Kit de décharge du moteur

Rogneuse de souches STX-26

Nº de modèle 163–5271

Instructions de montage

Préparation de la machine

1. Garez la machine sur une surface plane et horizontale.
2. Mettez la machine en marche.
3. Élevez la tête de coupe jusqu'à ce que vous puissiez glisser une chandelle dessous.
4. Placez une chandelle sous le cadre de la tête de coupe et abaissez le cadre sur la chandelle.
5. Coupez le moteur de la machine. Attendez l'arrêt complet de toutes les pièces mobiles et laissez refroidir la machine.
6. Retirez la clé de la machine.
7. Débranchement de la batterie.
8. Placez un bac de vidange sous le moteur hydraulique.

Remplacement du moteur hydraulique

Conservez toutes les pièces, sauf indication contraire.

1. Marquez les flexibles hydrauliques pour indiquer leur position.
2. Débranchez les flexibles hydrauliques et obturez-les. Essuyez le liquide éventuellement répandu.

© 2024—The Toro® Company
8111 Lyndale Ave So
Bloomington, MN 55044

Enregistrez sur
www.Toro.com

Original Instructions (FR)
Imprimé aux États-Unis
Tous droits réservés

3470-751 A

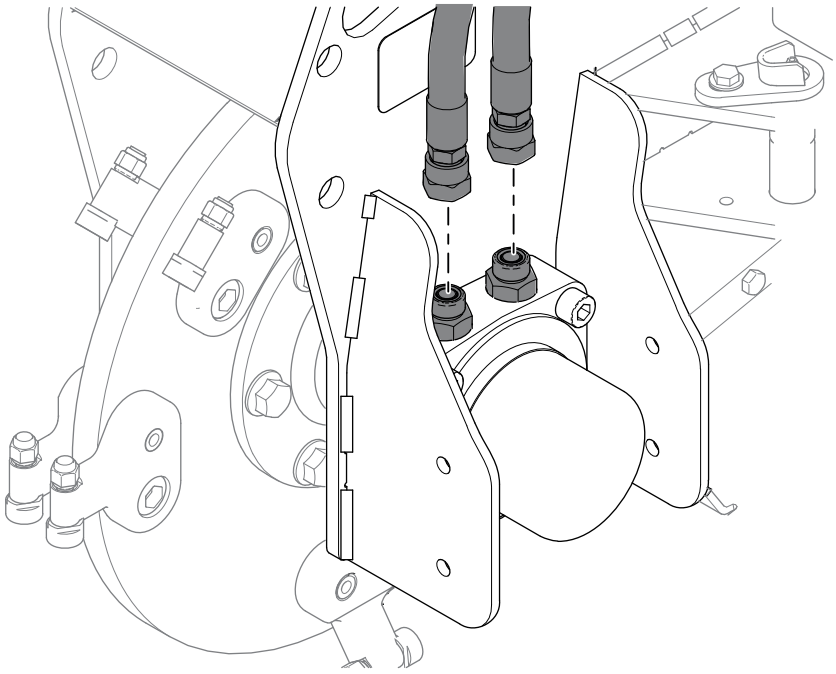

G516047

3. Déposez les raccords hydrauliques.

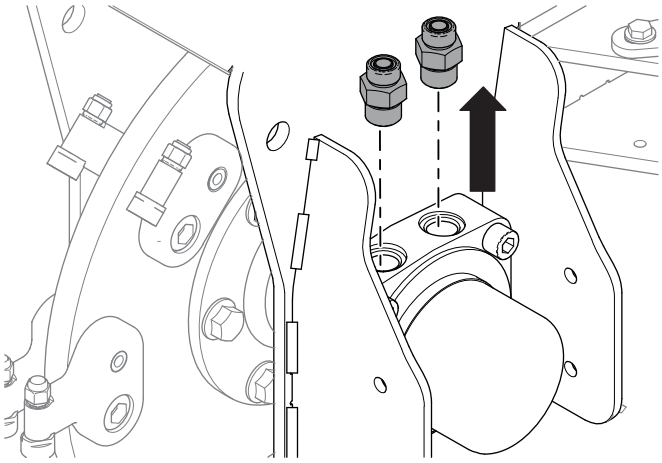

G516046

4. Desserrez les 6 écrous et boulons du moyeu d'entraînement. Ne les retirez pas à ce stade.

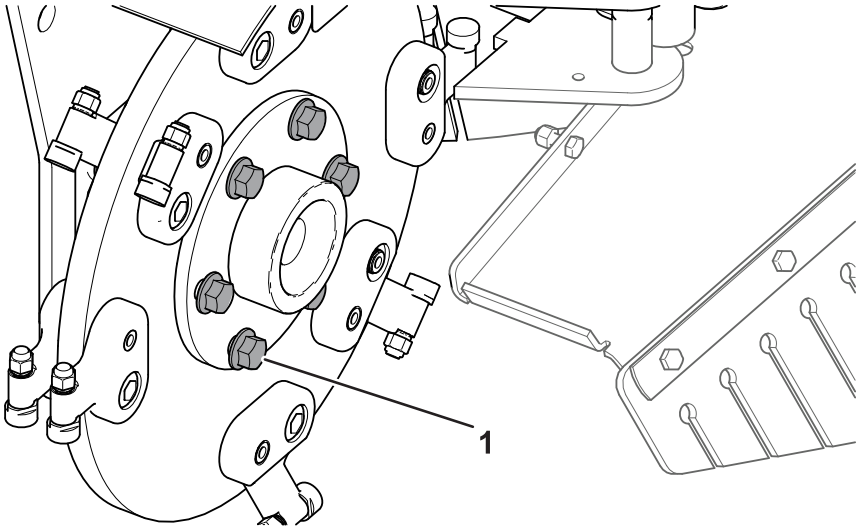

G517214

(1) Boulon du moyeu d'entraînement

5. Retirez les 4 écrous et boulons du roulement.

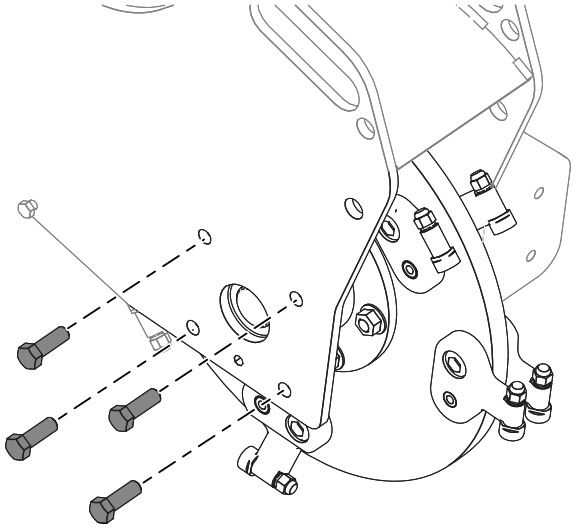

G516043

6. Retirez les 4 boulons de fixation du moteur hydraulique.

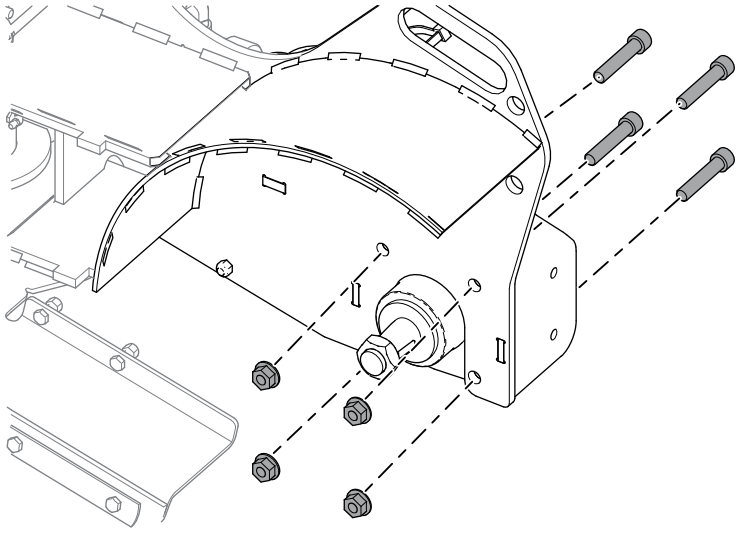

G516048

⚠ ATTENTION ⚠

Objet lourd : pour éviter les douleurs musculaires ou des blessures au dos, utilisez des aides du levage et les bonnes techniques de levage pour déposer ou reposer les objets lourds.

---

7. Déposez le roulement, le moyeu d'entraînement et le disque de coupe du cadre de la rogneuse.

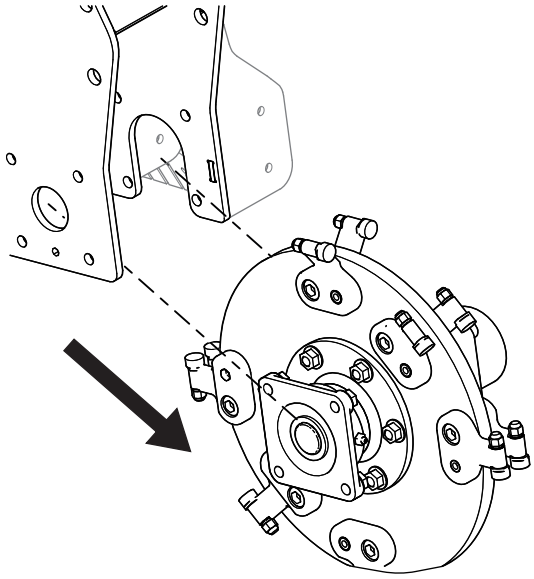

G516040

8. Retirez les 6 boulons et écrous de la tête de coupe, et séparez le moyeu du disque de coupe, côté moteur.

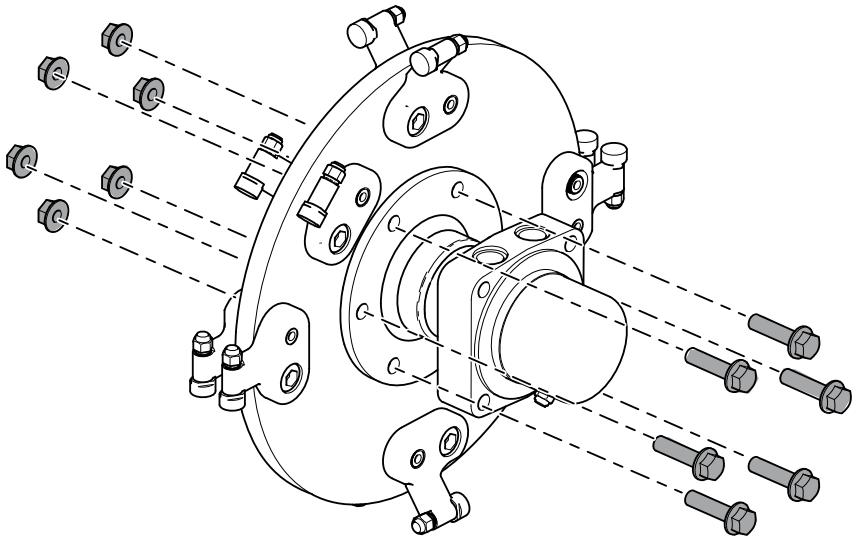

G516289

9. Serrez le moteur dans un étau et retirez l'écrou de la tête de coupe.

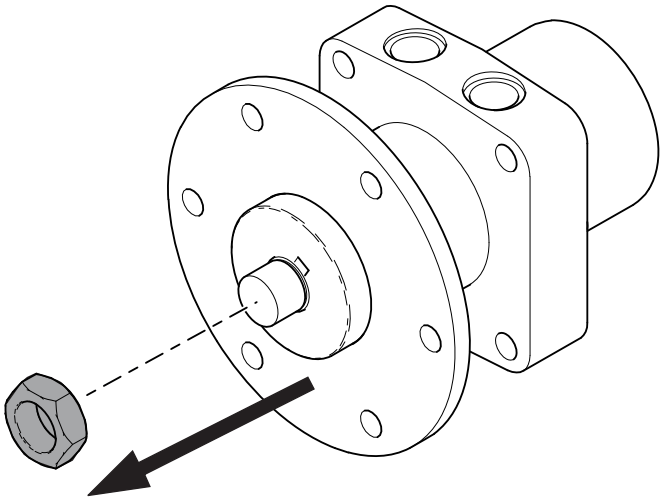

G516288

10. Déposez le moyeu d'entraînement du moteur, et mettez le moteur au rebut.

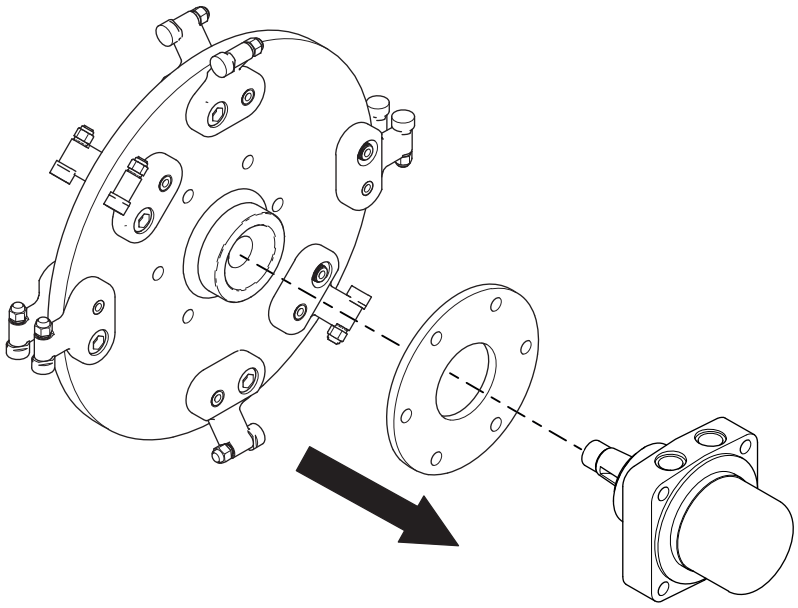

G516050

11. Serrez le moteur dans un étau, et posez le moyeu d'entraînement sur la clavette demi-lune du nouveau moteur.

    Remarque : Si le nouveau moteur n'a pas de clavette demi-lune, vous pouvez utiliser celle de l'ancien moteur.

12. Placez l'écrou sur le nouveau moteur et le moyeu d'entraînement. Serrez entre **339 et 475 N·m**.

13. Montez le moyeu d'entraînement, la tête de coupe, le roulement et le moteur à l'aide des 6 écrous et boulons retirés précédemment. Serrez en étoile à **101 N·m**. Assurez-vous que les dépressions de la tête de coupe font face au côté du roulement.

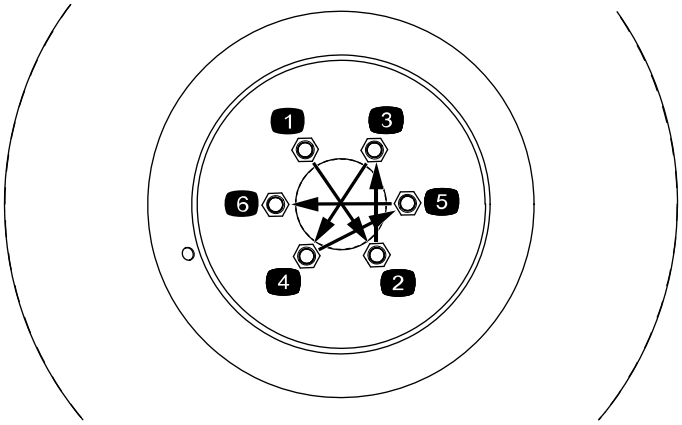

G516259

14. Montez l'ensemble de coupe sur la machine. Montez d'abord le côté moteur. Vérifiez que le graisseur et les 2 raccords hydrauliques du moteur son tournés vers le haut. Serrez les 4 écrous du moteur hydraulique à **142 N·m**.



15. Installez les 4 écrous et boulons du roulement. Serrez les écrous à **101 N·m**.

16. Montez les raccords hydrauliques dans le moteur. Serrez les raccords à **136 N·m**.

17. Débouchez les flexibles hydrauliques et branchez-les sur les raccords hydrauliques. Utilisez une clé d'appui pour empêcher le flexible de trop vriller. Serrez les flexibles entre **54 et 60 N·m**.

Remplacement de la soupape de sûreté de coupe

Conservez toutes les pièces, sauf indication contraire.

1. Déposez la commande de déplacement et la barre de référence.

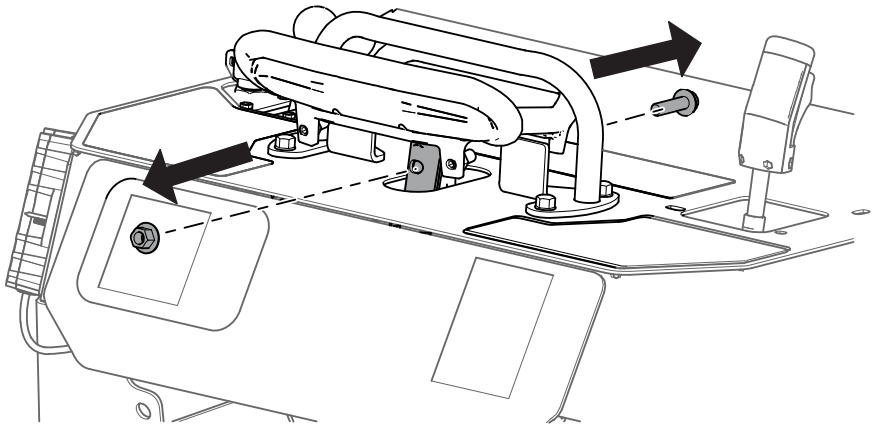

G516286

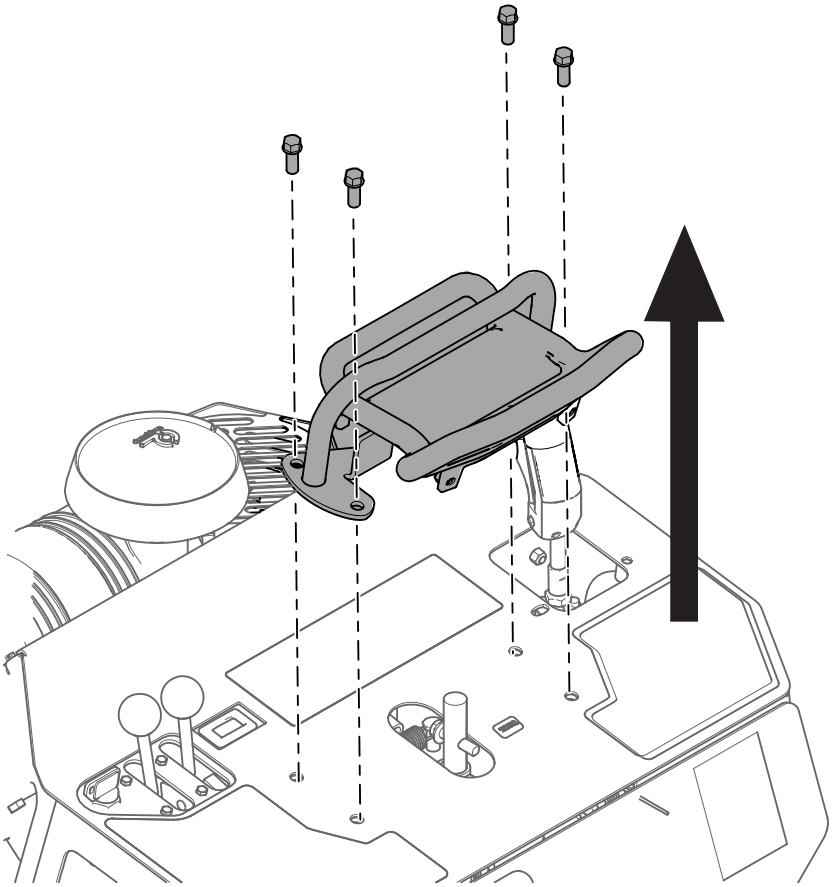

G516290

2. Déposez la plaque du panneau de commande et localisez la soupape de sûreté de coupe (SRV).

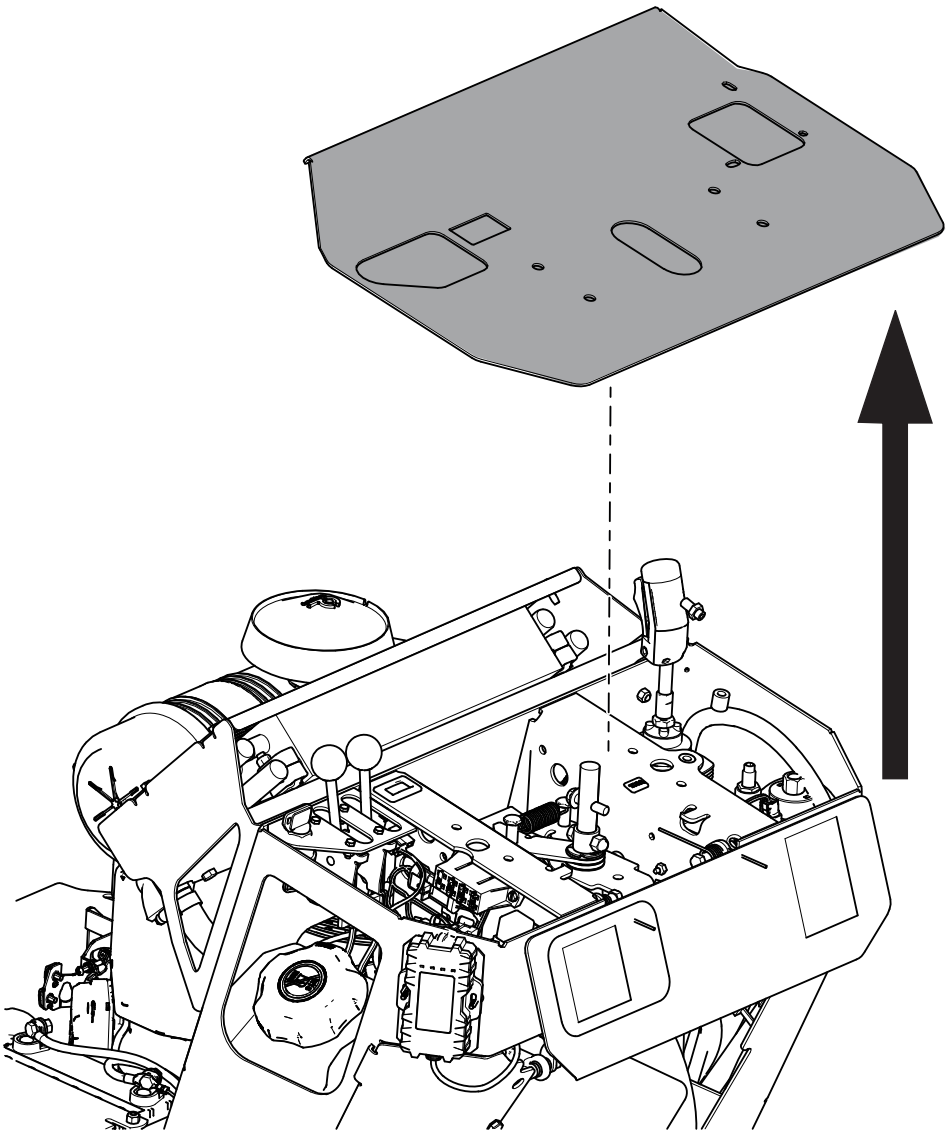

G516287

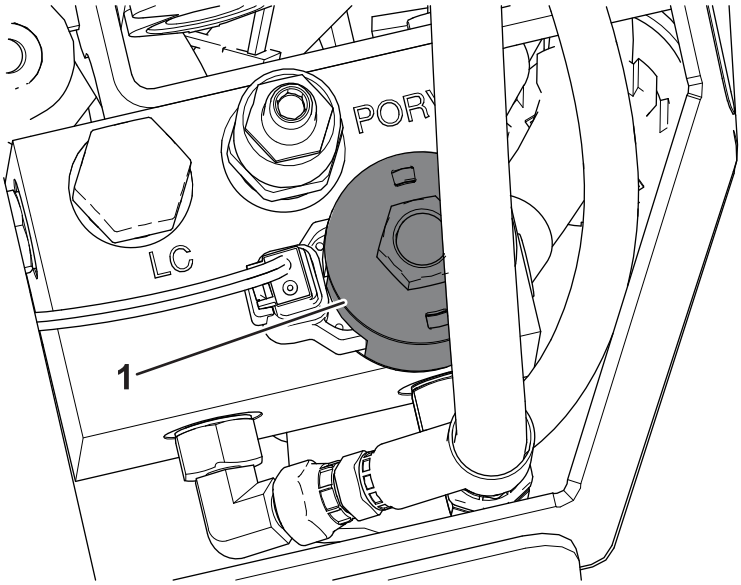

G517216

(1) Soupape de sûreté de coupe (SRV)

3. Débranchez le connecteur Deutsch.

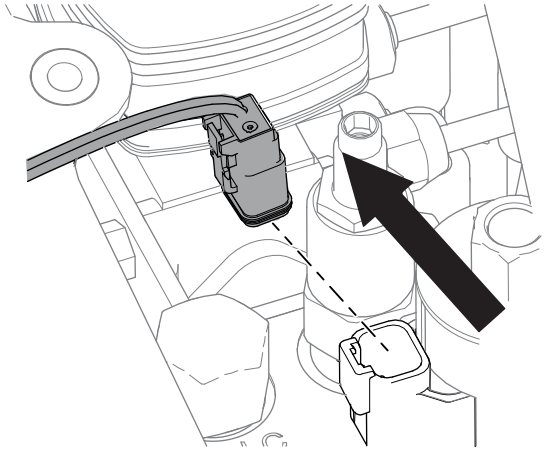

G516045

4. Retirez l'écrou de bobine, la bobine et la cartouche de décharge existante. Mettez la cartouche de décharge au rebut.

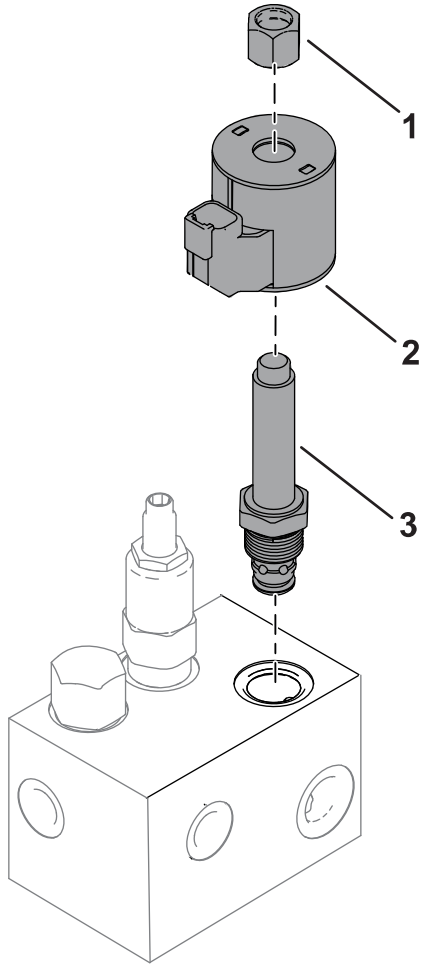

G517217

(1) Écrou de bobine
(2) Bobine
(3) Cartouche de décharge de coupe

5. Montez la soupape de sûreté neuve dans l'orifice SRV. Serrez à **34 N·m**.
6. Posez la bobine et l'écrou de bobine retirés précédemment. Serrez l'écrou de la bobine à **0,56 N·m**. **Ne serrez pas excessivement.**
7. Branchez le connecteur Deutsch.
8. Montez la plaque du panneau de commande.
9. Montez la barre de commande de déplacement. Assurez-vous que la barre de déplacement et la barre de référence sont montez dans le bon sens, le côté le plus long dirigé vers l'utilisateur.

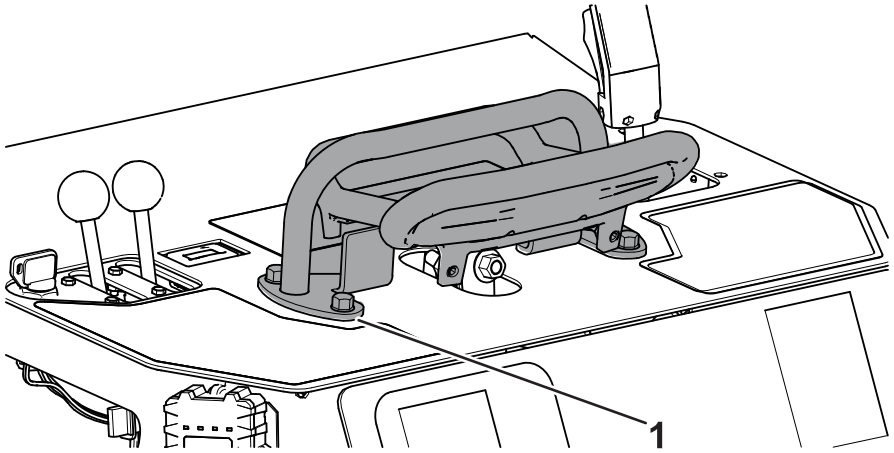

G517215

1 Barre de référence

Réglage du collecteur Intellisweep

1. Déposez la plaque de protection.

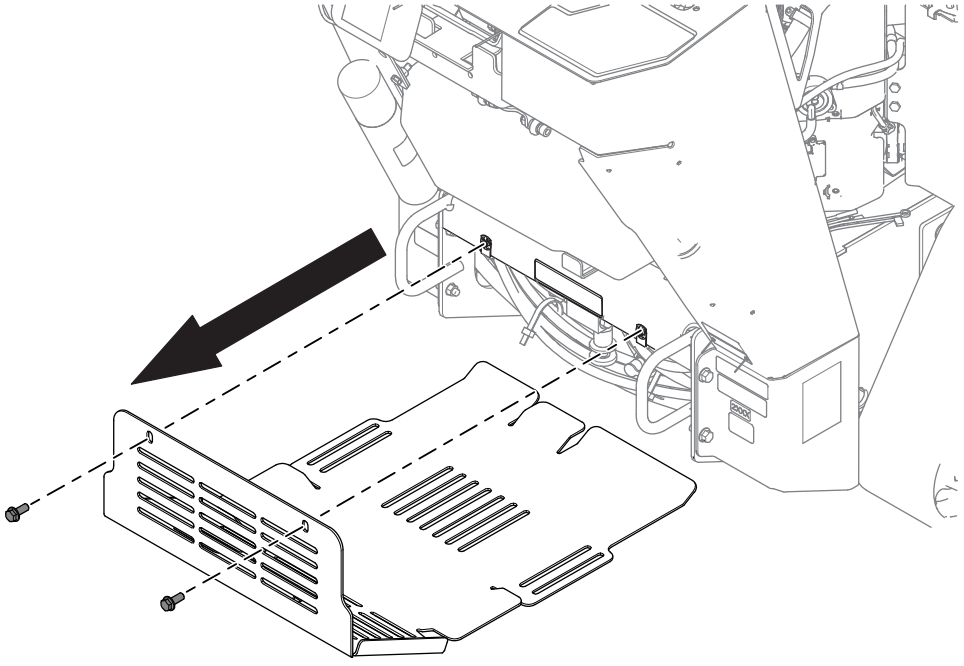

G516049

2. Localisez le bouton de réglage manuel et tracez un repère de peinture sur le côté droit du bouton.

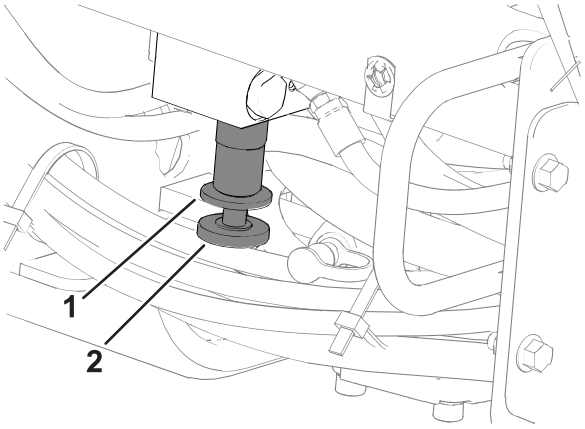

G517218

(1) Contre-écrou de réglage manuel

(2) Boulon de réglage manuel

3. Desserrez le contre-écrou de réglage manuel en tournant la soupape vers la gauche.
4. Tournez le boulon de réglage manuel 2,5 fois vers la gauche. Le repère de peinture doit se trouver sur le côté gauche du bouton lorsque vous l'avez tourné.
5. Serrez le contre-écrou de réglage manuel en tournant la soupape vers la droite.
6. Installation de la plaque de protection.
7. Contrôlez le niveau du liquide hydraulique et vérifiez que la tête de coupe tourne correctement vers l'avant ; voir le *Manuel de l'utilisateur* .

Remarques :

Remarques :


TORO®