Motor tehermentesítő készlet

STX-26 Tuskóaprító

Típussz. 163–5271

Felszerelési utasítások

A gép előkészítése

1. Parkolja le a gépet sík talajon.
2. Kapcsolja be a gépet.
3. Emelje meg annyira a vágófejet, hogy alá tudjon tenni egy emelőbakot.
4. Helyezzen emelőbakot a vágófej váza alá, és engedje le a vázat az emelőbakra.
5. Kapcsolja ki a gépet. Várja meg, amíg minden mozgó alkatrész megáll, és a gép lehűl.
6. Vegye ki az indítókulcsot a gépből.
7. Kösse le az akkumulátort.
8. Helyezzen egy felfogóedényt a hidraulikus motor alá.

A hidraulikus motor cseréje

Egyéb utasítás híján őrizzen meg minden alkatrészt.

1. Jelölje meg a hidraulikus tömlőket, hogy jelezze az eredeti helyüket.
2. Kösse le a hidraulikus tömlőket és dugózza le őket. Törölje le az esetleg kiömlött folyadékot.

© 2024—The Toro® Company
8111 Lyndale Ave So
Bloomington, MN 55044

Regisztráljon itt:
www.Toro.com

Original Instructions (HU)
Nyomtatva az Amerikai Egyesült Államokban
Minden jog fenntartva

3470-752 A

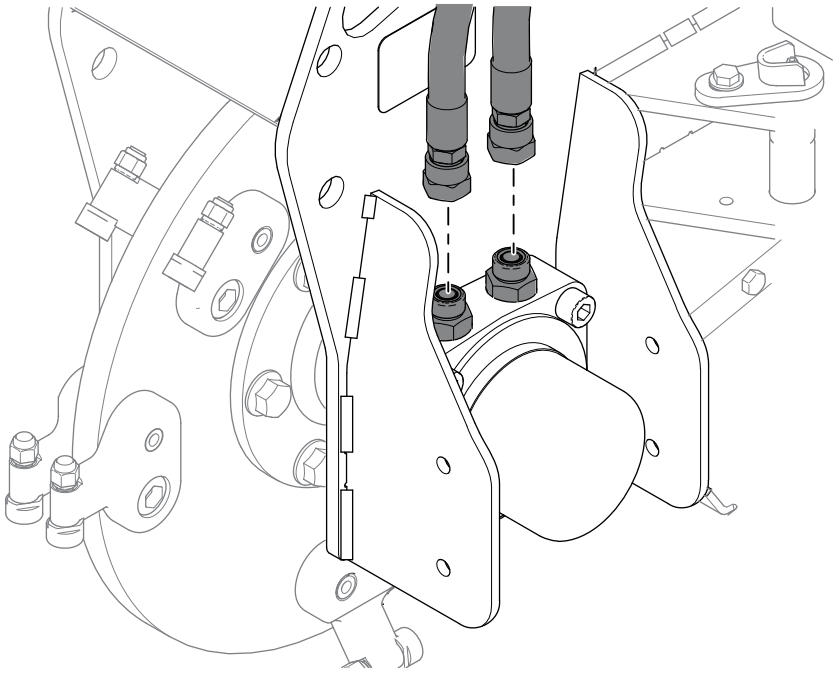

G516047

3. Szerelje le a hidraulikus szerelvényeket.

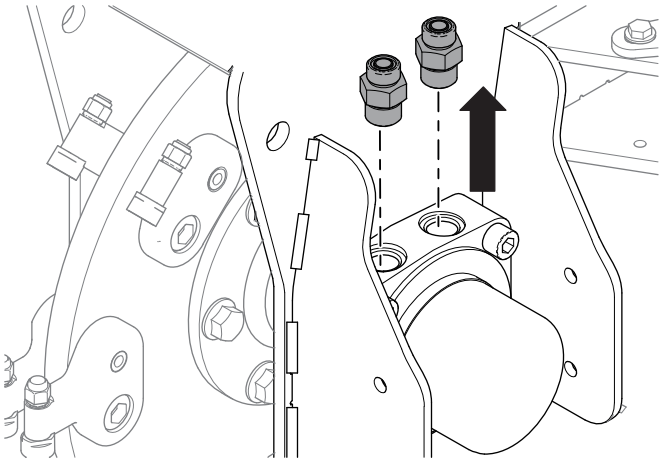

G516046

4. Lazítsa meg a hajtókerékagyon található 6 anyát és csavart. Még ne távolítsa el őket.

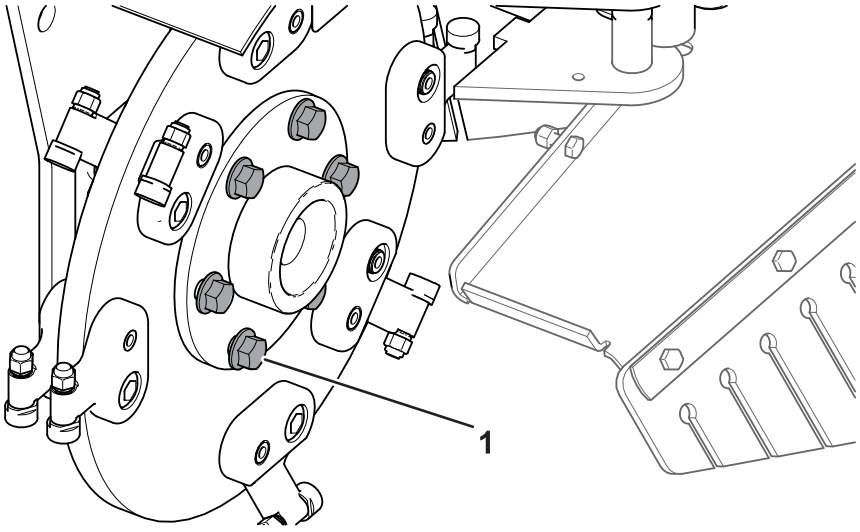

G517214

(1) Kerékagycsavar

5. Távolítsa el a 4 csapágyanyát és -csavart.

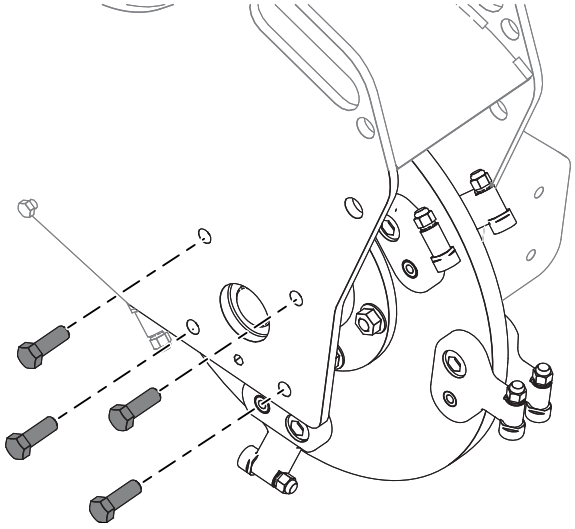

G516043

6. Távolítsa el a hidraulikus motort rögzítő 4 csavart.

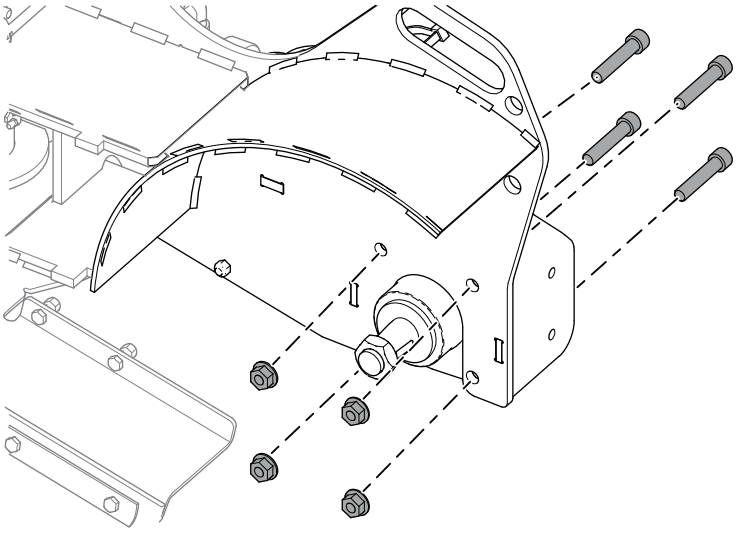

G516048

⚠ FIGYELMEZTETÉS ⚠

Nehéz tárgy eltávolításakor vagy cseréjekor az izmok meghúzódása vagy hátsérülés elkerülése érdekében használjon emelési segédeszközöket és megfelelő emelési technikákat.

---

7. Távolítsa el a csapágyat, a hajtótengelyt és a vágókereket a tuskóaprító vázából.

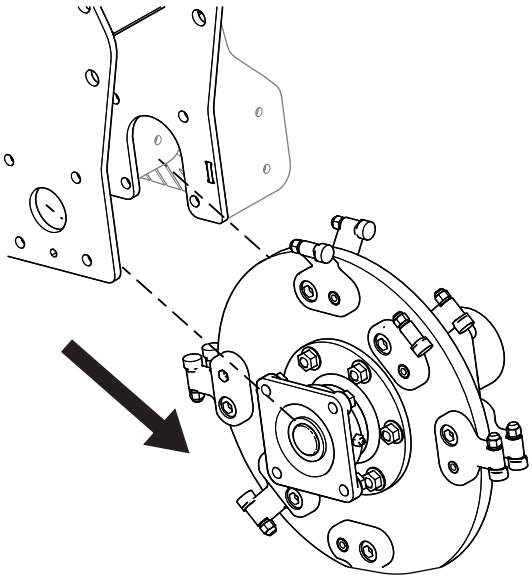

G516040

8. Távolítsa el a 6 csavart és anyát a vágófejről, majd válassza le az orsót a vágókerékről a motor felőli oldalon.

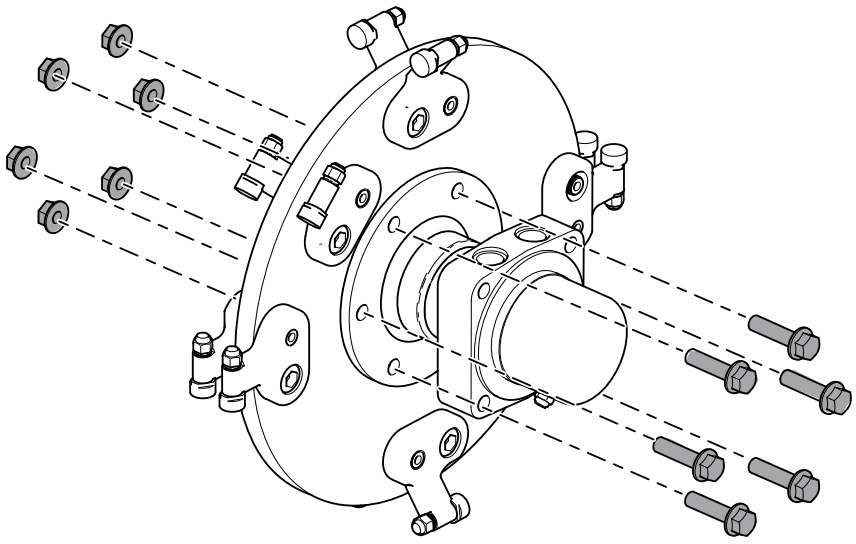

G516289

9. Fogja satuba a motort, és szerelje le az anyát a vágófejről.

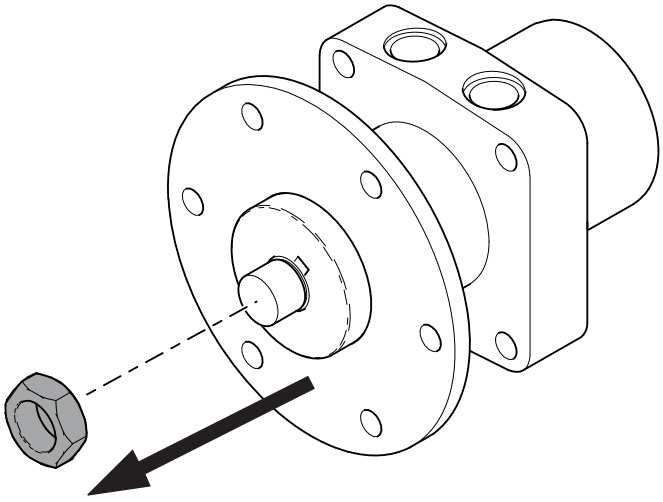

G516288

10. Távolítsa el a hajtókerékagyat a motorról, majd selejtezze a motort.

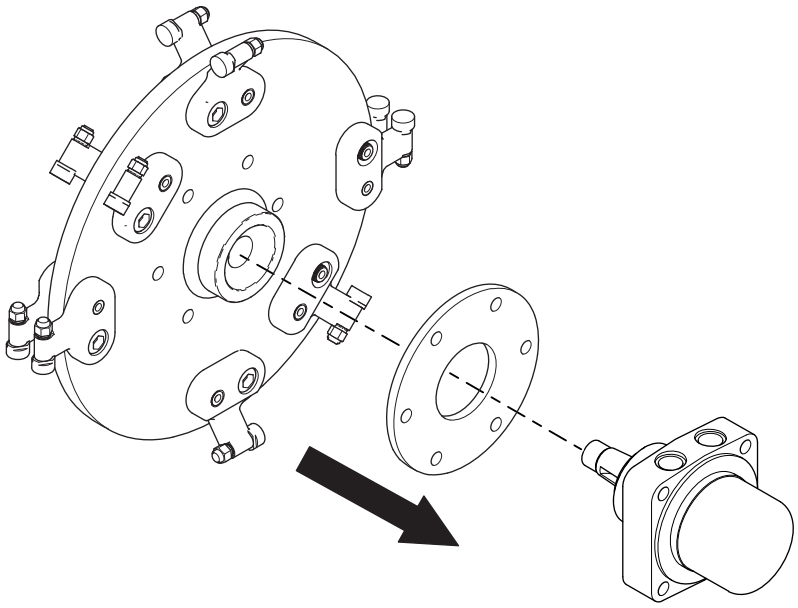

G516050

11. Fogja be satuba a motort, és szerelje fel a hajtókerékagyat az új motorra az íves reteszre rácsúsztatva.

    Megjegyzés: Ha az új motorhoz nem jár íves retesz, az előző motoré is felhasználható.

12. Szerelje fel az anyát az új motorra és hajtókerékagyra. Húzza meg az anyát **339–475 Nm** nyomatékkal.

13. Szerelje fel a hajtókerékagyat, a vágófejet, a csapágyat és a motoregységet a korábban eltávolított 6 anyával és csavarral. Húzza meg a kötőelemeket csillag mintázatban **101 Nm** nyomatékkal. A vágófej gödröcskéi nézzenek a csapágy felőli oldalra.

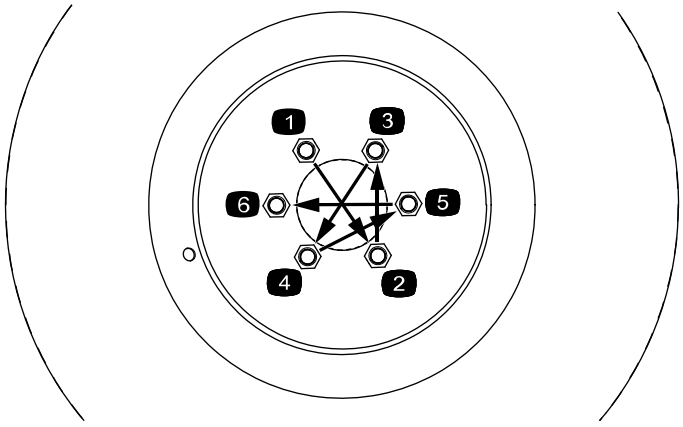

G516259

14. Szerelje fel a vágóegységet a gépre. Szerelje fel először a motor felőli oldalt. A motor zsírzószeme és 2 hidraulikus csatlakozója nézzen felfelé. Húzza meg a hidraulikus motort rögzítő 4 anyát **142 Nm** nyomatékkal.

15. Szerelje fel a 4 csapágyanyát és -csavart. Húzza meg az anyákat **101 Nm** nyomatékkal.

16. Szerelje fel a hidraulikus szerelvényeket a motorra. Húzza meg a szerelvényeket **136 Nm** nyomatékkal.

17. Távolítsa el a dugókat a hidraulikatömlőkből, és szerelje fel a tömlőket a hidraulikus szerelvényekre. A tömlők elcsavarodását előzze meg úgy, hogy egy másik kulccsal ellentartja tömlőt. Húzza meg a tömlők hollandi anyáit **54–60 Nm** nyomatékkal.

A vágórendszer biztonsági szelepének a cseréje

Egyéb utasítás híján őrizzen meg minden alkatrészt.

1. Távolítsa el a haladást vezérlő kart és a referenciarudat.

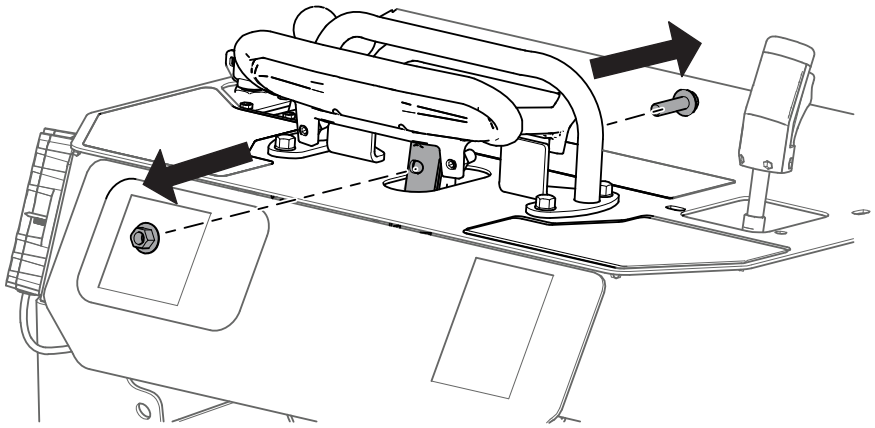

G516286

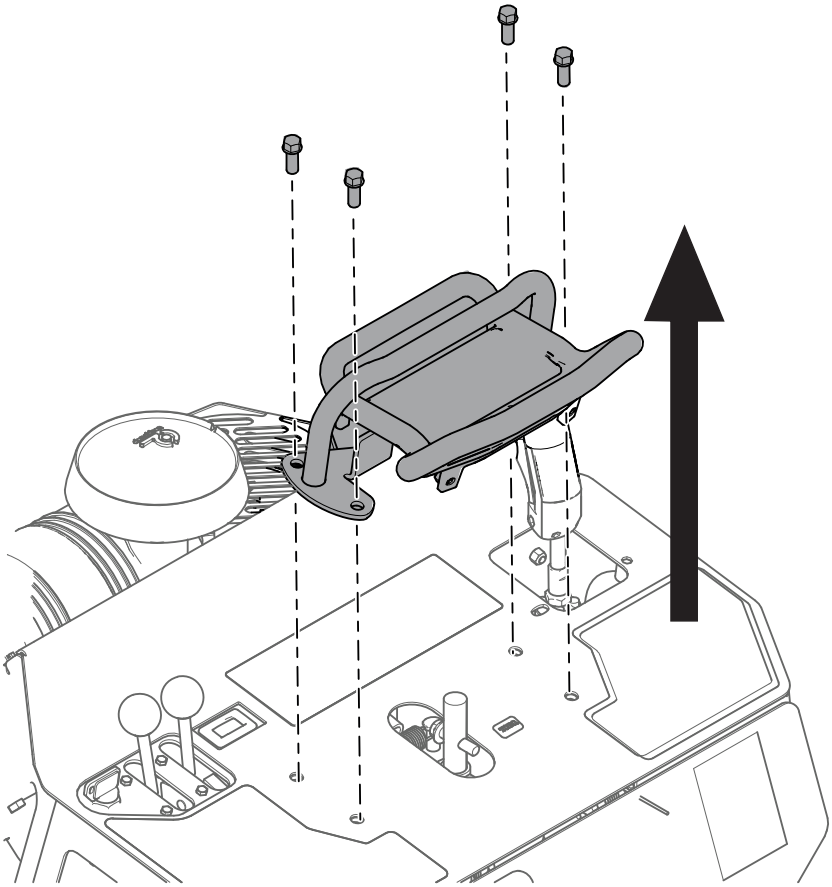

G516290

2. Távolítsa el a kezelőpanel lemezét, és keresse meg a vágórendszer biztonsági szelepét (SRV).

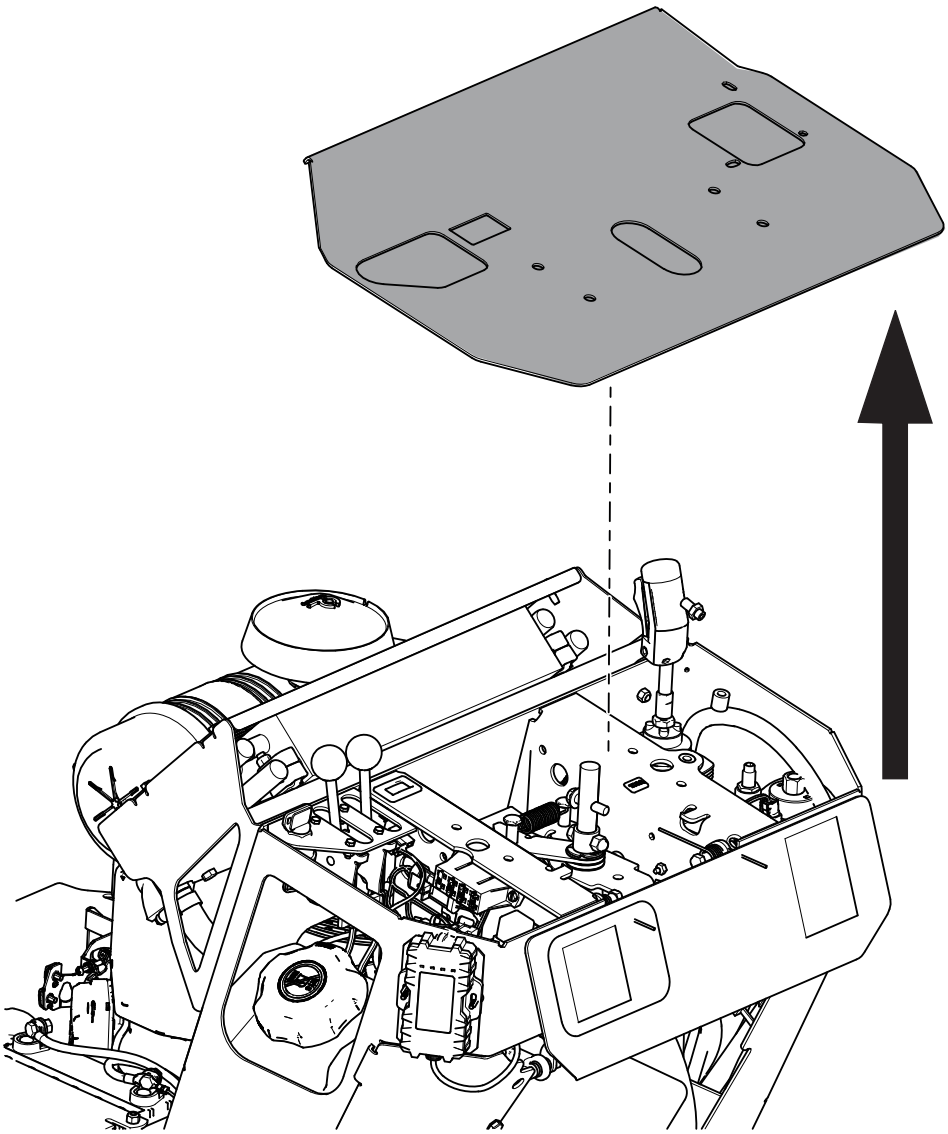

G516287

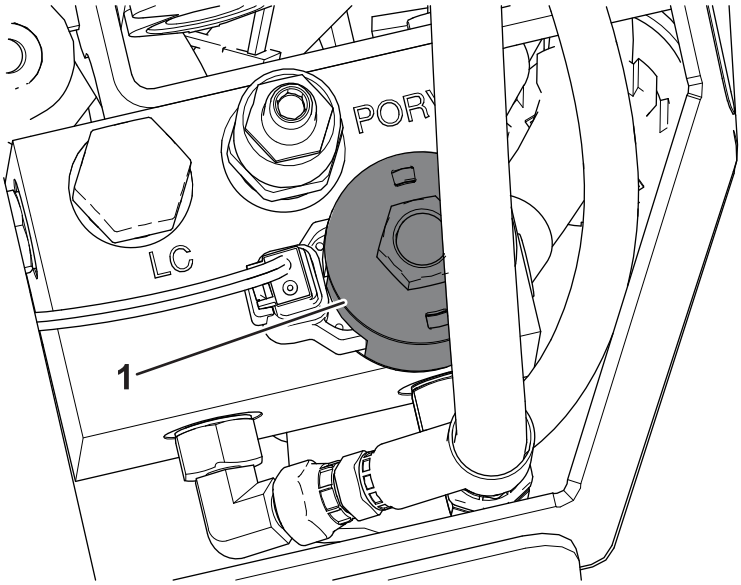

G517216

(1) A vágórendszer biztonsági szelepe (SRV)

3. Válassza le a Deutsch-csatlakozót.

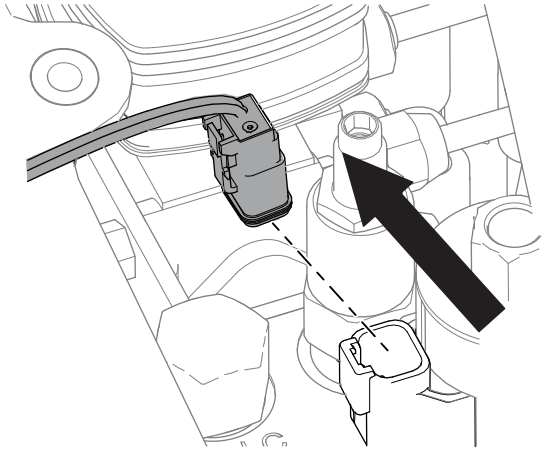

G516045

4. Távolítsa el a mágnestekercset rögzítő anyát, a mágnestekercset és a biztonsági szelep patronját. A biztonsági szelep patronját selejtezze.

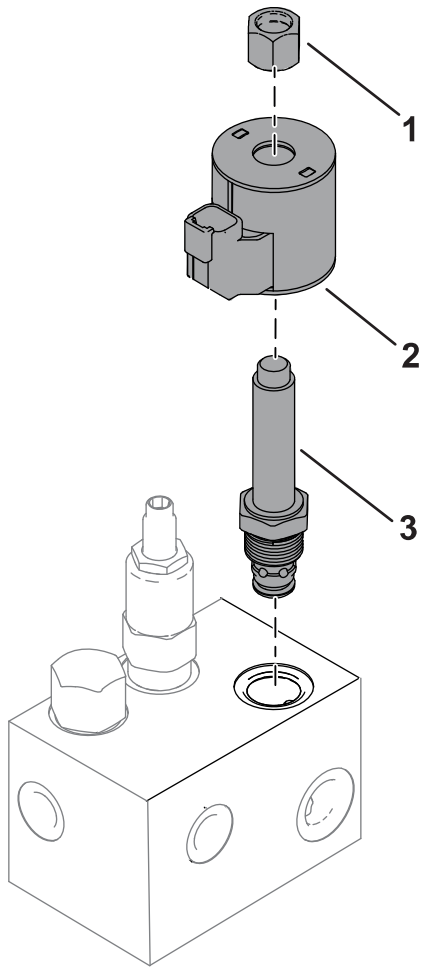

G517217

(1) Mágnestekercset rögzítő anya

(2) Mágnestekercs

(3) Vágórendszer biztonsági szelepének a patronja

5. Szerelje be az új biztonsági szelepet az SRV-nyílásba. Húzza meg **34 Nm** nyomatékkal.
6. Szerelje vissza a korábban eltávolított mágnestekercset és az azt rögzítő anyát. Húzza meg az anyát maximum **56 Ncm** nyomatékkal. **Ne húzza túl.**
7. Csatlakoztassa a Deutsch-csatlakozót.
8. Szerelje fel a kezelőpanel lemezét.
9. Szerelje vissza a haladást vezérlő kart. Győződjön meg arról, hogy a kar és a referenciarúd a megfelelő helyzetben van, a hosszabbik oldala néz a kezelő felé.

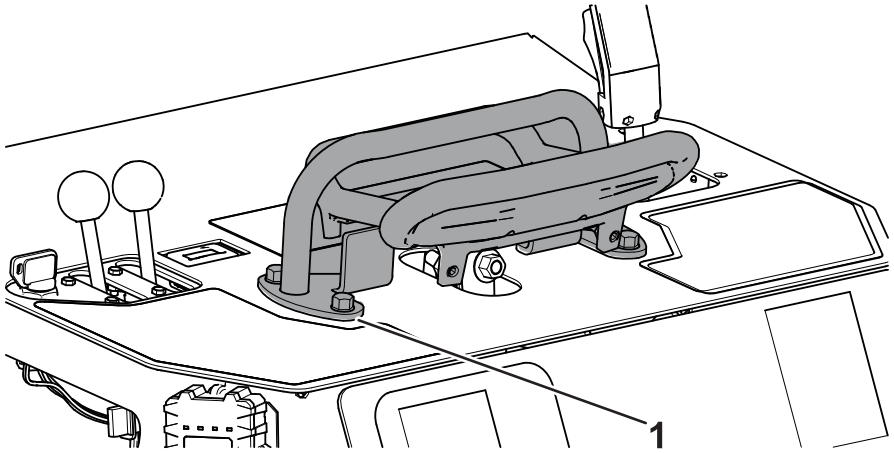

G517215

1 Referenciarúd

Az Intellisweep csőelosztó beállítása

1. Távolítsa el a burkolatot.

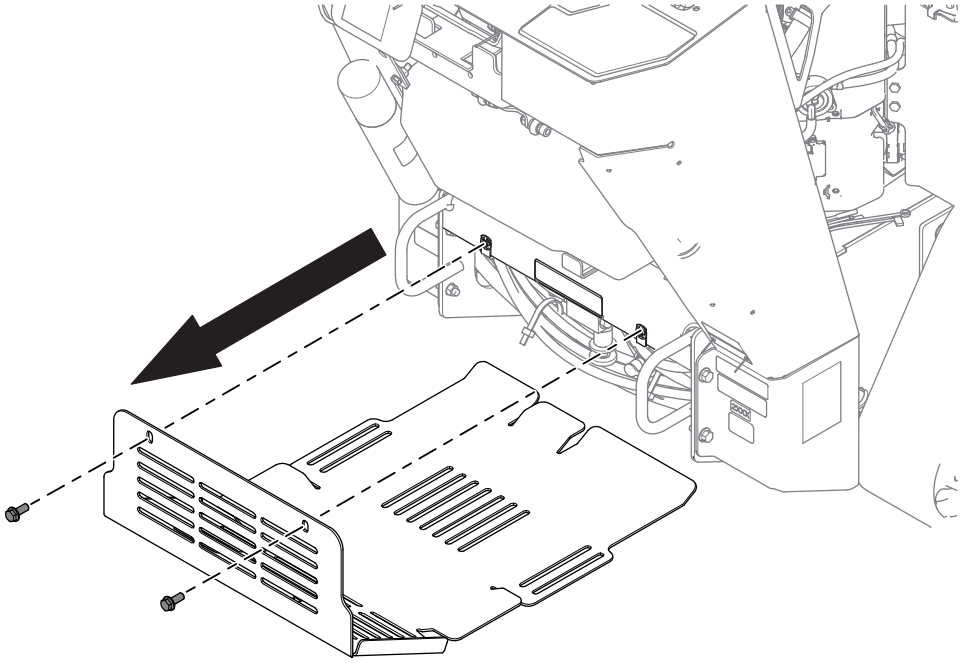

G516049

2. Keresse meg a kézi állítógombot, és jelölje meg a jobb oldalát jelölőfilccel.

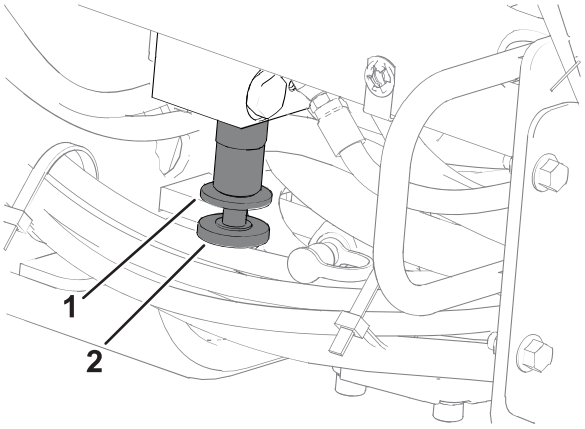

G517218

1 Kézi állítógomb ellenanyája

2 Kézi állítógomb

3. Lazítsa meg a kézi állítógomb ellenanyáját balra elforgatva.
4. Forgassa el a kézi állítógombot 2,5 fordulattal balra. A jelölésnek a művelet végén a gomb bal oldalán kell lennie.
5. Húzza meg a kézi állítógomb ellenanyáját jobbra elforgatva.
6. Szerelje fel a burkolatot.
7. Ellenőrizze a hidraulikafolyadék szintjét, és győződjön meg arról, hogy a vágófej megfelelően és előrefelé forog-e, lásd a *Kezelői kézikönyvet*.

Megjegyzések:

Megjegyzések:


TORO®