Kit sfiato del motore

Fresa ceppi STX-26

N° modello 163–5271

Istruzioni per l'installazione

Preparazione della macchina

1. Parcheggiate la macchina su terreno pianeggiante.
2. Accendete la macchina.
3. Sollevate la testa della fresa fino a che non sia possibile inserire un cavalletto sotto di essa.
4. Posizionate un cavalletto sotto il telaio della testa della fresa e abbassate il telaio sul cavalletto.
5. Spegnete la macchina. Attendete che tutte le parti in movimento si siano fermate e che la macchina si sia raffreddata.
6. Rimuovete la chiave dalla macchina.
7. Scollegate la batteria.
8. Posizionate una bacinella sotto il motore idraulico.

Sostituzione del motore idraulico

Conservate tutti i componenti salvo diversamente indicato.

1. Contrassegnate i flessibili idraulici in modo da indicare la disposizione dei flessibili.
2. Scollegate i flessibili idraulici e tappateli. Tergete l'eventuale fluido versato.

© 2024—The Toro® Company
8111 Lyndale Ave So
Bloomington, MN 55044

Registrati su
www.Toro.com

Original Instructions (IT)
Stampato negli USA
Tutti i diritti riservati

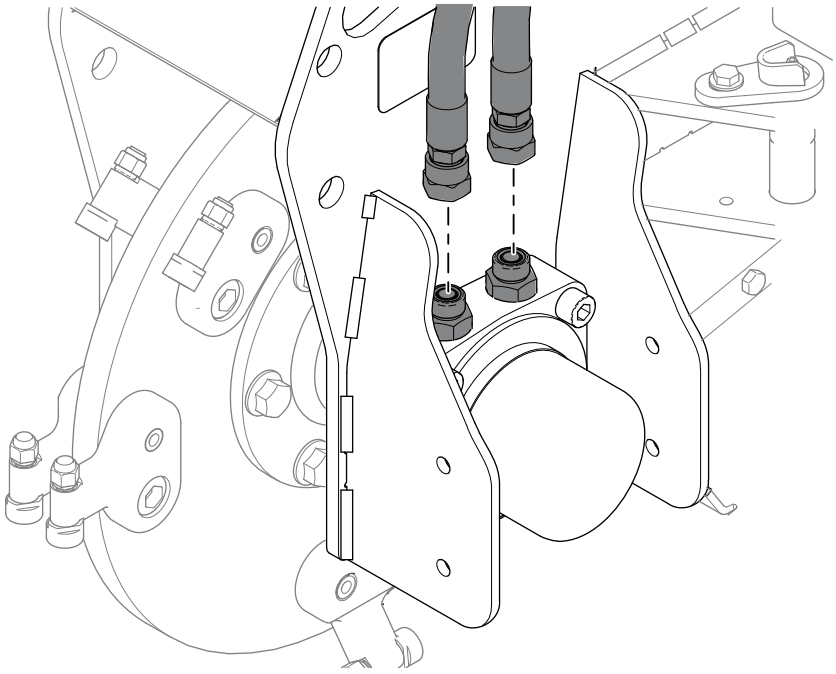

G516047

3. Rimuovete i raccordi idraulici.

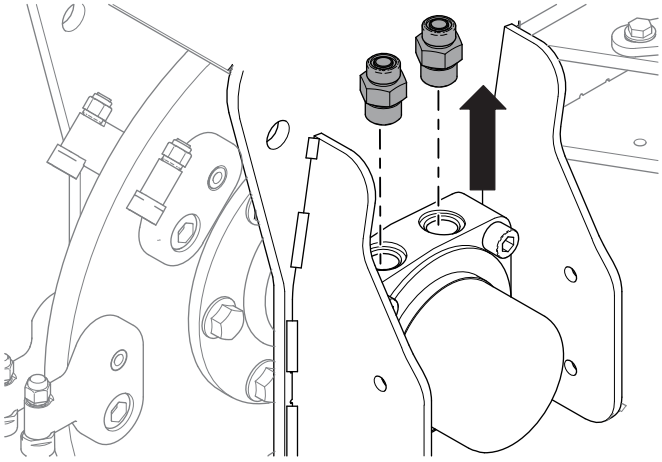

G516046

4. Allentate i 6 dadi e bulloni del mozzo di trasmissione. Non rimuoveteli ora.

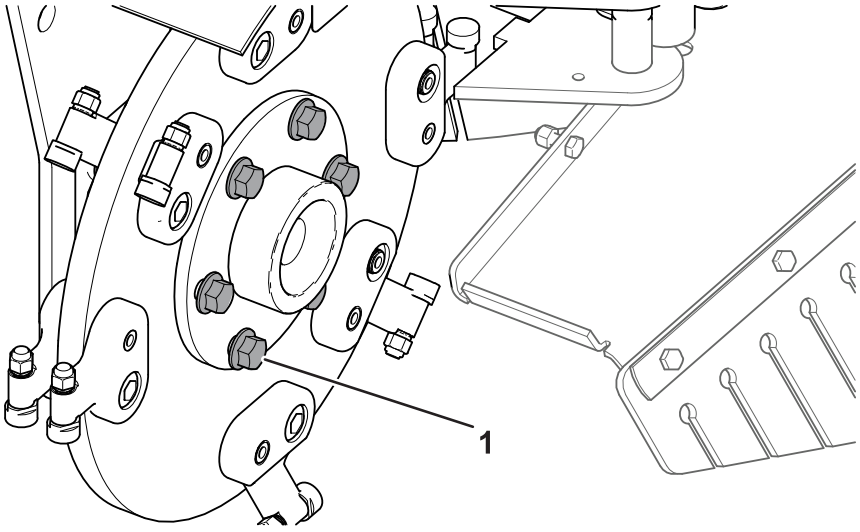

G517214

(1) Bullone del mozzo di trasmissione

5. Rimuovete i 4 dadi e bulloni del supporto.

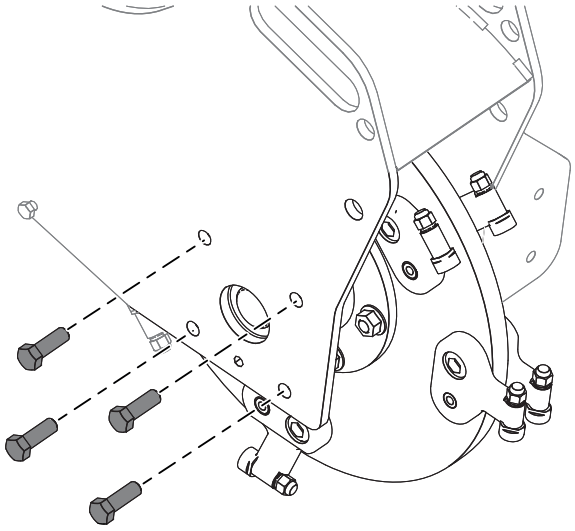

G516043

6. Rimuovete i 4 bulloni di montaggio del motore idraulico.

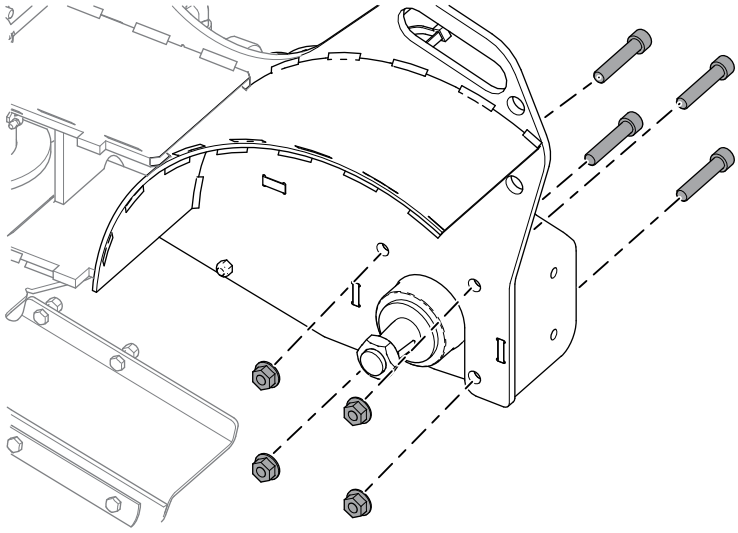

G516048

⚠ AVVERTENZA ⚠

Oggetto pesante. Per evitare affaticamento muscolare o lesioni alla schiena, utilizzate ausili di sollevamento e tecniche di sollevamento adeguate quando rimuovete o sostituite degli oggetti pesanti.

---

7. Rimuovete il supporto, il mozzo di trasmissione e la fresa dal telaio del fresa ceppi.

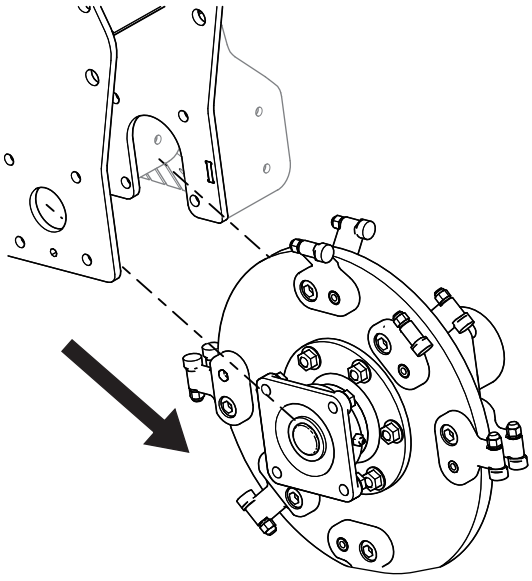

G516040

8. Rimuovete i 6 bulloni e dadi dalla testa della fresa e separate il mozzo dalla fresa dal lato del motore.

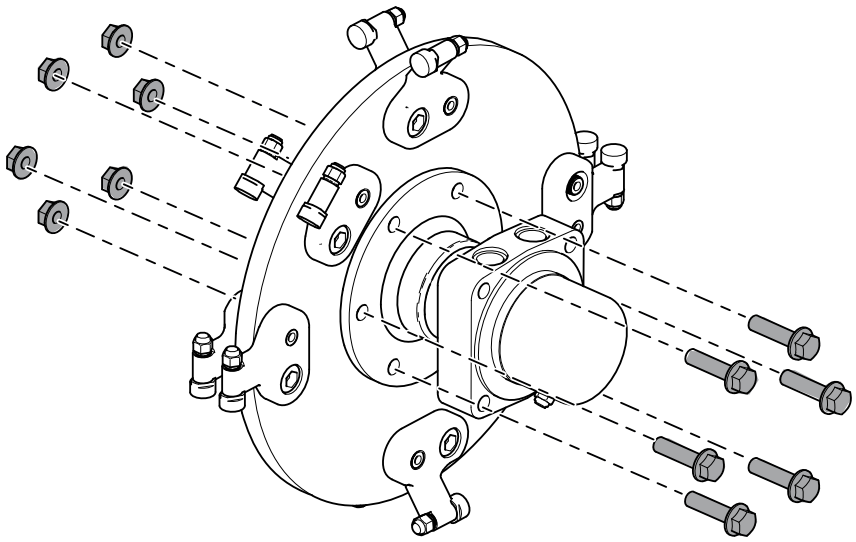

G516289

9. Utilizzando una morsa, fissate il motore e rimuovete il dado dalla testa della fresa.

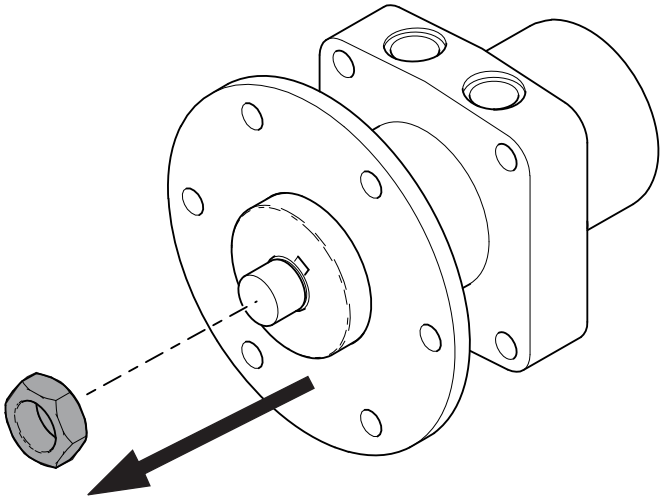

G516288

10. Rimuovete il mozzo di trasmissione dal motore ed eliminate il motore.

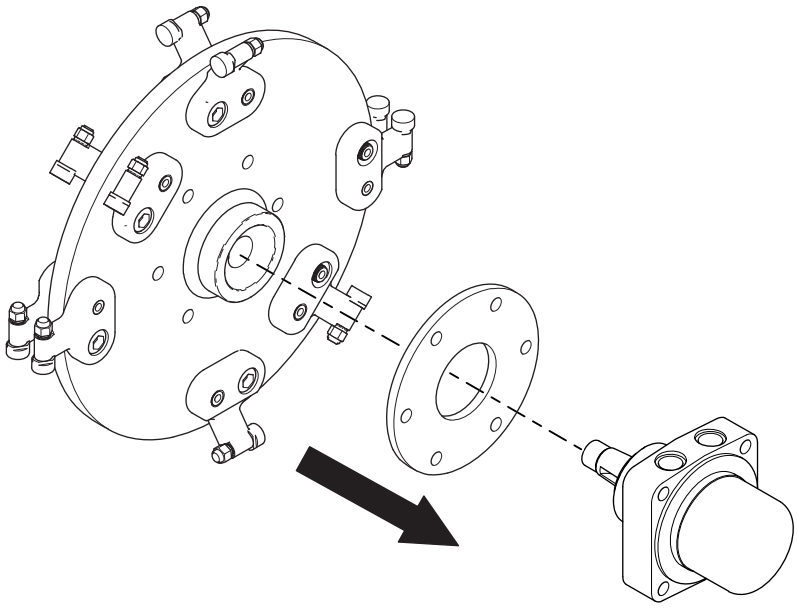

G516050

11. Utilizzando una morsa, fissate il nuovo motore e installate il mozzo di trasmissione sul nuovo motore, sopra alla chiave di Woodruff.

    Nota: Se il nuovo motore non è dotato di una chiave di Woodruff, è possibile utilizzare la chiave di Woodruff del motore precedente.

12. Montate il dado sul nuovo motore e sul mozzo di trasmissione. Serrate a una coppia di **339 - 475 N·m**.

13. Montate il mozzo di trasmissione, la testa della fresa, il supporto e il gruppo motore utilizzando i 6 dadi e bulloni rimossi in precedenza. Serrate a una coppia di **101 N·m** seguendo un percorso a stella. Assicuratevi che le fossette della testa della fresa siano rivolte verso il supporto.

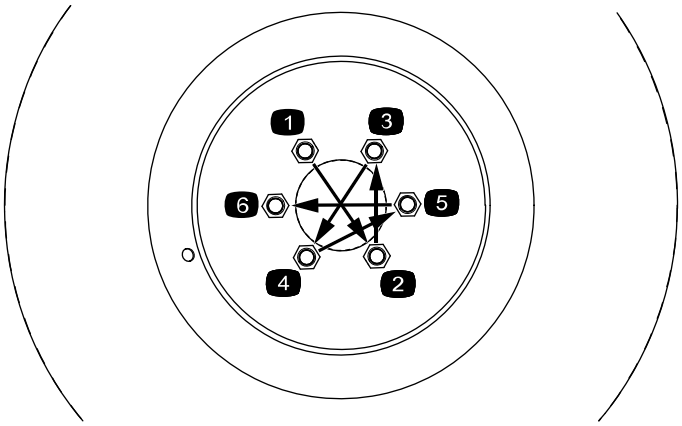

G516259

14. Montate il gruppo della fresa sulla macchina. Montate prima il lato motore. Assicuratevi che il raccordo per ingrassatore e le 2 porte idrauliche del motore siano rivolti verso l'alto. Serrate i 4 dadi del motore idraulico a una coppia di **142 N·m**.



15. Montate i 4 dadi e bulloni del supporto. Serrate i dadi a una coppia di **101 N·m**.

16. Montate i raccordi idraulici sul motore. Serrate i raccordi a una coppia di **136 N·m**.

17. Rimuovete i tappi dai flessibili idraulici e montate i flessibili sui raccordi idraulici. Utilizzate una controchiave di serraggio per limitare la torsione dei tubi. Serrate i flessibili a una coppia di **54 - 60 N·m**.

Sostituzione della valvola di sfiato della fresa

Conservate tutti i componenti salvo diversamente indicato.

1. Rimuovete la maniglia di controllo della trazione e la barra di riferimento.

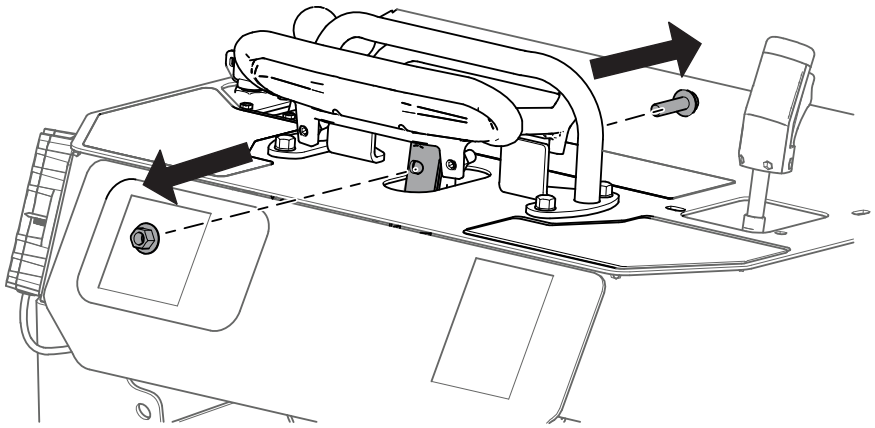

G516286

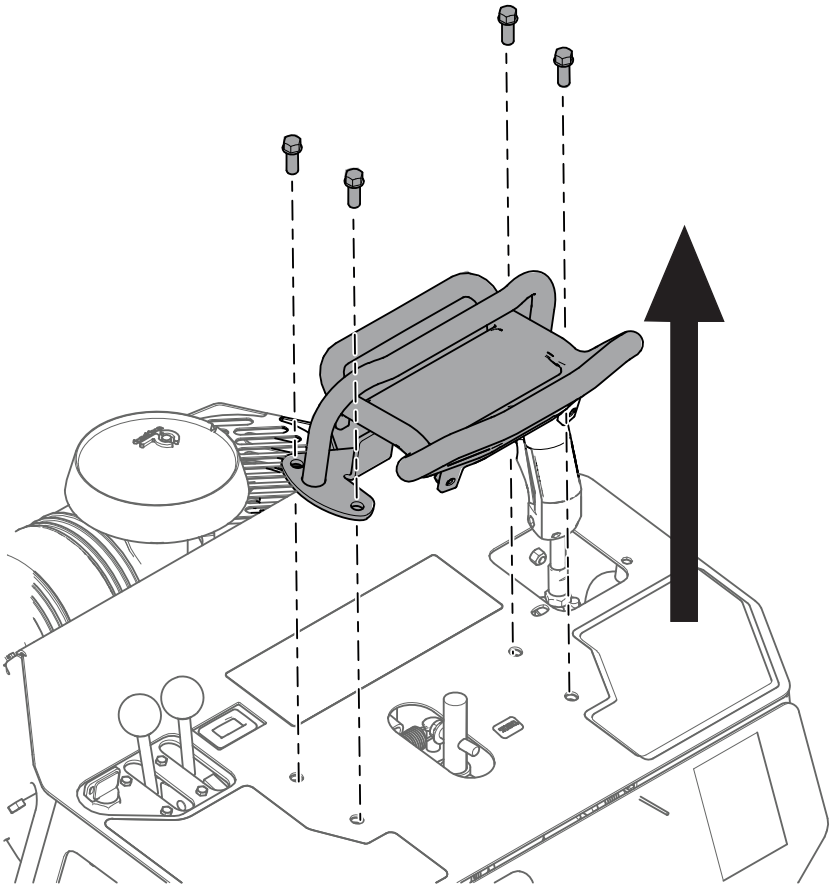

G516290

2. Rimuovete la piastra del quadro di comando e individuate la valvola di sfiato della fresa (SRV).

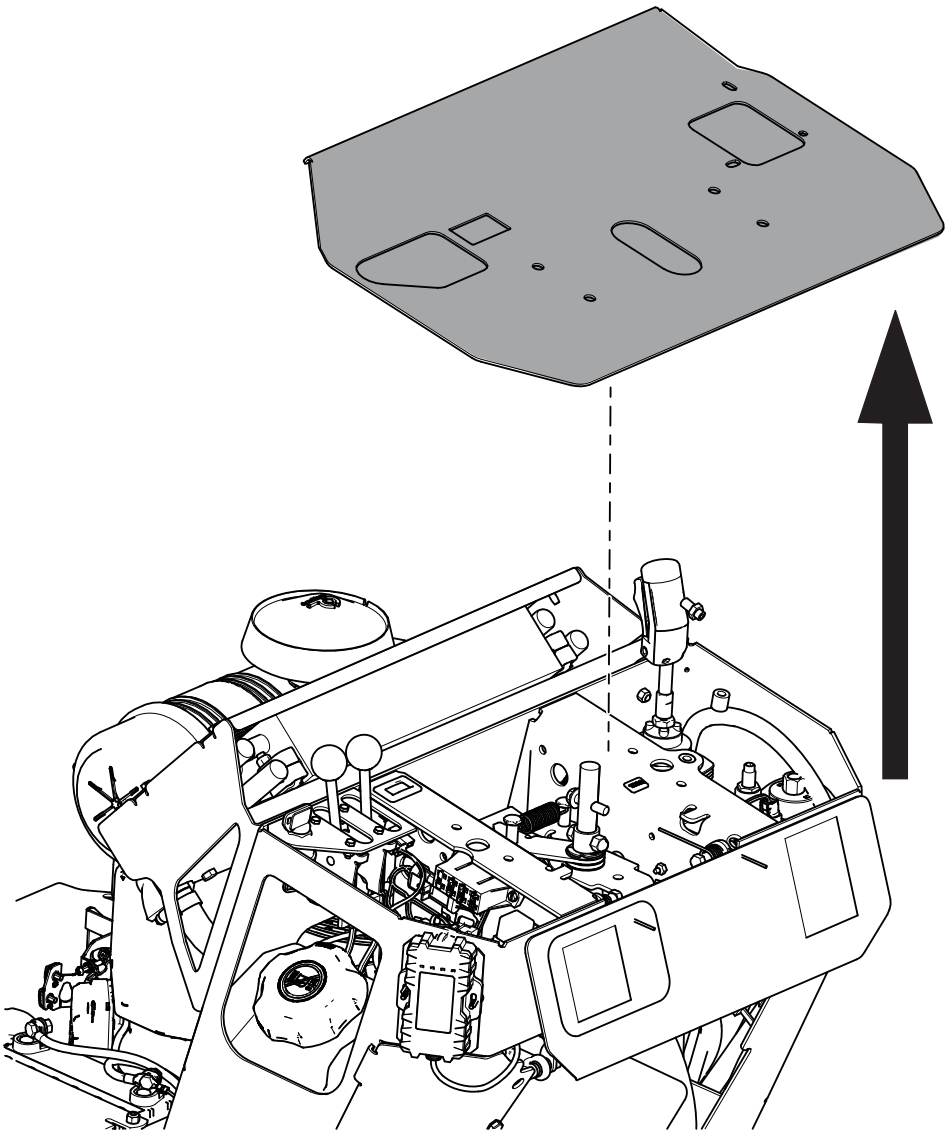

G516287

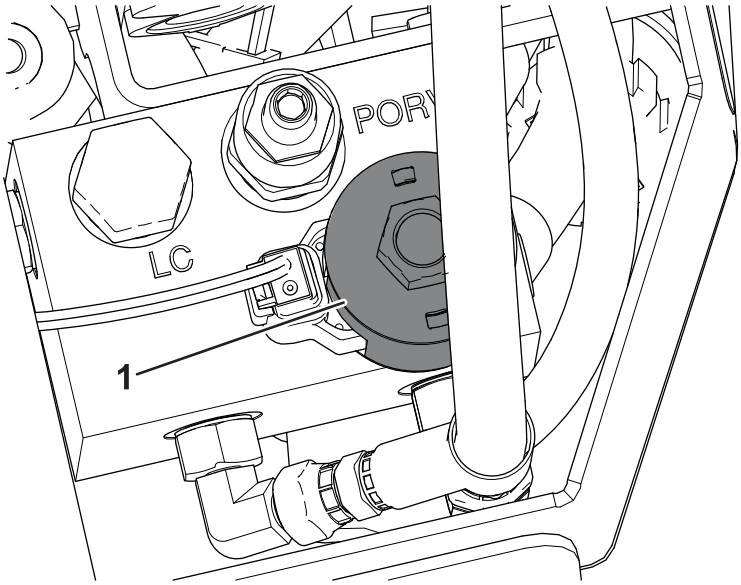

G517216

(1) Valvola di sfiato della fresa (SRV)

3. Scollegate il connettore Deutsch.

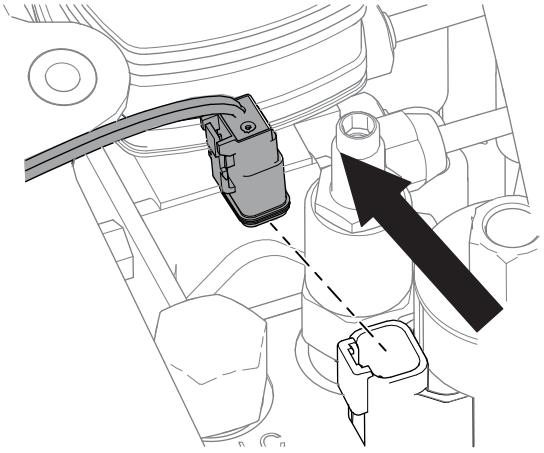

G516045

4. Rimuovete il dado dell'elettrovalvola, l'elettrovalvola e la cartuccia di sfiato esistente. Eliminate la cartuccia di sfiato.

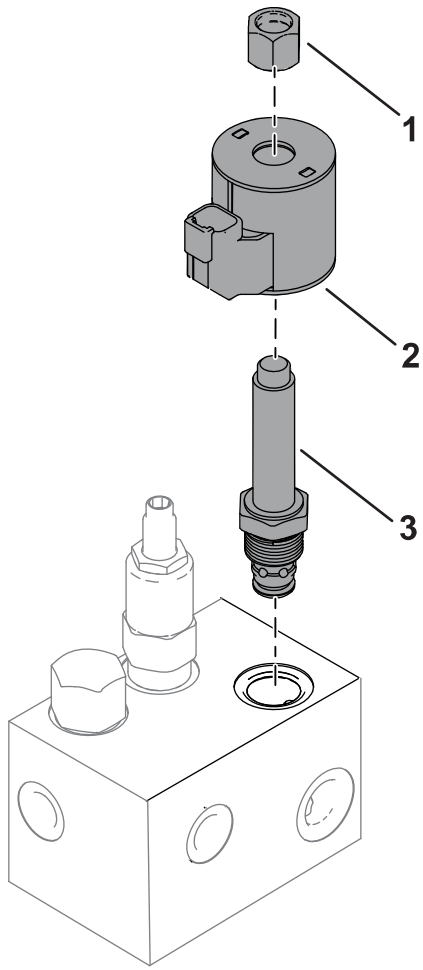

G517217

(1) Dado dell'elettrovalvola
(2) Elettrovalvola
(3) Cartuccia di sfiato della fresa

5. Installate la nuova valvola di sfiato nella porta SRV. Serrate a una coppia di **34 N·m**.
6. Montate l'elettrovalvola e il dado dell'elettrovalvola rimossi in precedenza. Serrate il dado dell'elettrovalvola a una coppia non superiore a **56 N·cm**. **Non serrate eccessivamente.**
7. Collegate il connettore Deutsch.
8. Montate la piastra del quadro di comando.
9. Montate la maniglia di controllo della trazione. Assicuratevi che la maniglia di controllo della trazione e la barra di riferimento siano orientate correttamente, con il lato più lungo rivolto verso l'operatore.

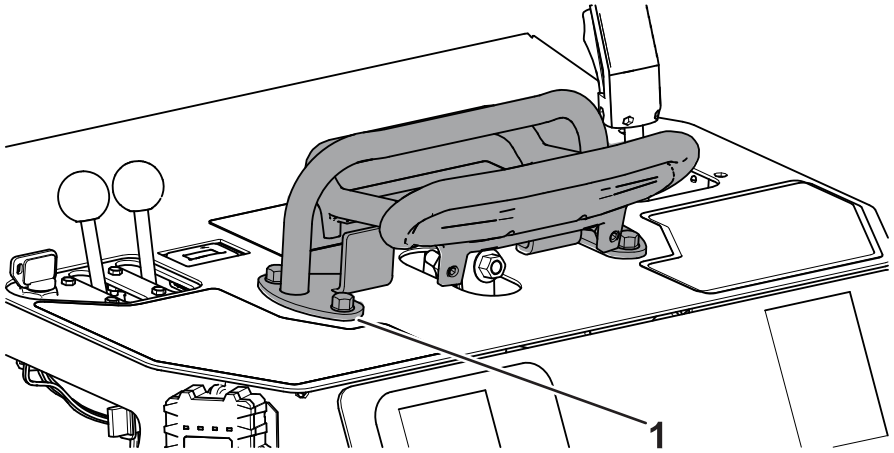

G517215

1 Barra di riferimento

Regolazione del collettore Intellisweep

1. Rimuovete la piastra di copertura.

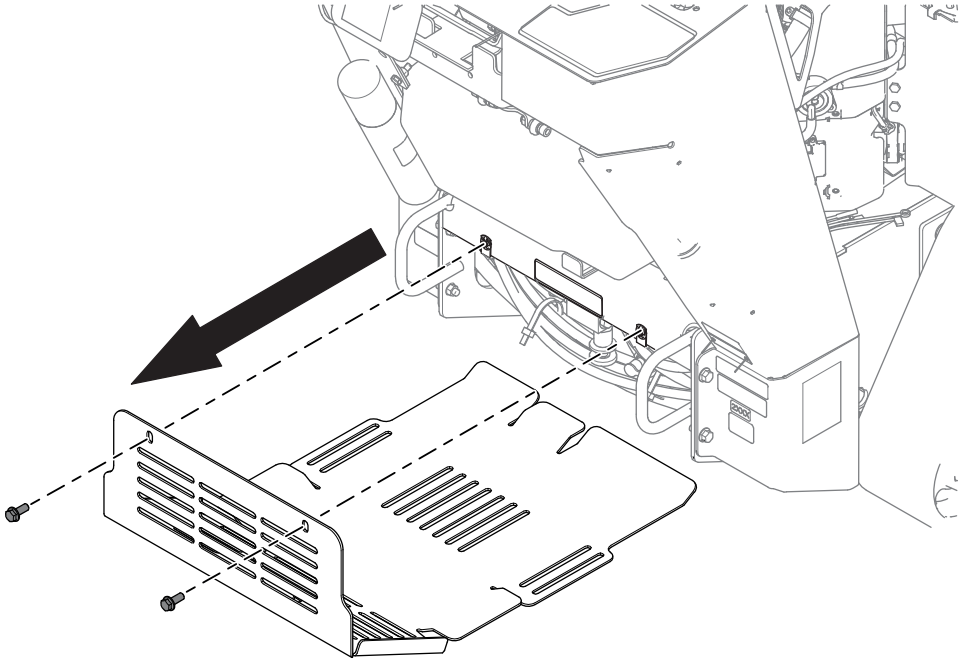

G516049

2. Individuate la manopola per la regolazione manuale e segnate il lato destro della manopola con un pennarello.

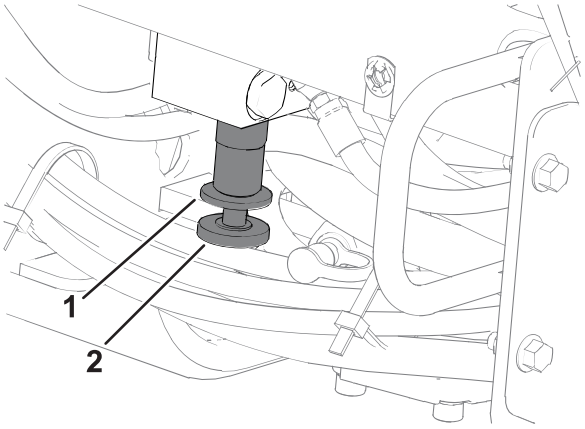

G517218

(1) Dado di bloccaggio della regolazione manuale

(2) Manopola della regolazione manuale

3. Allentate il dado di bloccaggio della regolazione manuale ruotando la valvola verso sinistra.
4. Ruotate la manopola della regolazione manuale verso sinistra di 2,5 giri completi. Al termine, il segno a pennarello deve trovarsi sul lato sinistro della manopola.
5. Serrate il dado di bloccaggio della regolazione manuale ruotandolo verso destra.
6. Montate la piastra di copertura.
7. Controllate il livello del fluido idraulico e assicuratevi che la testa della fresa ruoti correttamente e in avanti, fate riferimento al *Manuale dell'operatore*.

Note:

Note:


TORO®