モーターリリーフキット

STX-26 スタンプグラインダ

モデル番号 163–5271

取り付け手順書

マシンの準備を行う

1. 平らな場所に駐車する。
2. マシンを作動させる
3. ジャッキスタンドが下に収まるまでカッターヘッドを上げる。
4. ジャッキスタンドをカッターヘッドフレームの下に置き、フレームをジャッキスタンドの上に降ろす。
5. マシンをオフにする。全ての可動部品が停止し、マシンが冷えるまで待つ。
6. マシンからキーを取り外す。
7. バッテリーの接続を外す。
8. 油圧モーターの下にドリップパンを置く。

油圧モーターの交換

特に記載がない限り、全ての部品を保管しておくこと。

1. ホースの位置を示すために、油圧ホースにマークを付けおく。
2. 油圧ホースを外し、ホースを差し込む。こぼれた油は拭き取ること。

© 2024—The Toro® Company
8111 Lyndale Ave So
Bloomington, MN 55044

登録場所
www.Toro.com

Original Instructions (JA)
Printed in the USA
禁無断転載

3470-754 A

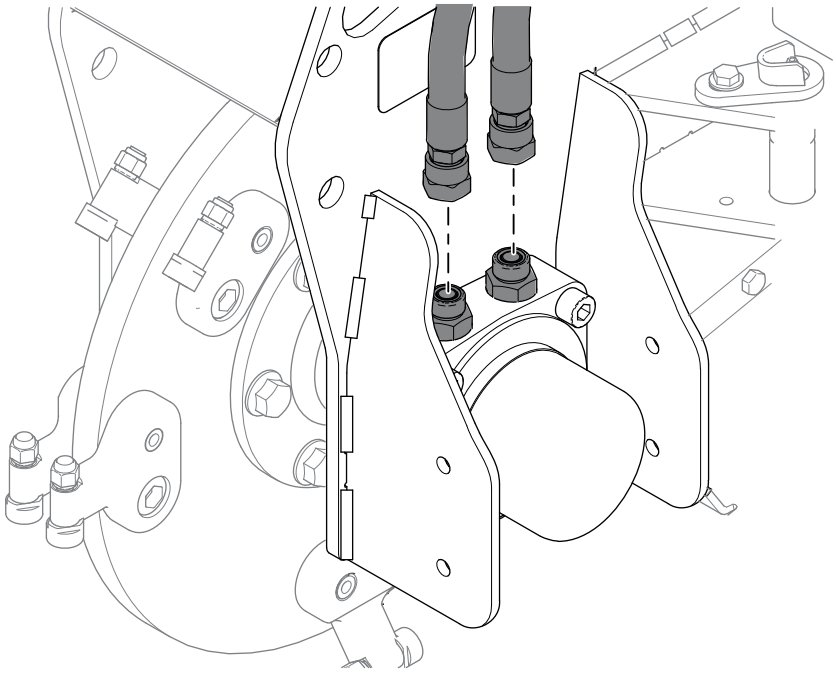

G516047

3. 油圧継手を取り外す。

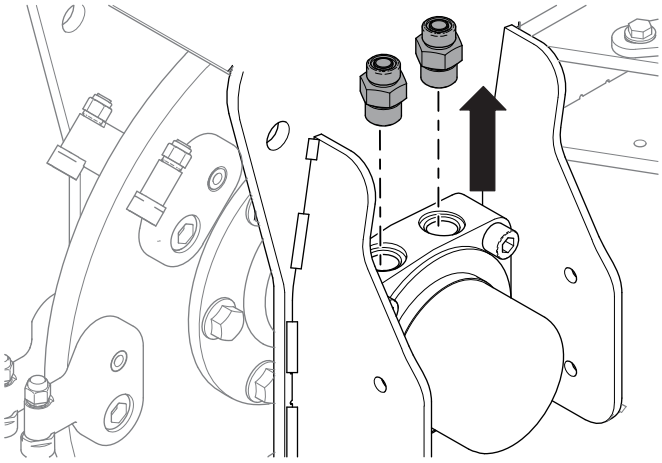

G516046

4. ドライブハブのナットとボルト6本ずつを緩める。まだ取り外さないこと。

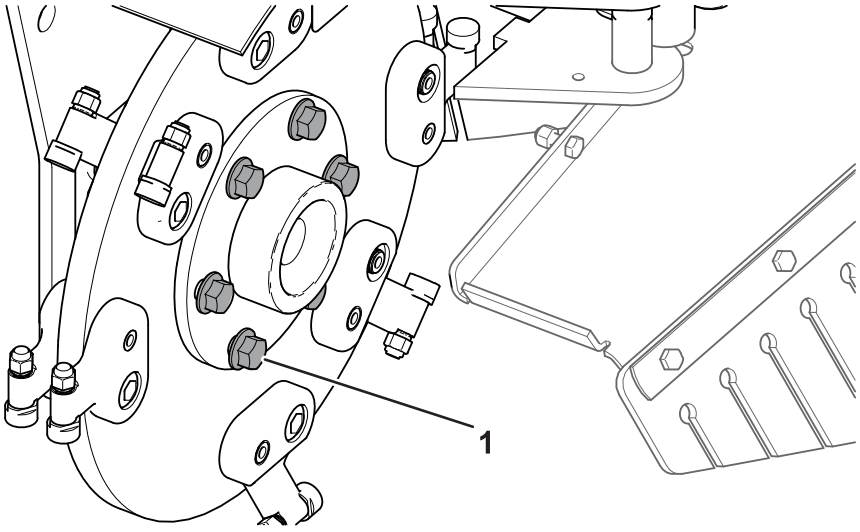

G517214

(1) ドライブハブボルト

5. ベアリングのナットとボルト4本ずつを外す。

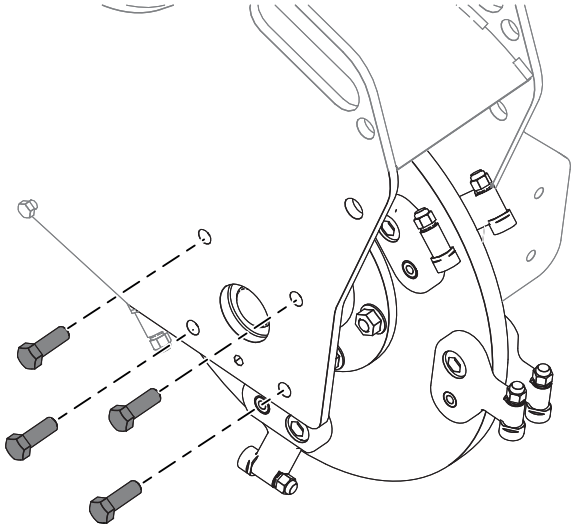

G516043

6. 油圧モータ取付ボルト4本を外す。

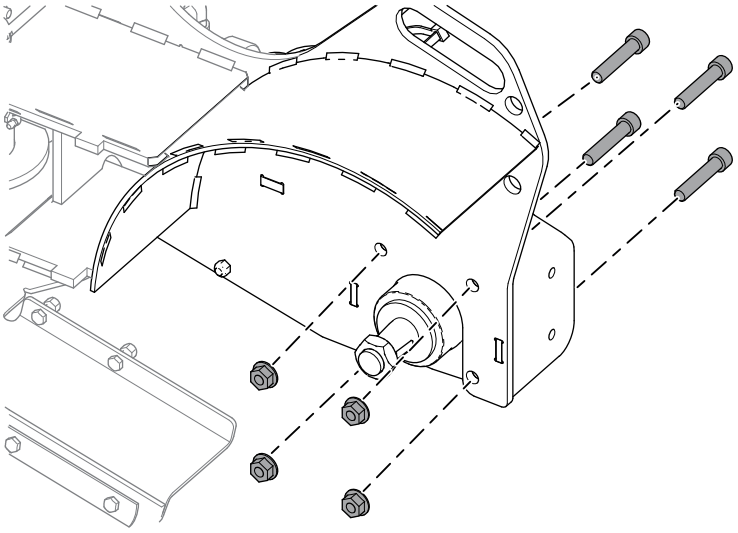

G516048

⚠ 警告 ⚠

筋肉の張りや腰の損傷を避けるため、重い物体を取り外したり交換したりするときは、持ち上げ補助具と適切な持ち上げ技術を使うこと。

---

7. ベアリング、ドライブハブ、カッターホイールをグラインダーフレームから取り外す。

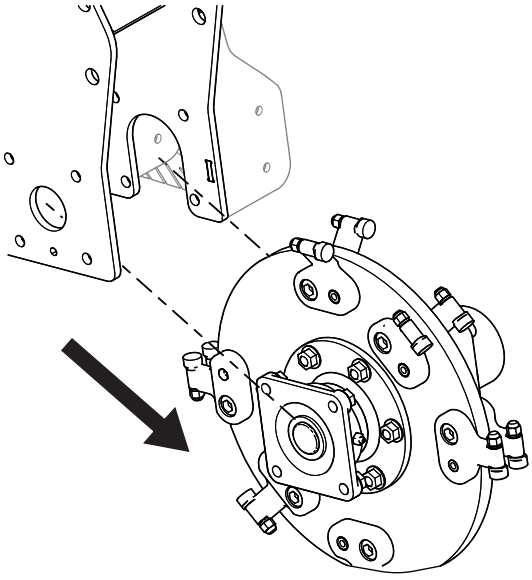

G516040

8. カッターヘッドのボルト・ナット6本ずつを外し、モーター側のハブとカッターホイールを切り離す。

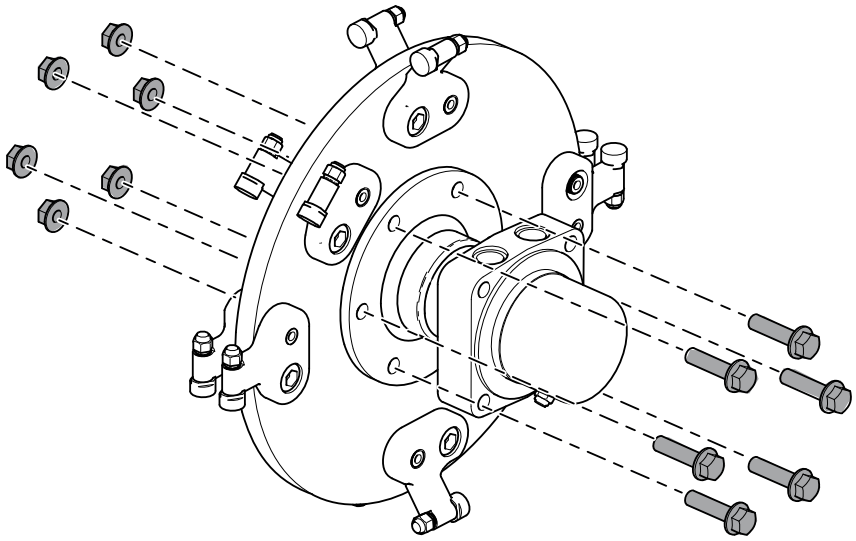

G516289

9. 万力を使ってモーターを固定し、カッターヘッドからナットを取り外す。

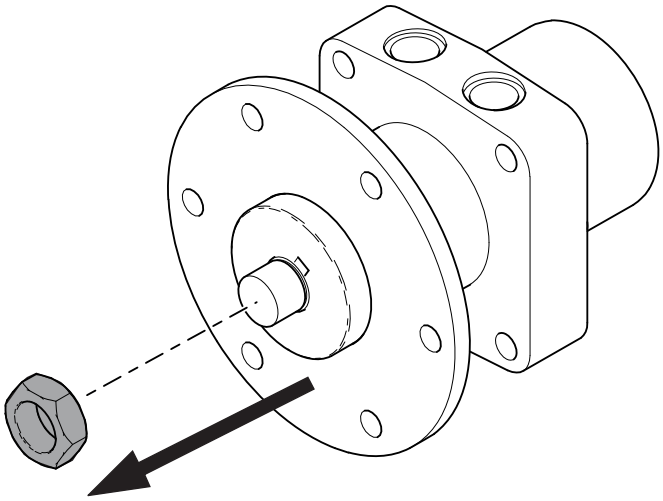

G516288

10. モーターからドライブハブを取り外し、モーターを廃棄する。

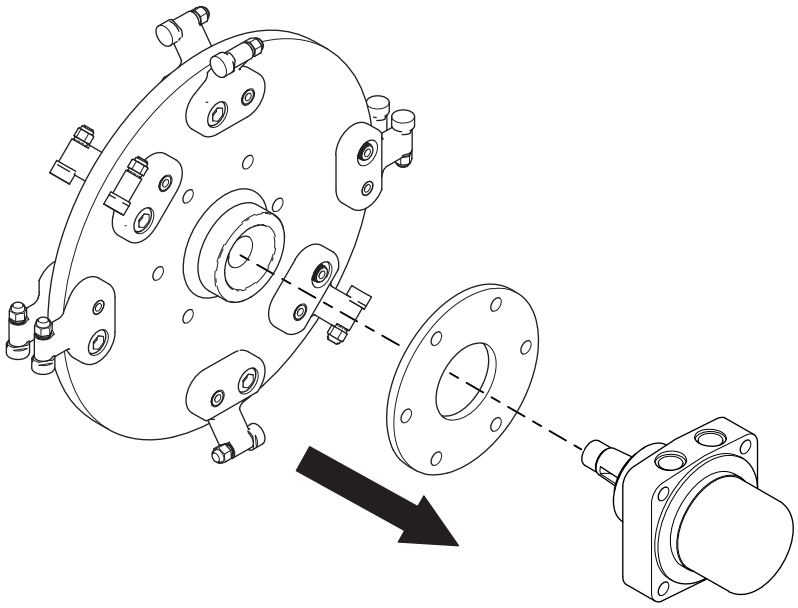

G516050

11. 万力を使ってモーターを固定し、ウッドラフキーを介して新しいモーターにドライブハブを取り付ける。

    注□ 新しいモーターにウッドラフキーがついていない場合は、以前のモーターのキーを使うことができる。

12. 新しいモーターとドライブハブにナットを取り付ける。**339□475 N·m (36.6□51.3kg·m)** のトルクで締め付ける。

13. 先に取り外した6個のナットとボルトを使って、ドライブハブ、カッターヘッド、ベアリング、モーターアセンブリを組み立てる。星形パターンで101 N·m (10.9kgm) のトルクで締め付ける。カッターヘッドのディンプルがベアリング側を向くようにする。

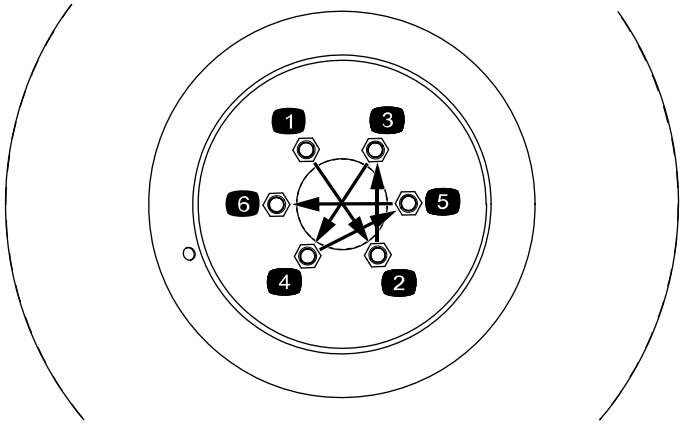

G516259

14. マシンにカッターアセンブリを取り付ける。モーター側を先に取り付ける。グリースフィッティングとモーターの2つの油圧ポートが上を向くようにする。油圧モーターナット4個を**142 N·m (15.3kgm)** のトルクで締める。

15. ベアリングのナットとボルト4本ずつを取り付ける。ナットを**101 N·m (10.9kgm)** のトルクで締める。

16. 油圧継手をモーターへ取り付ける継手を**136 N·m (14.7kgm)** のトルクで締める。

17. 油圧ホースからプラグを取り外し、ホースを油圧継手に取り付ける。バックアップレンチを使ってホースのねじれを抑える。ホーズを **54 -60 N·m (5.83-6.48kgm)**のトルクで締め付ける。

カッティングリリーフバルブの交換

特に記載がない限り、全ての部品を保管しておくこと。

1. トラクションコントロールとリファレンスハンドルを取り外す。

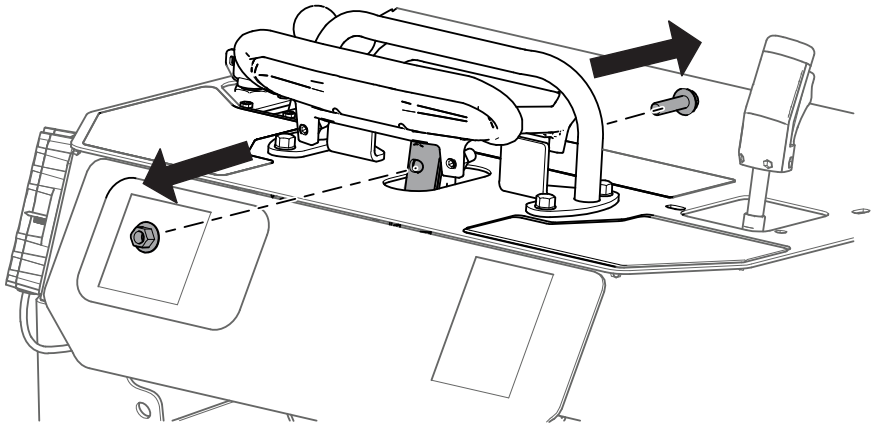

G516286

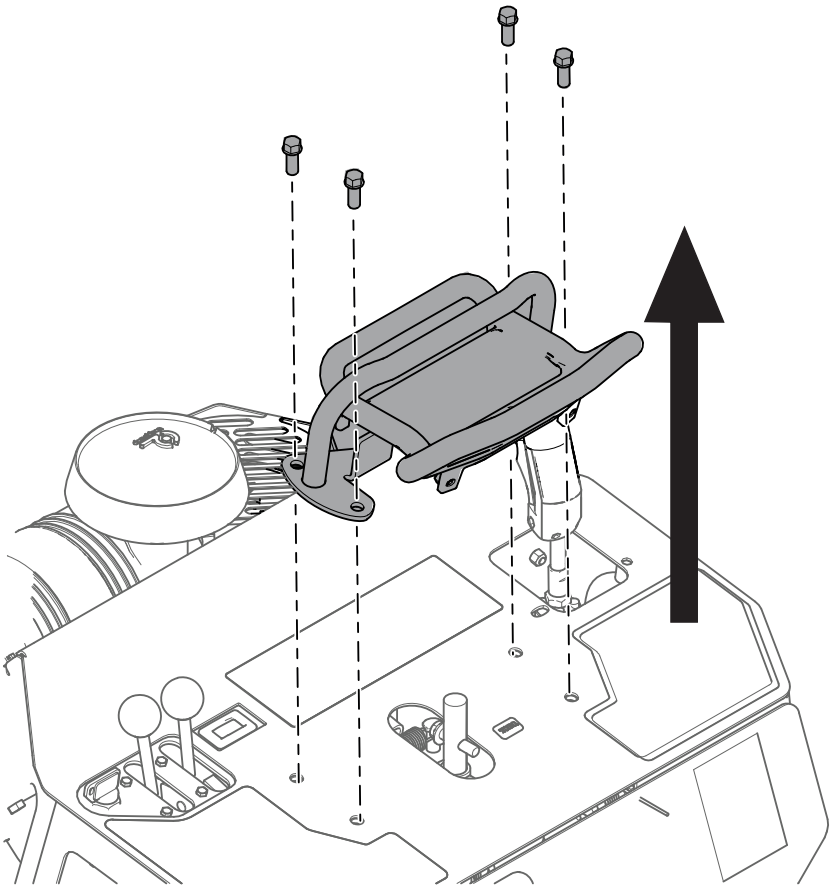

G516290

2. コントロールパネルプレートを取り外し、切断リリーフバルブ (SRV) を見つける。

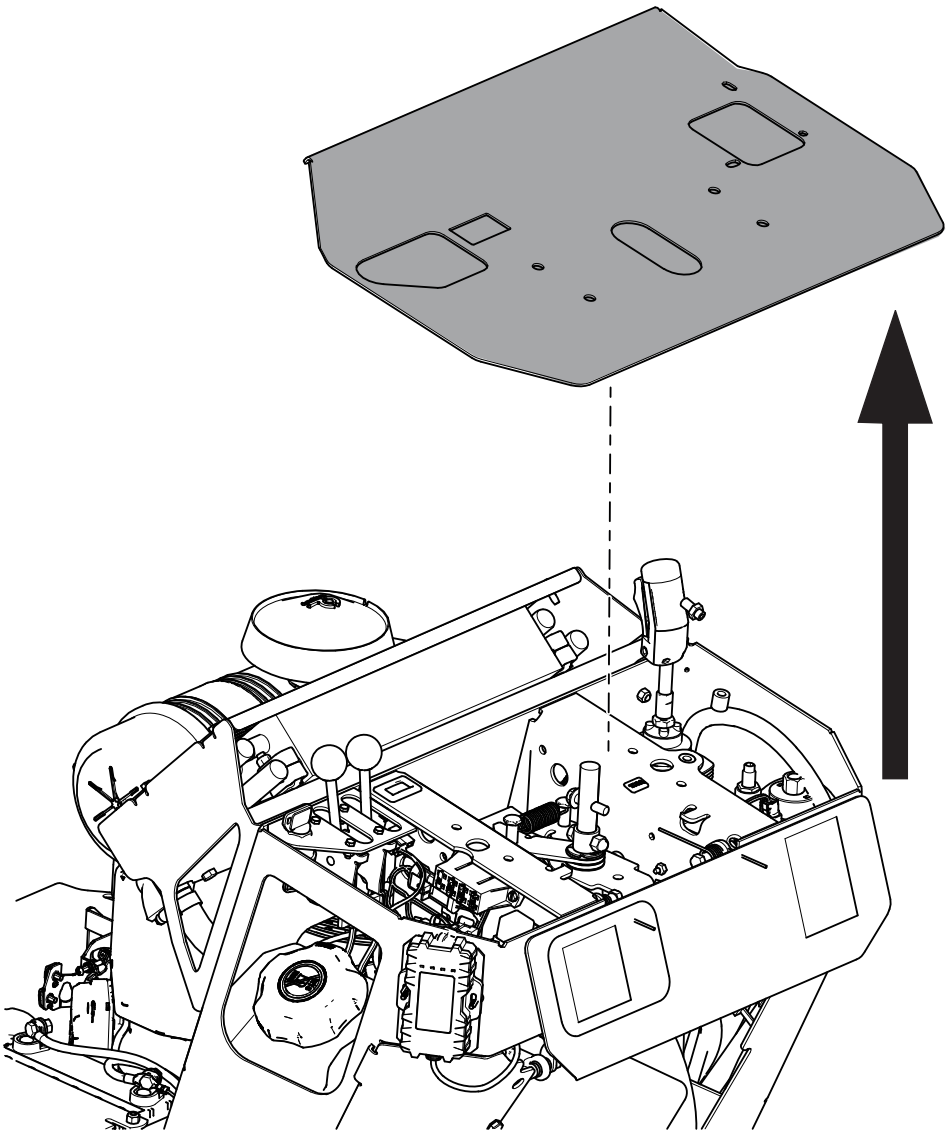

G516287

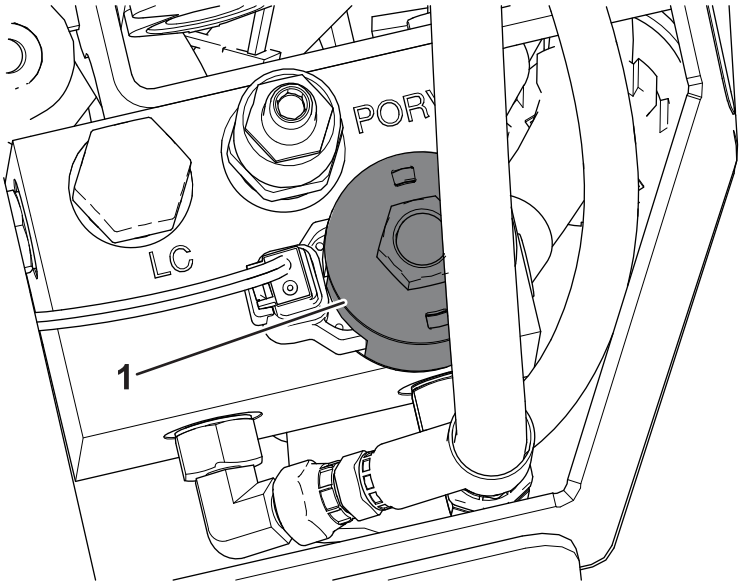

G517216

(1) カッティングリリーフバルブ□SRV□

3. ドイツ式コネクタを外す。

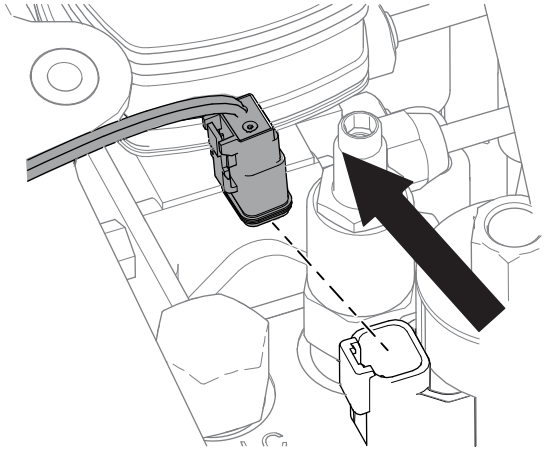

G516045

4. コイルナット、ソレノイドコイル、既存のリリーフカートリッジを取り外す。リリーフカートリッジを廃棄する。

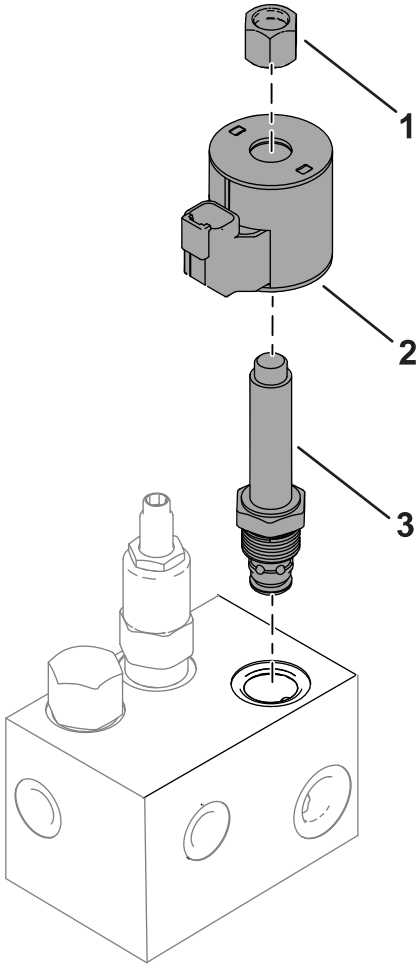

G517217

1. コイルナット
2. ソレノイドコイル
3. カットリリーフカートリッジ

5. 新しいリリーフバルブをSRVポートに取り付ける。 **34 Nm (3.67kgm):**のトルクで締め付ける
6. 先に取り外したソレノイドコイルとコイルナットを取り付ける。コイル ナットのトルクは**56 N·cm (6.05kgm)** を超えないようにすること。**締め付け**すぎないようしてください。
7. ドイツ式コネクタを接続する。
8. コントロールパネルプレートを取り付ける。
9. トラクションコントロールハンドルを取り付ける。ハンドルと基準バーが正しい向きになっていて、長辺がオペレーター側に向いているようにする。

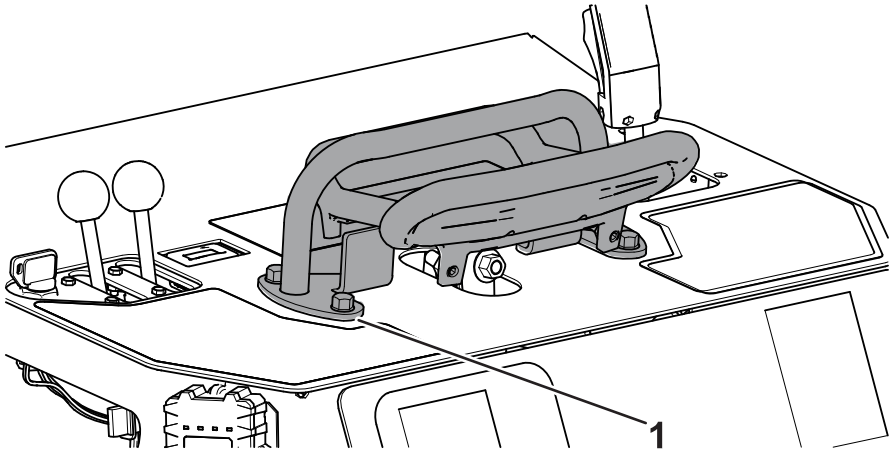

G517215

1 基準バー

インテリスイープマニホールドの調整

1. カバープレートを取り外す。

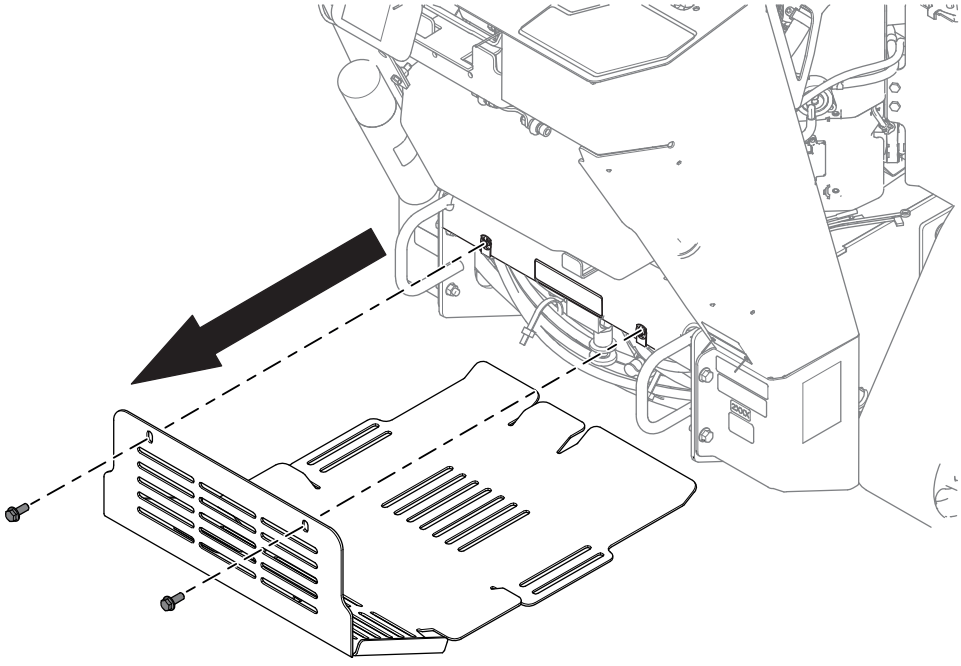

G516049

2. 手動調整ノブを見つけて、ノブの右側にペイントペンで印を付ける。

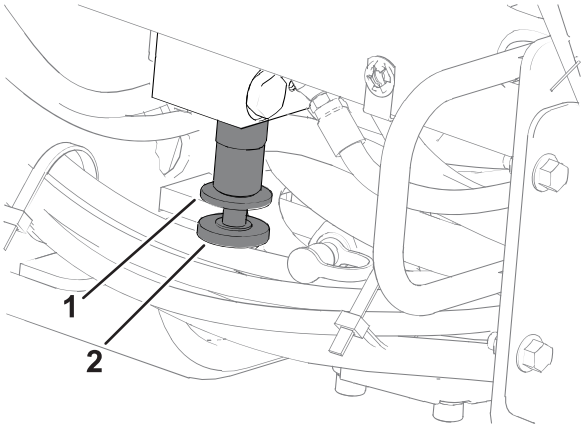

G517218

① 手動調整ロックナット　② 手動調整ノブ

3. バルブを左に回して手動調整ロックナットを緩める。
4. 手動調整ノブを左に2.5回転させる。完了するとノブの左側にペンキの跡がついているはず。
5. バルブを右に回して手動調整ロックナットを締め付ける。
6. カバープレートを取り付ける。
7. 作動油レベルをチェックし、カッティングヘッドが適切に正方向に回転するようにする。取扱説明書を参照方。

メモ□

メモ□


TORO®