Motorontlastingsset

STX-26 stronkenfrees

Modelnr. 163–5271

Montage-instructies

De machine voorbereiden

1. Parkeer de machine op een horizontaal oppervlak.
2. Schakel de machine in.
3. Breng de snijkop omhoog tot er een kriksteun onder past.
4. Plaats een kriksteun onder het frame van de snijkop en laat het frame zakken op de kriksteun.
5. Zet de machine uit. Wacht tot alle bewegende onderdelen tot stilstand zijn gekomen en de machine is afgekoeld.
6. Verwijder het sleuteltje van de machine.
7. Koppel de accu af.
8. Plaats een opvangbak onder de hydraulische motor.

De hydraulische motor vervangen

Bewaar alle onderdelen tenzij anders aangegeven.

1. Markeer de hydraulische slangen om de positie van de slangen aan te geven.
2. Koppel de hydraulische slangen los en plaats er een plug op. Neem gemorste vloeistof op.

© 2024—The Toro® Company
8111 Lyndale Ave So
Bloomington, MN 55044

Registereren op
www.Toro.com

Original Instructions (NL)
Gedrukt in de VS
Alle rechten voorbehouden

*3470-755*A

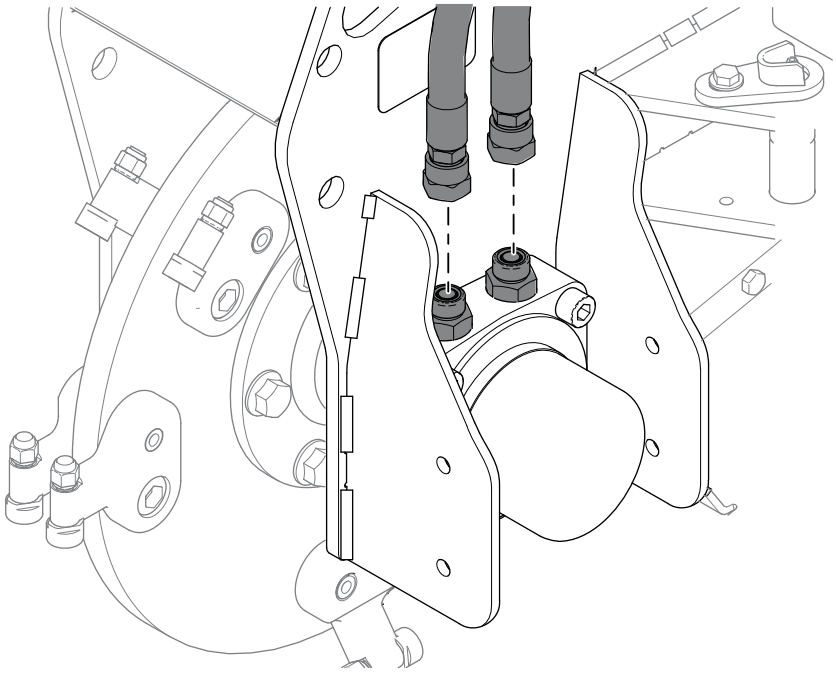

G516047

3. Verwijder de hydraulische fittings.

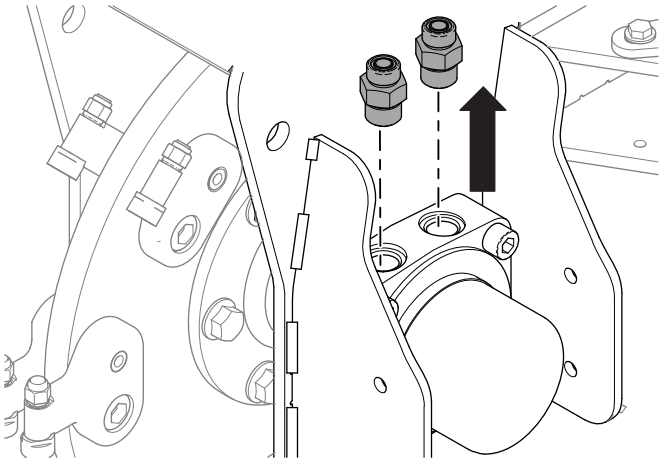

G516046

4. Maak de 6 moeren en bouten van de aandrijfspil los. Verwijder ze nog niet.

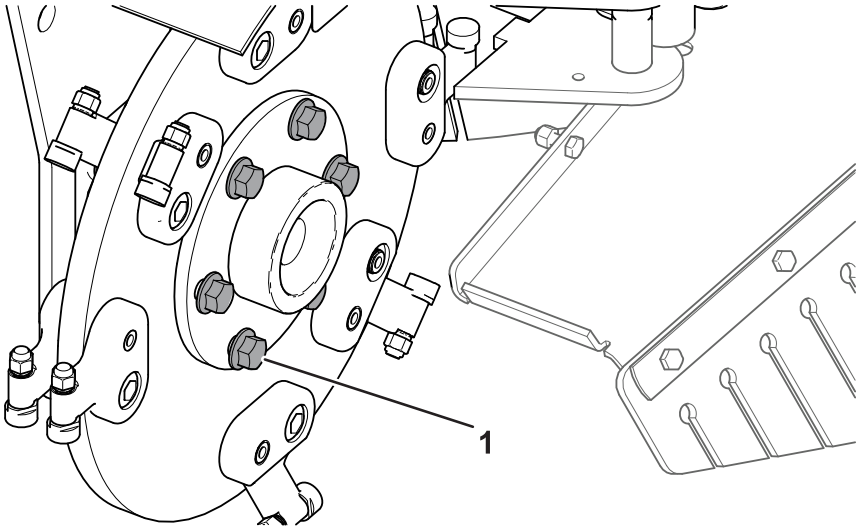

G517214

(1) Bout van aandrijfspil

5. Verwijder de 4 lagermoeren en -bouten.

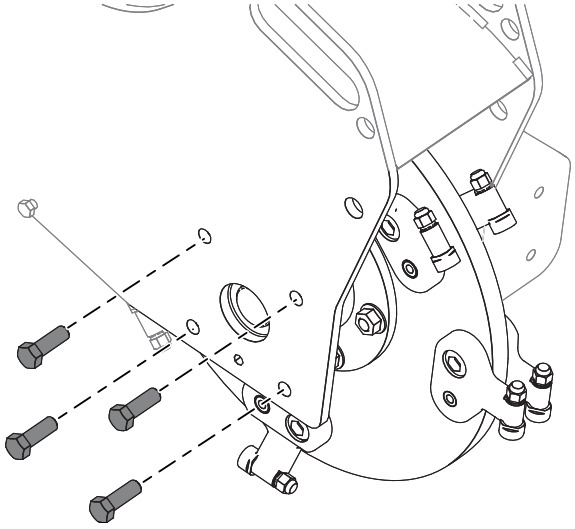

G516043

6. Verwijder de 4 montagebouten van de hydraulische motor.

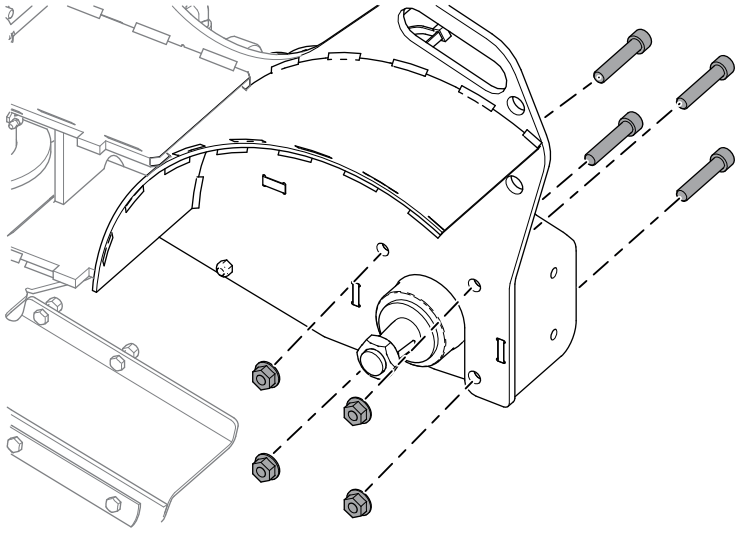

G516048

⚠ WAARSCHUWING ⚠

Zwaar voorwerp, gebruik tilhulpmiddelen en de juiste tiltechnieken bij het verwijderen of vervangen van zware voorwerpen om overbelasting van de spieren of rugletsel te voorkomen.

---

7. Verwijder het lager, de aandrijfspil en het freeswiel van het frame van de stronkenfrees.

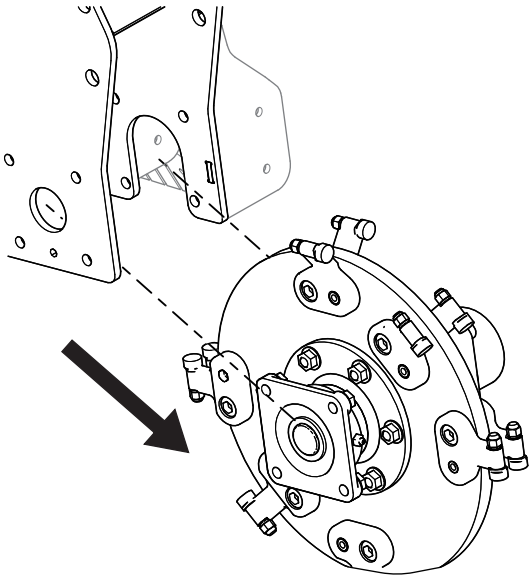

G516040

8. Verwijder de 6 bouten en moeren van de snijkop en scheid de spil van het freeswiel aan de kant van de motor.

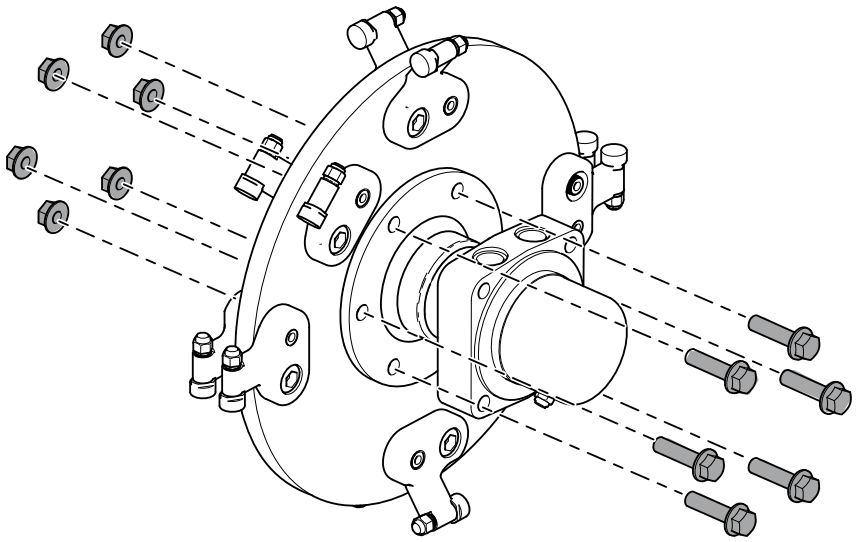

G516289

9. Bevestig de motor met een bankschroef en verwijder de moer van de snijkop.

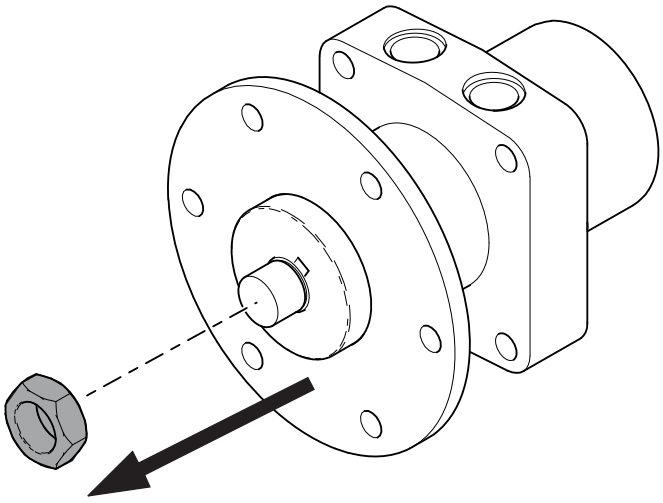

G516288

10. Verwijder de aandrijfspil van de motor en gooi de motor weg.

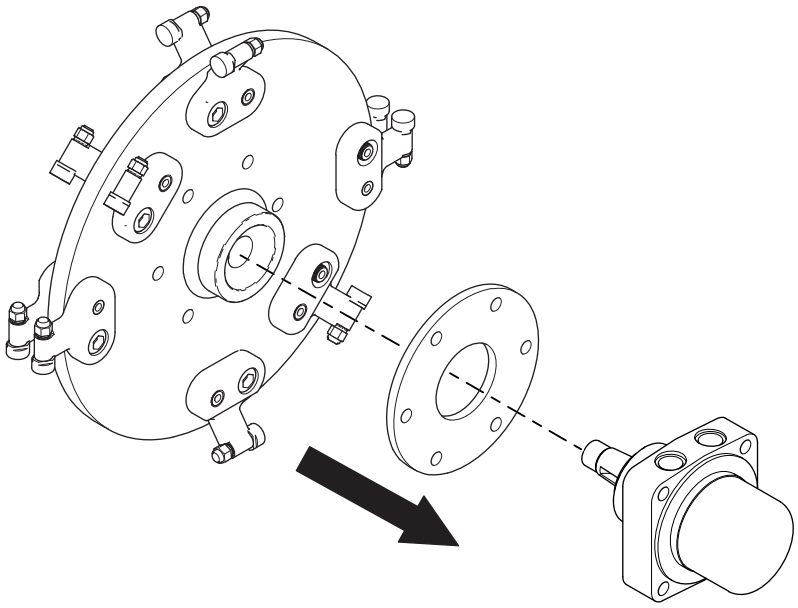

G516050

11. Bevestig de motor met een bankschroef en monteer de aandrijfspil op de nieuwe motor over de schijfspie.

    Opmerking: Als de nieuwe motor geen schijfspie heeft, kan de vorige motorspie worden gebruikt.

12. Monteer de moer op de nieuwe motor en aandrijfspil. Draai vast met een torsie van **339 tot 475 N·m**.

13. Monteer de aandrijfspil, de snijkop, het lager en de motoreenheid met de 3 eerder verwijderde moeren en bouten. Draai vast in een stervormig patroon met een torsie van **101 N·m**. Zorg ervoor dat de kuiltjes in de snijkop naar de lagerzijde gericht zijn.

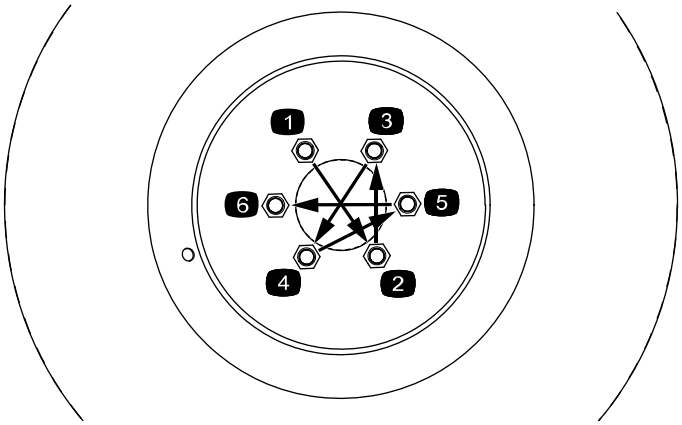

G516259

14. Monteer de freeseenheid op de machine. Monteer de motorzijde eerst. Zorg ervoor dat de smeernippel en de 2 hydraulische poorten op de motor naar boven gericht zijn. Draai de 4 moeren van de hydraulische motor aan tot **142 N·m**.

15. Monteer de 4 lagermoeren en -bouten. Draai de moeren vast met een torsie van **101 N·m**.

16. Monteer de hydraulische fittings in de motor. Draai de fittings vast met een torsie van **136 N·m**.

17. Verwijder de pluggen van de hydraulische slangen en monteer de slangen op de hydraulische fittings. Gebruik een contrasleutel om het verdraaien van de slangen te beperken. Draai de slangen vast met een torsie van **54 tot 60 N·m**.

De ontlastklep van de frees vervangen

Bewaar alle onderdelen tenzij anders aangegeven.

1. Verwijder de tractiebediening en referentiehandgreep.

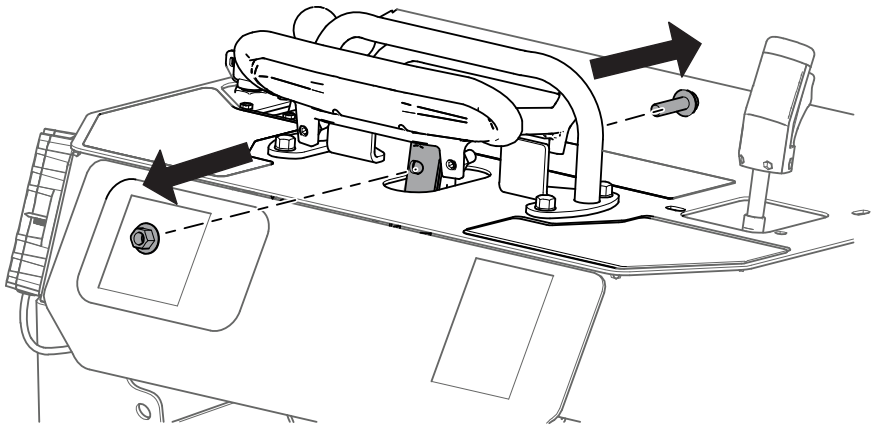

G516286

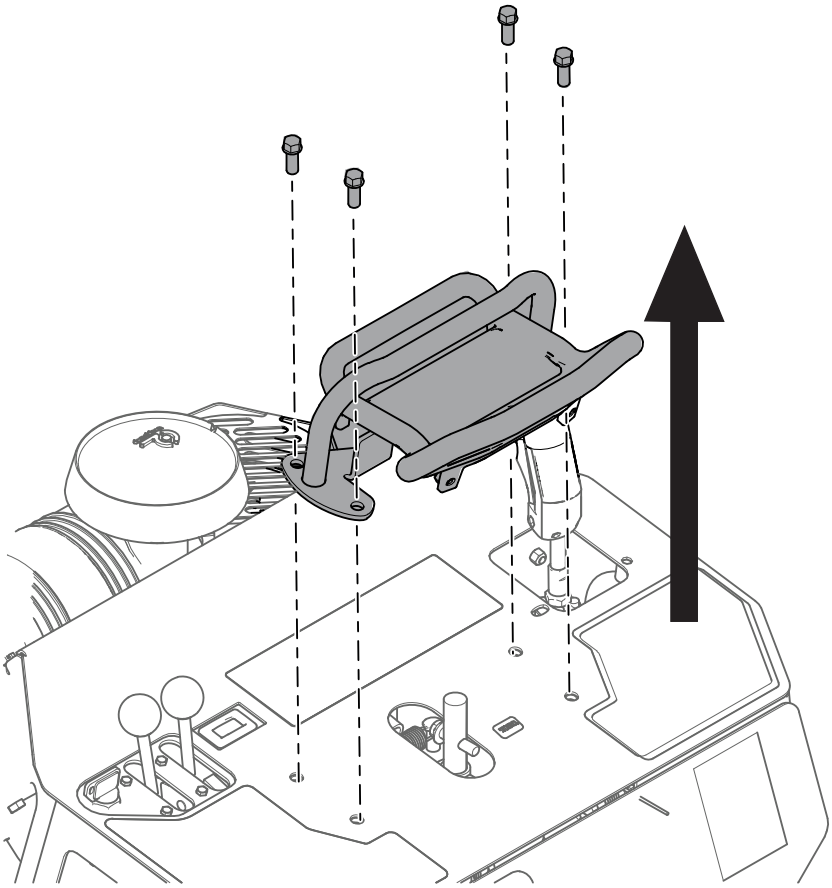

G516290

2. Verwijder de plaat van het bedieningspaneel en zoek de ontlastklep van de frees (SRV).

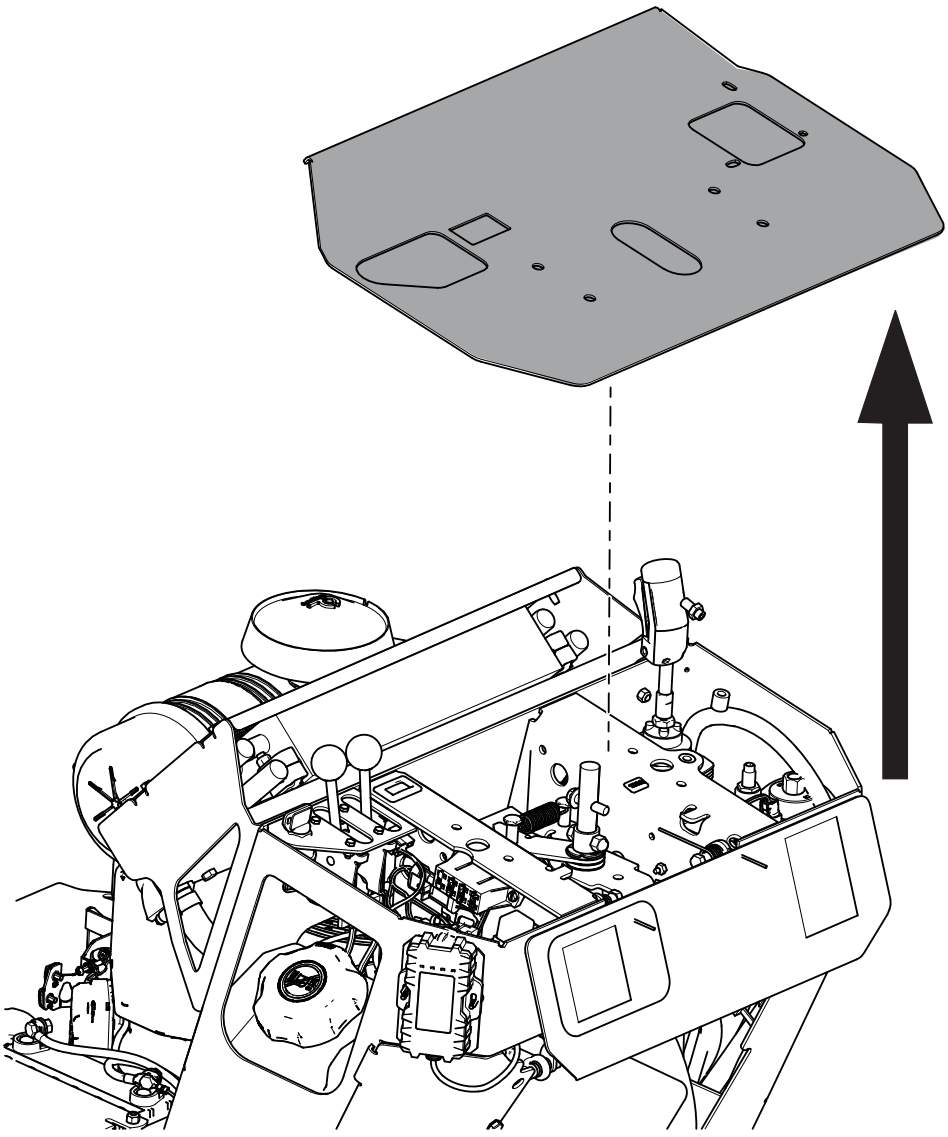

G516287

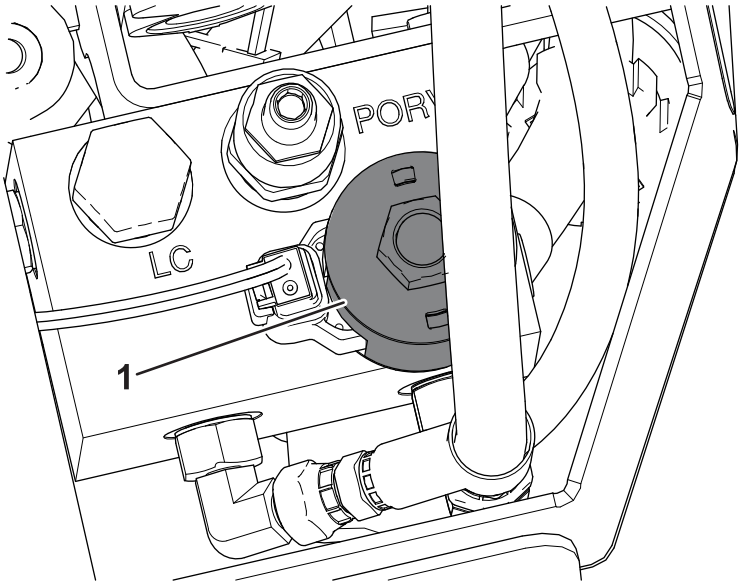

G517216

(1) Ontlastklep van frees (SRV)

3. Maak de Deutsch connector los.

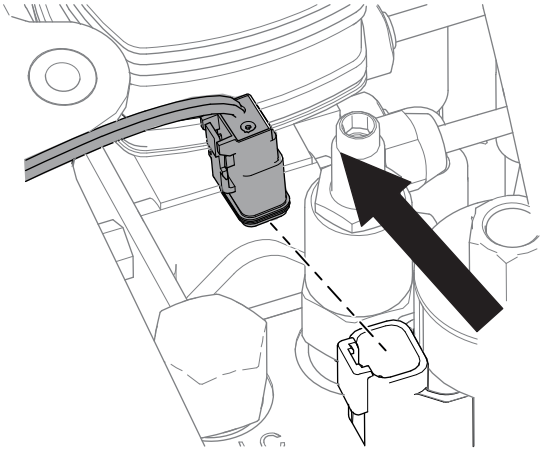

G516045

4. Verwijder de moer van de spoel, de spoel van de magneetklep en het bestaande ontlastingselement. Gooi het ontlastingselement weg.

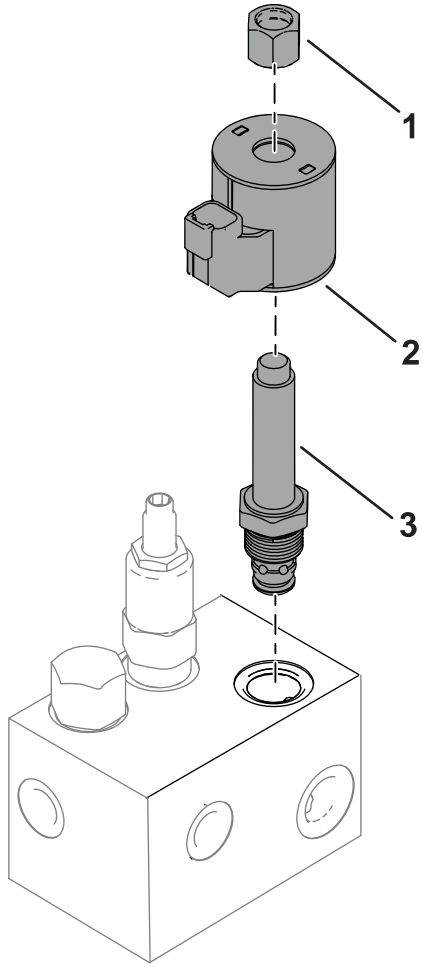

G517217

1. Moer van spoel
2. Spoel van magneetklep
3. Ontlastingselement van frees

5. Monteer de nieuwe ontlastklep in de SRV-poort. Draai vast tot **34 N·m**.
6. Monteer de eerder verwijderde spoel van de magneetklep en de moer van de spoel. Draai de moer van de spoel vast tot niet meer dan **56 N·cm**. **Niet te vast zetten.**
7. Sluit de Deutsch connector aan.
8. Monteer de plaat van het bedieningspaneel.
9. Monteer de handgreep van de tractiebediening. Zorg ervoor dat de handgreep en referentiebalk in de juiste stand staan, met de langere zijde naar de bestuurder gericht.

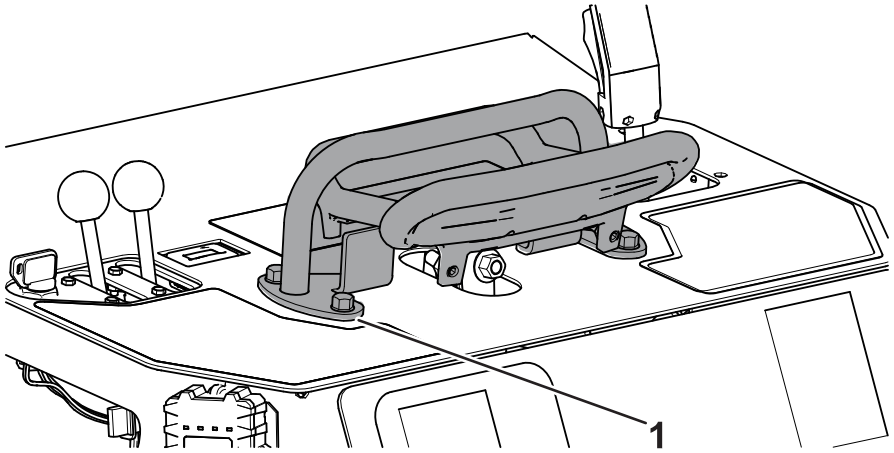

G517215

1 Referentiebalk

Het Intellisweep verdeelstuk afstellen

1. Verwijder de afdekplaat.

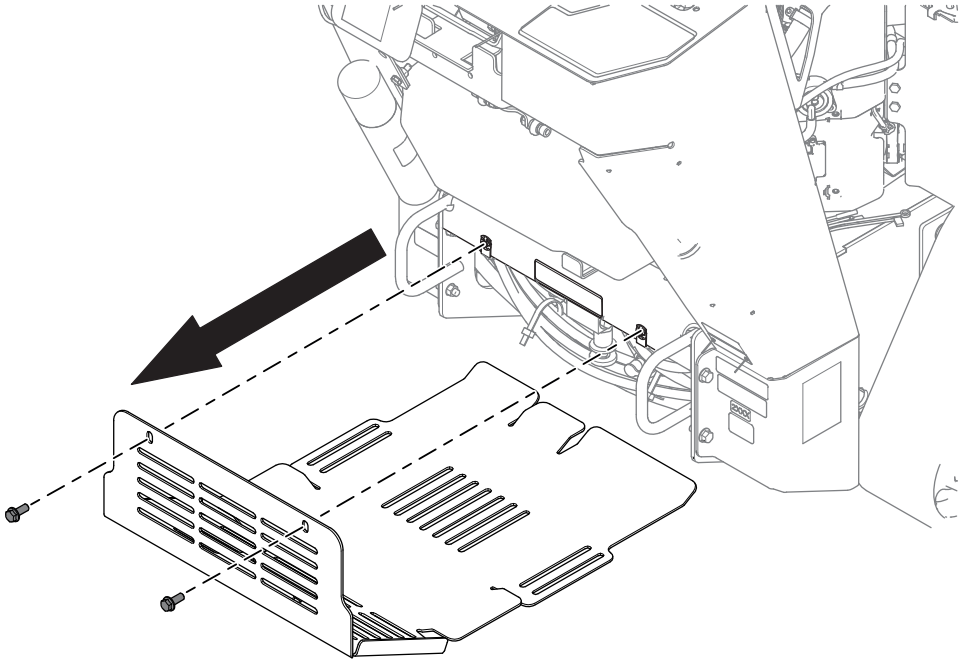

G516049

2. Zoek de knop voor handmatige afstelling en markeer de rechterzijde van de knop met een viltstift.

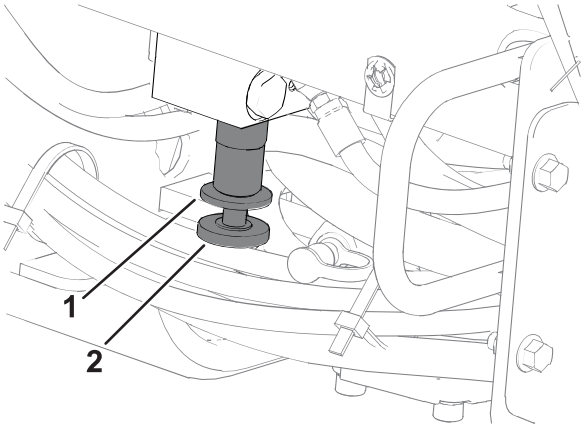

G517218

(1) Borgmoer knop voor handmatige afstelling

(2) Knop voor handmatige afstelling

3. Maak de borgmoer van de knop voor handmatige afstelling los door de klep naar links te draaien.
4. Draai de knop voor handmatige afstelling 2,5 volledige rotaties naar links. De viltstiftmarkering moet zich aan de linkerkant van de knop bevinden wanneer u klaar bent.
5. Maak de borgmoer van de knop voor handmatige afstelling vast door deze naar rechts te draaien.
6. Monteer de afdekplaat.
7. Controleer het peil van de hydraulische vloeistof en zorg ervoor dat de snijkop goed en in de voorwaartse richting draait, raadpleeg uw *Gebruikershandleiding*.

Opmerkingen:

Opmerkingen:


TORO®