Motoravlastningssett

STX-26-stumpsliper

Modellnr. 163–5271

Monteringsinstruksjoner

Klargjøre maskinen

1. Parker maskinen på et jevnt underlag.
2. Slå på maskinen
3. Hev skjærehodet til et jekkstøtte får plass under.
4. Plasser en jekkstøtte under skjærehoderammen, og senk rammen ned på jekkstøtten.
5. Slå av maskinen. Vent til alle bevegelige deler har stoppet og maskinen er kjølt ned.
6. Ta nøkkelen ut av maskinen.
7. Koble fra batteriet.
8. Plasser et dryppefat under hydraulikkmotoren.

Bytte ut hydraulikkmotoren

Ta vare på alle delene med mindre annet er notert.

1. Merk hydraulikkslangene for å indikere slangeposisjonen.
2. Koble fra hydraulikkslangene og plugg igjen slangene. Tørk opp olje som eventuelt ble sølt.

© 2024—The Toro® Company
8111 Lyndale Ave So
Bloomington, MN 55044

Registrer ditt produkt på
www.Toro.com

Original Instructions (NO)
Trykt i USA
Alle rettigheter forbeholdt

3470-756 A

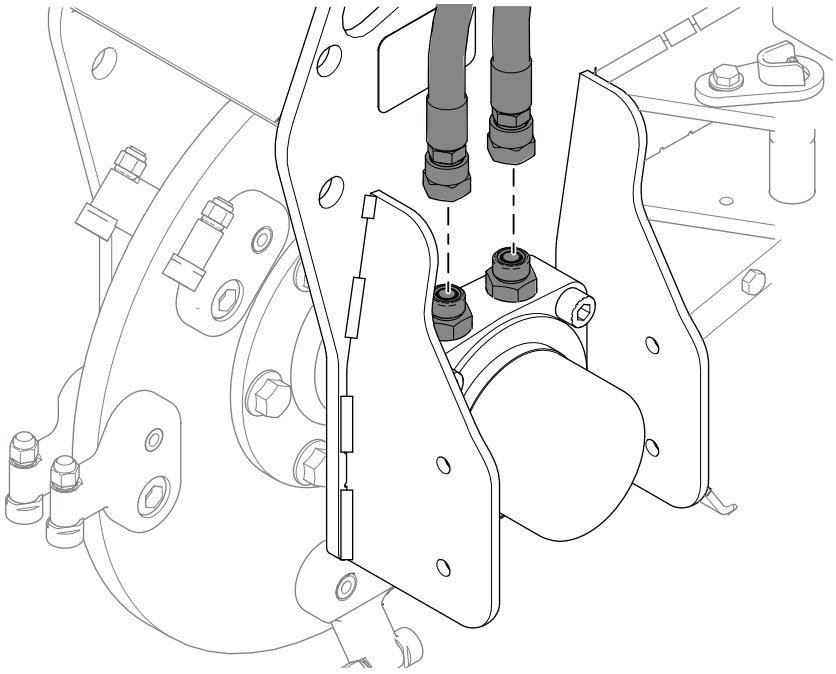

G516047

3. Fjern de hydrauliske koblingene.

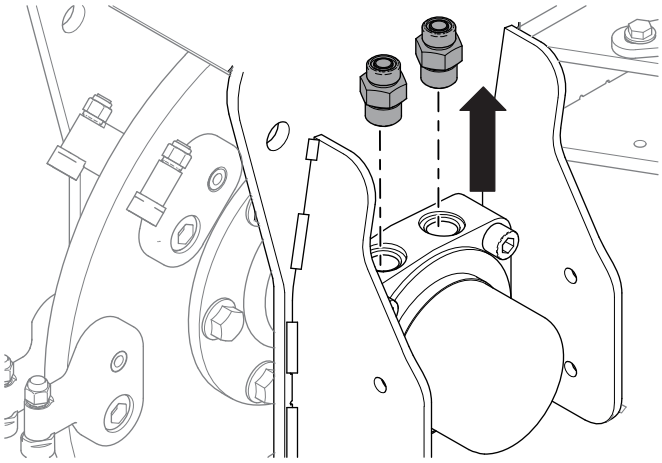

G516046

4. Løsne de seks hjulnavmutterne og -boltene. Ikke fjern dem ennå.

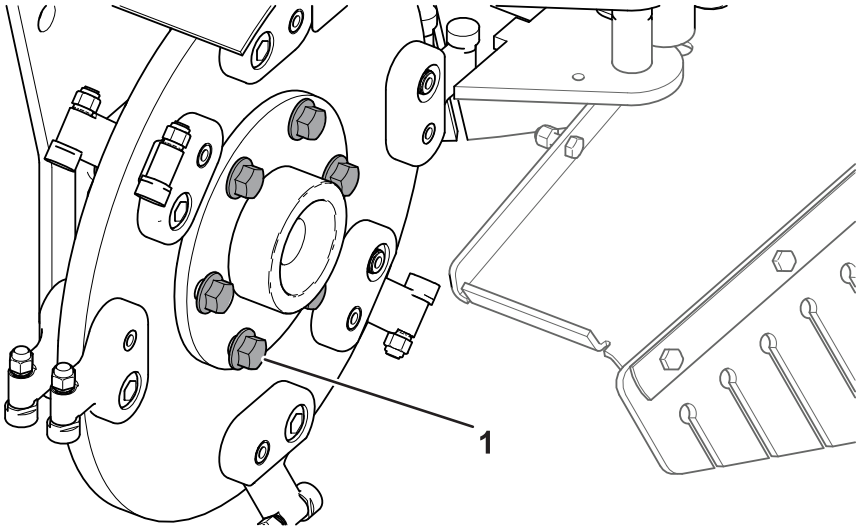

G517214

(1) Hjulnavbolt

5. Fjern de fire lagerhusmutterne og -boltene.

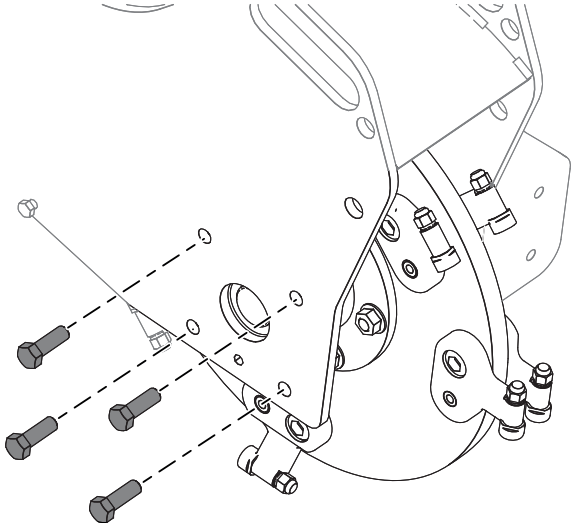

G516043

6. Fjern de fire monteringsboltene for hydraulikkmotoren.

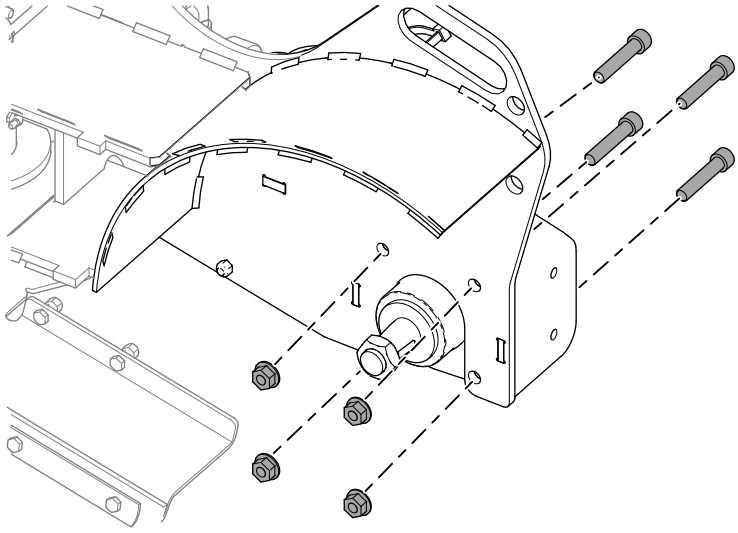

G516048

⚠ ADVARSEL ⚠

Tung gjenstand. Bruk løftehjelpemidler og egnede løfteteknikker for å unngå muskelbelastning eller ryggskade under fjerning eller montering av tunge gjenstander.

---

7. Fjern lagerhuset, hjulnavet og skjærehjulet fra sliperrammen.

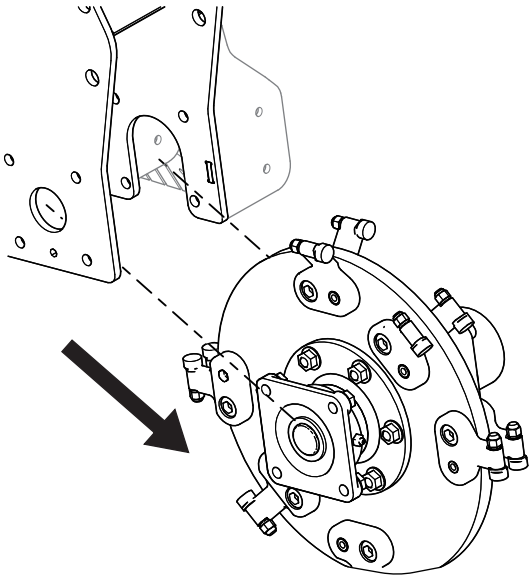

G516040

8. Fjern de seks boltene og mutterne fra skjærehodet og skill navet fra skjærehjulet på motorsiden.

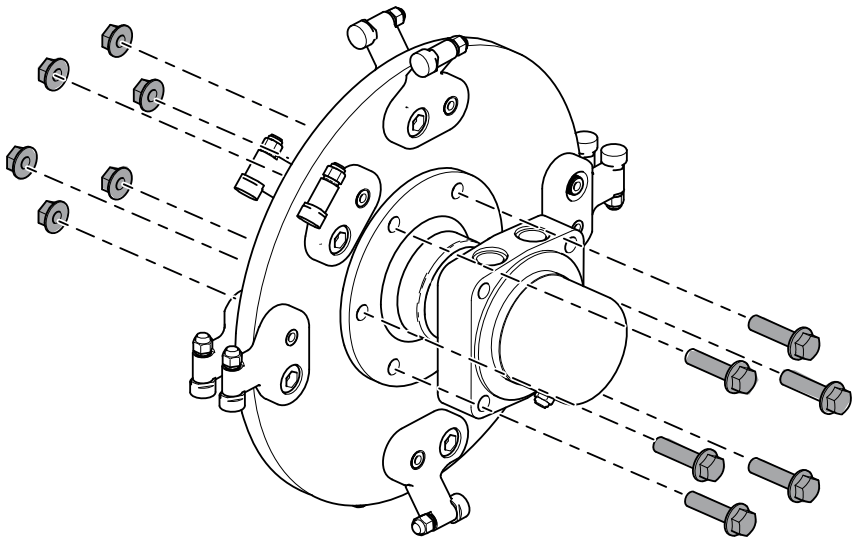

G516289

9. Bruk en skrustikke til å feste motoren, og fjern mutteren fra skjærehodet.

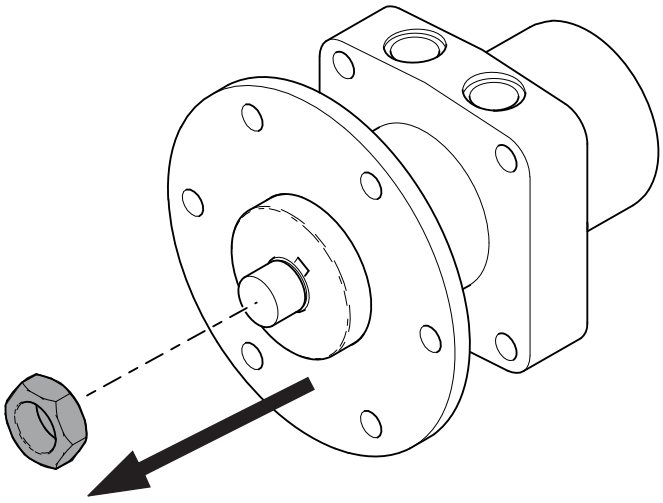

G516288

10. Fjern hjulnavet fra motoren og kast motoren.

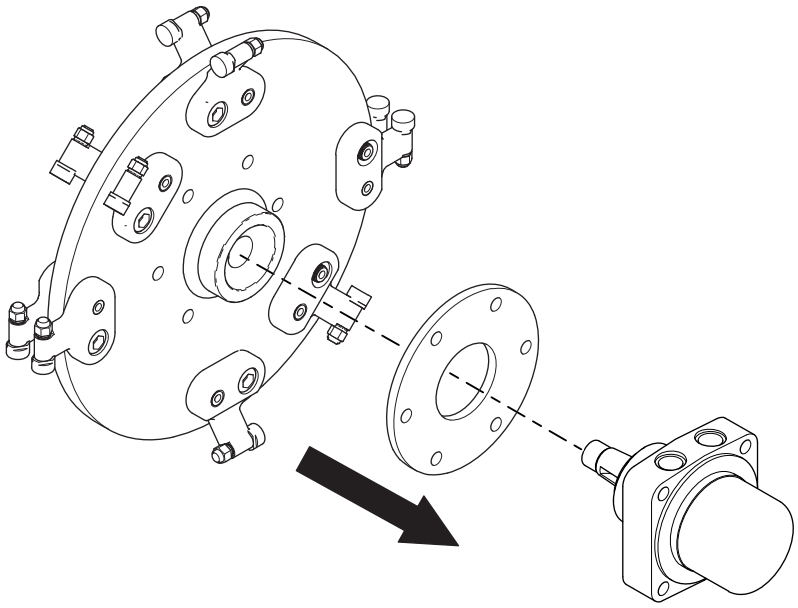

G516050

11. Bruk en skrustikke til å feste motoren, og monter hjulnavet på den nye motoren over skivekilen.

    Merk: Hvis den nye motoren ikke har en skivekil, kan den forrige motorkilen brukes.

12. Monter mutteren på den nye motoren og hjulnavet. Trekk til med et moment på **339–475 Nm**.

13. Monter hjulnavet, skjærehodet, lageret og motorenheten med de seks tidligere fjernede mutterne og boltene. Trekk til med et moment på **101 Nm i** i et stjernemønster. Påse at fordypningene i skjærehodet vender mot lagersiden.

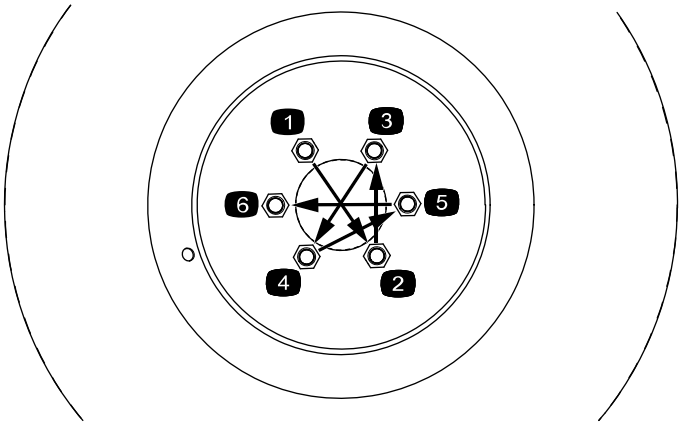

G516259

14. Monter skjæreenheten på maskinen. Monter motorsiden først. Påse at smørenippelen og de to hydraulikkportene på motoren vender opp. Trekk til de fire mutterne for den hydrauliske motoren med et moment på **142 Nm**.

15. Monter de fire lagerhusmutterne og -boltene. Trekk til boltene med et moment på **101 Nm**.

16. Monter de hydrauliske koblingene på motoren. Trekk til koblingene med et moment på **136 Nm**.

17. Fjern pluggene fra hydraulikkslangene, og monter slangene på de hydrauliske koblingene. Bruk en ekstra nøkkel for å hindre at slangen vrir seg. Trekk til slangene med et moment på **54–60 Nm**.

Skifte ut avlastningsventilen for klipper

Ta vare på alle delene med mindre annet er notert.

1. Fjern trekkontroll- og referansehåndtaket.

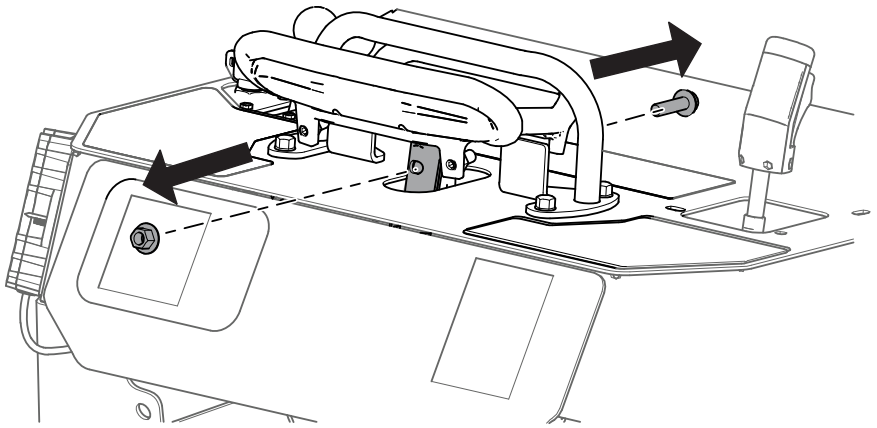

G516286

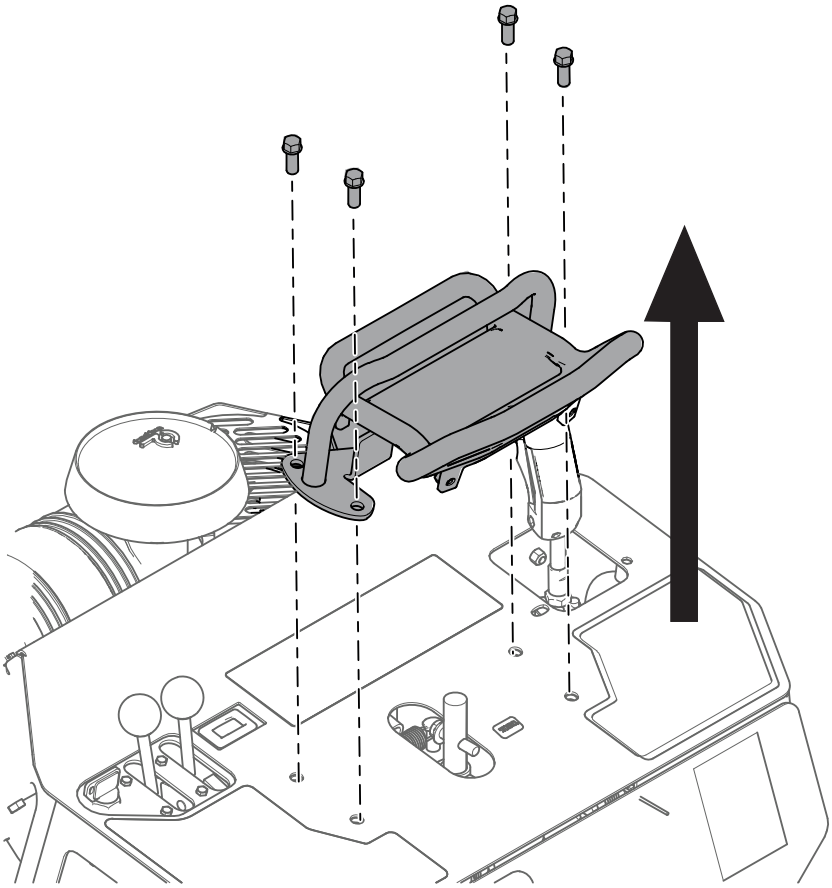

G516290

2. Fjern kontrollpanelplaten og finn avlastningsventilen for klipper (SRV).

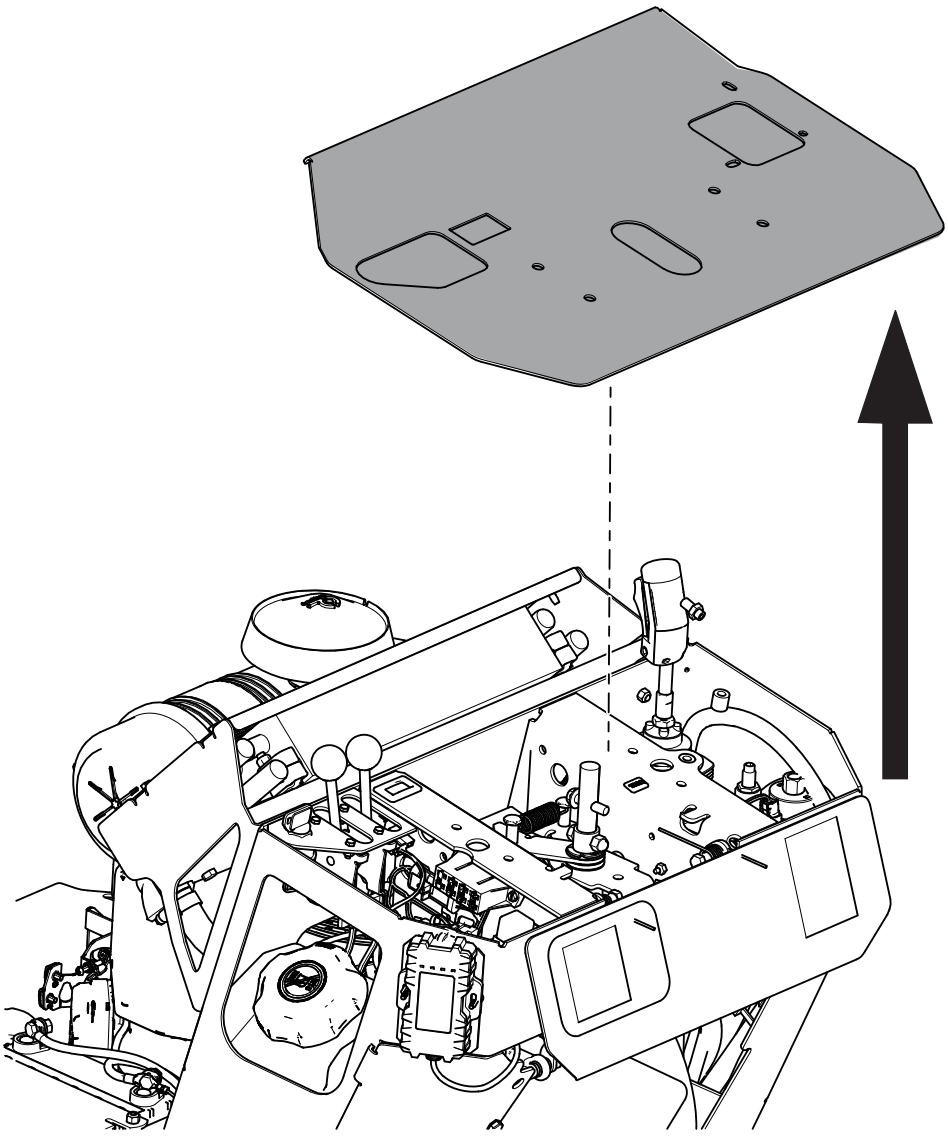

G516287

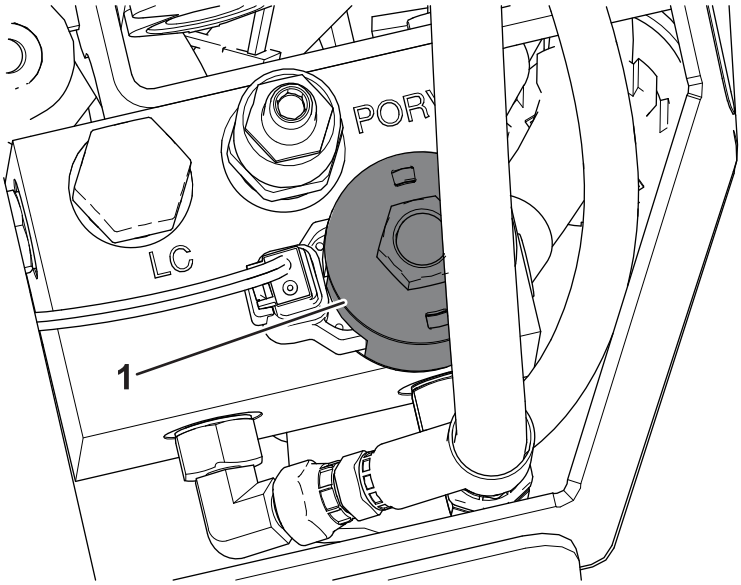

G517216

(1) Avlastningsventil for klipper (SRV)

3. Koble fra Deutsch-koblingen.

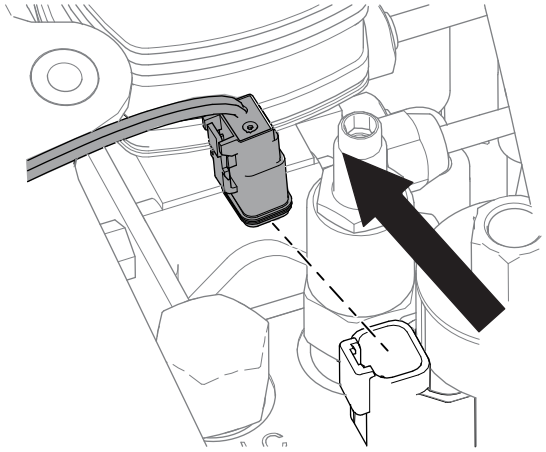

G516045

4. Fjern spolemutteren, soleniodspolen og den eksisterende avlastningsinnsatsen. Kast avlastingsinnsatsen.

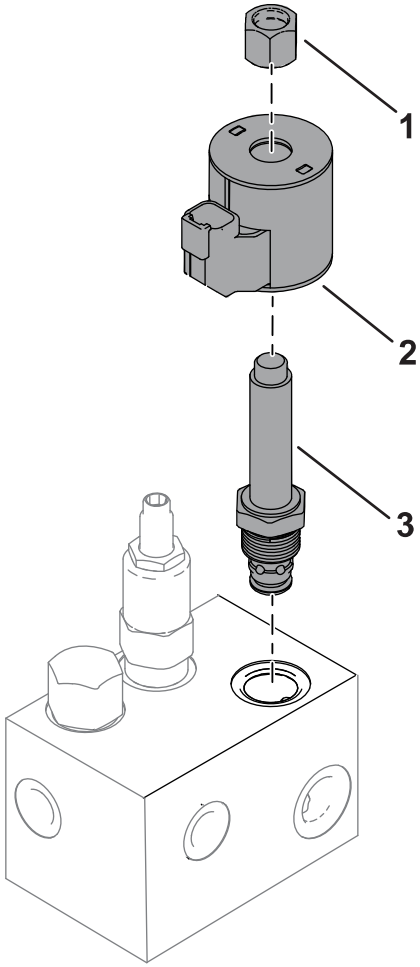

G517217

1. Spolemutter
2. Soleniodspol
3. Avlastningsinnsats for kutter

5. Monter den nye avlastningsventilen i SRV-porten. Stram til med et moment på **34 Nm**.
6. Monter soleniodspolen og spolemutteren du fjernet tidligere. Stram spolemutteren til maksimalt **56 N cm**. **Ikke trekk til for stramt.**
7. Koble til Deutsch-koblingen.
8. Monter kontrollpanelplaten.
9. Monter trekkontrollhåndtaket. Kontroller at håndtaket og referansebøylen er i riktig retning, med den lengste siden vendt mot brukeren.

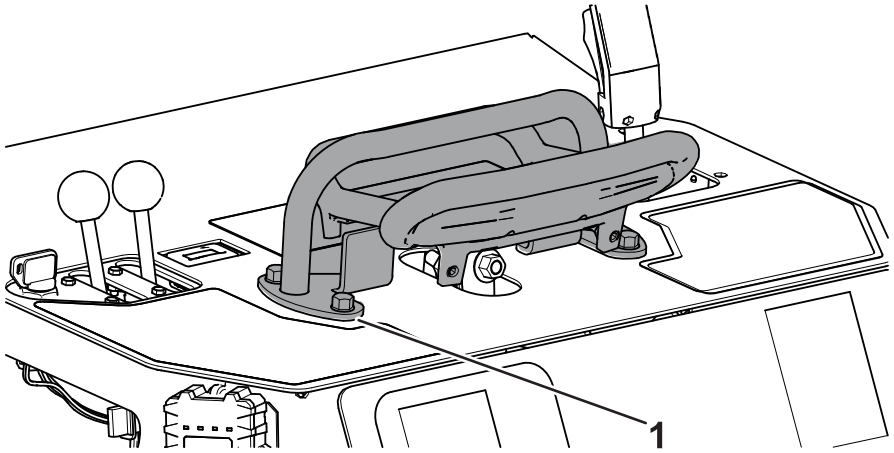

G517215

1 Referansebøyle

Justere Intellisweep-manifolden

1. Fjern dekkplaten.

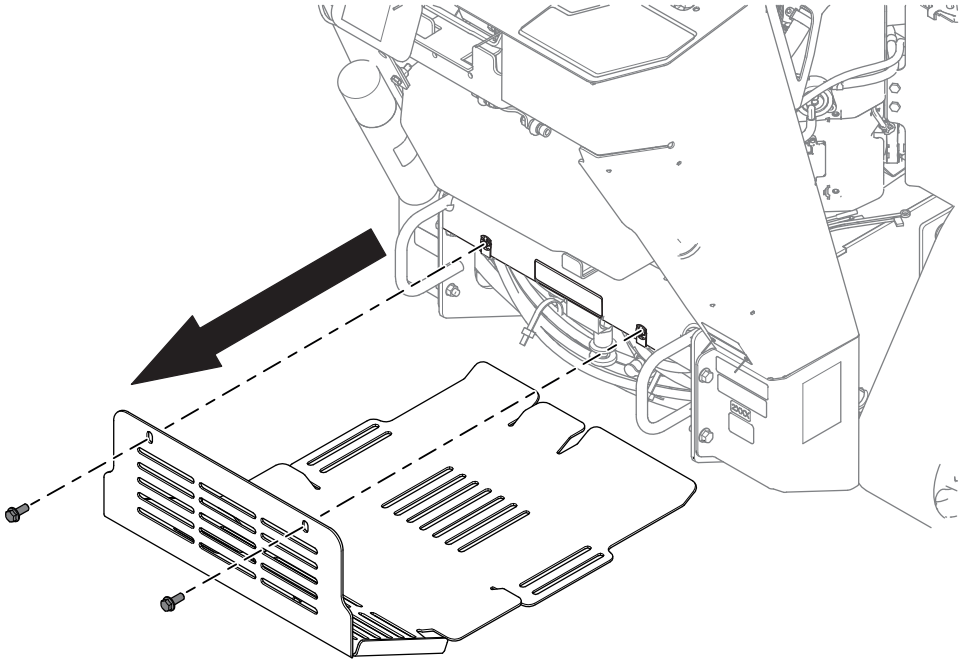

G516049

2. Finn knotten for manuell justering, og merk høyre side av knotten med en tusj.

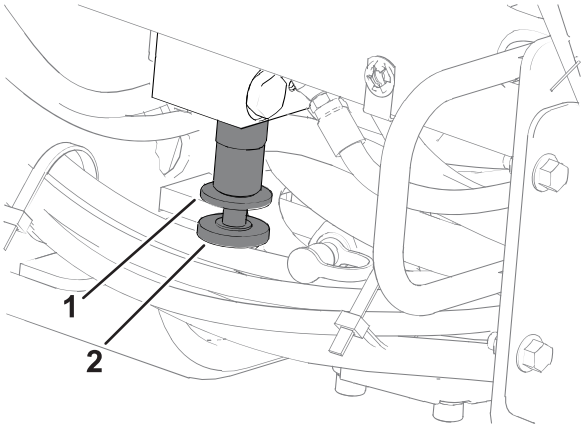

G517218

1 Låsemutter for manuell justering

2 Knott for manuell justering

3. Løsne låsemutteren for manuell justering ved å vri ventilen mot venstre.
4. Roter knotten for manuell justering 2,5 hele rotasjoner mot venstre. Tusjmerket skal være på venstre side av knotten når fullført.
5. Stram låsemutteren for manuell justering ved å vri den mot høyre.
6. Monter dekkplaten.
7. Kontroller hydraulikkvæskenivået og sørg for at skjærehodet roterer ordentlig og forover. Se *brukerhåndboken*.

Notat:

Notat:


TORO®