Zestaw upustowy silnika

Rozdrabniacz pniaków STX-26

Nr modelu 163–5271

Instrukcja instalacji

Przygotowanie maszyny

1. Zaparkuj maszynę na równej powierzchni.
2. Włącz maszynę.
3. Unieś głowicę tnącą tak, aby można było umieścić pod nią podpórkę.
4. Umieść podpórkę pod ramą głowicy tnącej i oprzyj ramę na tej podpórce.
5. Wyłącz maszynę. Poczekaj na zatrzymanie się wszystkich ruchomych części i ostygnięcie maszyny.
6. Wyjmij kluczyk ze stacyjki.
7. Odłącz akumulator.
8. Umieść miskę na zużyty płyn pod silnikiem hydraulicznym.

Wymiana silnika hydraulicznego

Zachowaj wszystkie części, chyba że w instrukcji podano inaczej.

1. Oznacz węże hydrauliczne w sposób wskazujący ich właściwe położenie.
2. Odłącz i zaślep węże hydrauliczne. Wytrzyj rozlany płyn.

© 2024—The Toro® Company
8111 Lyndale Ave So
Bloomington, MN 55044

Zarejestruj w
www.Toro.com

Original Instructions (PL)
Wydrukowano w Stanach Zjednoczonych
Wszelkie prawa zastrzeżone

*3470-757*A

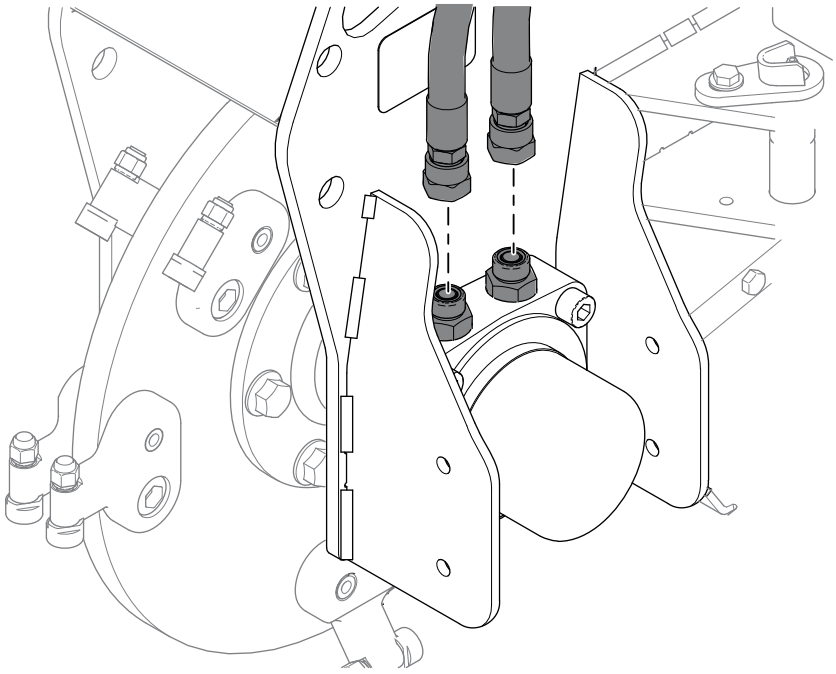

G516047

3. Wymontuj złączki hydrauliczne.

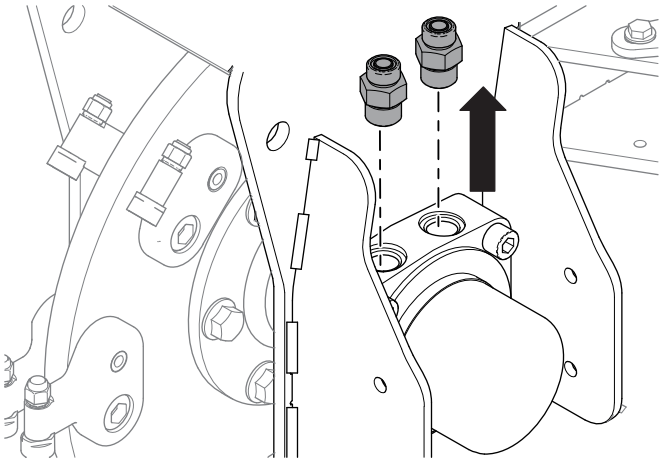

G516046

4. Poluzuj 6 nakrętek i śrub piasty napędu. Na razie nie wyjmuj ich całkowicie.

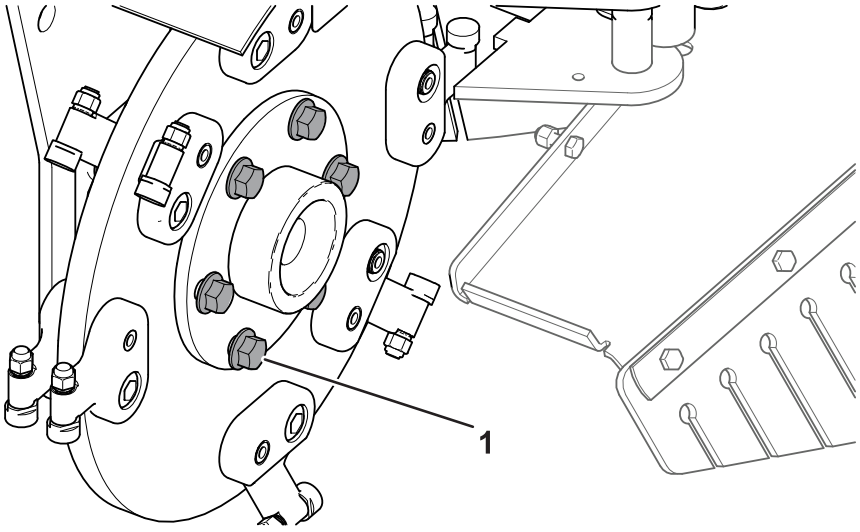

G517214

(1) Śruba piasty napędu

5. Wykręć 4 śruby i nakrętki łożyska.

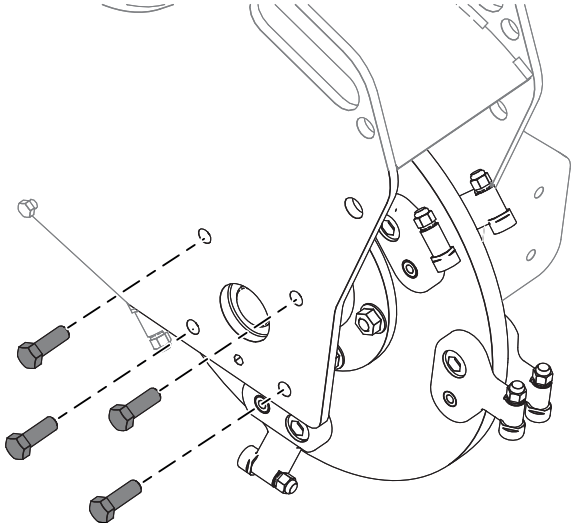

G516043

6. Wykręć 4 śruby mocujące silnik hydrauliczny.

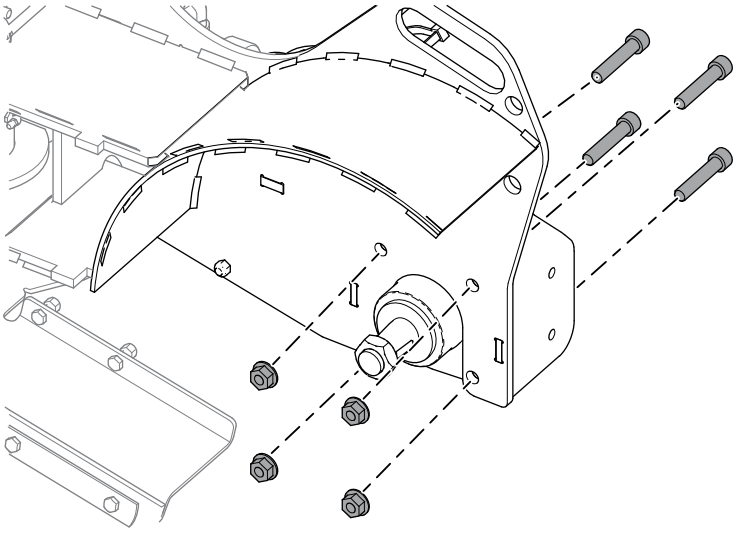

G516048

⚠ OSTRZEŻENIE ⚠

Uwaga: ciężki element; aby uniknąć nadwyrężenia mięśni lub kręgosłupa, demontując lub wymieniając takie elementy używaj wyciągu i stosuj właściwe techniki podnoszenia.

---

7. Wymontuj łożysko, piastę napędu i koło tnące z ramy rozdrabniacza.

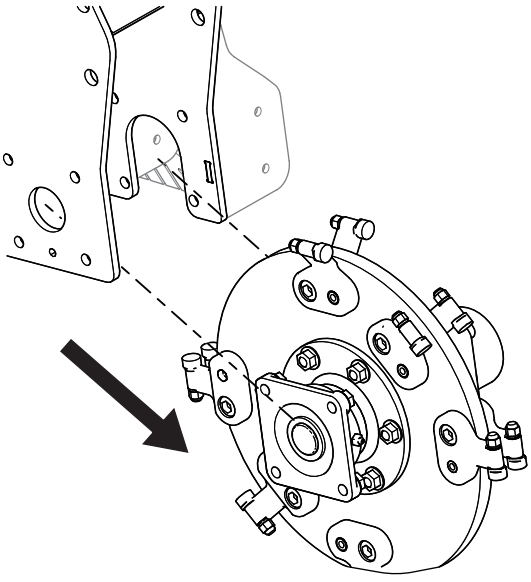

G516040

8. Wykręć 6 śrub i nakrętek z głowicy tnącej, a następnie odłącz piastę od koła tnącego po stronie silnika.

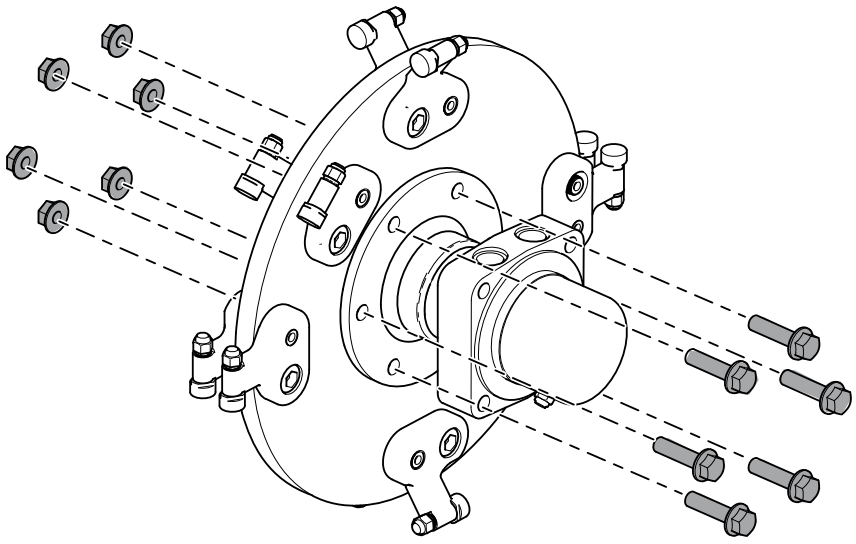

G516289

9. Zamocuj silnik w imadle i wymontuj nakrętkę z głowicy tnącej.

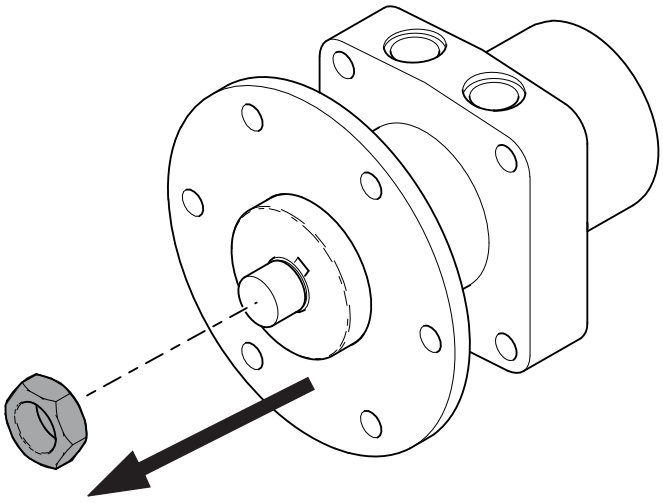

G516288

10. Wymontuj piastę napędu z silnika i wyrzuć silnik.

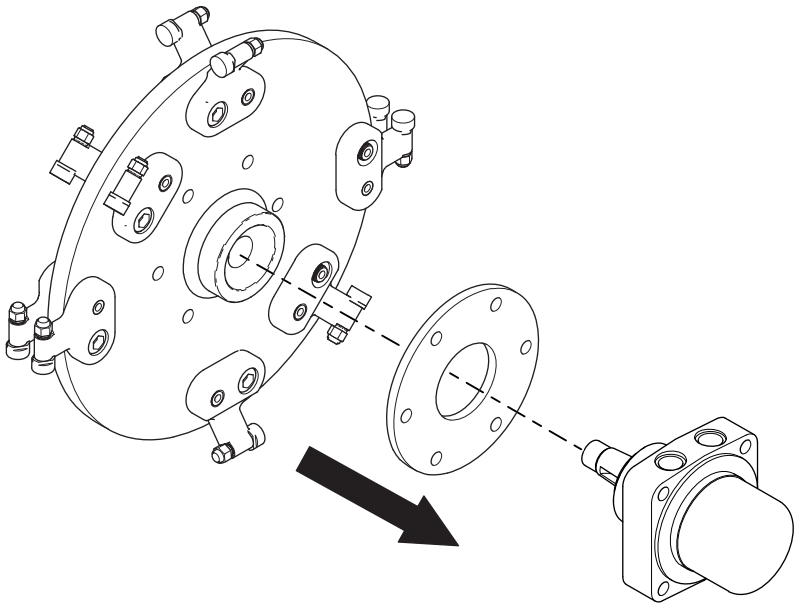

G516050

11. Zamocuj silnik w imadle i zamontuj piastę napędu w nowym silniku nad klinem.

    Uwaga: Jeżeli nowy silnik nie ma klina, można wykorzystać klin ze starego silnika.

12. Zamontuj nakrętkę do nowego silnika i piasty napędu. Dokręć z momentem **od 339 do 475 N·m**.

13. Zmontuj piastę napędu, głowicę tnącą, łożysko i zespół silnika, używając 6 wcześniej wykręconych nakrętek i śrub. Dokręć z momentem **101 N·m** stopniowo „na krzyż”. Upewnij się, że wgłębienia na głowicy tnącej są skierowane w stronę łożyska.

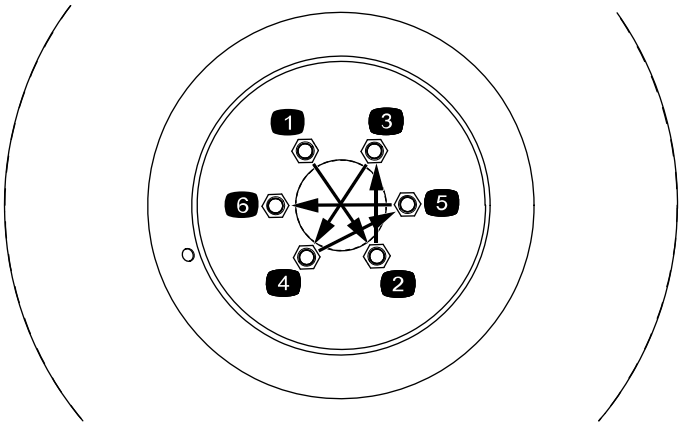

G516259

14. Zamontuj zespół tnący w maszynie. Zacznij od strony silnika. Upewnij się, że smarowniczka i dwa porty hydrauliczne na silniku są skierowane do góry. Dokręć 4 nakrętki silnika hydraulicznego z momentem **142 N·m**.

15. Zamontuj 4 nakrętki i śruby łożyska. Dokręć nakrętki z momentem **101 N·m**.



16. Zamontuj złączki hydrauliczne w silniku. Dokręć złączki z momentem **136 N·m**.

17. Wyjmij zaślepki z węży hydraulicznych i podłącz węże do przyłączy hydraulicznych. Użyj dodatkowego klucza, aby ograniczyć skręcenie węży. Dokręć węże z momentem **od 54 do 60 N·m**.

Wymiana zaworu upustowego mechanizmu tnącego

Zachowaj wszystkie części, chyba że w instrukcji podano inaczej.

1. Wymontuj sterowanie zespołem jezdnym i uchwyt wzorcowy.

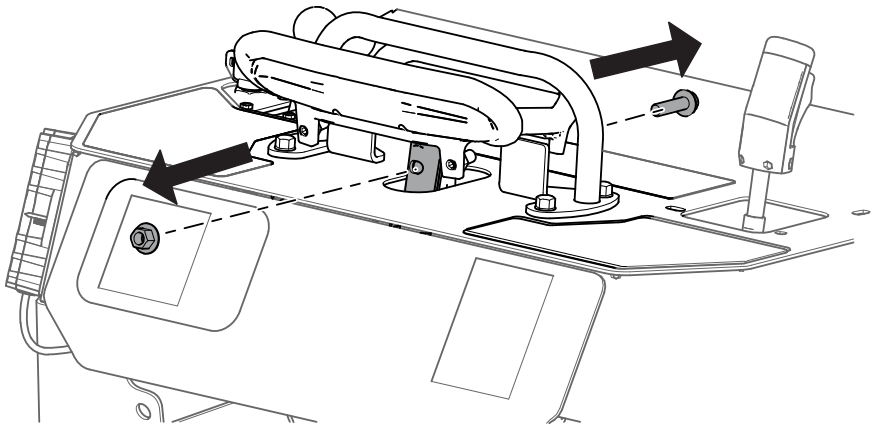

G516286

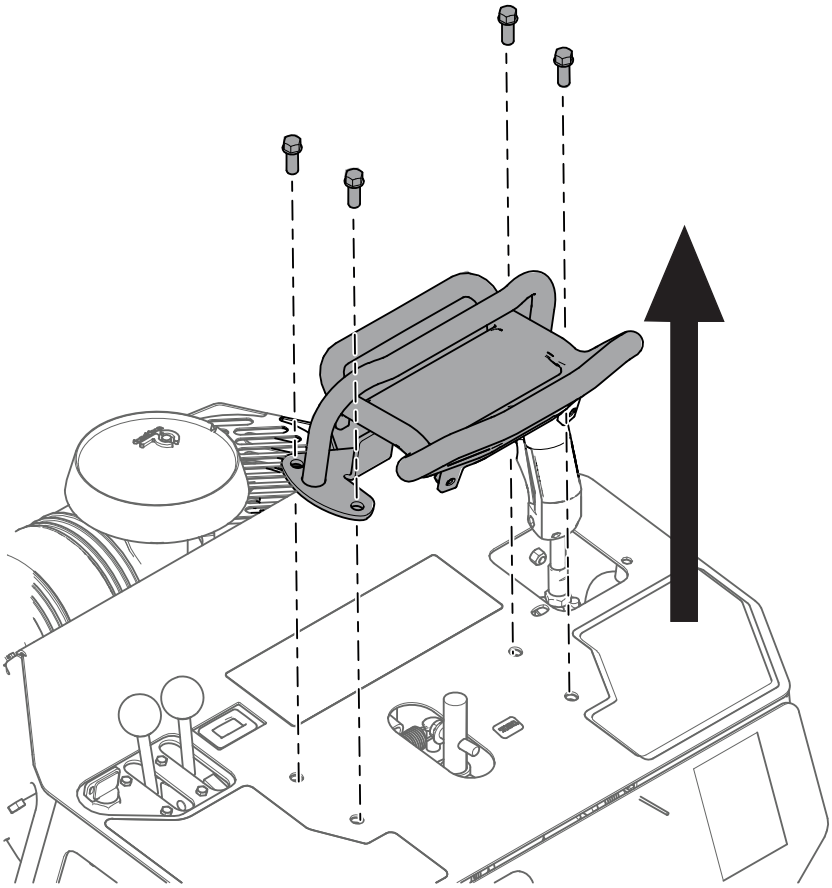

G516290

2. Wymontuj płytę panelu sterowania i zlokalizuj zawór upustowy mechanizmu tnącego (SRV).

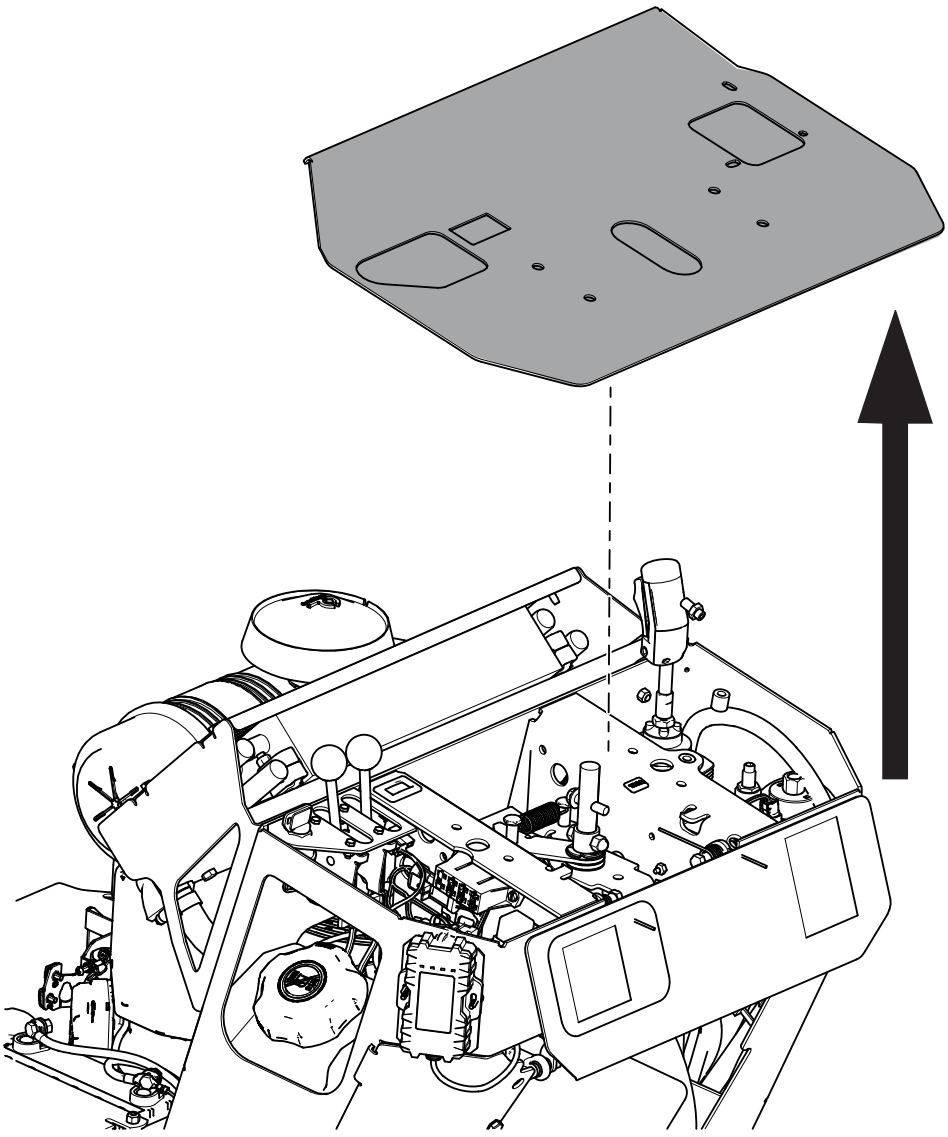

G516287

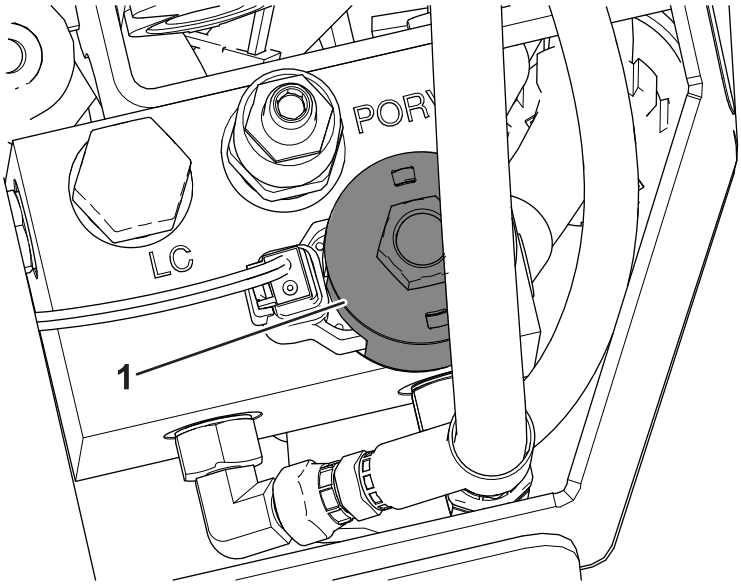

G517216

(1) Zawór upustowy mechanizmu tnącego (SRV)

3. Rozłącz złącze Deutsch.

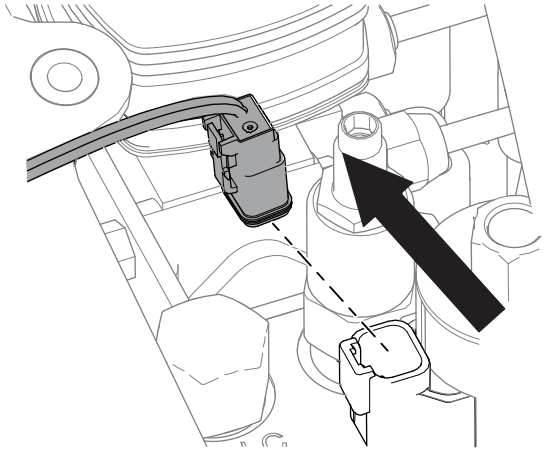

G516045

4. Zdemontuj nakrętkę cewki, cewkę i dotychczasowy wkład upustowy. Wyrzuć wkład upustowy.

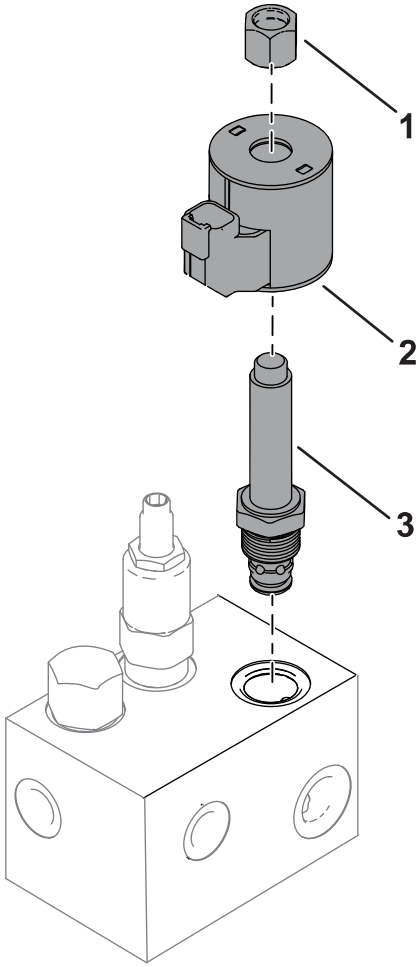

G517217

(1) Nakrętka cewki
(2) Cewka
(3) Wkład upustowy mechanizm tnącego

5. Zamontuj nowy zawór upustowy w gnieździe SRV. Dokręć z momentem **34 N·m**.
6. Zamontuj wymontowane wcześniej cewkę i nakrętkę cewki. Dokręć nakrętkę cewki z momentem maks. **56 N·cm**. **Nie dokręcaj zbyt mocno.**
7. Połącz złącze Deutsch.
8. Zamontuj płytę panelu sterowania.
9. Zamontuj uchwyt sterowania napędem. Upewnij się, że uchwyt i drążek wzorcowy znajdują się w prawidłowym położeniu, tj. dłuższym bokiem w stronę operatora.

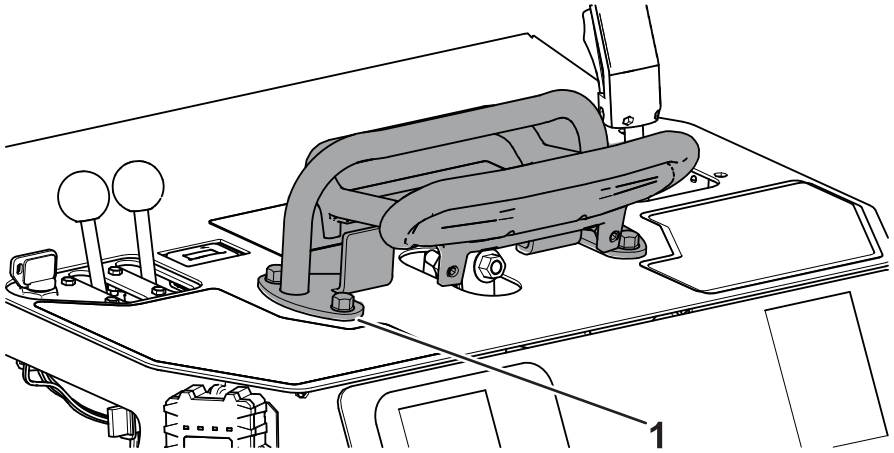

G517215

1 Drążek wzorcowy

Regulacja kolektora Intellisweep

1. Zdejmij pokrywę.

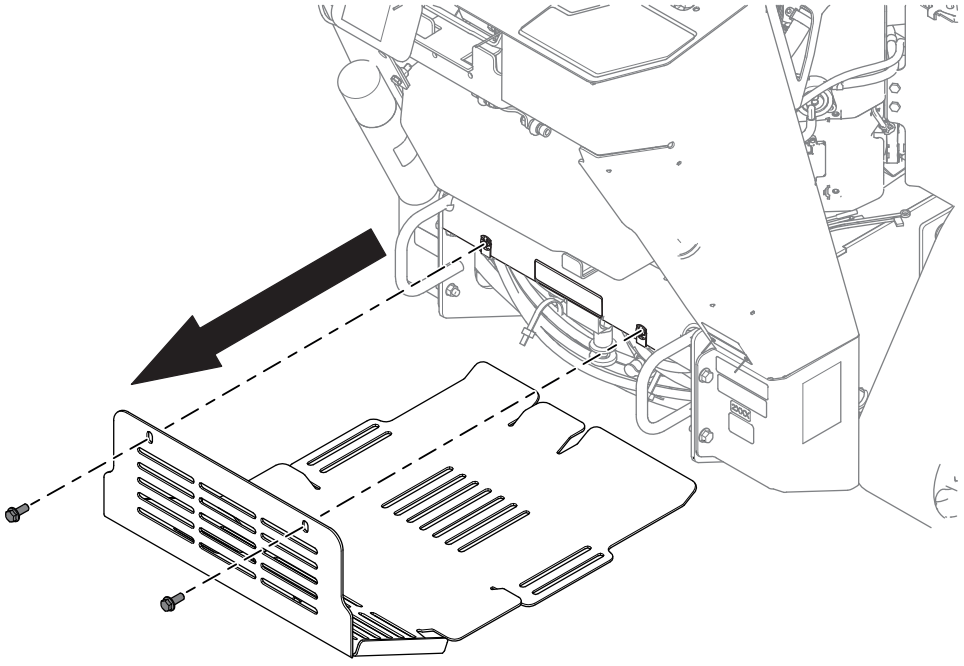

G516049

2. Zlokalizuj pokrętło ręcznej regulacji i zaznacz prawą stronę pokrętła markerem.

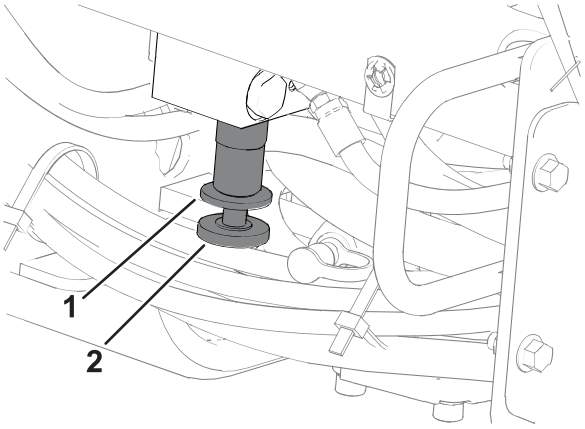

G517218

(1) Nakrętka regulacji ręcznej

(2) Pokrętło regulacji ręcznej

3. Poluzuj nakrętkę zabezpieczającą regulacji ręcznej, obracając zawór w lewo.
4. Obróć pokrętło regulacji ręcznej o 2,5 obrotu w lewo. Znak wykonany markerem powinien znaleźć się po lewej stronie pokrętła.
5. Dokręć nakrętkę zabezpieczającą regulacji ręcznej, obracając ją w prawo.
6. Zamontuj pokrywę.
7. Sprawdź poziom płynu hydraulicznego i upewnij się, że głowica tnąca obraca się prawidłowo i do przodu; zob. informacje w *Instrukcji obsługi*.

Uwagi:

Uwagi:


TORO®