Kit de alívio do motor

Triturador de troncos STX-26

Modelo N.º 163–5271

Instruções de instalação

Preparação da máquina

1. Estacione a máquina numa superfície nivelada.
2. Ligue a máquina.
3. Levante a cabeça de corte até que seja possível colocar um macaco por baixo.
4. Coloque o macaco por baixo da estrutura da cabeça de corte e baixe a estrutura para o macaco.
5. Desligue a máquina. Aguarde até que todas as peças móveis parem e a máquina arrefeça.
6. Retire a chave da máquina.
7. Desligue a bateria.
8. Coloque uma bandeja de recolha por baixo do motor hidráulico.

Substituição do motor hidráulico

Guarde todas as peças, exceto indicação contrária.

1. Marque os tubos hidráulicos para indicar a posição dos tubos.
2. Desencaixe os tubos hidráulicos e tape os tubos. Limpe qualquer fluido derramado.

© 2024—The Toro® Company
8111 Lyndale Ave So
Bloomington, MN 55044

Registe-se em
www.Toro.com

Original Instructions (PT)
Impresso nos EUA
Todos os direitos reservados

3470-758 A

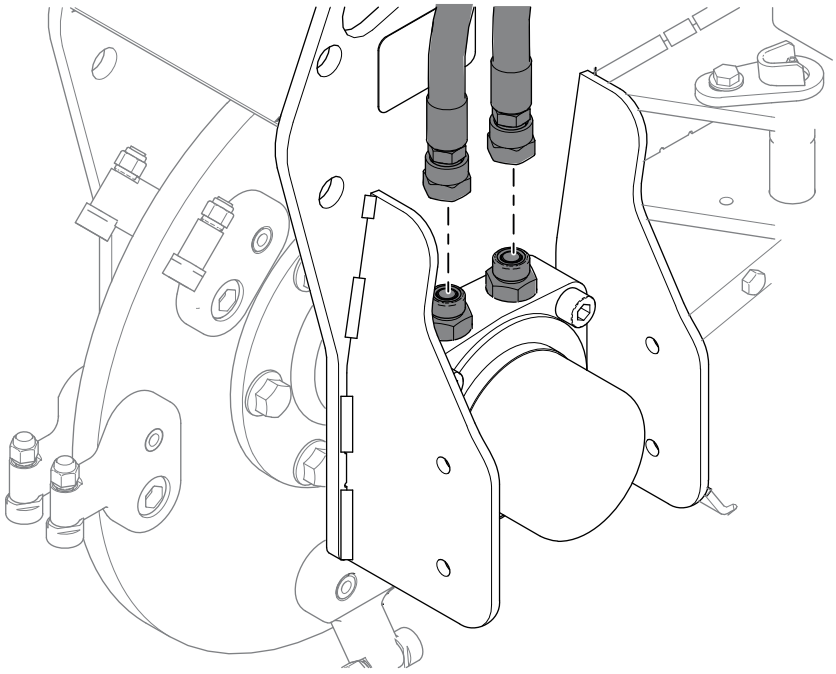

G516047

3. Remova as uniões hidráulicas.

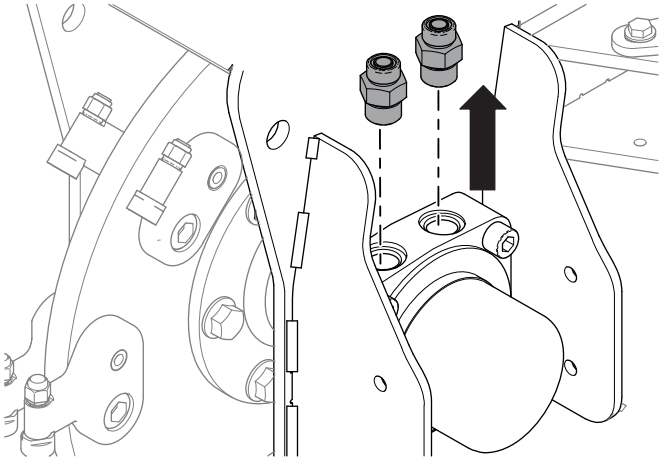

G516046

4. Solte as 6 porcas e parafusos do cubo de acionamento. Não os remova ainda.

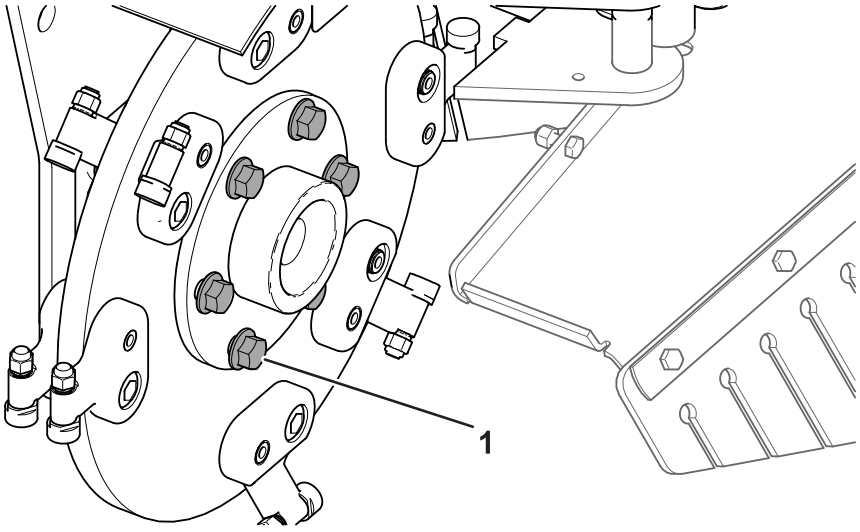

G517214

(1) Parafuso do cubo de acionamento

5. Remova as 4 porcas e parafusos do rolamento.

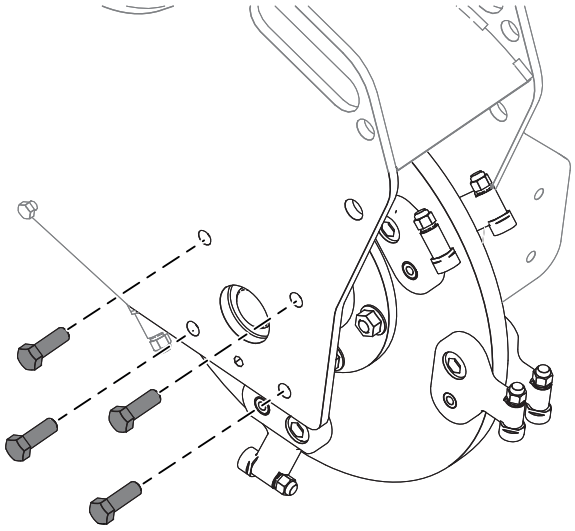

G516043

6. Remova os 4 parafusos de montagem do motor hidráulico.

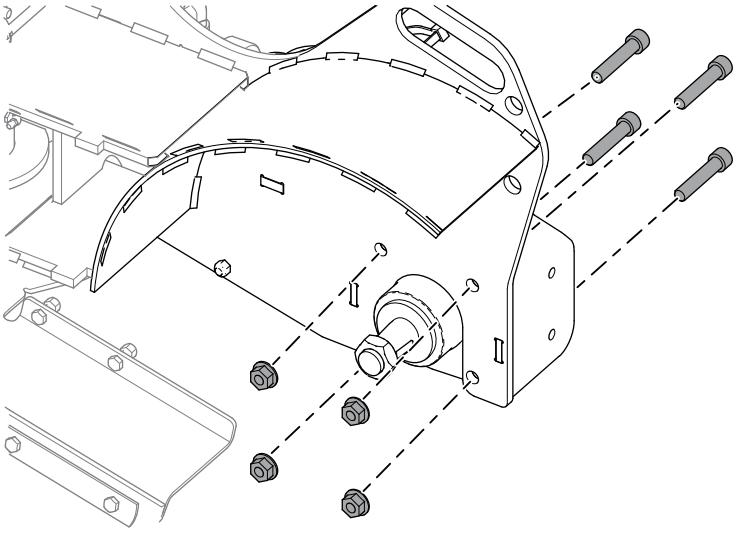

G516048

⚠ AVISO ⚠

Objeto pesado: para evitar tensões musculares ou lesões nas costas, utilize auxiliares de elevação e técnicas de elevação adequadas quando remover ou substituir objetos pesados.

---

7. Remova o rolamento, o cubo de acionamento e o disco de corte da estrutura do triturador.

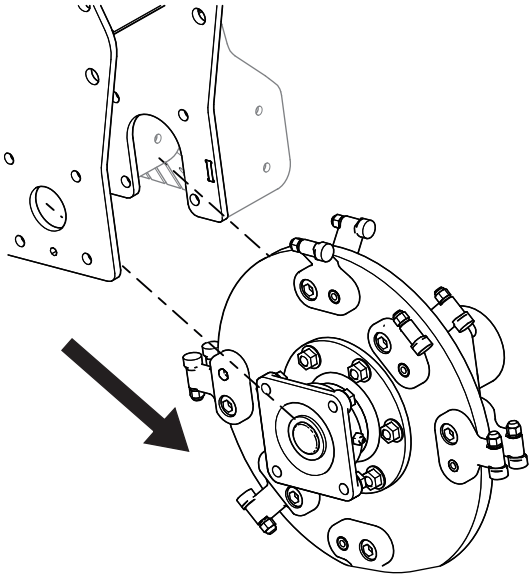

G516040

8. Remova os 6 parafusos e porcas da cabeça de corte e separe o cubo do disco de corte do lado do motor.

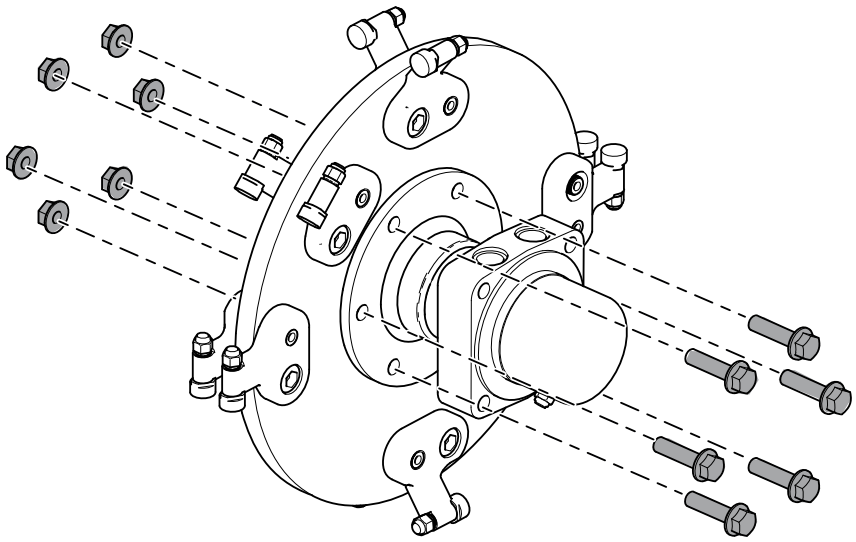

G516289

9. Utilizando um torno, prenda o motor e remova a porca da cabeça de corte.

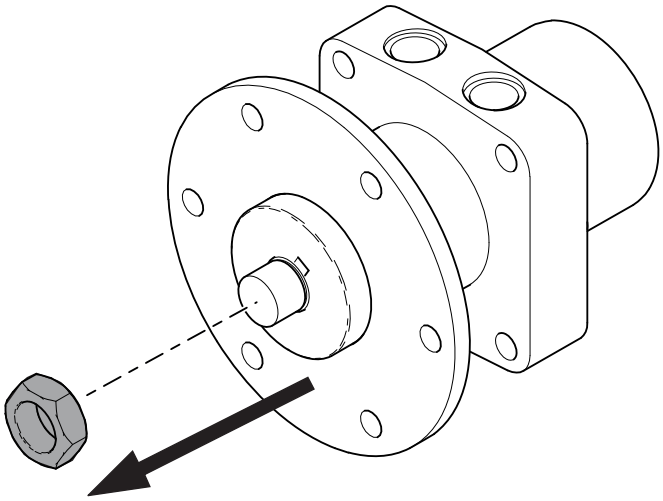

G516288

10. Remova o cubo de acionamento do motor e descarte o motor.

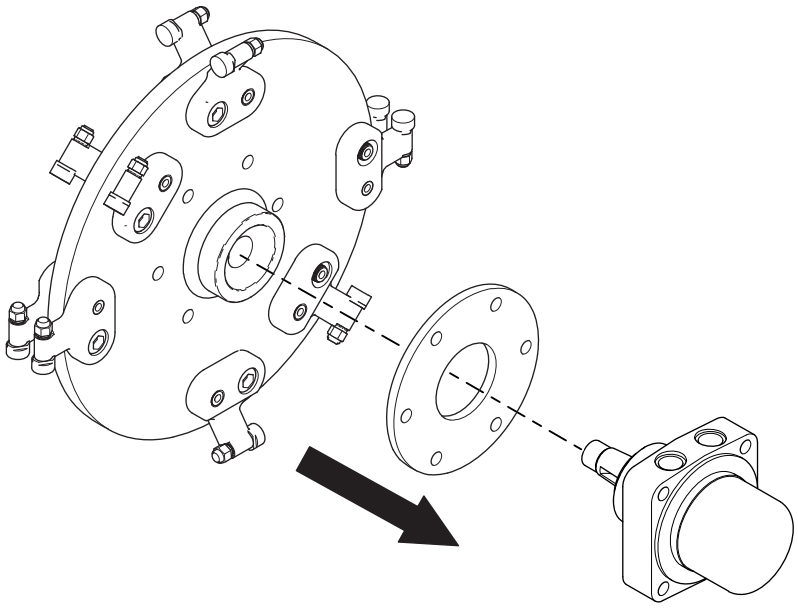

G516050

11. Utilizando um torno, prenda o motor e instale o cubo de acionamento no novo motor, por cima da chaveta semi-redonda.

    Nota: Se o novo motor não tiver uma chaveta semi-redonda, pode utilizar a chaveta do motor anterior.

12. Instale a porca no novo motor e no cubo de acionamento. Aperte com uma força de **339 a 475 N·m**.

13. Monte o cubo de acionamento, a cabeça de corte, o rolamento e o conjunto do motor utilizando os 6 parafusos e porcas removidos anteriormente. Aperte com uma força de **101 N·m** num padrão em estrela. Certifique-se de que as ranhuras da cabeça de corte estão viradas para o lado do rolamento.

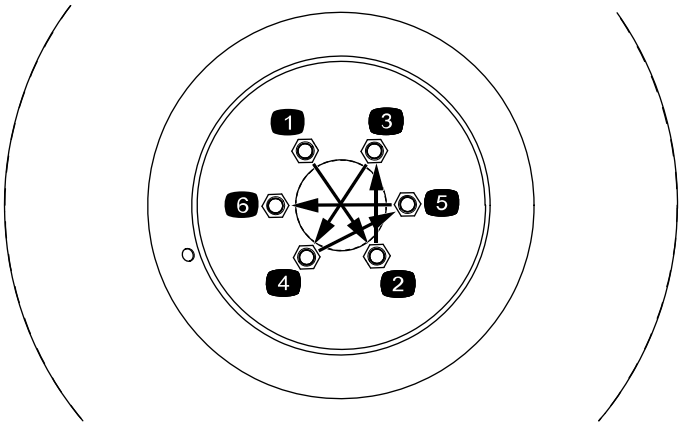

G516259

14. Instale o conjunto de corte na máquina. Instale o lado do motor primeiro. Certifique-se de que o lubrificante e as 2 portas hidráulicas do motor estão viradas para cima. Aperte as 4 porcas do motor hidráulico com uma força de **142 N·m**.

15. Instale as 4 porcas e parafusos do rolamento. Aperte as porcas com uma força de **101 N·m**.

16. Instale as uniões hidráulicas no motor. Aperte as uniões com uma força de **136 N·m**.

17. Remova as tampas dos tubos hidráulicos e instale os tubos nas uniões hidráulicas. Utilize a chave de apoio para limitar a torção dos tubos. Aperte os tubos com uma força de **54 a 60 N·m**.

Substituição da válvula de alívio de corte

Guarde todas as peças, exceto indicação contrária.

1. Remova o painel da tração e o manípulo de referência.

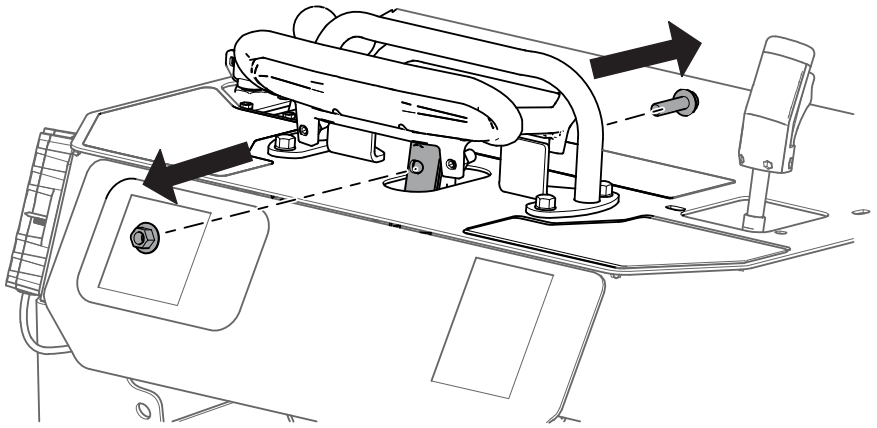

G516286

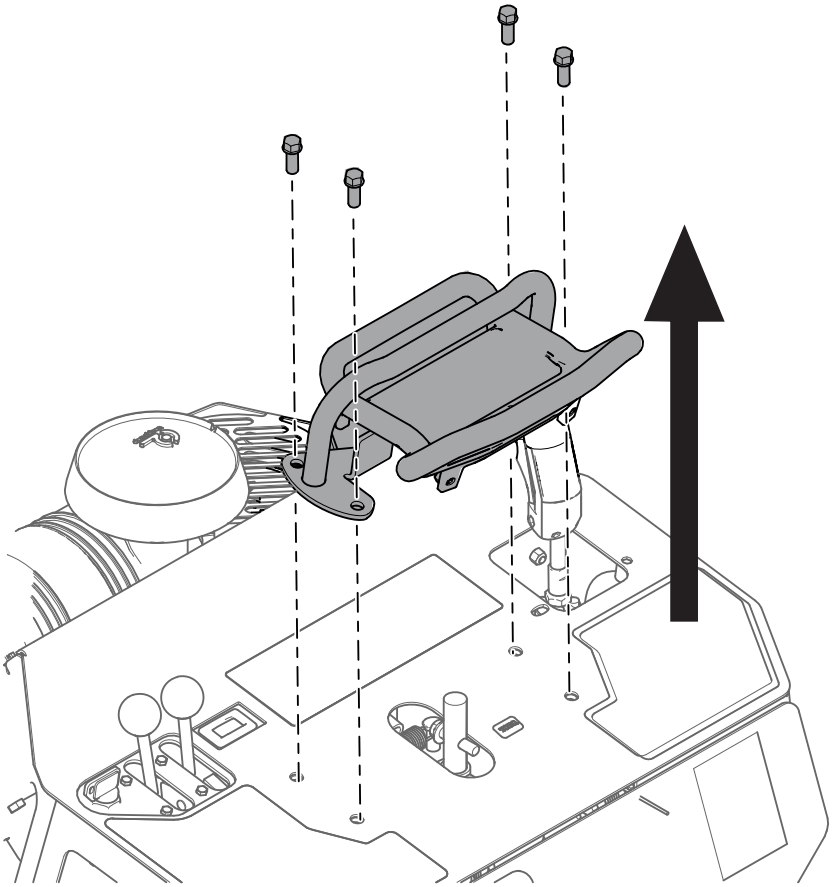

G516290

2. Remova a placa do painel de controlo e localize a válvula de alívio de corte (VSA).

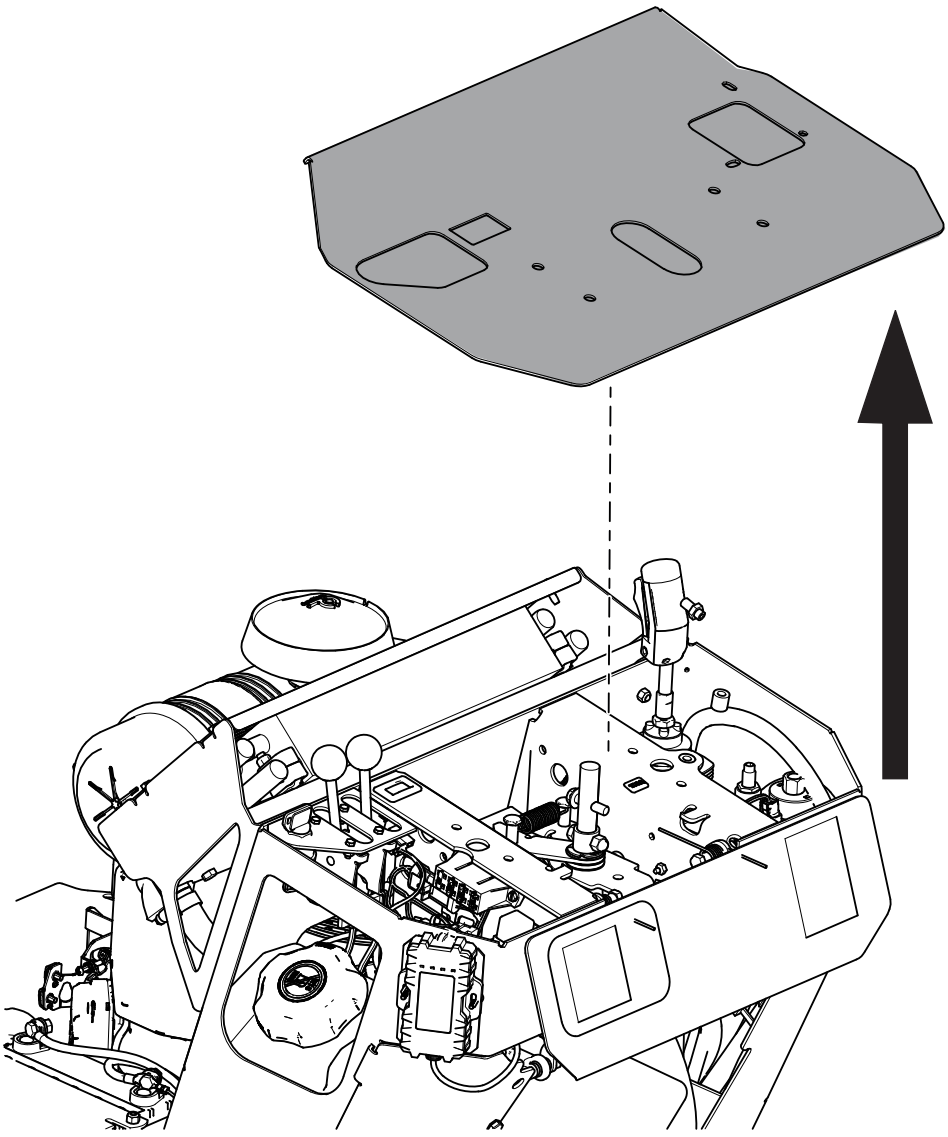

G516287

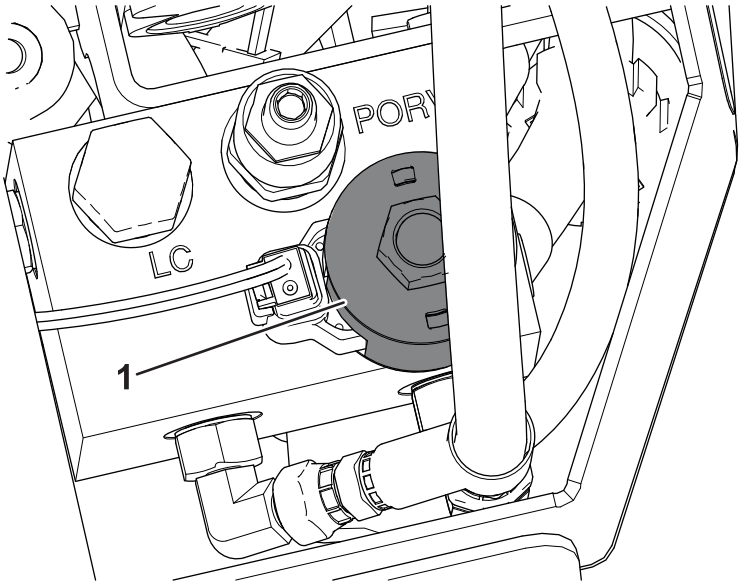

G517216

(1) Válvula de alívio de corte (VSA)

3. Desligue o conector alemão.

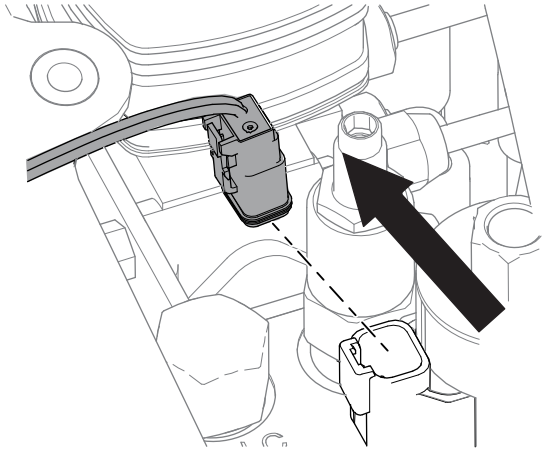

G516045

4. Remova a porca da bobina, a bobina do solenoide e o cartucho de alívio existente. Descarte o cartucho de alívio existente.

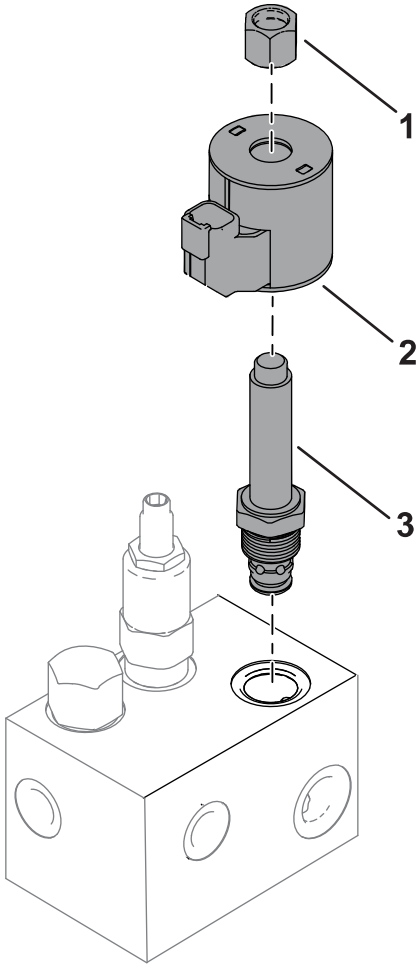

G517217

(1) Porca da bobina
(2) Bobina do solenoide
(3) Cartucho de alívio de corte

5. Instale a nova válvula de alívio na porta da VSA. Aperte com uma força de **34 N·m**.
6. Instale a porca da bobina e a bobina do solenoide removidos anteriormente. Aperte a porca da bobina com, no máximo, uma força de **56 N·cm**. **Não aplique demasiada tensão.**
7. Ligue o conector alemão.
8. Instale a placa do painel de controlo.
9. Instale o manípulo de controlo da tração. Certifique-se de que o manípulo e a barra de referência estão na orientação correta, com o lado mais comprido virado para o operador.

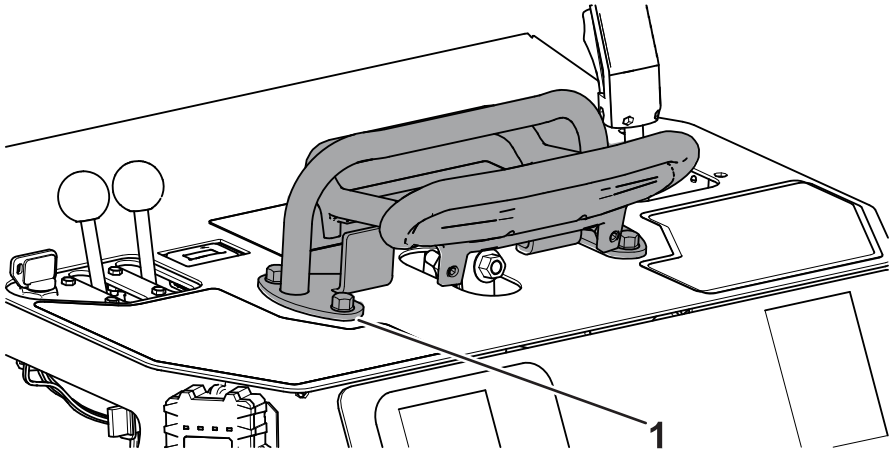

G517215

1 Barra de referência

Ajuste do coletor IntelliSweep

1. Remova a placa de cobertura.

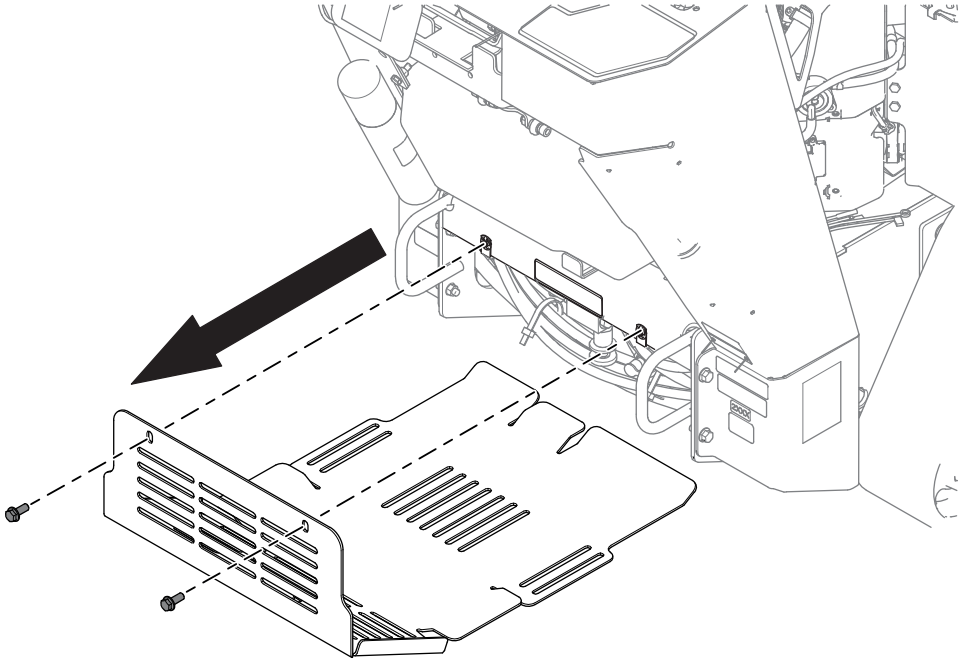

G516049

2. Localize o manípulo de ajuste manual e marque o lado correto do puxador com um marcador.

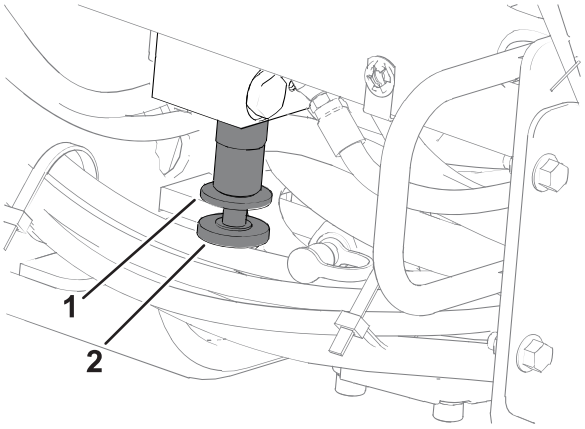

G517218

1 Porca de bloqueio do ajuste manual

2 Manípulo de ajuste manual

3. Desaperte a porca de bloqueio do ajuste manual rodando a válvula para a esquerda.
4. Rode o manípulo de ajuste manual 2,5 rotações completas para a esquerda. A marca deve ser efetuada no lado esquerdo do manípulo, quando concluído.
5. Aperte a porca de bloqueio do ajuste manual rodando a válvula para a direita.
6. Instale a placa de cobertura.
7. Verifique o nível do fluido hidráulico e certifique-se de que a cabeça de corte roda corretamente e para a frente; consulte o seu *Manual do utilizador*.

Notas:

Notas:


TORO®