3470-759A

Motoravlastningssats

Stubbfräs STX-26

Modellnr 163–5271

Monteringsanvisningar

Förbereda maskinen

1. Parkera maskinen på en plan yta.
2. Sätt på maskinen.
3. Höj upp skärhuvudet så att en pallbock får plats under.
4. Ställ en pallbock under skärhuvudets ram och sänk ned ramen på pallbocken.
5. Stäng av maskinen. Vänta tills alla rörliga delar har stannat och maskinen har svalnat.
6. Ta ut nyckeln ur maskinen.
7. Koppla loss batteriet.
8. Sätt en droppskål under hydraulmotorn.

Byta ut hydraulmotorn

Spara alla delar såvida inget annat anges.

1. Märk hydraulslangarna så att du vet hur de ska sitta.
2. Koppla loss hydraulslangarna och plugga igen slangarna. Torka upp eventuell utspilld vätska.

© 2024—The Toro® Company
8111 Lyndale Ave So
Bloomington, MN 55044

Registrera produkten på
www.Toro.com

Original Instructions (SV)
Tryckt i USA
Med ensamrätt

*3470-759*A

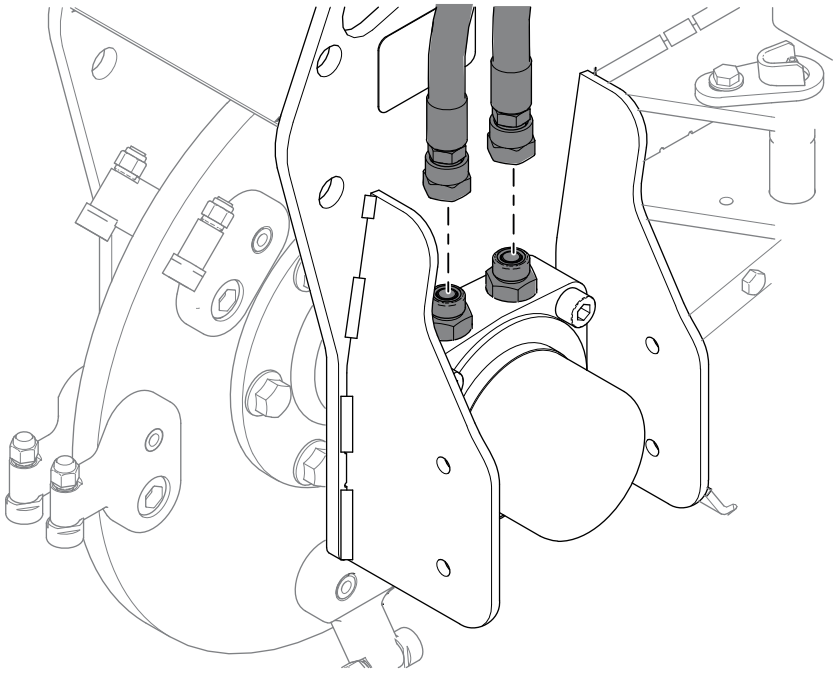

G516047

3. Ta bort hydraulkopplingarna.

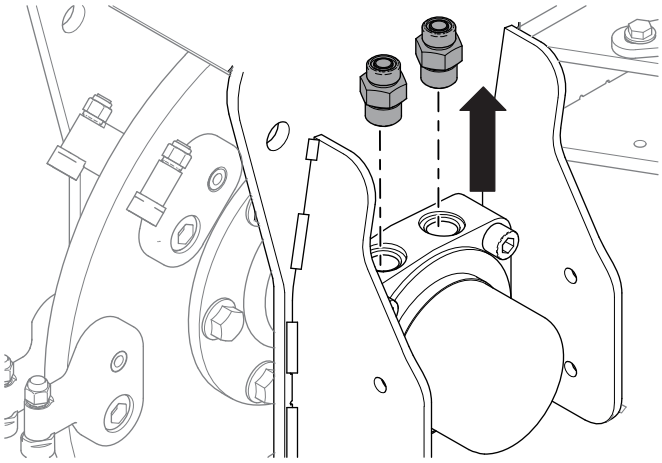

G516046

4. Lossa de sex muttrarna och skruvarna på drivnavet. Ta inte bort dem än.

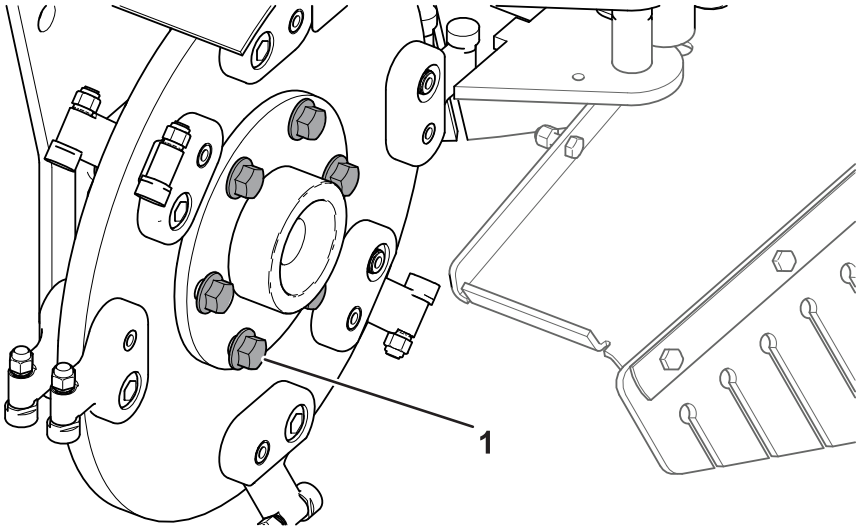

G517214

(1) Skruv på drivnavet

5. Ta bort de fyra lagermuttrarna och skruvarna.

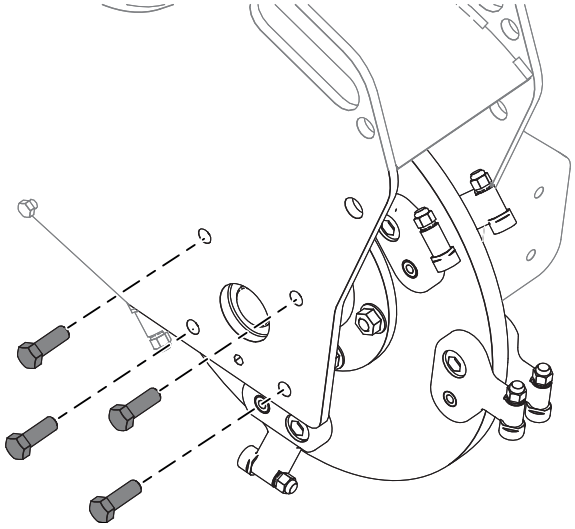

G516043

6. Ta bort de fyra monteringsskruvarna för hydraulmotorn.

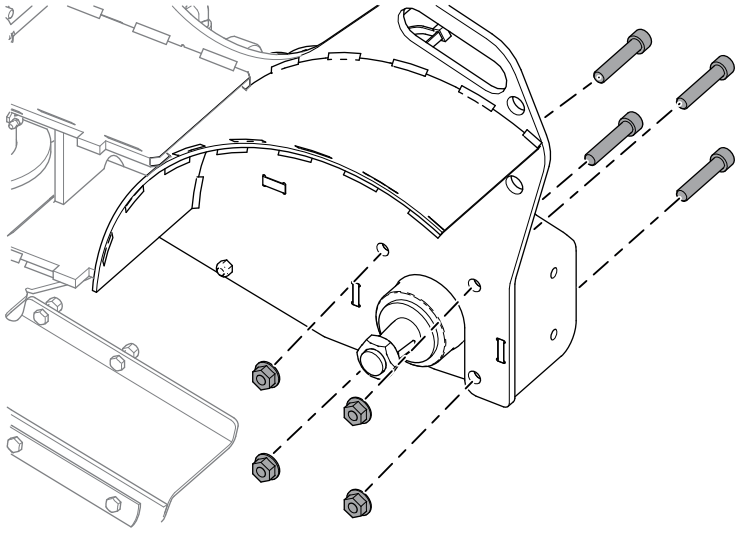

G516048

⚠ VARNING ⚠

Tungt föremål – undvik muskelsträckning och ryggskador genom att använda lyfthjälpmedel och rätt lyftteknik när du tar bort eller byter ut tunga föremål.

---

7. Ta bort lagret, drivnavet och såghjulet från stubbfräsens ram.

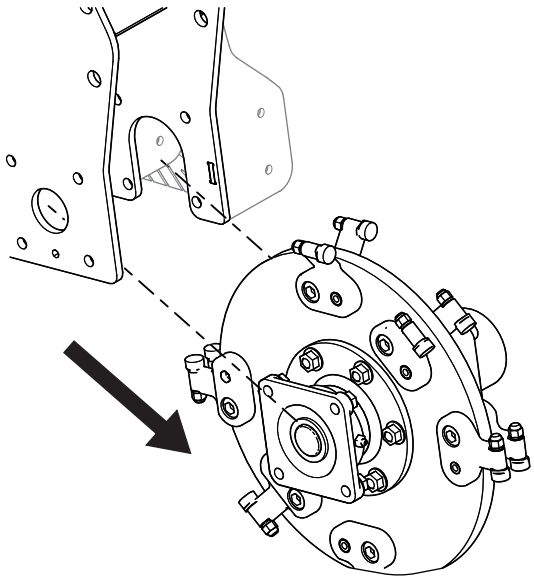

G516040

8. Ta bort de sex skruvarna och muttrarna från skärhuvudet och separera navet från såghjulet på motorsidan.

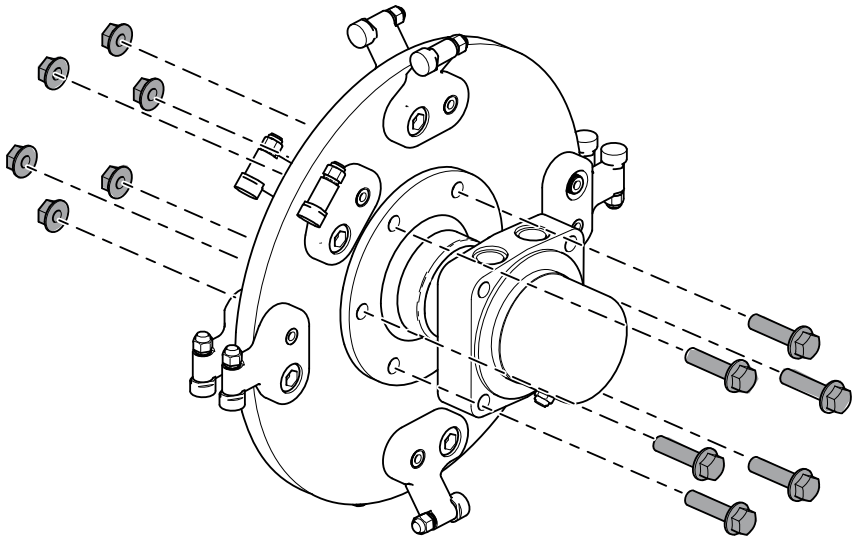

G516289

9. Fäst motorn med ett skruvstäd och ta bort muttern från skärhuvudet.

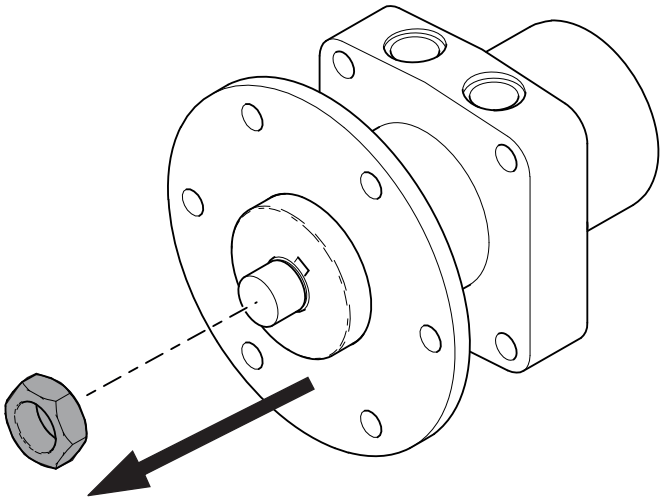

G516288

10. Ta bort drivnavet från motorn och kassera motorn.

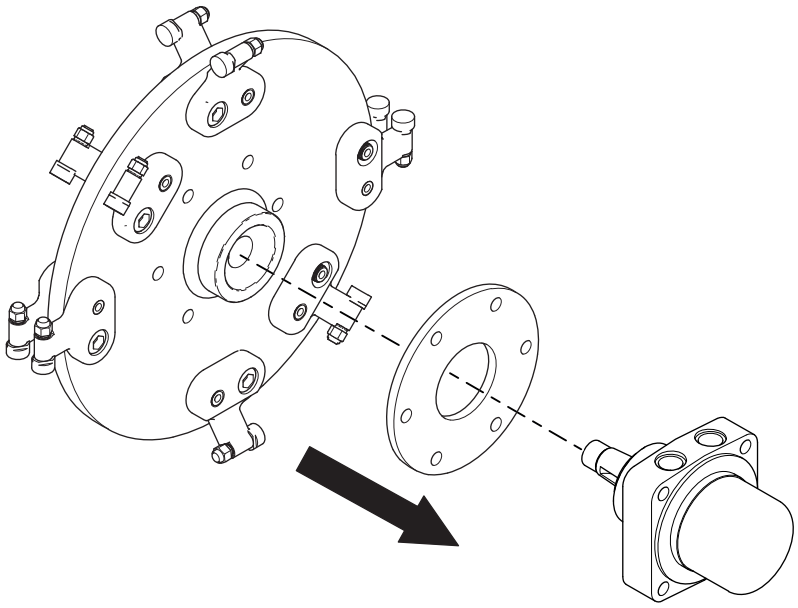

G516050

11. Fäst motorn med ett skruvstäd och montera drivnavet på den nya motorn över woodruffkilen.

    Obs! Om den nya motorn saknar woodruffkil kan kilen från den gamla motorn användas.

12. Montera muttern på den nya motorn och drivnavet. Dra åt till **339–475 Nm**.

13. Montera drivnavet, skärhuvudet, lagret och motorn med de sex muttrar och skruvar som du tog bort tidigare. Dra åt till **101 Nm** i ett stjärnmönster. Se till att skärhuvudets hål är vända mot lagersidan.

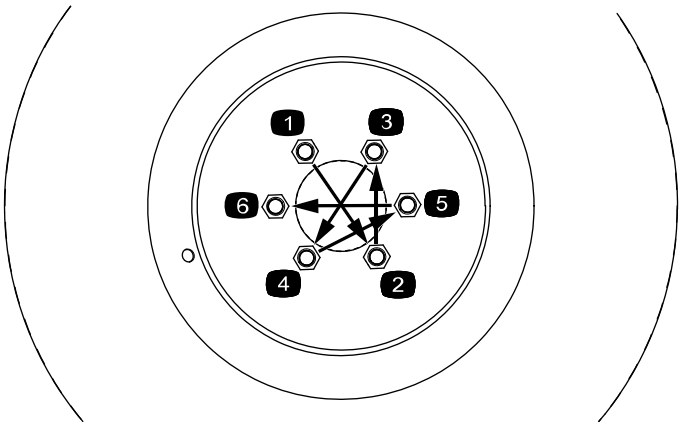

G516259

14. Montera skäraggregatet på maskinen. Montera motorsidan först. Se till att smörjnippeln och de två hydraulportarna på motorn är vända uppåt. Dra åt hydraulmotorns fyra muttrar till **142 Nm**.

15. Montera de fyra lagermuttrarna och skruvarna. Dra åt muttrarna till **101 Nm**.



16. Montera hydraulkopplingarna i motorn. Dra åt kopplingarna till **136 Nm**.

17. Ta bort pluggarna från hydraulslangarna och montera slangarna på hydraulkopplingarna. Använd en stödnyckel för att hindra slangarna från att vrida sig. Dra åt slangarna till **54–60 Nm**.

Byta ut skärenhetens övertrycksventil

Spara alla delar såvida inget annat anges.

1. Ta bort drag- och justerhandtaget.

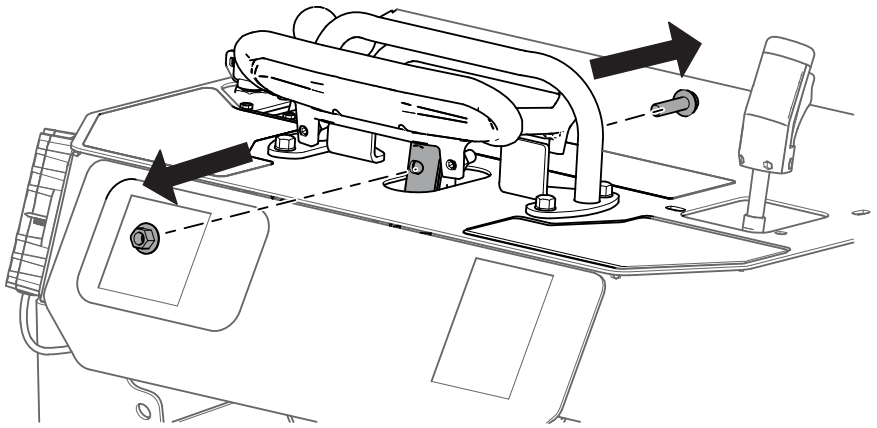

G516286

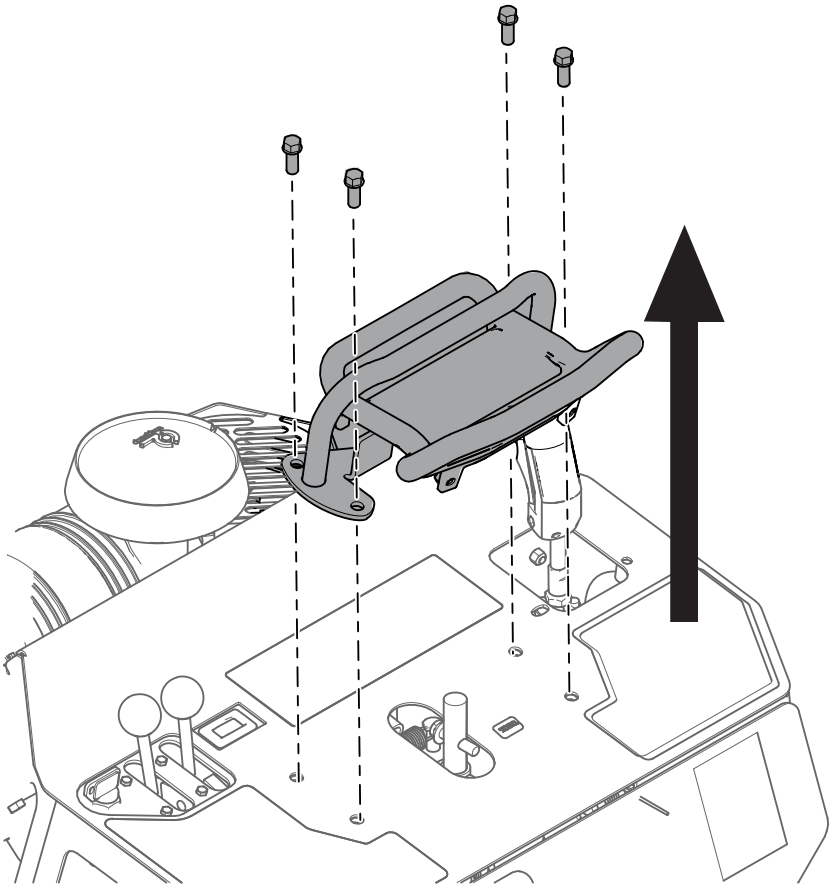

G516290

2. Ta bort kontrollpanelens skydd och leta reda på skärenhetens övertrycksventil (SRV).

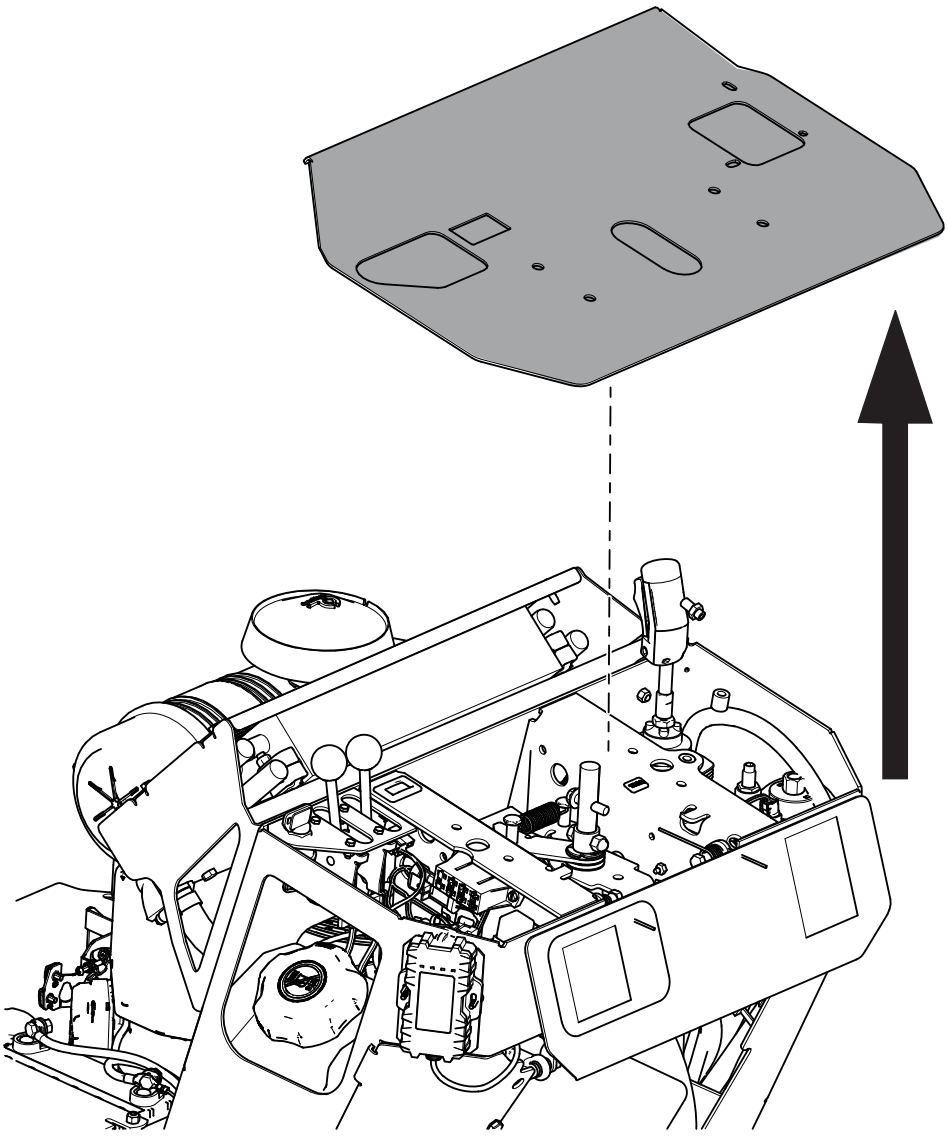

G516287

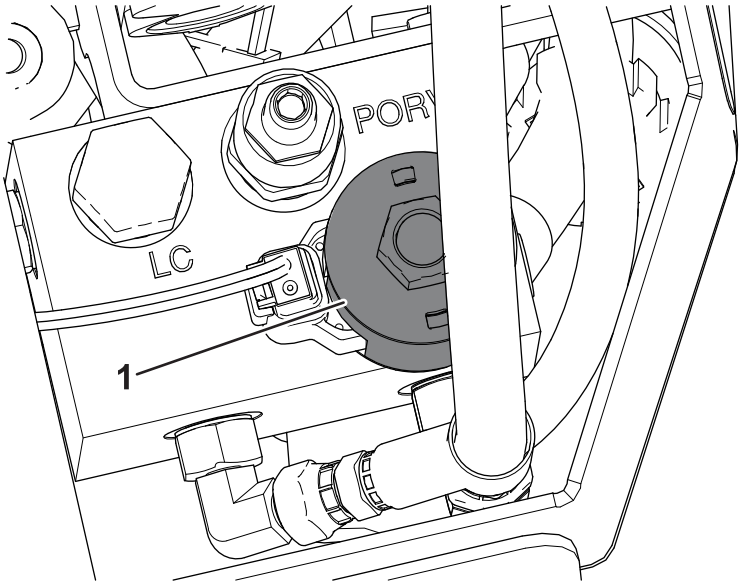

G517216

(1) Skärenhetens övertrycksventil (SRV)

3. Koppla bort Deutsch-kontakten.

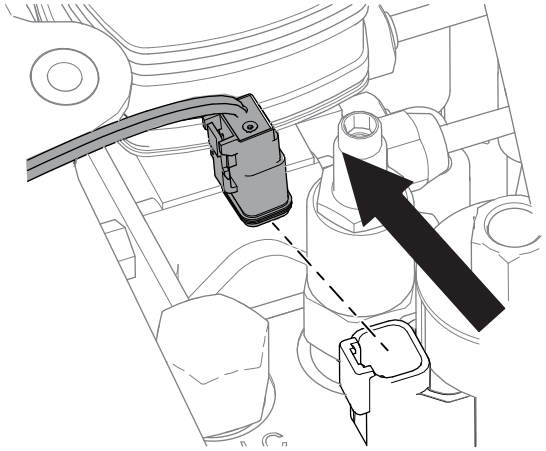

G516045

4. Ta bort spolmuttern, magnetventilspolen och den befintliga övertryckspatronen. Kassera övertryckspatronen.

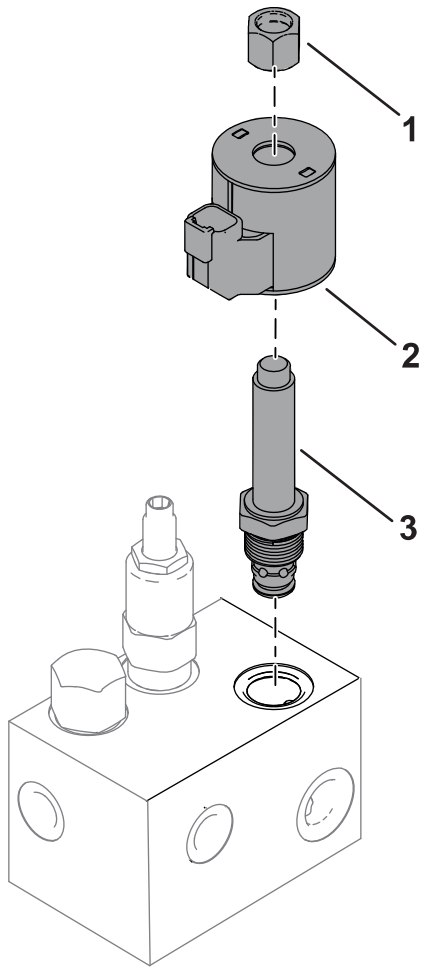

G517217

1. Spolmutter
2. Magnetventilspole
3. Skärenhetens övertryckspatron

5. Montera den nya övertrycksventilen i SRV-porten. Dra åt till **34 Nm**.
6. Montera magnetventilspolen och spolmuttern som du tog bort tidigare. Dra åt spolmuttern till högst **56 Ncm**. **Dra inte åt för hårt.**
7. Anslut Deutsch-kontakten.
8. Montera kontrollpanelens skydd.
9. Montera draghandtaget. Se till att drag- och justerhandtaget sitter åt rätt håll, med den längre sidan vänd mot användaren.

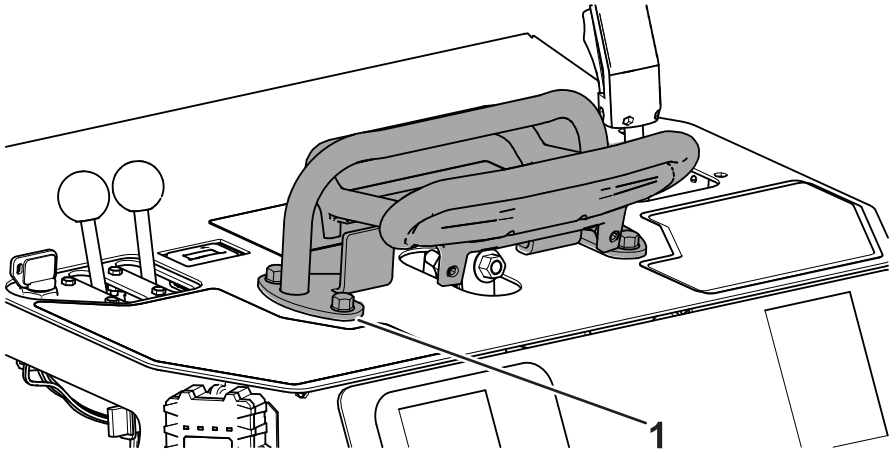

G517215

1 Justerhandtag

Justera Intelli-Sweep-grenröret

1. Ta bort skyddsplåten.

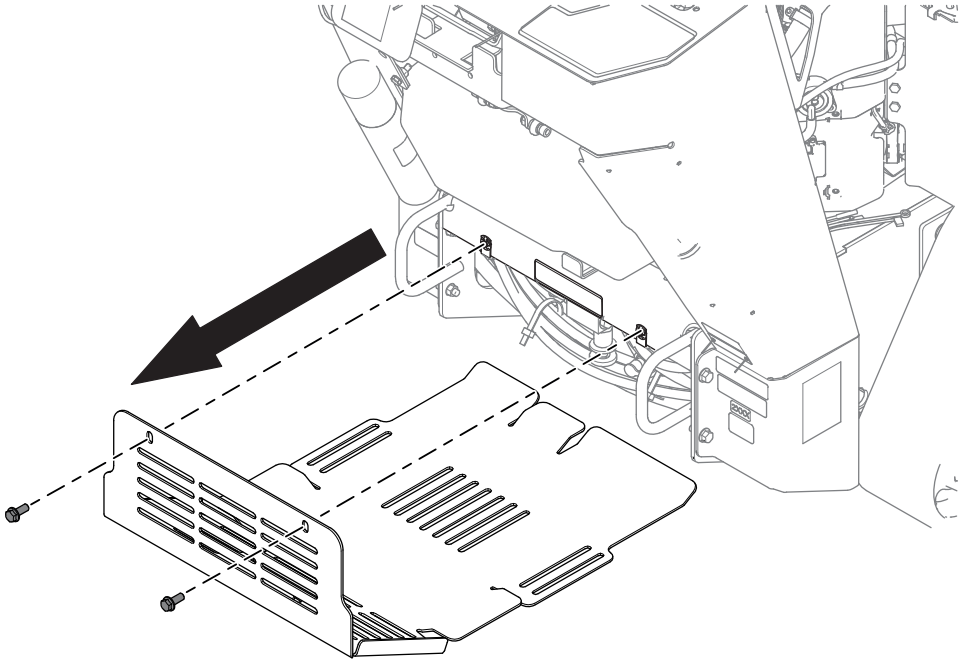

G516049

2. Leta reda på det manuella justeringsvredet och markera höger sida av vredet med en färgpenna.

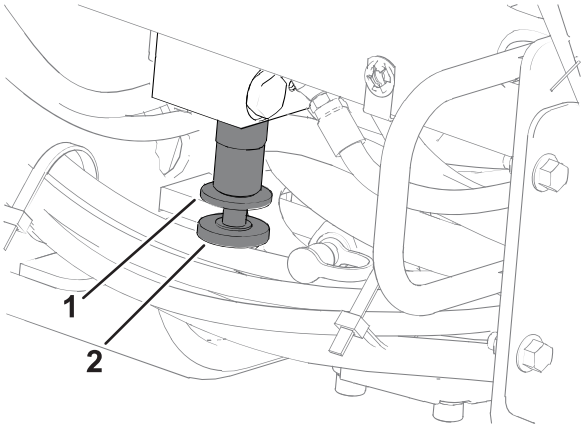

G517218

(1) Låsmutter för manuell justering

(2) Manuellt justeringsvred

3. Lossa låsmuttern för manuell justering genom att vrida ventilen åt vänster.
4. Vrid det manuella justeringsvredet två och ett halvt varv åt vänster. Färgpennans markering ska vara på vänster sida av vredet när du är klar.
5. Dra åt låsmuttern för manuell justering genom att vrida den åt höger.
6. Montera skyddsplåten.
7. Kontrollera hydraulvätskenivån och se till att skärhuvudet roterar som det ska framåt. Se *bruksanvisningen*.

Anteckningar:

Anteckningar:


TORO®