Form No. 3457-702 Rev B

Első emelőkeret

Sand Pro®/Infield Pro® 5040 vontatóegység

Modellsz. 08712—Sorszám 311000336 és ettől felfelé

Kezelői kézikönyv

Jelen termék minden vonatkozó európai irányelvnek megfelel. A részletekért nézze át a kiadvány hátulján található Beépítési nyilatkozatot.

Megjegyzés: A gép jobb és bal oldalát a normál haladási irány szerint határozza meg.

Felszerelés

Mellékelt alkatrészek

Használja az alábbi táblázatot, hogy megállapítsa, valamennyi alkatrész leszállításra került-e.

Eljárás	Megnevezés	Mennyiség	Alkalmazás
1	Nincs szükség alkatrészre	–	Készítse elő a gépet.
2	Nincs szükség alkatrészre	–	Távolítsa el a burkolatokat.
3	Nincs szükség alkatrészre	–	
4	Egyenes hidraulikus szerelvény O-gyűrűvel	2	Szerelje fel az emelőszelepet (08705 típus).
	90°-os hidraulikus szerelvény O-gyűrűvel	2	
	Emelőszelep	1	
	Szelep alátétlemez	1	
	Csavar (¼" × 3")	3	
	Rögzítőanya (¼")	3	
	Csavar (#10 × 1¼")	2	
	Rögzítőanya (#10)	2	
	Emelőkar	1	
5	Egyenes hidraulikus szerelvény O-gyűrűvel	2	Szerelje fel az emelőszelepet (08745 típus).
	90°-os hidraulikus szerelvény O-gyűrűvel	2	
	Emelőszelep	1	
	Szelep alátétlemez	1	
	Csavar (¼" × 3")	3	
	Rögzítőanya (¼")	3	
	Csavar (#10 × 1¼")	2	
	Rögzítőanya (#10)	2	
	Emelőkar	1	

© 2024—The Toro® Company
8111 Lyndale Avenue South
Bloomington, MN 55420

Regisztráljon a következő címen: www.Toro.com.

Az eredeti dokumentum fordítása (HU)
Nyomtatás helye: USA
Minden jog fenntartva
3457-702

Eljárás	Megnevezés	Mennyi-ség	Alkalmazás
6	Jobb tolólaplemez	1	Szerelje fel a tolólaplemezeket.
	Bal tolólaplemez	1	
	Csavar (½" × 2")	4	
	Rögzítőanya (½")	4	
	Emelőszerkezet vázkonzolja	1	
	Csavar (½" × 1¾")	2	
7	Emelőszerkezet váza	1	Szerelje fel a tolókarokat és az emelőszerkezet vázát.
	Csavar (⅜" × 2")	2	
	Anya (⅜")	2	
	Csavar (⅜" × 1½")	2	
	Rögzítőanya (⅜")	2	
	Munkahengercsap	2	
	Adapterlemez	1	
	Tolókarcső	1	
	Csapegység	2	
	Önmetsző csavar	2	
	Csavar (⅝" × 1½")	2	
	Alátét (1,68" külső átmérő × 0,65" belső átmérő)	2	
	Cső	1	
	Kengyelcsapszeg	1	
	Rugós sasszeg	1	
8	45°-os hidraulikus szerelvény O-gyűrűvel	1	Szerelje fel a hidraulikus munkahengert.
	Hidraulikus munkahenger	1	
	90°-os hidraulikus szerelvény O-gyűrűvel	1	
	Kis méretű seeger-gyűrű	1	
	Csap	1	
	Nagy seeger-gyűrű	2	
9	Csőegység	1	Szerelje fel a hidraulikus tömlőket (08705 típus).
	Hidraulikus tömlő (cikksz. 108-8449)	1	
	Hidraulikus tömlő (cikksz. 108-8453)	1	
	Hidraulikus tömlő (cikksz. 108-8454)	1	
	Tömlőtartó huzal	1	
	Önmetsző csavar (5/16" × ¾")	2	
	Műanyag kábelkötöző	3	
10	Csőegység	1	Szerelje fel a hidraulikus tömlőket (08745 típus).
	Hidraulikus tömlő (cikksz. 108-8449)	1	
	Hidraulikus tömlő (cikksz. 108-8453)	1	
	Hidraulikus tömlő (cikksz. 108-8454)	1	
	Tömlőtartó huzal	1	
	Önmetsző csavar (5/16" × ¾")	2	
	Műanyag kábelkötöző	3	

Eljárás	Megnevezés	Mennyi-ség	Alkalmazás
11	Emelőkar-vezetőlemez Peremes fejű csavar Alátét Kezelőpanel címke Kezelőpanel Gomb Műanyag kábelkötöző	1 2 2 1 1 1 3	Szerelje fel a kezelőpanel és az emelőkar-vezetőlemezt.
12	Kezelői kézikönyv	1	Olvassa el a dokumentációt, majd tegye el biztos helyre.

1

A gép előkészítése

Nincs szükség alkatrészre

Eljárás

1. Parkolja le a gépet sík talajon.
2. Engedje le a munkaeszközöket.
3. Húzza be a rögzítőféket.
4. Állítsa le a motort, és vegye ki az indítókulcsot.

2

A burkolatok eltávolítása

Nincs szükség alkatrészre

Eljárás

1. Emelje meg a gép hátulját és támassza alá a hátsó kerékmotor-tartóbakokat.
2. Szerelje le a jobb hátsó kereket.
3. Távolítsa el a kezelőpanelt a konzolhoz rögzítő 4 csavart és alátétet (Ábra 1).
4. Húzza ki az üzemóra-számlálóból a vezetéket.
5. Távolítsa el a kezelőpanelt (Ábra 1).
6. Távolítsa el a konzolt a vázhoz rögzítő 3 csavart (Ábra 1). Távolítsa el a konzolt úgy, hogy gyengéden elemeli körben az alsó szélét a tartókonzolról, majd felcsúsztatja a konzolt a fékkar fölé.

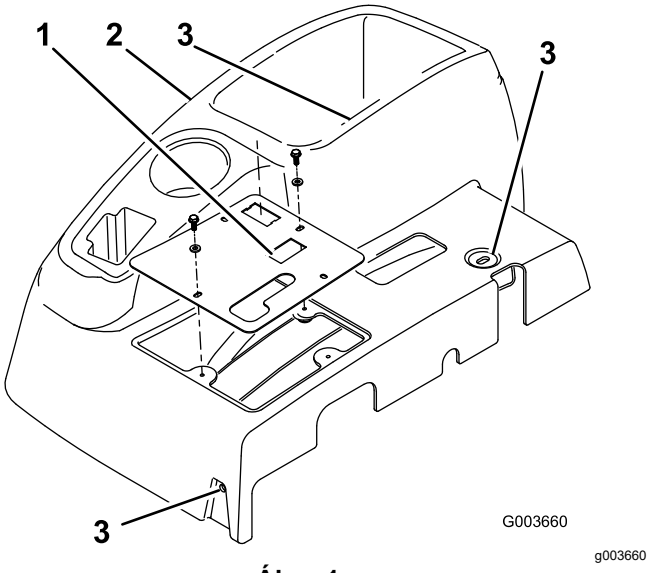

Ábra 1

1. Kezelőpanel
2. Konzol
3. A konzolt rögzítő csavarok elhelyezkedése

7. Távolítsa el a jobb oldali kerékburkolatot a vázhoz rögzítő 4 csavart, majd távolítsa el a burkolatot (Ábra 2).

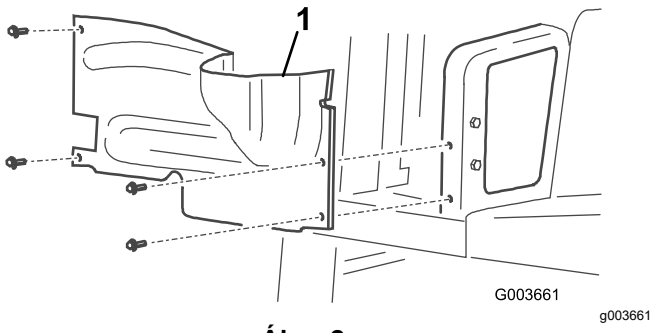

Ábra 2

1. Jobb oldali kerékburkolat

8. Válassza le, majd távolítsa el a középső burkolatot a vázról (Ábra 3).

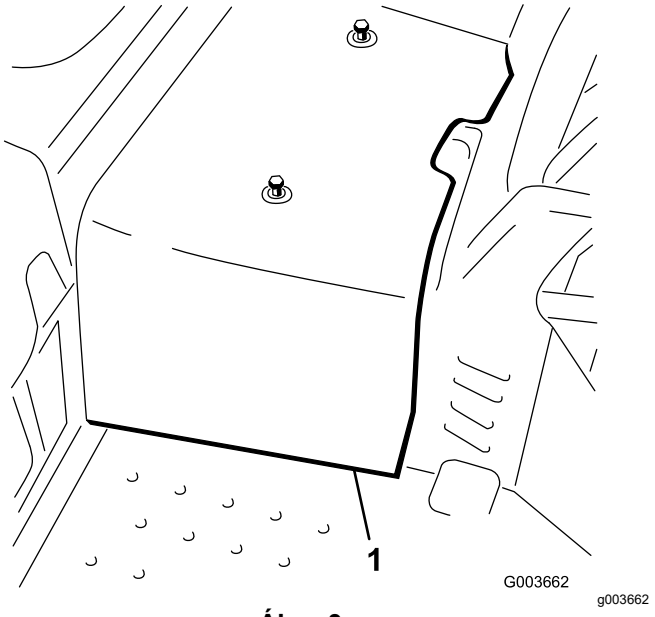

Ábra 3

1. Középső burkolat

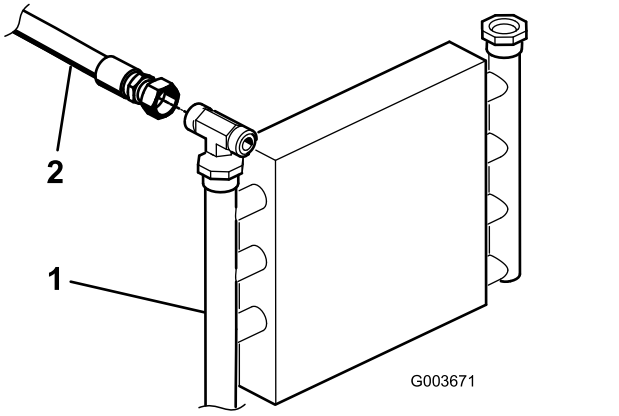

Ábra 4

1. Olajhűtő
2. Hidraulikus cső

3

Előkészület a hidraulikus részegységek felszereléséhez

Nincs szükség alkatrészre

Eljárás

1. Keresse meg az olajhűtőtől a meglévő emelőszelephez vezető hidraulikus csövet (Ábra 4).
2. Távolítsa el a hidraulikus csöveket a vázhoz rögzítő kötőelemeket és csőbilincseket.
3. Kösse le és távolítsa el az olajhűtőt és az emelőszelepet összekötő hidraulikus csövet (Ábra 4 és Ábra 6).

   Megjegyzés: Ezt a hidraulikus csövet selejtezheti is.

   Megjegyzés: A hidraulikus cső eltávolításánál fellépő olajveszteség minimalizálása érdekében legyen bekötésre készen a tömlő, vagy dugózza le a hűtőn a szerelvényt az egyik védősapkával, amelyet a 108-8447 cikkszámú csőegységről távolított el (Ábra 19).
4. Rögzítse a maradék hidraulikus csövet a vázhoz a bilincs és a korábban eltávolított kötőelemek segítségével.
5. Ha a készletet 08745 típusszámú gépre szereli fel, tegye az alábbiakat:
   A. Távolítsa el a meglévő emelőszelepet a vázhoz rögzítő 3 csavart és anyát, majd válassza le az emelőszelepet a vázról, hogy el tudja távolítani a T idomot (340-94), az Ábra 5 szerint.
   B. Kösse le a hidraulikus csövet (108-8415) a 90°-os szerelvényről (340-77) a meglévő emelőszelep bal oldalán.
   C. Kösse le a hidraulikus tömlőt (144-1367) a T idomról (340-94) a Ábra 6 szerint.
   D. Lazítsa meg a T idomot (340-94) a meglévő emelőszelep jobb oldalán.
   E. Távolítsa el a T idomot (340-94) a meglévő szelepről, és őrizze meg a későbbi visszaszereléséhez.

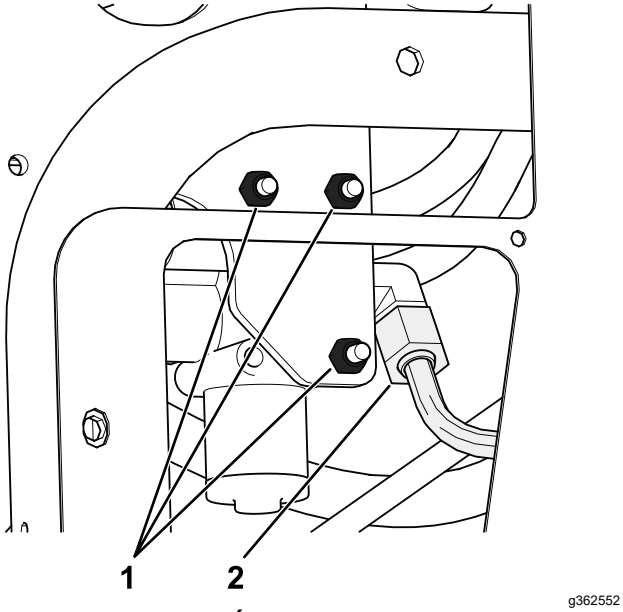

g362552

Ábra 5

1. Távolítsa el ezeket a csavarokat és anyákat.
2. Kösse le ezt a hidraulikus csövet (108-8415) a 90°-os szerelvényről.

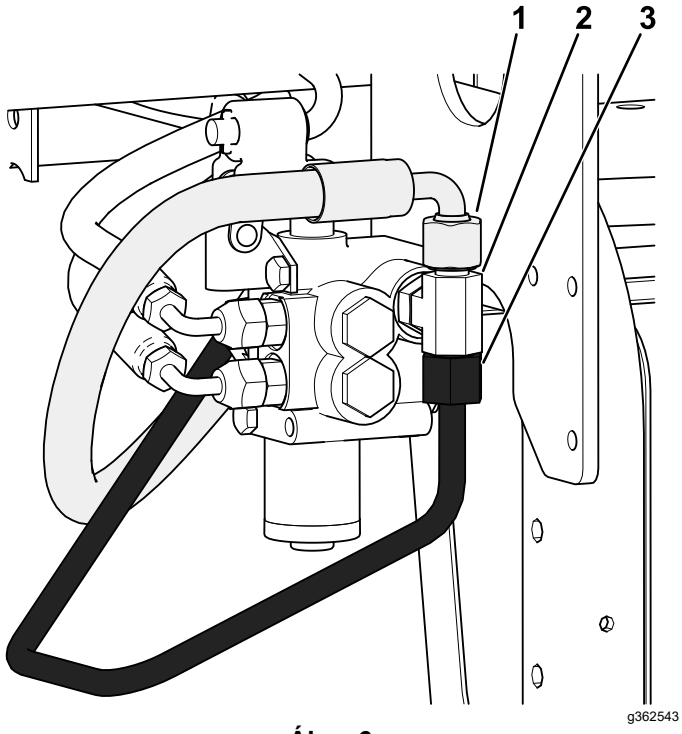

g362543

Ábra 6

1. Kösse le ezt a hidraulikus tömlőt (144-1367) a T idomról.
2. Kösse le ezt a T idomot (340-94) a meglévő szelepről.
3. Kösse le és selejtezze ezt a T idomhoz csatlakozó hidraulikus csövet.

4

Az emelőszelep felszerelése

Csak a 08705 esetében

Ehhez az eljáráshoz szükséges alkatrészek:

2	Egyenes hidraulikus szerelvény O-gyűrűvel
2	90°-os hidraulikus szerelvény O-gyűrűvel
1	Emelőszelep
1	Szelep alátétlemez
3	Csavar (¼" × 3")
3	Rögzítőanya (¼")
2	Csavar (#10 × 1¼")
2	Rögzítőanya (#10)
1	Emelőkar

Eljárás

1. Szerelje be a 90°-os szerelvényeket és a 2 egyenes hidraulikus szerelvényt az új emelőszelepbe a Ábra 7 szerint.

   Fontos: **Ekkor még ne húzza meg a 90°-os szerelvényeket. Minden O-gyűrűt kenjen meg és helyezzen el megfelelően a szerelés előtt.**

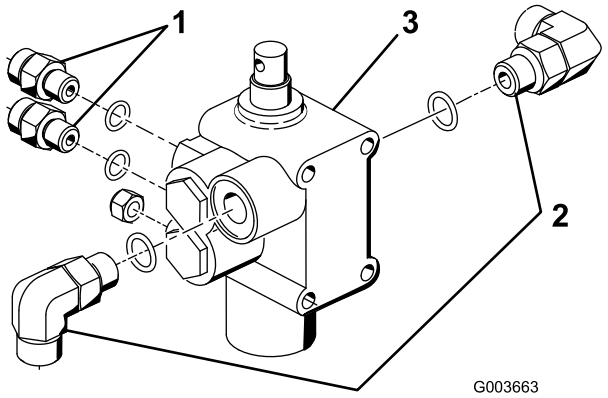

G003663

g003663

Ábra 7

1. Egyenes szerelvény
2. 90°-os szerelvény
3. Emelőszelep

2. Szerelje fel a vázra a szelepegységet, a csuklócsap-konzolt és a szelep alátétlemezt a 3 csavar (¼" × 3") és 3 rögzítőanya segítségével (Ábra 8). A felszereléséhez helyezze a szelep

alátétlemezt a tartóvázra, és húzza meg a kötőelemeit 10–12 N·m nyomatékkal.

Megjegyzés: A szelep felszerelése nagyon hasonló a meglévő szelep felszereléséhez.

3. Szerelje fel a kar csuklós egységét a szeleporsóra és a fél láncszemre 2 csavar (#10 × 1¼") és 2 rögzítőanya segítségével anélkül, hogy meghúzná a kötőelemeket (Ábra 8).

   Megjegyzés: Ekkor még ne húzza meg a kötőelemeket.

   Megjegyzés: Szerelje fel a fél láncszemet a csuklós egység hátsó furatához.

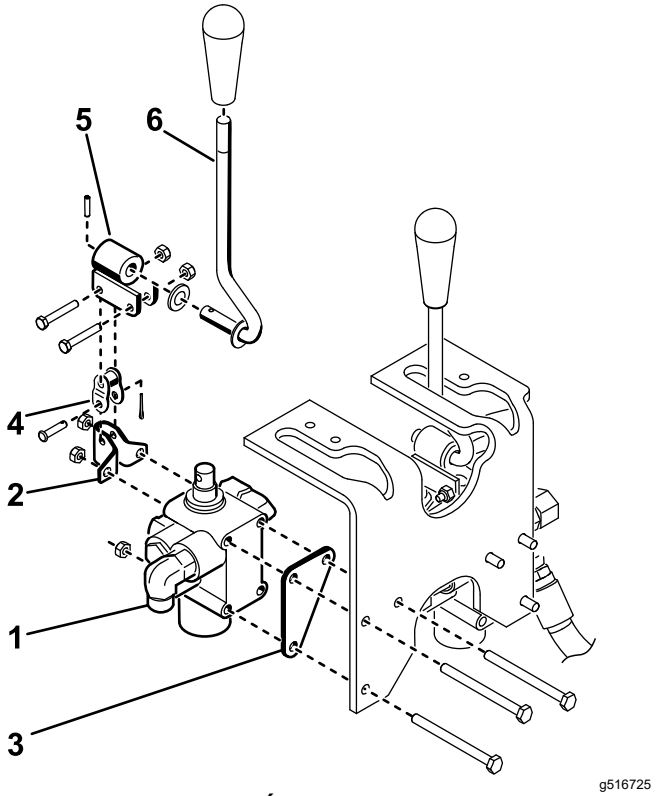

Ábra 8

1. Szelepegység
2. Csuklópántkonzol
3. Szelep alátétlemez
4. Fél láncszem
5. Csuklóagy
6. Kar

5

Az emelőszelep felszerelése

Csak a 08745 esetében

Ehhez az eljáráshoz szükséges alkatrészek:

2	Egyenes hidraulikus szerelvény O-gyűrűvel
2	90°-os hidraulikus szerelvény O-gyűrűvel
1	Emelőszelep
1	Szelep alátétlemez
3	Csavar (¼" × 3")
3	Rögzítőanya (¼")
2	Csavar (#10 × 1¼")
2	Rögzítőanya (#10)
1	Emelőkar

Eljárás

1. Szereljen be egy 90°-os szerelvényt az emelőszelepbe oda, ahonnan a T idomot kiszerelte.

   Fontos: **Ekkor még ne húzza meg az egyenes szerelvényeket. Minden O-gyűrűt kenjen meg és helyezzen el megfelelően a szerelés előtt.**

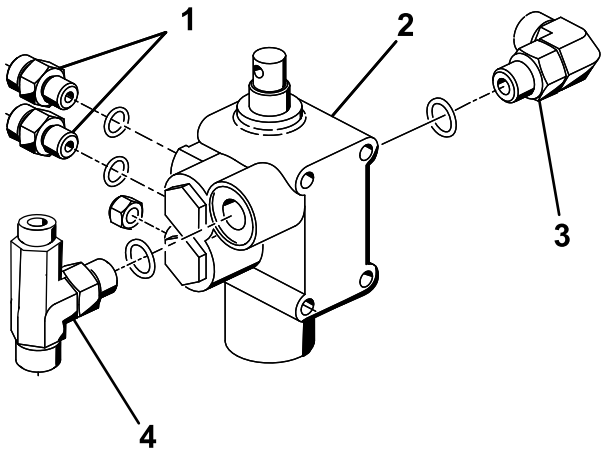

Ábra 9

1. Egyenes szerelvény
2. 90°-os szerelvény
3. Emelőszelep
4. T idom

2. Szerelje vissza a meglévő emelőszelepet a korábban eltávolított kötőelemekkel, és húzza meg a kötőelemeket 10–12 N·m nyomatékkal.
3. Szerelje be a 90°-os szerelvényt, a 2 egyenes hidraulikus szerelvényt és a meglévő szelepből kiszerelt (lásd: 3 Előkészület a hidraulikus részegységek felszereléséhez (oldal 5)) T idomot az új emelőszelepbe a Ábra 9 szerint.
4. Szerelje fel a vázra a szelepegységet, a csuklócsap-konzolt és a szelep alátétlemezt a 3 csavar (¼" × 3") és 3 rögzítőanya segítségével (Ábra 10). A felszereléséhez helyezze a szelep alátétlemezt a tartóvázra, és húzza meg a kötőelemeit 10–12 N·m nyomatékkal.

   Megjegyzés: A szelep felszerelése nagyon hasonló a meglévő szelep felszereléséhez.
5. Szerelje fel a kar csuklós egységét a szeleporsóra és a fél láncszemre 2 csavar (#10 × 1¼") és 2 rögzítőanya segítségével anélkül, hogy meghúzná a kötőelemeket (Ábra 10).

   Megjegyzés: Ekkor még ne húzza meg a kötőelemeket.

   Megjegyzés: Szerelje fel a fél láncszemet a csuklós egység hátsó furatához.

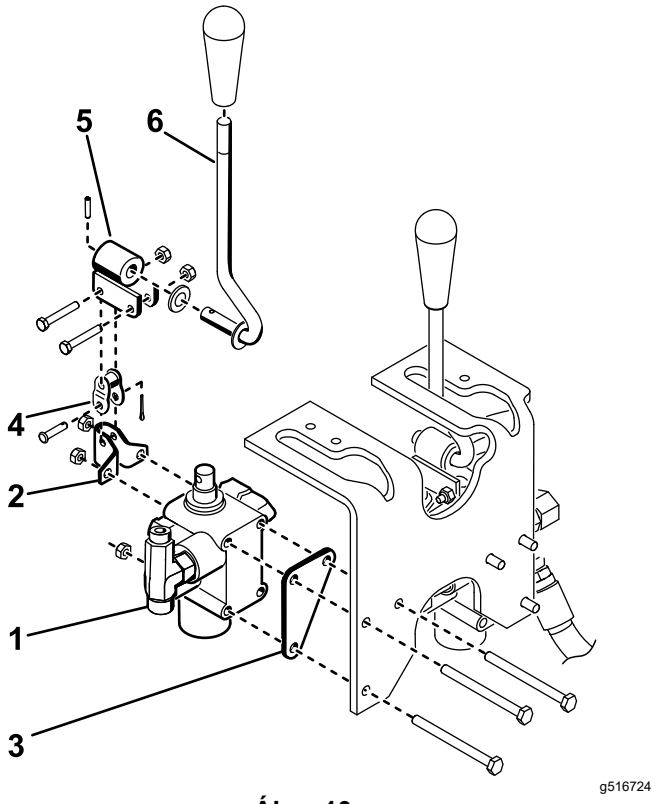

Ábra 10

1. Szelepegység
2. Csuklópántkonzol
3. Szelep alátétlemez
4. Fél láncszem
5. Csuklóagy
6. Kar

6

A tolólaplemezek felszerelése

Ehhez az eljáráshoz szükséges alkatrészek:

1	Jobb tolólaplemez
1	Bal tolólaplemez
4	Csavar (½" × 2")
4	Rögzítőanya (½")
1	Emelőszerkezet vázkonzolja
2	Csavar (½" × 1¾")

Eljárás

1. Szerelje fel a jobb tolólaplemezt az önbeálló villa jobb oldalára 2 csavar (½" × 2") és rögzítőanyák segítségével a Ábra 11 szerint, anélkül, hogy meghúzná a kötőelemeket.

Megjegyzés: Ekkor még ne húzza meg a kötőelemeket.

2. Ismételje meg az eljárást a bal tolólaplemezzel (Ábra 11).
3. Emelje fel annyira a gép elejét, hogy az első kereke elemelkedjen a padlóról.
4. Távolítsa el és selejtezze a kormánycsuklót az önbeálló villához rögzítő 2 csavart (Ábra 11).
5. Rögzítse az emelőszerkezet vázkonzolját az önbeálló villa aljához az önbeálló villa és a kormánycsukló rögzítőfurataiba szerelt 2 csavar (½" × 1¾") segítségével; lásd: Ábra 11.

Megjegyzés: Előfordulhat, hogy a hozzáféréshez valamennyi levegőt ki kell engednie a gumiabroncsból. A kerékmotor hidraulikus tömlője nem fekhet fel az emelőszerkezet vázkonzoljának tetejére.

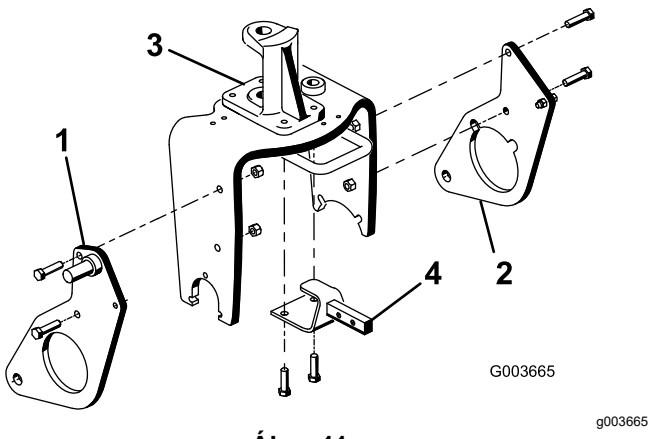

Ábra 11

1. Jobb tolólaplemez
2. Bal tolólaplemez
3. Kormánycsukló
4. Emelőszerkezet vázkonzolja

7

A tolókarok és az emelőszerkezet váz felszerelése

Ehhez az eljáráshoz szükséges alkatrészek:

1	Emelőszerkezet váza
2	Csavar (⅜" × 2")
2	Anya (⅜")
2	Csavar (⅜" × 1½")
2	Rögzítőanya (⅜")
2	Munkahengercsap
1	Adapterlemez
1	Tolókarcső
2	Csapegység
2	Önmetsző csavar
2	Csavar (⅝" × 1½")
2	Alátét (1,68" külső átmérő × 0,65" belső átmérő)
1	Cső
1	Kengyelcsapszeg
1	Rugós sasszeg

Eljárás

1. Engedje le annyira a gépet, hogy az első kereke a talajra kerüljön.
2. Kapcsolja a tolókar csövet az adapterlemezhez a 2 csapegységgel, majd rögzítse a csapegységeket az adapterlemezekhez a 2 önmetsző csavarral.

   Megjegyzés: Állítsa be az alkatrészek helyzetét a Ábra 12 alapján.

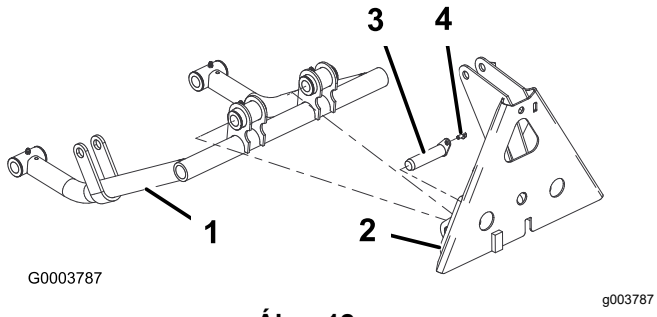

Ábra 12

1. Tolókarcsó
2. Adapterlemez
3. Csapegység
4. Önmetsző csavar

3. Helyezzen munkahengercsapot mindegyik tolókarcsőbe a Ábra 13 szerint.
4. Illessze rá a tolókarcsöveket a jobb és a bal tolólaplemezre, összeigazítva a munkahengercsap vezetőfuratait a tolólaplemez furataival (Ábra 13).

   Megjegyzés: Ha nem tudja a tolókarcsöveket a tolólaplemezek köré igazítani, lazítsa meg a tolólaplemezeket az önbeálló villához rögzítő csavarok anyáit.
5. Rögzítse a munkahengercsapokat az egyes tolólaplemezekhez csavar (⅝" × 1½") és alátét (1,68" külső átmérő × 0,65" belső átmérő) segítségével a Ábra 13 szerint.

   Megjegyzés: Húzza meg a csavarokat 203 N·m nyomatékkal.

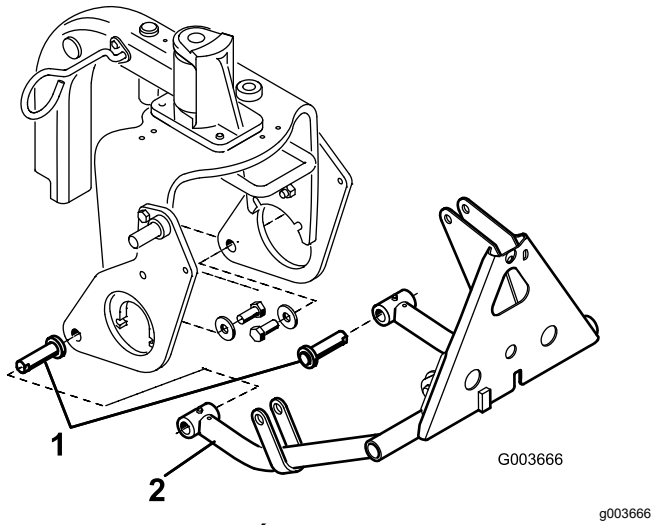

Ábra 13

1. Munkahengercsap
2. Tolókarcsó

6. Rögzítse az emelőszerkezet-váz felső részét az emelőszerkezet vázkonzoljához 2 csavar (⅜" × 2") és anya segítségével (Ábra 14).
7. Rögzítse az emelőszerkezet vázcsöveit a tolólaplemezekhez a csavarokkal (⅜" × 1½") és anyákkal (Ábra 14), majd húzza meg a kötőelemeket.

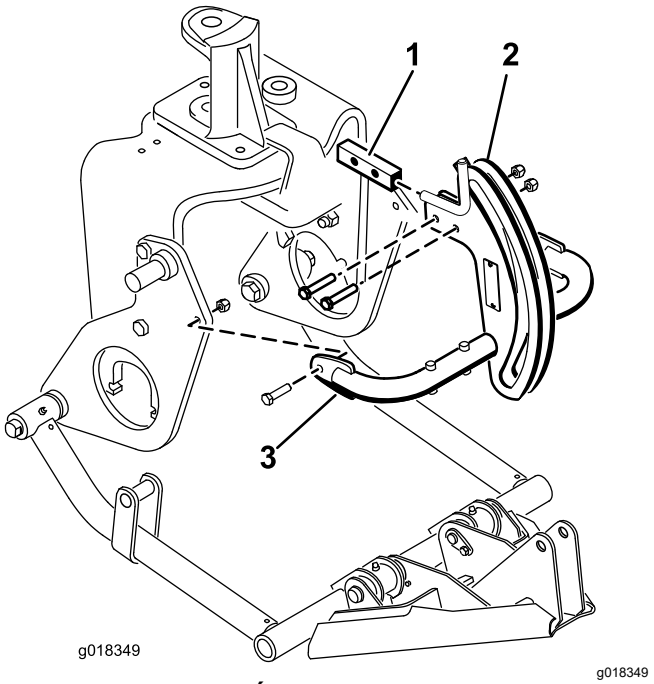

Ábra 14

1. Emelőszerkezet vázkonzolja
2. Emelőszerkezet váza
3. Emelőszerkezet-vázcső

8. Rögzítse a vázadaptert az emelőszerkezet vázhoz a cső, a kengyelcsapszeg és a sasszeg segítségével (Ábra 15).

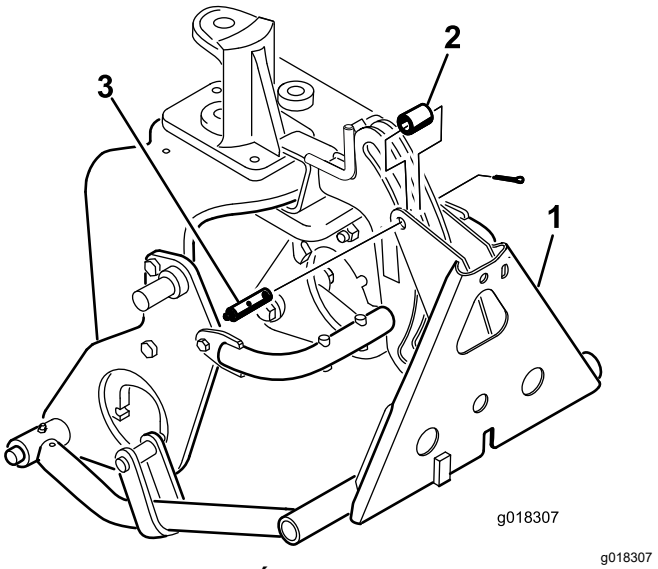

Ábra 15

1. Vázadapter
2. Cső
3. Zsírzószemmel ellátott kengyelcsapszeg

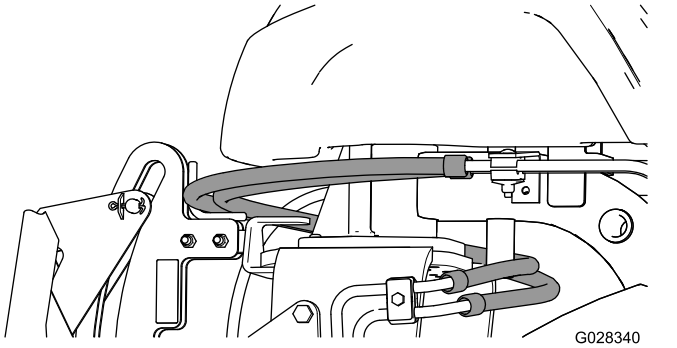

Ábra 16

Fontos: **Ügyeljen arra, hogy a meglévő tömlők a vezetőelem fölött fussanak, ahogy a Ábra 16 is mutatja.**

8

A hidraulikus munkahenger felszerelése

Ehhez az eljáráshoz szükséges alkatrészek:

1	45°-os hidraulikus szerelvény O-gyűrűvel
1	Hidraulikus munkahenger
1	90°-os hidraulikus szerelvény O-gyűrűvel
1	Kis méretű seeger-gyűrű
1	Csap
2	Nagy seeger-gyűrű

Eljárás

1. Szereljen be egy 90°-os szerelvényt a hidraulikus munkahenger felső csatlakozónyílásába. Állítsa be a szerelvény helyzetét a Ábra 17 alapján.

   Megjegyzés: Minden O-gyűrűt kenjen meg és helyezzen el megfelelően a szerelés előtt.

   Megjegyzés: A hidraulikus szerelvények vagy tömlők szennyeződésének elkerülése érdekében a zárósapkáikat csak közvetlenül szerelés előtt távolítsa el.

2. Szereljen be egy 45°-os szerelvényt a hidraulikus munkahenger alsó csatlakozónyílásába. Állítsa be a szerelvény helyzetét a Ábra 17 alapján.

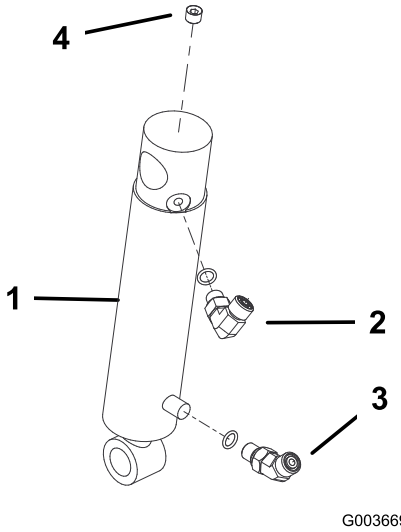

Ábra 17

1. Hidraulikus munkahenger
2. 90°-os szerelvény
3. 45°-os szerelvény
4. Dugó (⅛")

3. Rögzítse a hidraulikus munkahenger felső részét a jobb oldali tolólaplemez csapjára seeger-gyűrűvel (Ábra 18).

   Megjegyzés: A munkahenger hidraulikus szerelvényei nézzenek kifelé.

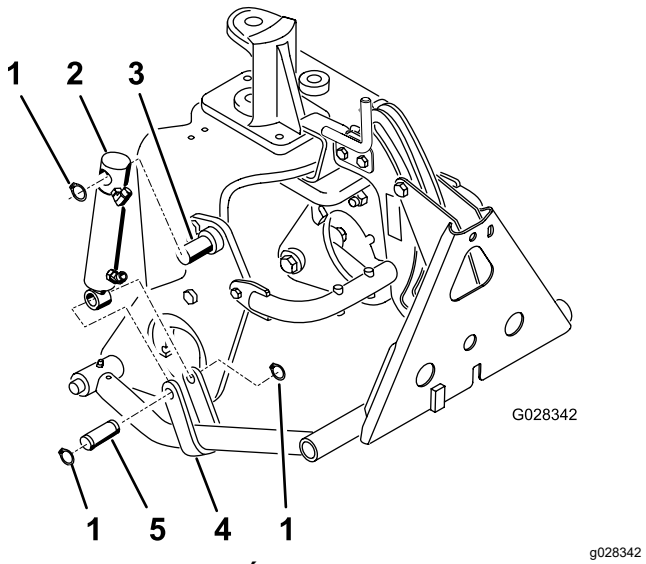

Ábra 18

1. Seeger-gyűrű
2. Hidraulikus munkahenger
3. Csap (a tolólaplemezen)
4. Tolókarpánt
5. Csap

4. Rögzítse a munkahengerrudat a tolókarpánthoz csap és 2 seeger-gyűrű segítségével (Ábra 18).

9

A hidraulikus tömlők felszerelése

Csak a 08705 esetében

Ehhez az eljáráshoz szükséges alkatrészek:

1	Csőegység
1	Hidraulikus tömlő (cikksz. 108-8449)
1	Hidraulikus tömlő (cikksz. 108-8453)
1	Hidraulikus tömlő (cikksz. 108-8454)
1	Tömlőtartó huzal
2	Önmetsző csavar (5/16" × ¾")
3	Műanyag kábelkötöző

Eljárás

1. Csatlakoztassa a 108-8447 cikkszámú csőegységet az új szelep bal oldalán levő 90°-os szerelvényre és a meglévő emelőszelep szabaddá vált szerelvényéhez (Ábra 19).
2. Csatlakoztassa a 108-8449 cikkszámú hidraulikus tömlő 45°-os szerelvényű végét a szelep jobb oldalán lévő 90°-os szerelvényhez, az egyenes végét pedig az olajhűtő szabaddá vált szerelvényéhez (Ábra 19). A tömlő elvezetését a Ábra 20 és a Ábra 21 mutatja.
3. Szerelje fel a tömlőtartó huzalt a bal oldali vázcsőre 2 önmetsző csavarral (5/16" × ¾"); lásd: Ábra 19.
4. Csatlakoztassa a 108-8453 cikkszámú hidraulikus tömlő rövid 90°-os szerelvényét a szelep hátulján lévő felső egyenes szerelvényhez. Fűzze át a tömlőt a tömlőtartó huzalon, majd csatlakoztassa a tömlő egyenes végét a hidraulikus munkahenger felső szerelvényéhez (Ábra 19). A tömlő elvezetését a Ábra 20 és a Ábra 21 mutatja.
5. Csatlakoztassa a 108-8454 cikkszámú hidraulikus tömlő hosszú 90°-os szerelvényét a szelep hátulján lévő alsó egyenes szerelvényhez. Fűzze át a tömlőt a tömlőtartó huzalon, majd csatlakoztassa a tömlő egyenes végét a hidraulikus munkahenger alsó szerelvényéhez (Ábra 19). A tömlő elvezetését a Ábra 20 és a Ábra 21 mutatja.

Fontos: **Ügyeljen arra, hogy a tömlők ne érhessenek éles, forró vagy mozgó alkatrészhez.**

6. Húzza meg az összes kötőelemet és szerelvényt.
7. Rögzítse a tömlőket kábelkötözővel a géphez a Ábra 20 és Ábra 21 által jelzett helyeken.

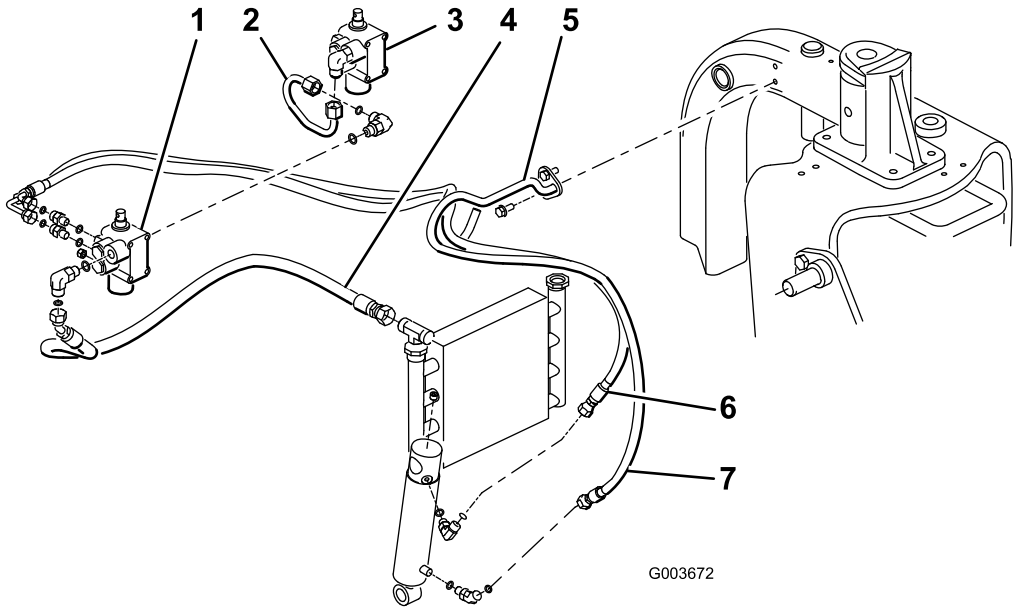

g003672

Ábra 19

08705-es modell

1. Új szelep
2. Csőegység (cikksz. 108-8447)
3. Meglévő szelep
4. Hidraulikus tömlő (cikksz. 108-8449)
5. Tömlőtartó huzal
6. Hidraulikus tömlő (cikksz. 108-8453)
7. Hidraulikus tömlő (cikksz. 108-8454)

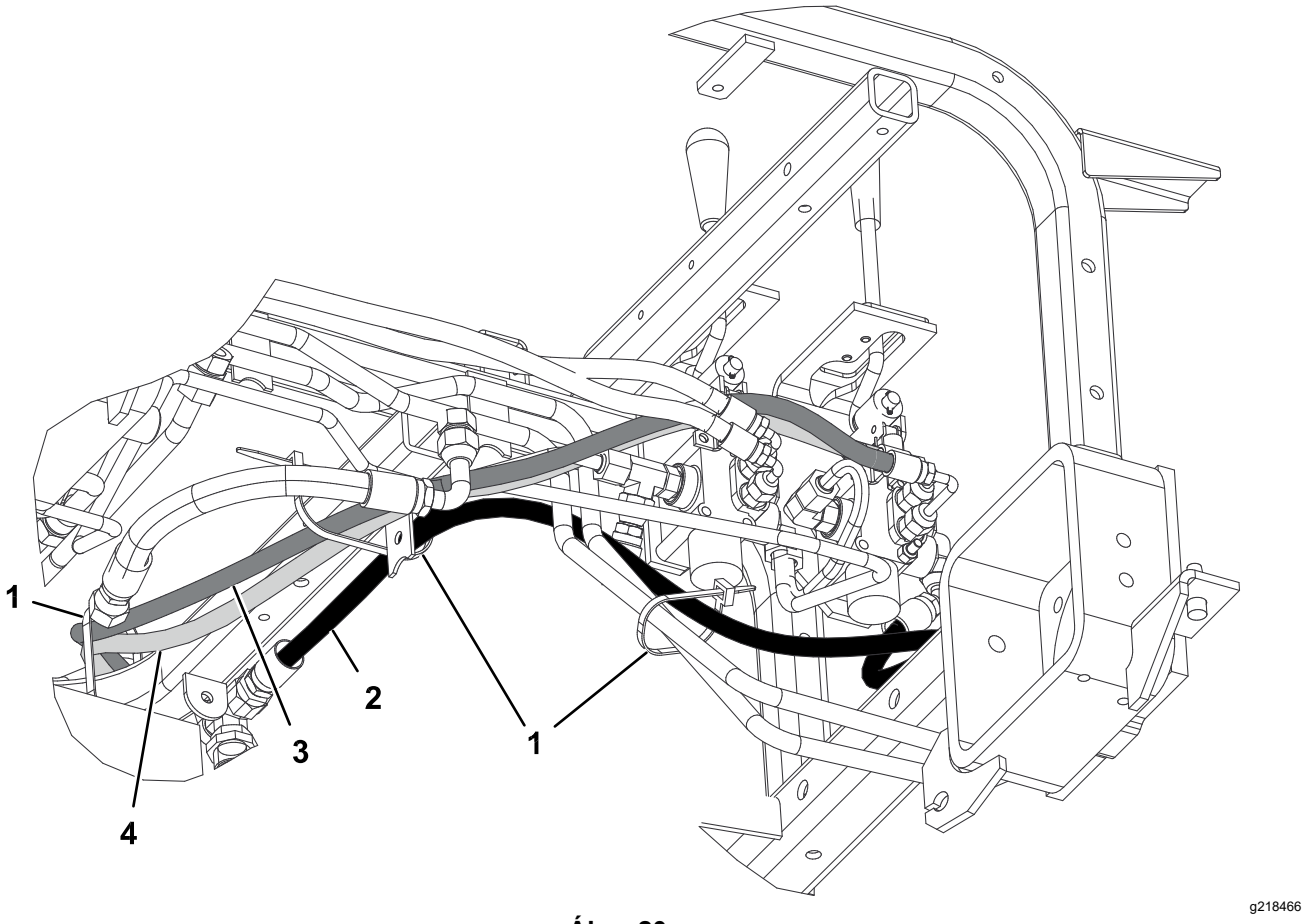

Ábra 20

08705-es modell

1. Kábelkötöző
2. Hidraulikus tömlő (cikksz. 108-8449)
3. Hidraulikus tömlő (cikksz. 108-8453)
4. Hidraulikus tömlő (cikksz. 108-8454)

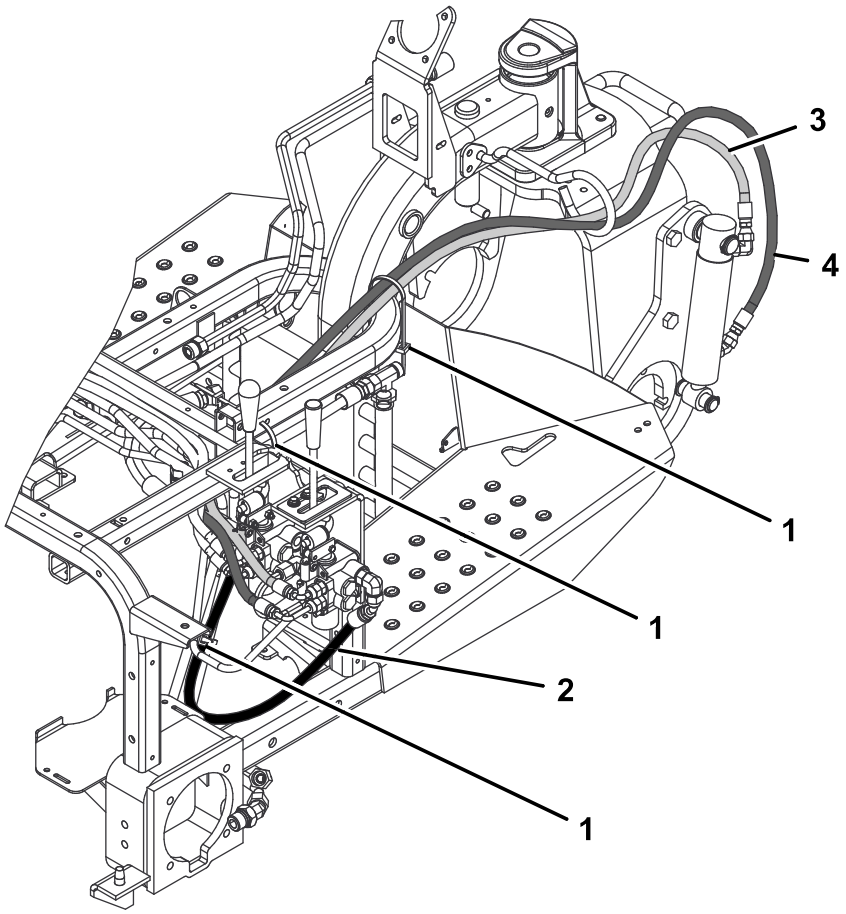

g218467

Ábra 21

08705-es modell

1. Kábelkötöző
2. Hidraulikus tömlő (cikksz. 108-8449)
3. Hidraulikus tömlő (cikksz. 108-8453)
4. Hidraulikus tömlő (cikksz. 108-8454)

10

A hidraulikus tömlők felszerelése

Csak a 08745 esetében

Ehhez az eljáráshoz szükséges alkatrészek:

1	Csőegység
1	Hidraulikus tömlő (cikksz. 108-8449)
1	Hidraulikus tömlő (cikksz. 108-8453)
1	Hidraulikus tömlő (cikksz. 108-8454)
1	Tömlőtartó huzal
2	Önmetsző csavar (5/16" × ¾")
3	Műanyag kábelkötöző

Eljárás

1. Csatlakoztassa a 108-8447 cikkszámú csőegységet az új szelep bal oldalán levő 90°-os szerelvényre és a meglévő emelőszelep újonnan felszerelt 90°-os szerelvényéhez (Ábra 22).
2. Csatlakoztassa a 108-8449 cikkszámú hidraulikus tömlő 45°-os végére szerelt T idom nyitott végét a szelep jobb oldalához, a tömlő egyenes végét pedig az olajhűtő szabad szerelvényéhez (Ábra 22). A tömlő elvezetését a Ábra 23 és a Ábra 24 mutatja.
3. Szerelje fel a tömlőtartó huzalt a bal oldali vázcsőre 2 önmetsző csavarral (5/16" × ¾"); lásd: Ábra 22.
4. Csatlakoztassa a 108-8453 cikkszámú hidraulikus tömlő rövid 90°-os szerelvényét a szelep hátulján lévő felső egyenes szerelvényhez. Fűzze át a tömlőt a tömlőtartó huzalon, majd csatlakoztassa a tömlő egyenes végét a hidraulikus munkahenger felső szerelvényéhez (Ábra 22). A tömlő elvezetését a Ábra 23 és a Ábra 24 mutatja.
5. Csatlakoztassa a 108-8454 cikkszámú hidraulikus tömlő hosszú 90°-os szerelvényét a szelep hátulján lévő alsó egyenes szerelvényhez. Fűzze át a tömlőt a tömlőtartó huzalon, majd csatlakoztassa a tömlő egyenes végét a hidraulikus munkahenger alsó szerelvényéhez (Ábra 22). A tömlő elvezetését a Ábra 23 és a Ábra 24 mutatja.
6. Csatlakoztassa a 144-1367 cikkszámú hidraulikus tömlőt az új emelőszelep jobb oldalára újonnan felszerelt, 340-94 cikkszámú T idom tetejére.

   Fontos: **Ügyeljen arra, hogy a tömlők ne érhessenek éles, forró vagy mozgó alkatrészhez.**
7. Húzza meg az összes kötőelemet és szerelvényt.
8. Rögzítse a tömlőket kábelkötözővel a géphez a Ábra 23 és Ábra 24 által jelzett helyeken.

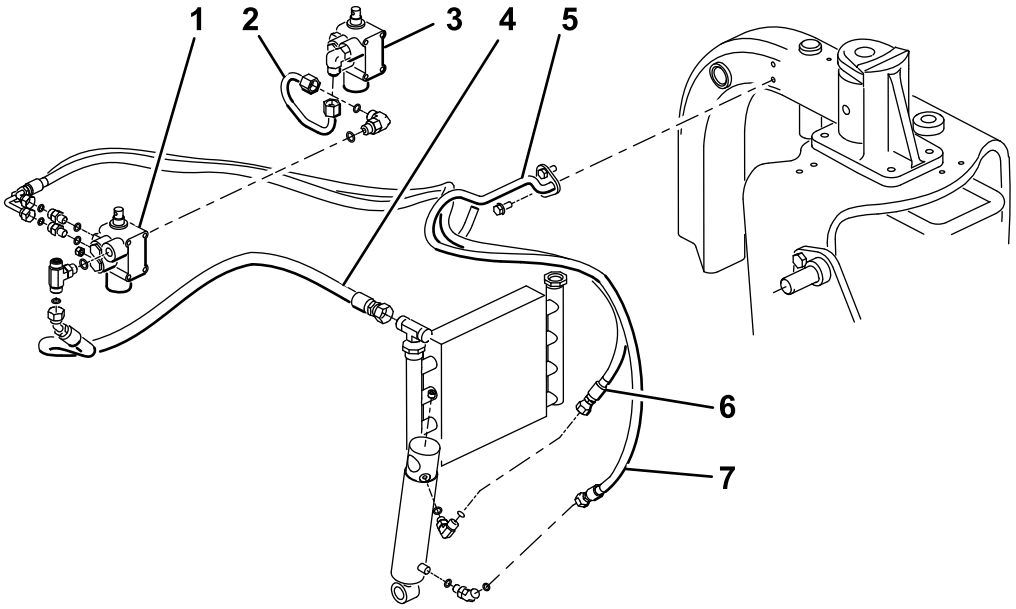

g362578

Ábra 22

08745-es modell

1. Új szelep
2. Csőegység (cikksz. 108-8447)
3. Meglévő szelep
4. Hidraulikus tömlő (cikksz. 108-8449)
5. Tömlőtartó huzal
6. Hidraulikus tömlő (cikksz. 108-8453)
7. Hidraulikus tömlő (cikksz. 108-8454)

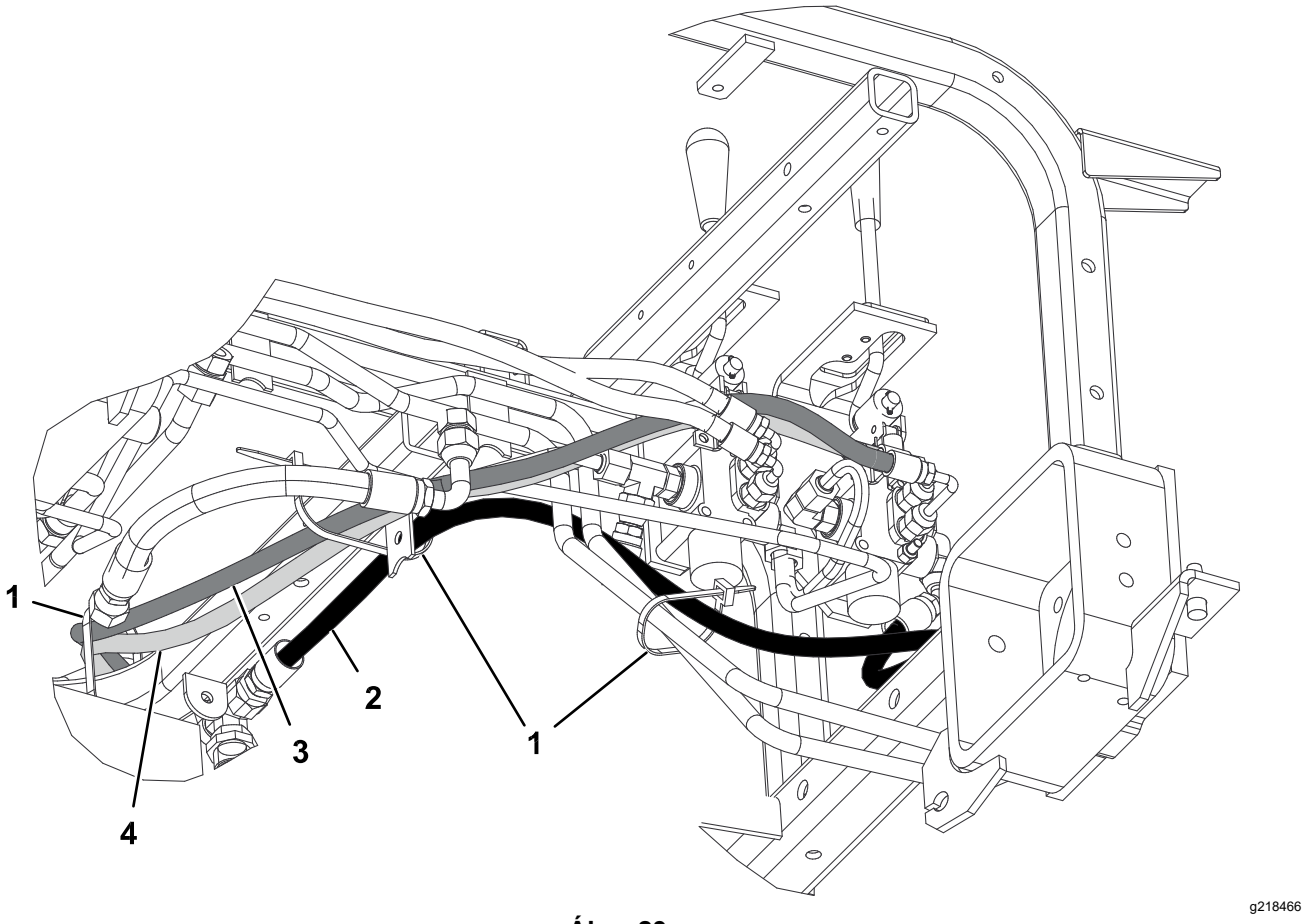

Ábra 23

08745-es modell

1. Kábelkötöző
2. Hidraulikus tömlő (cikksz. 108-8449)
3. Hidraulikus tömlő (cikksz. 108-8453)
4. Hidraulikus tömlő (cikksz. 108-8454)

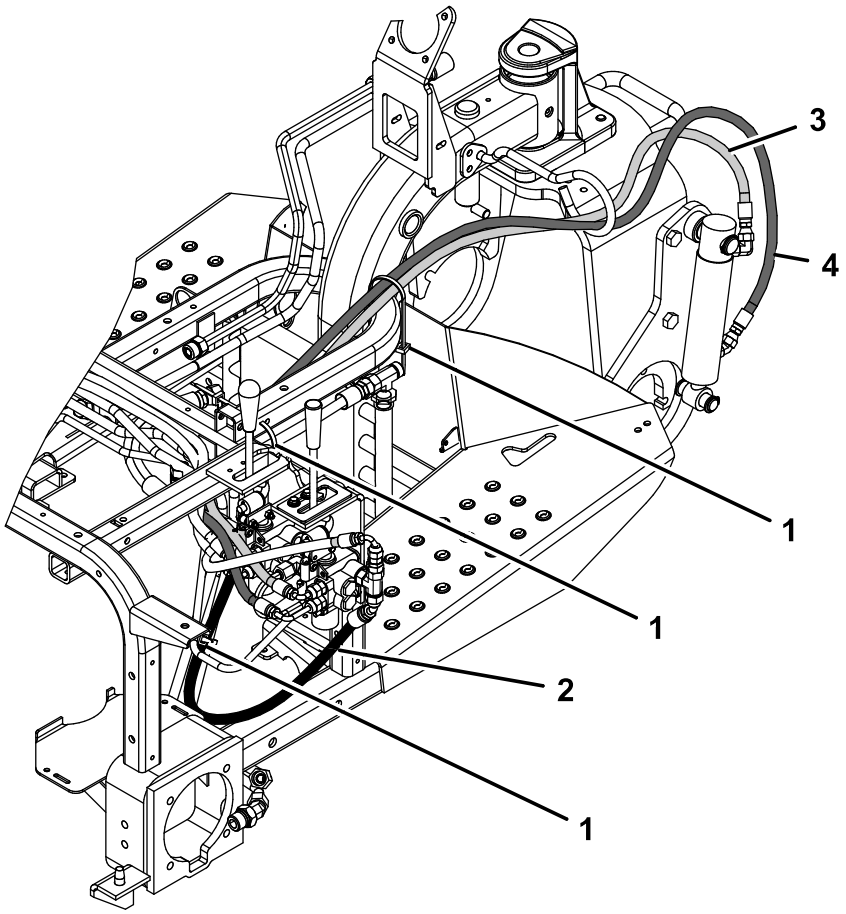

g362591

Ábra 24

08745-es modell

1. Kábelkötöző
2. Hidraulikus tömlő (cikksz. 108-8449)
3. Hidraulikus tömlő (cikksz. 108-8453)
4. Hidraulikus tömlő (cikksz. 108-8454)

11

A kezelőpanel és az emelőkar-vezetőlemez felszerelése

Ehhez az eljáráshoz szükséges alkatrészek:

1	Emelőkar-vezetőlemez
2	Peremes fejű csavar
2	Alátét
1	Kezelőpanel címke
1	Kezelőpanel
1	Gomb
3	Műanyag kábelkötöző

Eljárás

1. Illessze rá az emelőkar-vezetőlemezt az emelőkarra, és rögzítse a vázhoz a 2 peremes fejű csavar és alátétek segítségével, de ne húzza meg a csavarokat (Ábra 25).

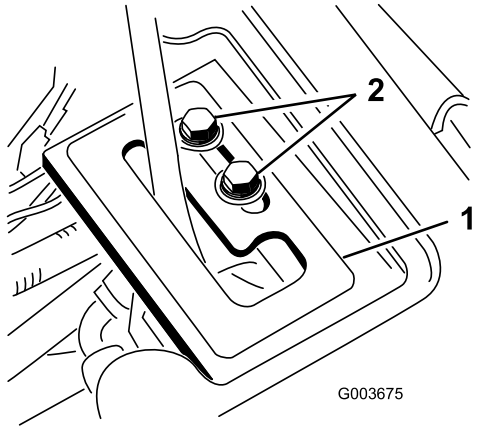

g003675

Ábra 25

1. Emelőkar-vezetőlemez 2. Peremes fejű csavarok

2. Ellenőrizze a hidraulikafolyadék szintjét, és szükség esetén töltsön rá.

⚠ FIGYELMEZTETÉS

A kiszökő nagynyomású hidraulikafolyadék a bőrön áthatolva sérülést okozhat.

- **A bőr alá véletlenül befecskendezett folyadékot sebészi úton pár órán belül el kell távolíttatni ilyen kezelésben jártas orvossal. Üszkösödés alakulhat ki, ha nem így tesz.**
- **Ne kerüljön közel egyetlen testrészével sem olyan szivárgó lyukakhoz, fúvókákhoz, ahonnan nagynyomású hidraulikafolyadék távozhat.**
- **A hidraulikafolyadék esetleges szivárgását ellenőrizze kartonlap vagy papírlap segítségével.**
- **Szüntesse meg biztonságosan a nyomást a hidraulika-rendszerben, mielőtt bármilyen munkába kezd rajta.**
- **Mielőtt nyomás alá helyezi a hidraulika-rendszert, győződjön meg arról, hogy minden hidraulikacső és -tömlő megfelelő állapotban van, valamint az összes hidraulikus csatlakozó és szerelvény jól zár.**

3. Indítsa be a vontatóegység motorját, és ellenőrizze a szerelvények csatlakozásait.
4. Szerelje fel a kerékburkolatot, a középső burkolatot és a konzolt.

   Megjegyzés: Ekkor még ne szerelje fel a kezelőpanelt. Ellenőrizze, hogy a burkolatok nem érnek-e a tömlőkhöz. Igazítson szükség szerint a tömlők helyzetén. Végezze el fordított sorrendben a burkolatok 1. lépésben ismertetett felszerelési eljárását.
5. Szerelje fel a hátsó kereket, majd távolítsa el a gép hátulja alól a bakokat.
6. Húzza meg a kerékanyákat 61–75 N·m nyomatékkal.
7. Járó motor mellett, az emelőkar **Lebegési** helyzetében csúsztassa el az emelőkar-vezetőlemezt olyan helyzetbe, hogy az emelő munkahenger kézzel kitolható és behúzható legyen (Ábra 25).

⚠ FIGYELMEZTETÉS

A motornak járnia kell, hogy az emelőkar vezetőlemezén finomállítást lehessen végezni. A mozgó alkatrészek vagy forró felületek érintése személyi sérüléssel járhat.

Tartsa távol kezét, lábát, arcát és más testrészeit a forgó alkatrészektől, a kipufogótól és egyéb forró felületektől.

8. Húzza meg az emelőkar-vezetőlemez mindkét rögzítőcsavarját, ha végzett a beállítással (Ábra 25).
9. Szerelje ki az üzemóraszámlálót a régi kezelőpanelből, és szerelje be az új kezelőpanelbe.
10. Szerelje fel az új kezelőpanelt, és csatlakoztassa a vezetéket az üzemóraszámlálóba.
11. Rögzítse a kezelőpanelt a helyén a korábban eltávolított kötőelemekkel (Ábra 26).

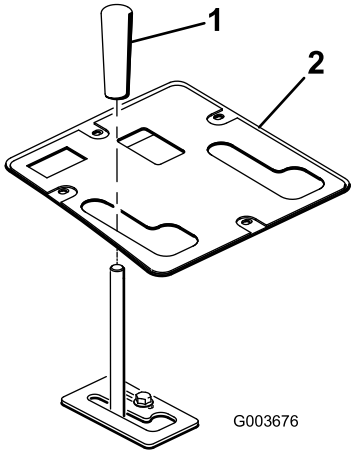

Ábra 26

1. Gomb
2. Kezelőpanel

12. Szerelje fel a gombot az emelőkarra (Ábra 26).
13. Zsírozza meg az első emelőkeretet; lásd: Az emelőkeret zsírzása (oldal 22).
14. Ellenőrizze a hidraulikafolyadék szintjét, és szükség esetén töltsön rá.

12

A dokumentáció elolvasása/tárolása

Ehhez az eljáráshoz szükséges alkatrészek:

1	*Kezelői kézikönyv*

Eljárás

1. Olvassa el a dokumentációt.
2. Tegye el a dokumentációt biztos helyre.

Üzemeltetés

Műszaki adatok

Nettó tömeg	38,5 kg

Munkagépek és tartozékok

A Toro által jóváhagyott tartozékok és adapterek széles választéka kapható a géphez, melyek javítják és bővítik annak képességeit. A jóváhagyott tartozékok és adapterek listájáért forduljon a hivatalos márkakereskedőhöz, forgalmazóhoz, vagy látogasson el a www.Toro.com címre.

Üzemeltetési tanácsok

- Az első emelőkeret csak adott munkaeszközöket fogad. Ne kíséreljen meg hátulra szerelhető munkaeszközt felszerelni az első emelőkeretre, mert azzal károsíthatja a gépet.
- Az első emelőkeret leengedéséhez tolja előre az emelőkart.
- Az első emelőkeret lebegésbe kapcsolásához tolja előre az emelőkart, majd oldalra a bemélyedésbe.
- Az első emelőkeret megemeléséhez húzza hátra az emelőkart.
- Ismerkedjen meg a berendezés biztonságos üzemeltetésével, a kezelőszervekkel és a biztonsági jelzésekkel.
- Tartsa távol kezét és lábát a mozgó vagy forró alkatrészektől.

Karbantartás

Megjegyzés: A géphez tartozó kapcsolási rajz vagy hidraulikus rendszerrajz tekintetében látogasson el a www.Toro.com webhelyre.

Az emelőkeret zsírzása

Az első emelőkeret 5 zsírzószemmel rendelkezik (Ábra 27), amelyeket rendszeresen kenni kell 2. sz. lítiumos kenőzsírral. Normál üzemi körülmények között végezze el az összes csapágy és persely kenését 100 üzemóránként. Végezze el a csapágyak és perselyek kenését **minden** lemosást követően azonnal, az előírt időköztől függetlenül.

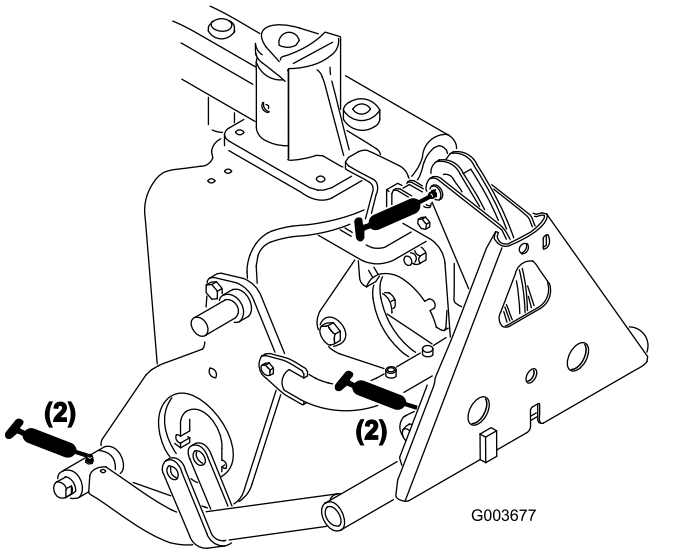

Ábra 27

Megjegyzések:

Megjegyzések:

Megjegyzések:

Beépítési nyilatkozat

A The Toro Company, 8111 Lyndale Ave. South, Bloomington, MN, USA kijelenti, hogy a következő berendezés(ek) megfelel(nek) a felsorolt ajánlásoknak, amennyiben telepítésük az adott Toro-modellekhez mellékelt utasítások szerint történt, a kapcsolódó megfelelőségi nyilatkozatban jelzett módon.

Modellsz.	Sorszám	Termékleírás	Számla leírása	Általános leírás	Irányelv
08712	311000336 és ettől felfelé	Első emelőkeret	FRONT LIFT FRAME KIT	Első emelőkeret-egység	2006/42/EK

A kapcsolódó műszaki dokumentációt a 2006/42/EK ajánlás VII. mellékletének B része alapján állítottuk össze.

Vállaljuk, hogy a nemzeti hatóságok kérésére átadjuk a nem teljes géprészre vonatkozó információkat. Az átadás módja elektronikus adatátvitel lehet.

A gép nem helyezhető üzembe, amíg össze nem építették egy jóváhagyott Toro-modellel a jelzett kapcsolódó megfelelőségi nyilatkozat szerint és az összes utasításnak megfelelően, amelyek alapján megállapítható, hogy megfelel az összes vonatkozó irányelvnek.

Tanúsított:



Tom Langworthy
tervezési igazgató
8111 Lyndale Ave. South
Bloomington, MN 55420, USA
Szeptember 26, 2024

Hivatalos képviselő:

Marcel Dutrieux
Manager European Product Integrity
Toro Europe NV
Nijverheidsstraat 5
2260 Oevel
Belgium

UK Declaration of Incorporation

A The Toro Company, 8111 Lyndale Ave. South, Bloomington, MN, USA kijelenti, hogy a következő berendezés(ek) megfelel(nek) a felsorolt ajánlásoknak, amennyiben telepítésük az adott Toro-modellekhez mellékelt utasítások szerint történt, a kapcsolódó megfelelőségi nyilatkozatban jelzett módon.

Modellsz.	Sorszám	Termékleírás	Számla leírása	Általános leírás	Irányelv
08712	311000336 és ettől felfelé	Első emelőkeret	FRONT LIFT FRAME KIT	Első emelőkeret-egység	S.I. 2008 No. 1597

A kapcsolódó műszaki dokumentációt az S.I. 2008 No. 1597 irányelv Schedule 10 megfelelésre vonatkozó leírása alapján állítottuk össze.

Vállaljuk, hogy a nemzeti hatóságok kérésére átadjuk a nem teljes géprészre vonatkozó információkat. Az átadás módja elektronikus adatátvitel lehet.

A gép nem helyezhető üzembe, amíg össze nem építették egy jóváhagyott Toro-modellel a jelzett kapcsolódó megfelelőségi nyilatkozat szerint és az összes utasításnak megfelelően, amelyek alapján megállapítható, hogy megfelel az összes vonatkozó irányelvnek.

This declaration has been issued under the sole responsibility of the manufacturer.
The object of the declaration is in conformity with relevant UK legislation.



Tom Langworthy
tervezési igazgató
8111 Lyndale Ave. South
Bloomington, MN 55420, USA
Szeptember 26, 2024

Hivatalos képviselő:

Marcel Dutrieux
Manager European Product Integrity
Toro U.K. Limited
Spellbrook Lane West
Bishop's Stortford
CM23 4BU
United Kingdom

A Toro-jótállás

Két év vagy 1500 üzemóra korlátozott jótállás

Feltételei és a hatálya alá tartozó termékek

A The Toro Company szavatolja, hogy az Ön kereskedelmi Toro-terméke („termék") 2 évig vagy 1500 üzemórán* át (amelyik előbb következik be) mentes lesz az anyag- és gyártási hibáktól. Ez a jótállás alkalmazható valamennyi termékre a gyepszellőztetők kivételével (lásd e termékek külön jótállási nyilatkozatait). Ahol jótállási feltétel áll fenn, költségtérítés nélkül megjavítjuk Önnek a terméket, beleértve a diagnosztika, a munkadíj, az alkatrészek és a szállítás költségét. Ez a jótállás azzal a nappal kezdődik, amelyen a terméket az eredeti kiskereskedelmi vásárlóhoz kiszállították.
* Üzemóra-számlálóval felszerelt termék.

Utasítások a jótállási szolgáltatások eléréséhez

Ön felelős azon kereskedelmi termékforgalmazó vagy a jogosult kereskedelmi termékértékesítő értesítéséért, akitől a terméket megvásárolta, amint úgy gondolja, hogy jótállási feltétel áll fenn. Ha segítségre van szüksége egy kereskedelmi termékforgalmazó vagy jogosult kereskedelmi termékértékesítő telephelyének megállapításához, vagy kérdései vannak jótállási jogai vagy felelősségei tekintetében, a következő címen léphet velünk kapcsolatba:

Toro Commercial Products Service Department
8111 Lyndale Avenue South
Bloomington, MN 55420-1196

952–888–8801 vagy 800–952–2740
E-mail: commercial.warranty@toro.com

A tulajdonos felelőssége

A termék tulajdonosaként Ön felelős a *kezelői kézikönyvben* ismertetett szükséges karbantartások és beállítások végrehajtásáért. A jótállás nem terjed ki a termék szükséges karbantartásának és beállításainak elmulasztásából fakadó javításokra.

A jótállás feltételei és hatálya alá nem tartozó tételek

Nem minden, a jótállási időszak alatt előforduló termékhiba vagy hibás működés számít anyag- vagy gyártási hibának. Jelen jótállás nem vonatkozik a következőkre:

- Olyan termékhibák, amelyek a nem a Toro által gyártott pótalkatrészek használata vagy járulékos alkatrészek, illetve módosított, nem Toro márkájú tartozékok vagy termékek beszerelése vagy használata miatt következnek be.
- Olyan termékhibák, amelyeket a javasolt karbantartások vagy beállítások végrehajtásának elmulasztása eredményez.
- Olyan termékhibák, amelyek oka a termék nem rendeltetésszerű, hanyag vagy felelőtlen használata.
- A használat során elhasznált olyan alkatrészek, amelyek hibátlanok. Példák a termék normál üzemeltetése során elhasználódott vagy felhasznált alkatrészekre, a teljesség igénye nélkül: fékpofák és fékbetétek, tengelykapcsoló-betétek, kések, orsók, görgők és csapágyak (zárt vagy kenhető), alsókések, gyújtógyertyák, önbeálló kerekek és csapágyaik, gumiabroncsok, szűrők, szíjak és a permetező bizonyos alkatrészei, például membránok, fúvókák, áramlásmérők és visszacsapó szelepek.
- Külső hatásnak számít – a teljesség igénye nélkül – az időjárás, a tárolási mód, a szennyeződések, a nem engedélyezett üzemanyagok, hűtőfolyadékok, kenőanyagok, adalékanyagok, műtrágyák, víz és vegyi anyagok használata.
- A vonatkozó iparági szabványoknak nem megfelelő üzemanyagok (pl. benzin, gázolaj vagy biodízel) használata által okozott meghibásodások vagy teljesítményproblémák.
- Normál zaj, rezgés, elhasználódás és tönkremenetel. A normál „elhasználódás" körébe tartozik (a teljesség igénye nélkül): az ülések kopása és dörzsölés okozta károsodása, a lekopott festett felületek, az összekarcolt címkék és figyelőablakok.

Alkatrészek

Azok az alkatrészek, amelyek cseréjét előírt karbantartás keretében ütemezték, az ütemezett cseréig terjedő időszakra szavatoltak. Az e jótállás hatálya alatt kicserélt alkatrészekre az eredeti termékjótállás időtartama érvényes, és a Toro tulajdonává válnak. A Toro hozza meg a végső döntést bármely meglévő alkatrész vagy szerelvény javításáról vagy cseréjéről. A jótállás keretében végzett javításokhoz a Toro használhat utángyártott alkatrészeket.

Ciklusálló és lítiumionos akkumulátorokra vonatkozó jótállás

A mélyciklusú és a lítiumionos akkumulátorokra egy előírt összes kilowattóraérték vonatkozik, amelyet élettartamuk során szolgáltatni tudnak. Az üzemeltetési, újratöltési és karbantartási technikák a teljes akkumulátor-élettartamot meghosszabbíthatják vagy csökkenthetik. Mivel ebben a termékben az akkumulátorok elhasználódnak, az egyes töltések közötti időközökben a hasznos munka mennyisége lassan csökken, amíg az akkumulátor teljesen el nem használódik. A normál fogyasztás következtében elhasználódott akkumulátorok cseréje a terméktulajdonos felelőssége.
Megjegyzés (csak lítiumionos akkumulátor esetén): további tájékoztatásért lásd az akkumulátorra adott jótállást.

Forgattyús tengelyre adott élettartam-garancia (csak ProStripe 02657 esetén)

Az eredeti berendezésként eredeti Toro dörzstárcsával és a motorindítást biztosító késfékező tengelykapcsolóval (egybeépített késfékező tengelykapcsoló [BBC] + dörzstárcsaegységgel) felszerelt ProStripe esetén az első vásárló számára a motor forgattyús tengelyének meggörbülésére élettartam-garanciát adunk, ha az üzemeltetést az előírt használati és karbantartási eljárások szerint végzi. A súrlódó alátétekkel, késfékező tengelykapcsolóval (BBC) és egyéb hasonló egységekkel szerelt gépekre a forgattyús tengelyre vonatkozó élettartam-garancia nem terjed ki.

Karbantartás a tulajdonos költségén

Motorbeállítás, kenés, tisztítás és fényezés, a szavatosság hatálya alá nem tartozó tételek cseréje, szűrők, hűtőfolyadék, az ajánlott karbantartás elvégzése és néhány normál, a Toro-termékek által igényelt szervizmunka a tulajdonos költségén végezhető el.

Általános feltételek

E jótállás időtartama alatt a hivatalos Toro-termékforgalmazó vagy -értékesítő által végzett javítás az egyedüli jogorvoslati lehetőség.

A The Toro Company nem vállal felelősséget a közvetett, előre nem látott vagy következményes károkért a jelen szavatosság hatálya alá tartozó Toro-termékek használatával kapcsolatban, beleértve a hibás működés vagy nem használat észszerű időtartamára biztosított helyettesítő berendezés vagy szolgáltatás bármely költségét és kiadását a jelen szavatosság hatálya alá tartozó, függőben lévő javítások befejezéséig. Az alább hivatkozott károsanyag-kibocsátási jótállást kivéve (ha az alkalmazható) nincs egyéb kifejezett jótállás. Az eladhatósággal és a használatra való alkalmassággal kapcsolatos minden beleértett szavatosság ezen kifejezett jótállás időtartamára korlátozódik.

Némely állam nem engedélyezi a véletlenszerű vagy következményes károk kizárását vagy a beleértett jótállás időtartamának korlátozását, ezért előfordulhat, hogy a fenti kizárások és korlátozások Önre nem vonatkoznak. A jelen jótállás egyedi törvény adta jogokkal ruházza fel Önt, és Ön rendelkezhet még egyéb, államonként változó jogokkal is.

Megjegyzés a károsanyag-kibocsátásra adott jótállásról

A termék károsanyag-kibocsátást szabályozó rendszerére külön jótállási nyilatkozat vonatkozhat, amely kielégíti az USA környezetvédelmi hivatala (EPA) vagy a levegő minőségére vonatkozó California Air Resources Board (CARB) jogszabály rendelkezéseit. A károsanyag-kibocsátást szabályozó rendszer jótállására a fent felsorolt üzemóra-korlátozások nem vonatkoznak. Olvassa el a motor károsanyag-kibocsátást szabályozó rendszerére vonatkozó jótállást, amely a termékhez mellékelve vagy a motor gyártója által biztosított dokumentációban található.

Az Amerikai Egyesült Államokon és Kanadán kívüli országok

Azok a vevők, akik az Amerikai Egyesült Államokból vagy Kanadából exportáltak Toro-terméket, a helyi Toro-márkakereskedőhöz fordulhatnak az adott országra vagy régióra vonatkozó garanciaszabályokért. Ha Ön bármilyen okból elégedetlen márkakereskedője szolgáltatásával, vagy nem tudja beszerezni a jótállásra vonatkozó információkat, forduljon a hivatalos Toro-szervizközponthoz.