Form No. 3457-695 Rev B

Cadre de levage avant

Groupe de déplacement Sand Pro®/Infield Pro® 5040

N° de modèle 08712—N° de série 311000336 et suivants

Manuel de l'utilisateur

Ce produit est conforme à toutes les directives européennes pertinentes. Pour plus de renseignements, reportez-vous à la Déclaration d'incorporation (DOI) à la fin de ce document.

Remarque: Les côtés gauche et droit de la machine sont déterminés d'après la position d'utilisation normale.

Mise en service

Pièces détachées

Reportez-vous au tableau ci-dessous pour vérifier si toutes les pièces ont été expédiées.

Procédure	Description	Qté	Utilisation
1	Aucune pièce requise	–	Préparation de la machine.
2	Aucune pièce requise	–	Dépose des carénages.
3	Aucune pièce requise	–	
4	Raccord hydraulique droit avec joint torique	2	Montage du distributeur de levage (modèle 08705).
	Raccord hydraulique à 90° avec joint torique	2	
	Distributeur de levage	1	
	Plaque du distributeur	1	
	Boulon (½" x 3")	3	
	Contre-écrou (¼")	3	
	Boulon (nº 10 x 1¼")	2	
	Contre-écrou (nº 10)	2	
	Levier de levage	1	
5	Raccord hydraulique droit avec joint torique	2	Montage du distributeur de levage (modèle 08745).
	Raccord hydraulique à 90° avec joint torique	2	
	Distributeur de levage	1	
	Plaque du distributeur	1	
	Boulon (½" x 3")	3	
	Contre-écrou (¼")	3	
	Boulon (nº 10 x 1¼")	2	
	Contre-écrou (nº 10)	2	
	Levier de levage	1	

© 2024—The Toro® Company
8111 Lyndale Avenue South
Bloomington, MN 55420

Enregistrez votre produit à www.Toro.com.

Traduction du texte d'origine (FR)
Imprimé aux États-Unis
Tous droits réservés

3457-695

Procédure	Description	Qté	Utilisation
6	Plaque de fixation droite	1	Montage des plaques de fixation.
	Plaque de fixation gauche	1	
	Boulon (½" x 2")	4	
	Contre-écrou (½")	4	
	Support du cadre d'attelage	1	
	Boulon (½" x 1¾")	2	
7	Cadre d'attelage	1	Montage des bras de poussée et du cadre d'attelage.
	Boulon (⅜" x 2")	2	
	Écrou (⅜")	2	
	Vis d'assemblage (⅜" x 1½")	2	
	Contre-écrou (⅜")	2	
	Axe de vérin	2	
	Plaque adaptatrice	1	
	Tube du bras de poussée	1	
	Goupille	2	
	Vis autotaraudeuse	2	
	Boulon (⅝" x 1½")	2	
	Rondelle (1,68" diamètre extérieur x 0,65" diamètre intérieur)	2	
	Tube	1	
	Axe de chape	1	
	Goupille fendue	1	
8	Raccord hydraulique à 45° avec joint torique	1	Montage du vérin hydraulique.
	Vérin hydraulique	1	
	Raccord hydraulique à 90°avec joint torique	1	
	Petit circlip	1	
	Goupille	1	
	Grand circlip	2	
9	Tube	1	Installation des flexibles hydrauliques (modèle 08705).
	Flexible hydraulique (réf. 108-8449)	1	
	Flexible hydraulique (réf. 108-8453)	1	
	Flexible hydraulique (réf. 108-8454)	1	
	Support de flexible métallique	1	
	Vis autotaraudeuse (5/16" x ¾")	2	
	Attache-câble en plastique	3	
10	Tube	1	Installation des flexibles hydrauliques (modèle 08745).
	Flexible hydraulique (réf. 108-8449)	1	
	Flexible hydraulique (réf. 108-8453)	1	
	Flexible hydraulique (réf. 108-8454)	1	
	Support de flexible métallique	1	
	Vis autotaraudeuse (5/16" x ¾")	2	
	Attache-câble en plastique	3	

Procédure	Description	Qté	Utilisation
11	Plaque de guidage du levier Vis à embase Rondelle Autocollant de panneau de commande Panneau de commande Bouton Attache-câble en plastique	1 2 2 1 1 1 3	Montage du panneau de commande et de la plaque de guidage du levier.
12	Manuel de l'utilisateur	1	Lisez et rangez la documentation en lieu sûr.

1

Préparation de la machine

Aucune pièce requise

Procédure

1. Garez la machine sur une surface plane et horizontale.
2. Abaissez les accessoires.
3. Serrez le frein de stationnement.
4. Coupez le moteur et retirez la clé.

2

Dépose des carénages

Aucune pièce requise

Procédure

1. Soulevez l'arrière de la machine et placez des chandelles sous les supports de moteur des roues arrière.
2. Enlevez la roue arrière droite.
3. Retirez les 4 rondelles et boulons qui fixent le panneau de commande à la console (Figure 1).
4. Débranchez le câble du compteur horaire.
5. Déposez le panneau de commande (Figure 1).
6. Retirez les 3 boulons qui fixent la console au cadre (Figure 1). Déposez la console en la soulevant délicatement par le bord inférieur autour du support et en la faisant remonter derrière la poignée de frein.

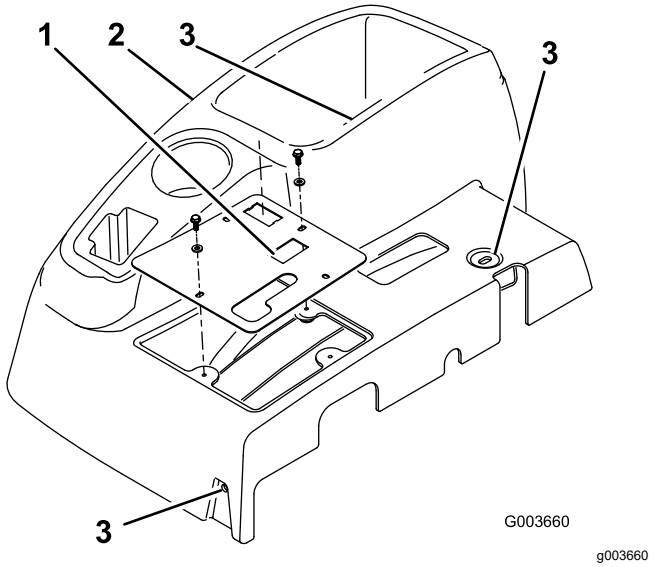

Figure 1

1. Panneau de commande
2. Console
3. Emplacements des boulons de fixation de la console

7. Retirez les 4 boulons qui fixent le carénage de la roue droite au cadre et déposez le carénage (Figure 2).

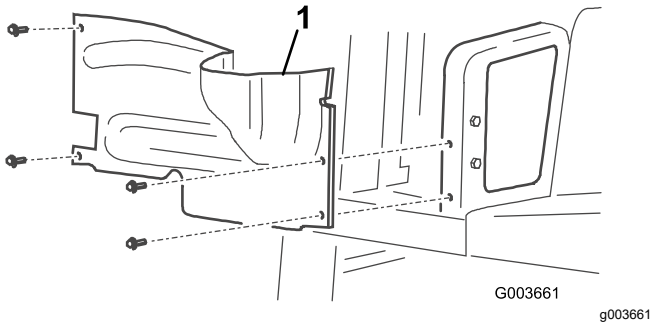

Figure 2

1. Carénage de la roue droite

8. Détachez et déposez le carénage central du cadre (Figure 3).

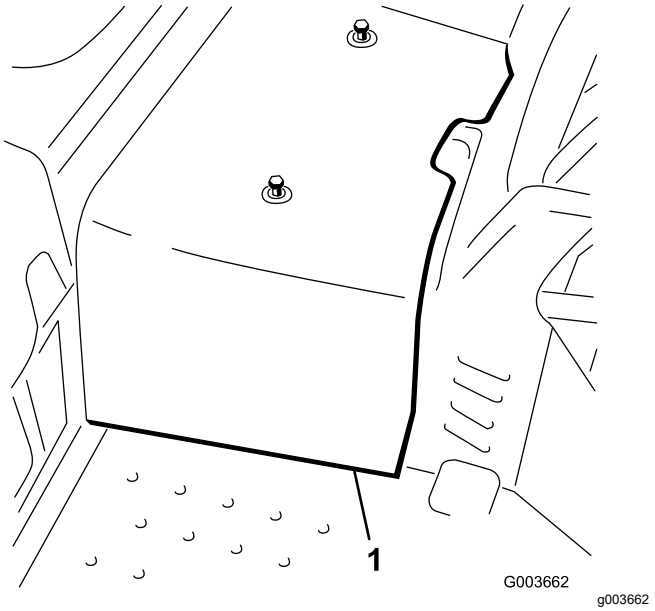

Figure 3

1. Carénage central

3

Préparatifs d'installation des composants hydrauliques

Aucune pièce requise

Procédure

1. Localisez le tube hydraulique qui relie le refroidisseur d'huile au distributeur de levage existant (Figure 4).
2. Retirez les fixations et le collier qui fixent les tubes hydrauliques au cadre.
3. Débranchez et retirez le tube hydraulique qui relie le refroidisseur d'huile au distributeur de levage (Figure 4 et Figure 6).

   Remarque: Vous pouvez vous débarrasser de ce tube hydraulique.

   Remarque: Pour minimiser la perte d'huile lors du retrait du tube hydraulique, ayez le flexible de rechange à portée de main ou bouchez le raccord du refroidisseur avec un des bouchons de protection utilisés pour le transport et que vous avez retirés du tube (réf. 108-8447) (Figure 19).

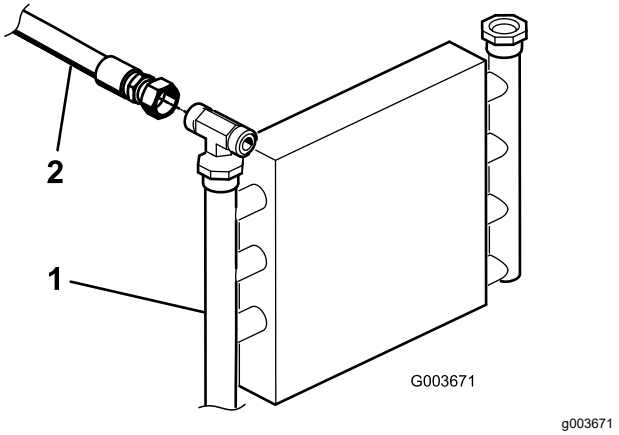

Figure 4

1. Refroidisseur d'huile
2. Tube hydraulique

4. Fixez le tube hydraulique restant sur le cadre avec le collier et les fixations retirés précédemment.
5. Si vous installez ce kit sur le modèle 08745, procédez comme suit :
   A. Retirez les 3 boulons et écrous qui fixent le distributeur de levage existant sur le cadre, et détachez-le du cadre pour pouvoir déposer le raccord en T (340-94), comme montré à la Figure 5.
   B. Débranchez le tube hydraulique (108-8415) du raccord à 90° (340-77) sur le côté gauche du distributeur de levage existant.
   C. Débranchez le flexible hydraulique (144-1367) du raccord en T (340-94), comme montré à la Figure 6.
   D. Desserrez le raccord en T (340-94) sur le côté droit du distributeur de levage existant.
   E. Retirez le raccord en T (340-94) du distributeur existant et conservez-le en vue de l'installation ultérieure.

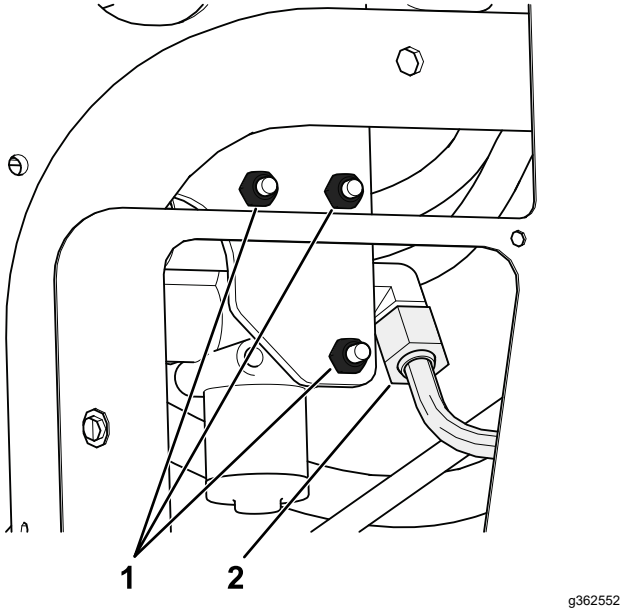

Figure 5

1. Retirer ces boulons et écrous
2. Débrancher ce tube hydraulique (108-8415) du raccord à 90°

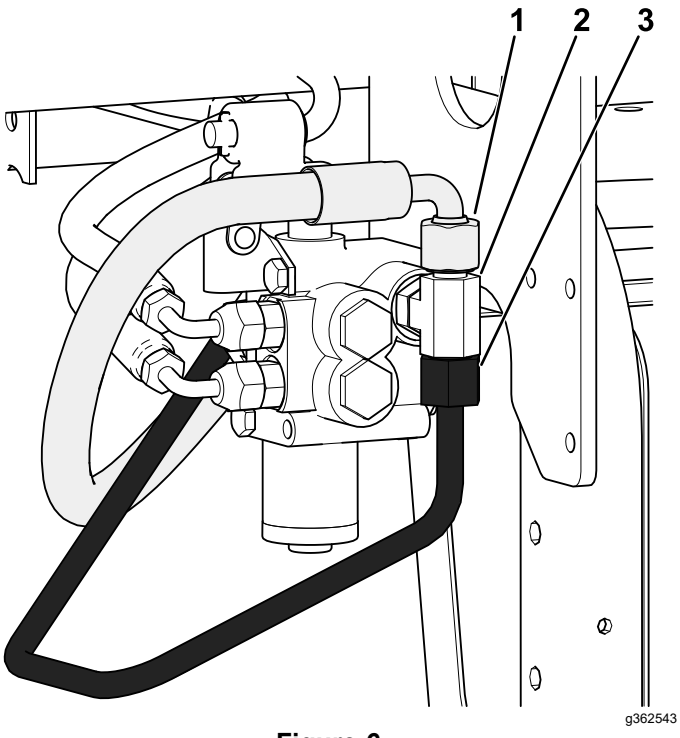

Figure 6

1. Débrancher ce flexible hydraulique (144-1367) du raccord en T
2. Débrancher ce raccord en T (340-94) du distributeur existant
3. Débrancher et mettre au rebut ce tube hydraulique relié au raccord en T

4

Montage du distributeur de levage

Modèle 08705 seulement

Pièces nécessaires pour cette opération:

2	Raccord hydraulique droit avec joint torique
2	Raccord hydraulique à 90° avec joint torique
1	Distributeur de levage
1	Plaque du distributeur
3	Boulon (½" x 3")
3	Contre-écrou (¼")
2	Boulon (nº 10 x 1¼")
2	Contre-écrou (nº 10)
1	Levier de levage

Procédure

1. Vissez les 2 raccords à 90° et les 2 raccords hydrauliques droits dans le nouveau distributeur de levage, comme montré à la Figure 7.

   Important: **Ne serrez pas les raccords à 90° à ce stade. Lubrifiez bien tous les joints toriques et positionnez-les correctement sur les raccords avant le montage.**

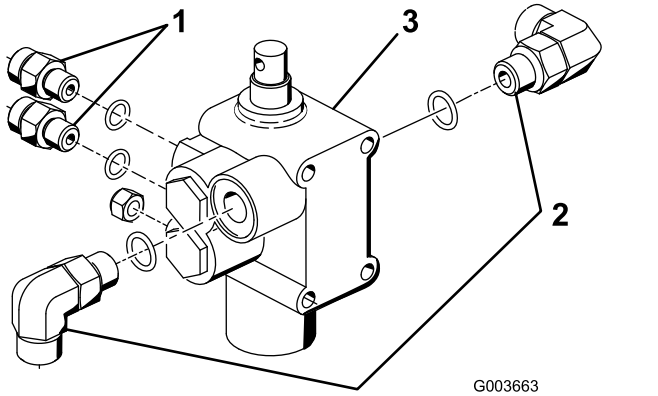

Figure 7

1. Raccord droit
2. Raccord à 90°
3. Distributeur de levage

2. Montez le distributeur, le support de pivot et la plaque du distributeur sur le cadre à l'aide de 3 boulons (¼" x 3") et 3 contre-écrous (Figure 8). Placez la plaque du distributeur contre l'avant du

longeron lors du montage et serrez les fixations à un couple de 10 à 12 N·m.

Remarque: L'installation du distributeur est très similaire à celle du distributeur existant.

3. Fixez légèrement le levier de pivot sur le tiroir du distributeur et l'étrier excentré à l'aide de 2 boulons (nº 10 x 1¼") et 2 contre-écrous (Figure 8).

   Remarque: Ne serrez pas les fixations à ce stade.

   Remarque: Montez l'étrier excentré dans le trou arrière du pivot.

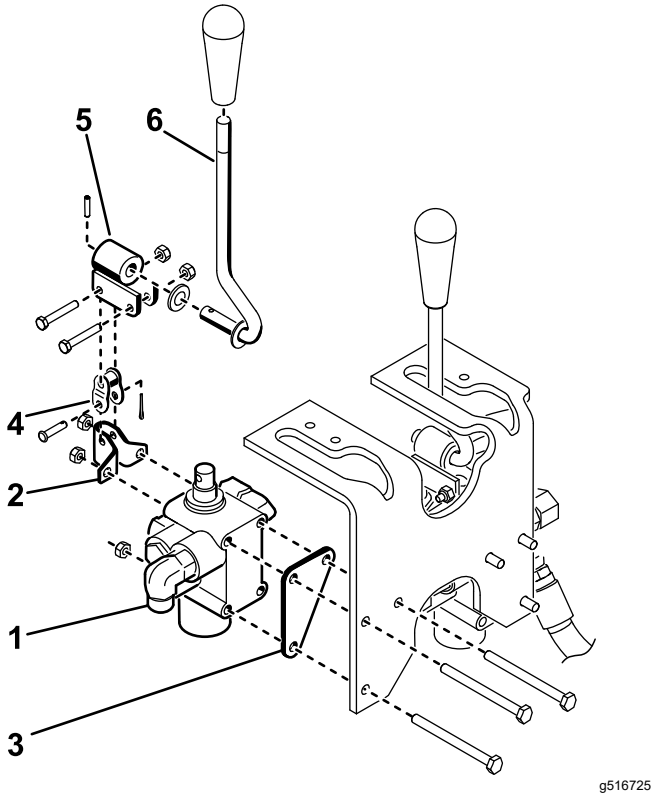

Figure 8

1. Distributeur
2. Support de pivot
3. Plaque du distributeur
4. Étrier excentré
5. Pivot
6. Levier

5

Montage du distributeur de levage

Modèle 08745 seulement

Pièces nécessaires pour cette opération:

2	Raccord hydraulique droit avec joint torique
2	Raccord hydraulique à 90° avec joint torique
1	Distributeur de levage
1	Plaque du distributeur
3	Boulon (½" x 3")
3	Contre-écrou (¼")
2	Boulon (nº 10 x 1¼")
2	Contre-écrou (nº 10)
1	Levier de levage

Procédure

1. Vissez un raccord à 90° dans le distributeur de levage existant à la place du raccord en T.

   Important: **Serrez seulement les raccords droits à ce stade. Lubrifiez bien tous les joints toriques et positionnez-les correctement sur les raccords avant le montage.**

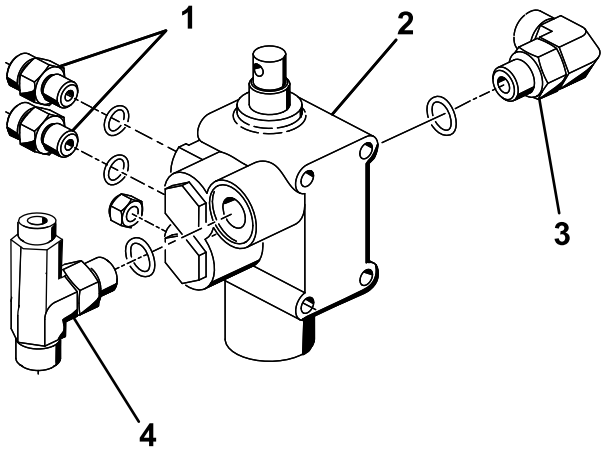

Figure 9

1. Raccord droit
2. Raccord à 90°
3. Distributeur de levage
4. Raccord en T

2. Montez le distributeur de levage existant à l'aide des fixations retirées précédemment et serrez les fixations à un couple de 10 à 12 N·m.
3. Vissez dans le nouveau distributeur de levage un raccord à 90°, les 2 raccords hydrauliques droits et le raccord en T que vous avez retirés du distributeur existant à la section 3 Préparatifs d'installation des composants hydrauliques (page 5), comme montré à la Figure 9.
4. Montez le distributeur, le support de pivot et la plaque du distributeur sur le cadre à l'aide de 3 boulons (¼" x 3") et 3 contre-écrous (Figure 10). Placez la plaque du distributeur contre l'avant du longeron lors du montage et serrez les fixations à un couple de 10 à 12 N·m.

   Remarque: L'installation du distributeur est très similaire à celle du distributeur existant.
5. Fixez légèrement le levier de pivot sur le tiroir du distributeur et l'étrier excentré à l'aide de 2 boulons (nº 10 x 1¼") et 2 contre-écrous (Figure 10).

   Remarque: Ne serrez pas les fixations à ce stade.

   Remarque: Montez l'étrier à épaulement dans le trou arrière du pivot.

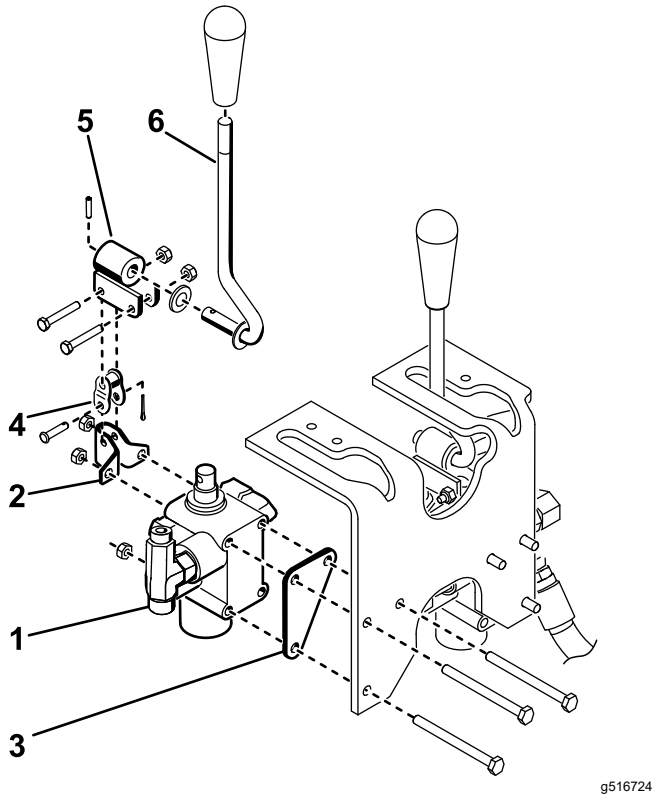

Figure 10

1. Distributeur
2. Support de pivot
3. Plaque du distributeur
4. Étrier à épaulement
5. Pivot
6. Levier

6

Montage des plaques de fixation

Pièces nécessaires pour cette opération:

1	Plaque de fixation droite
1	Plaque de fixation gauche
4	Boulon (½" x 2")
4	Contre-écrou (½")
1	Support du cadre d'attelage
2	Boulon (½" x 1¾")

Procédure

1. Fixez légèrement la plaque de fixation droite sur le côté droit de la fourche de roue pivotante à l'aide de 2 boulons (½" x 2") et contre-écrous, comme montré à la Figure 11.

Remarque: Ne serrez pas les fixations à ce stade.

2. Répétez la procédure pour la plaque de fixation gauche (Figure 11).
3. Soulevez l'avant de la machine au cric jusqu'à ce que les roues soient décollées du sol.
4. Retirez et mettez au rebut les 2 boulons qui fixent l'avant du pivot de direction au sommet de la fourche de la roue pivotante (Figure 11).
5. En vous aidant des trous de montage de la fourche de roue pivotante et du pivot de direction, fixez le support du cadre d'attelage à la face inférieure de la fourche à l'aide de 2 boulons (½" x 1¾") ; voir (Figure 11).

   Remarque: Il pourra être nécessaire de dégonfler partiellement le pneu pour faciliter cette opération. Le flexible hydraulique du moteur de roue ne doit pas reposer sur le haut du support du cadre d'attelage.

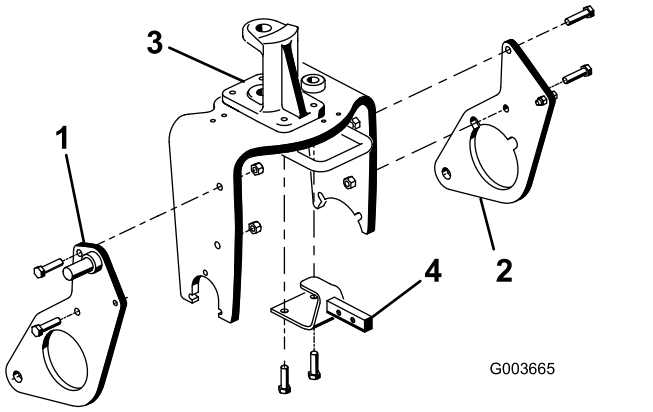

Figure 11

1. Plaque de fixation droite
2. Plaque de fixation gauche
3. Pivot de direction
4. Support du cadre d'attelage

7

Montage des bras de poussée et du cadre d'attelage

Pièces nécessaires pour cette opération:

1	Cadre d'attelage
2	Boulon (⅜" x 2")
2	Écrou (⅜")
2	Vis d'assemblage (⅜" x 1½")
2	Contre-écrou (⅜")
2	Axe de vérin
1	Plaque adaptatrice
1	Tube du bras de poussée
2	Goupille
2	Vis autotaraudeuse
2	Boulon (⅝" x 1½")
2	Rondelle (1,68" diamètre extérieur x 0,65" diamètre intérieur)
1	Tube
1	Axe de chape
1	Goupille fendue

Procédure

1. Abaissez la machine pour que la roue avant repose sur le sol.
2. Fixez le tube du bras de poussée sur la plaque adaptatrice à l'aide de 2 goupilles et fixez les goupilles aux plaques adaptatrices à l'aide de 2 vis autotaraudeuses.

   Remarque: Positionnez les composants comme montré à la Figure 12.

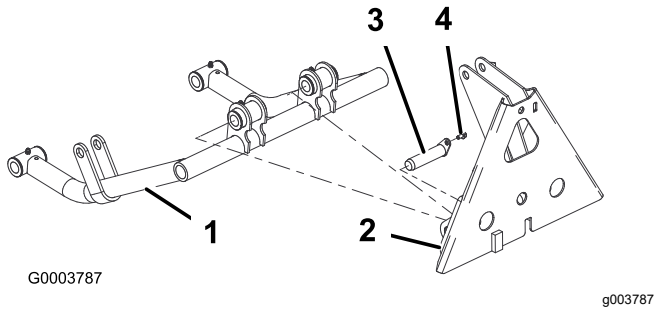

Figure 12

1. Tube du bras de poussée
2. Plaque adaptatrice
3. Goupille
4. Vis autotaraudeuse

3. Insérez une goupille cylindrique dans chaque tube de bras de poussée, comme montré à la Figure 13.
4. Insérez les tubes des bras de poussée dans les plaques de fixation droite et gauche en alignant les guides des goupilles cylindriques et les trous dans les plaques de fixation (Figure 13).

   Remarque: Si vous ne réussissez pas à installer les tubes des bras de poussée autour des plaques de fixation, desserrez les écrous qui fixent les plaques de fixation à la fourche de la roue pivotante.
5. Fixez chaque goupille cylindrique à chaque plaque de fixation avec un boulon (⅝" x 1½") et une rondelle (1,68" diam. ext. x 0,65" diam. int.), comme montré à la Figure 13.

   Remarque: Serrez les boulons à 203 N·m.

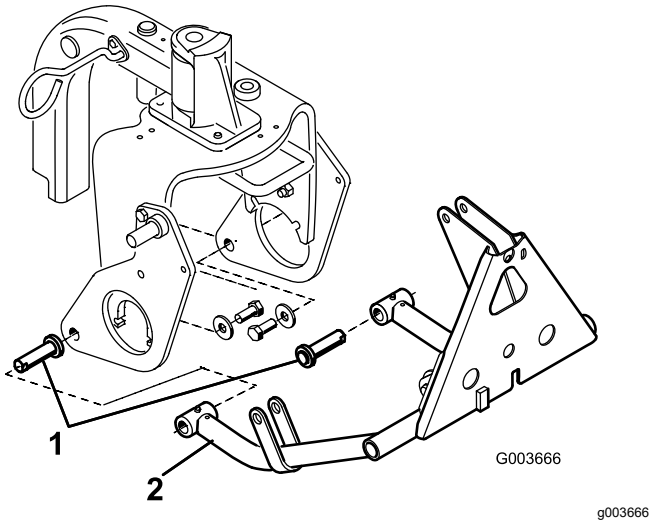

Figure 13

1. Axe de vérin
2. Tube du bras de poussée

6. Fixez le haut du cadre d'attelage au support à l'aide de 2 boulons (⅜" x 2") et écrous (Figure 14).
7. Fixez les tubes du cadre d'attelage aux plaques de fixation à l'aide des boulons (⅜" x 1½") et des écrous (Figure 14), et serrez les fixations.

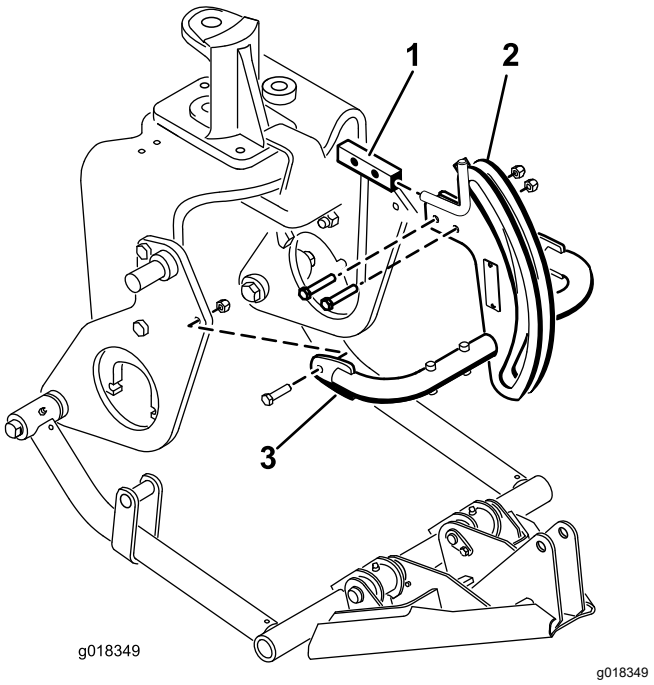

Figure 14

1. Support du cadre d'attelage
2. Cadre d'attelage
3. Tube du cadre d'attelage

8. Fixez l'adaptateur au cadre d'attelage avec un tube, un axe de chape et une goupille fendue (Figure 15).

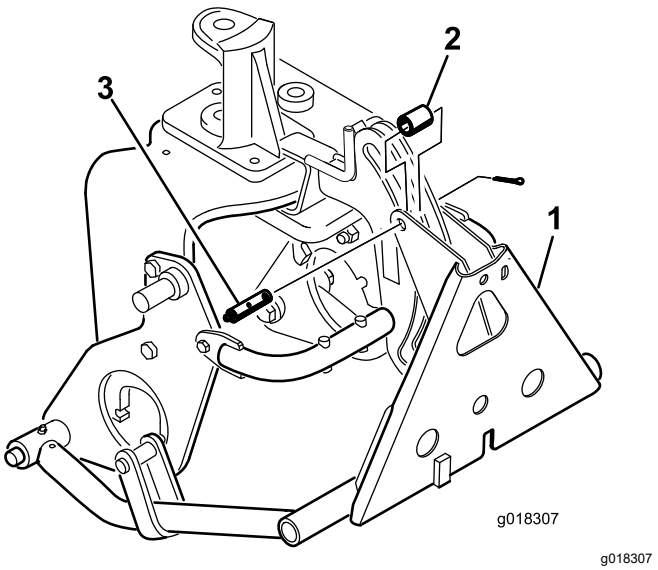

Figure 15

1. Adaptateur du cadre
2. Tube
3. Axe de chape avec graisseur

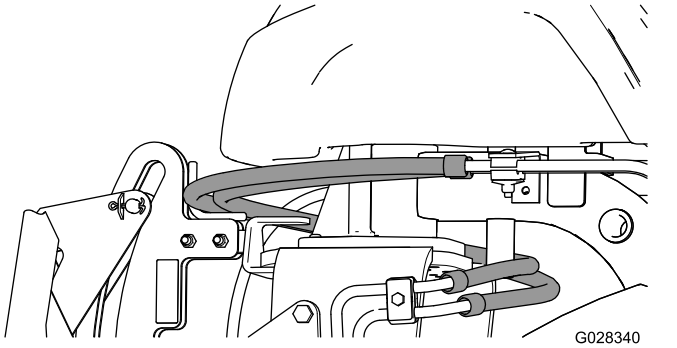

Figure 16

Important: **Veillez à faire passer les flexibles existants au-dessus du guide, comme montré à la Figure 16.**

8

Montage du vérin hydraulique

Pièces nécessaires pour cette opération:

1	Raccord hydraulique à 45° avec joint torique
1	Vérin hydraulique
1	Raccord hydraulique à 90°avec joint torique
1	Petit circlip
1	Goupille
2	Grand circlip

Procédure

1. Vissez un raccord à 90° dans l'orifice supérieur du vérin hydraulique. Positionnez le raccord comme montré à la Figure 17.

   Remarque: Lubrifiez tous les joints toriques et positionnez-les correctement sur les raccords avant le montage.

   Remarque: Pour éviter toute contamination des raccords et des flexibles hydrauliques, ne retirez les obturateurs qui les ferment qu'au moment de les installer.

2. Vissez un raccord à 45° dans l'orifice inférieur du vérin hydraulique. Positionnez le raccord comme montré à la Figure 17.

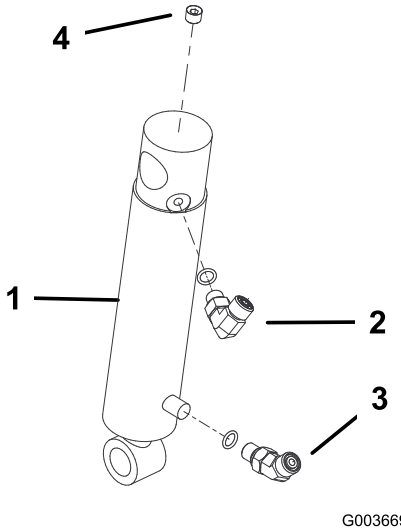

Figure 17

1. Vérin hydraulique
2. Raccord à 90°
3. Raccord à 45°
4. Obturateur (⅛")

3. Montez le haut du corps du vérin hydraulique sur la goupille de la plaque de fixation droite avec un circlip (Figure 18).

   Remarque: Orientez les orifices du vérin hydraulique vers l'avant.

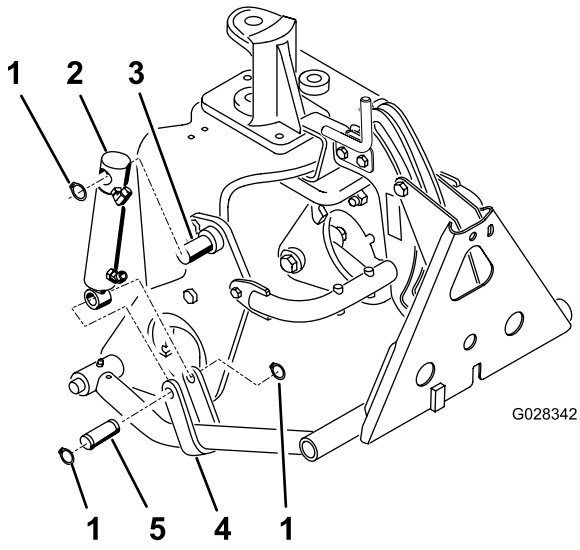

Figure 18

1. Circlip
2. Vérin hydraulique
3. Goupille (sur plaque de fixation)
4. Étrier de fixation du bras de poussée
5. Goupille

4. Montez la tige de vérin sur les étriers de fixations des bras de poussée avec une goupille et 2 circlips (Figure 18).

9

Montage des flexibles hydrauliques

Modèle 08705 seulement

Pièces nécessaires pour cette opération:

1	Tube
1	Flexible hydraulique (réf. 108-8449)
1	Flexible hydraulique (réf. 108-8453)
1	Flexible hydraulique (réf. 108-8454)
1	Support de flexible métallique
2	Vis autotaraudeuse (5/16" x ¾")
3	Attache-câble en plastique

Procédure

1. Raccordez le tube (réf. 108-8447) au raccord à 90° sur le côté gauche du nouveau distributeur et au raccord libéré du distributeur de levage existant (Figure 19).
2. Reliez l'extrémité avec le raccord à 45° du flexible hydraulique (réf. 108-8449) au raccord à 90° sur le côté droit du distributeur, et l'extrémité droite du flexible au raccord libre sur le refroidisseur d'huile (Figure 19). Voir les sections Figure 20 et Figure 21 pour savoir comment acheminer correctement le flexible.
3. Fixez le support de flexible sur le tube de cadre gauche à l'aide de 2 vis autotaraudeuses (5/16" x ¾") ; voir Figure 19.
4. Reliez l'extrémité courte avec le raccord à 90° du flexible hydraulique (réf. 108-8453) au raccord droit supérieur à l'arrière du distributeur. Faites passer le flexible dans le support métallique et reliez l'extrémité droite du flexible au raccord supérieur du vérin hydraulique (Figure 19). Voir les sections Figure 20 et Figure 21 pour savoir comment acheminer correctement le flexible.
5. Reliez la longue extrémité avec le raccord à 90° du flexible hydraulique (réf. 108-8454) au raccord droit inférieur à l'arrière du distributeur. Faites passer le flexible dans le support métallique et raccordez l'extrémité droite du flexible au raccord inférieur du vérin hydraulique (Figure 19). Voir les sections Figure 20 et Figure 21 pour savoir comment acheminer correctement le flexible.

Important: **Veillez à faire passer les flexibles à distance des composants coupants, chauds ou mobiles.**

6. Serrez toutes les fixations et tous les raccords.
7. Utilisez des attache-câbles, pour fixer les flexibles sur la machine aux emplacements indiqués à la Figure 20 et la Figure 21.

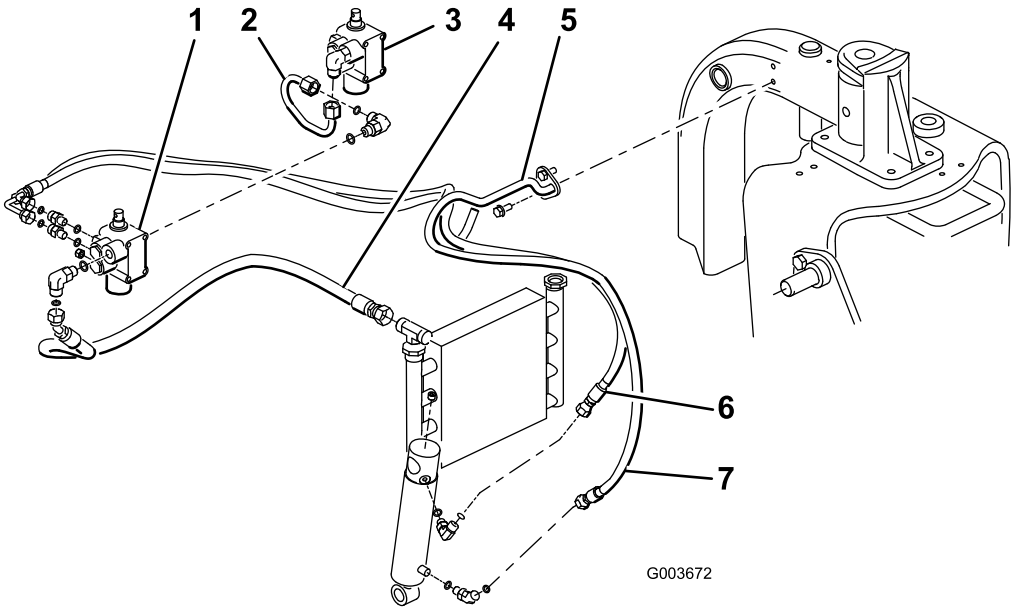

g003672

Figure 19

Modèle 08705

1. Nouveau distributeur
2. Tube (réf. 108-8447)
3. Distributeur existant
4. Flexible hydraulique (réf. 108-8449)
5. Support de flexible métallique
6. Flexible hydraulique (réf. 108-8453)
7. Flexible hydraulique (réf. 108-8454)

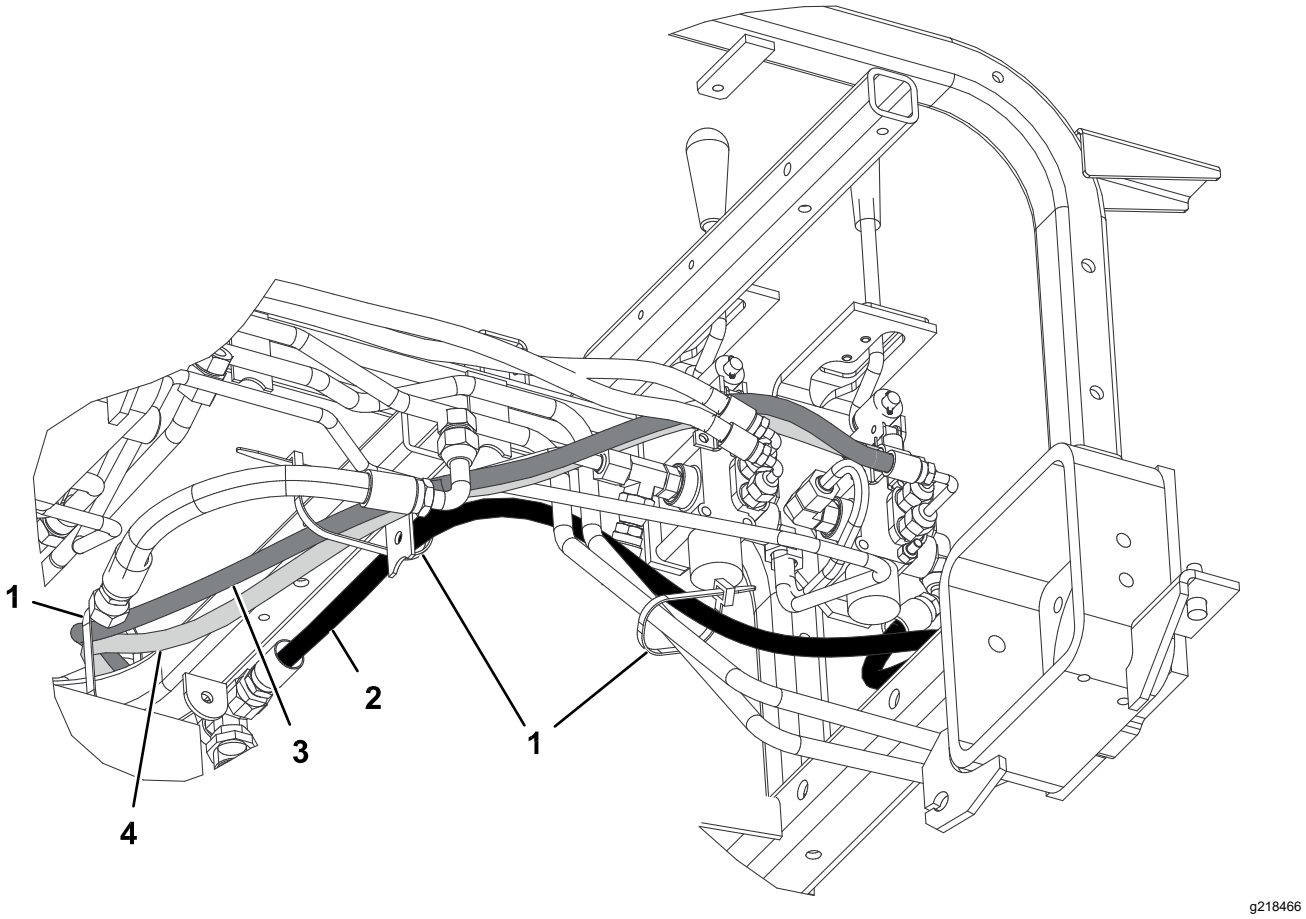

Figure 20
Modèle 08705

1. Attache-câble
2. Flexible hydraulique (réf. 108-8449)
3. Flexible hydraulique (réf. 108-8453)
4. Flexible hydraulique (réf. 108-8454)

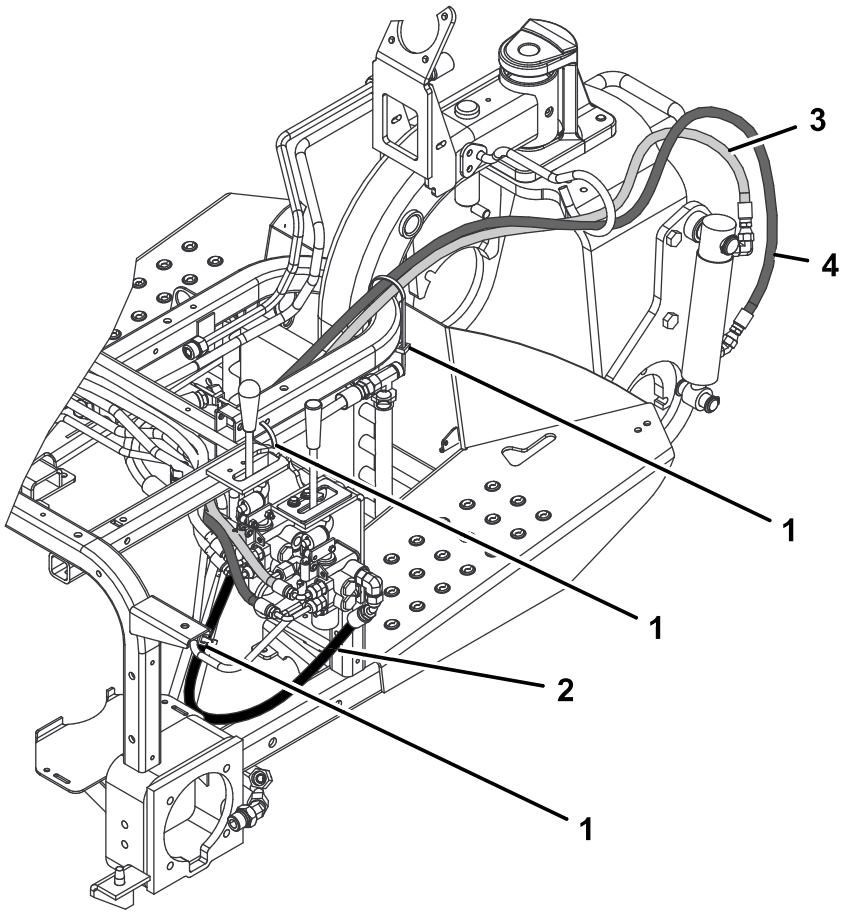

g218467

Figure 21
Modèle 08705

1. Attache-câble
2. Flexible hydraulique (réf. 108-8449)
3. Flexible hydraulique (réf. 108-8453)
4. Flexible hydraulique (réf. 108-8454)

10

Montage des flexibles hydrauliques

Modèle 08745 seulement

Pièces nécessaires pour cette opération:

1	Tube
1	Flexible hydraulique (réf. 108-8449)
1	Flexible hydraulique (réf. 108-8453)
1	Flexible hydraulique (réf. 108-8454)
1	Support de flexible métallique
2	Vis autotaraudeuse (5/16" x ¾")
3	Attache-câble en plastique

Procédure

1. Reliez le tube (réf. 108-8447) au raccord à 90° sur le côté gauche du nouveau distributeur et au raccord à 90° que vous venez d'installer sur le distributeur de levage existant (Figure 22).
2. Reliez le raccord en T avec l'extrémité à 45° du flexible hydraulique (réf. 108-8449) au côté ouvert du raccord en T sur le côté droit du distributeur et l'extrémité droite du flexible au raccord libre sur le refroidisseur d'huile (Figure 22). Voir les sections Figure 23 et Figure 24 pour acheminer le flexible correctement.
3. Fixez le support de flexible sur le tube de cadre gauche à l'aide de 2 vis autotaraudeuses (5/16" x ¾") ; voir Figure 22.
4. Reliez l'extrémité courte avec le raccord à 90° du flexible hydraulique (réf. 108-8453) au raccord droit supérieur à l'arrière du distributeur. Faites passer le flexible dans le support métallique et reliez l'extrémité droite du flexible au raccord supérieur du vérin hydraulique (Figure 22). Voir les sections Figure 23 et Figure 24 pour savoir comment acheminer correctement le flexible.
5. Reliez la longue extrémité avec le raccord à 90° du flexible hydraulique (réf. 108-8454) au raccord droit inférieur à l'arrière du distributeur. Faites passer le flexible dans le support métallique et raccordez l'extrémité droite du flexible au raccord inférieur du vérin hydraulique (Figure 22). Voir les sections Figure 23 et Figure 24 pour savoir comment acheminer correctement le flexible.
6. Reliez le flexible hydraulique (réf. 144-1367) au sommet du raccord en T que vous venez d'installer (réf. 340-94) sur le côté droit du nouveau distributeur de levage.

   Important: **Veillez à faire passer les flexibles à distance des composants coupants, chauds ou mobiles.**
7. Serrez toutes les fixations et tous les raccords.
8. Utilisez des attache-câbles, pour fixer les flexibles sur la machine aux emplacements indiqués à la Figure 23 et la Figure 24.

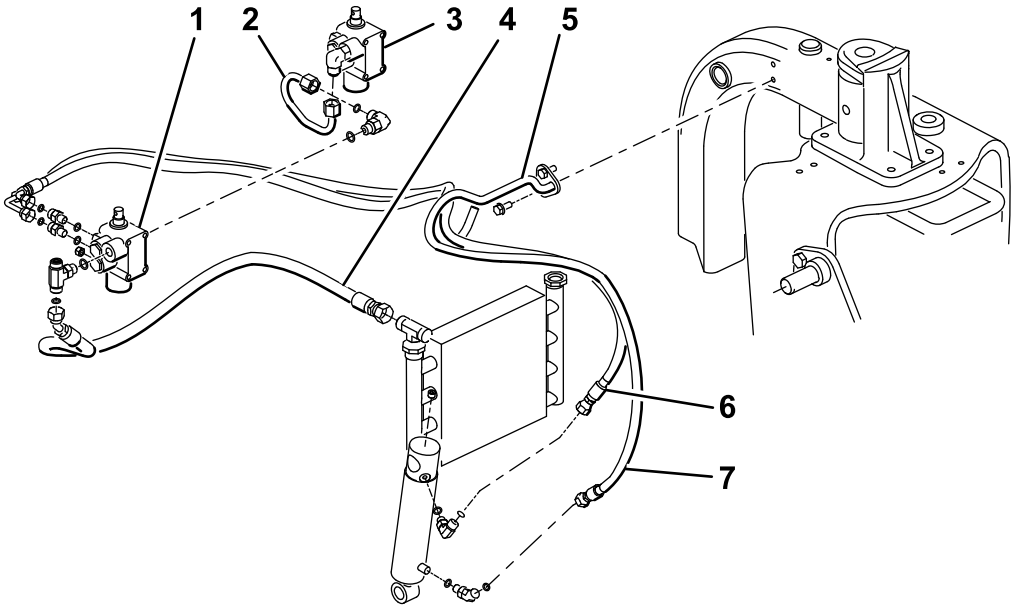

g362578

Figure 22

Modèle 08745

1. Nouveau distributeur
2. Tube (réf. 108-8447)
3. Distributeur existant
4. Flexible hydraulique (réf. 108-8449)
5. Support de flexible métallique
6. Flexible hydraulique (réf. 108-8453)
7. Flexible hydraulique (réf. 108-8454)

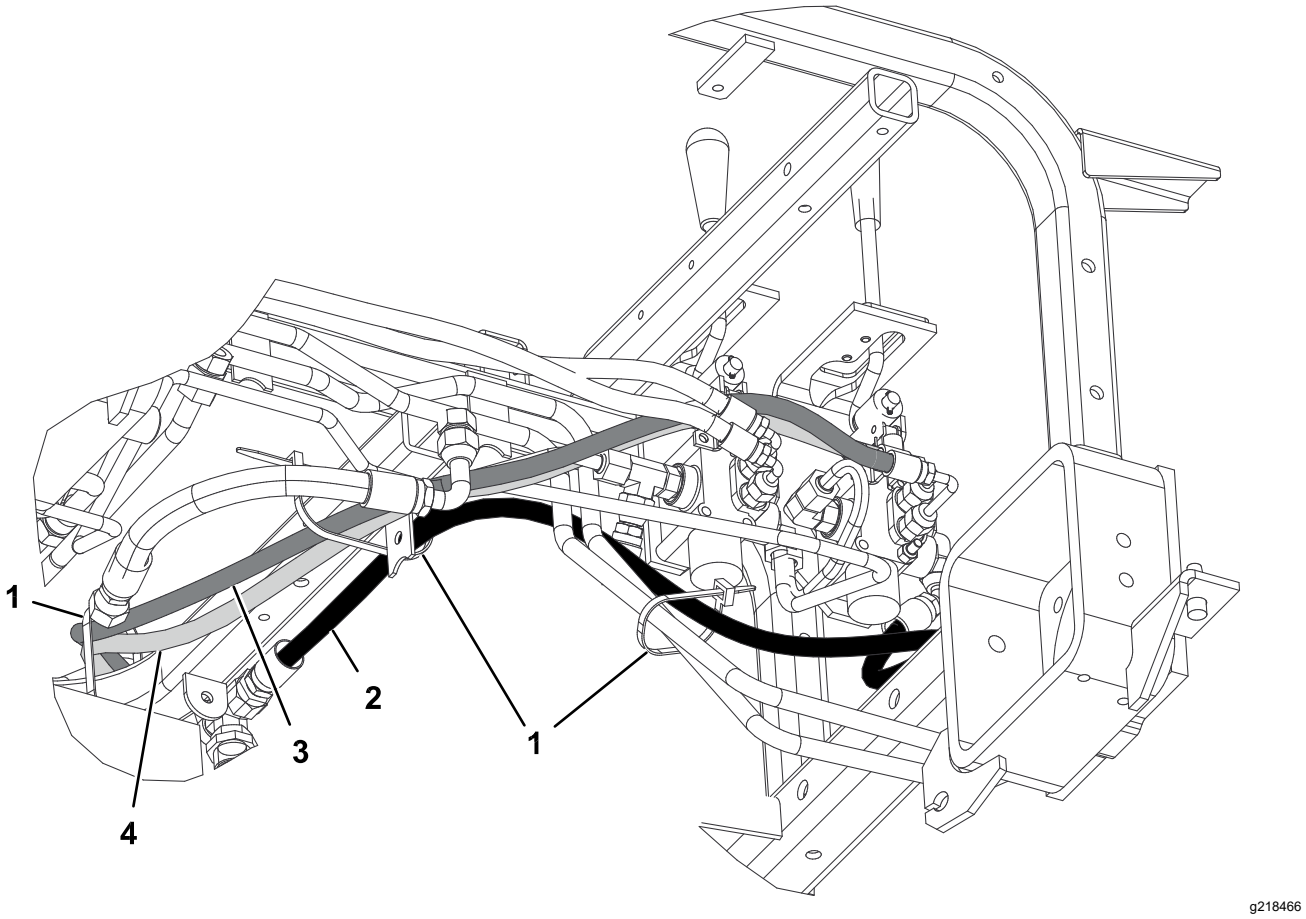

Figure 23
Modèle 08745

1. Attache-câble
2. Flexible hydraulique (réf. 108-8449)
3. Flexible hydraulique (réf. 108-8453)
4. Flexible hydraulique (réf. 108-8454)

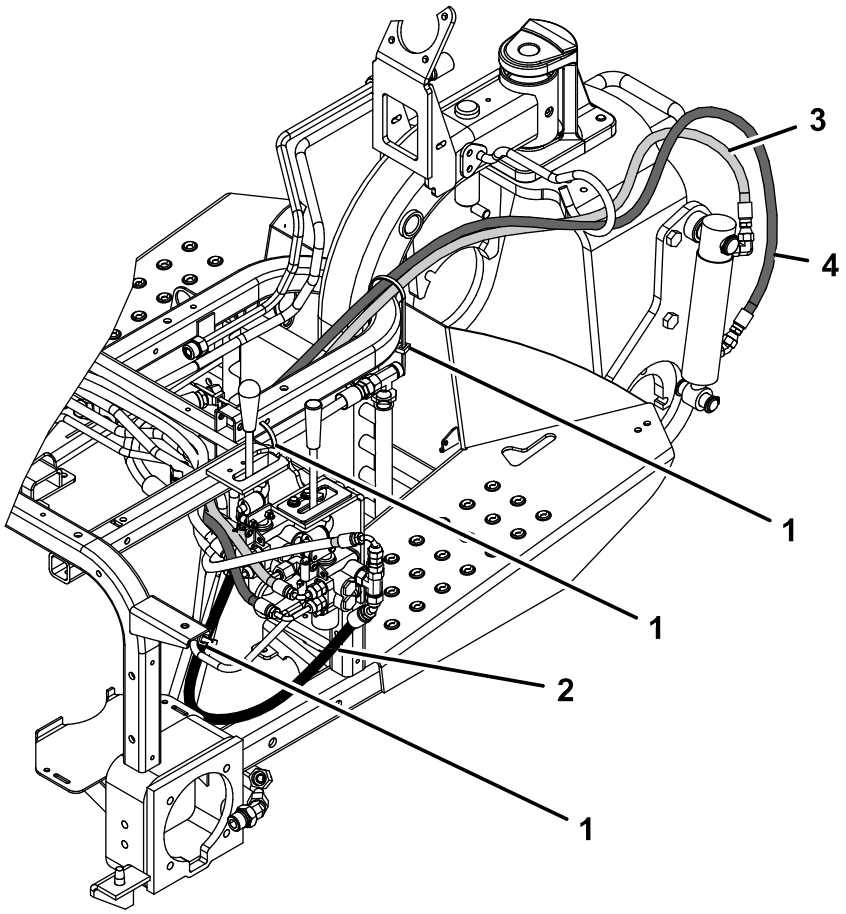

g362591

Figure 24
Modèle 08745

1. Attache-câble
2. Flexible hydraulique (réf. 108-8449)
3. Flexible hydraulique (réf. 108-8453)
4. Flexible hydraulique (réf. 108-8454)

11

Montage du panneau de commande et de la plaque de guidage du levier

Pièces nécessaires pour cette opération:

1	Plaque de guidage du levier
2	Vis à embase
2	Rondelle
1	Autocollant de panneau de commande
1	Panneau de commande
1	Bouton
3	Attache-câble en plastique

Procédure

1. Insérez la plaque de guidage sur le levier de levage et fixez-la légèrement au cadre avec 2 vis à embase et rondelles (Figure 25).

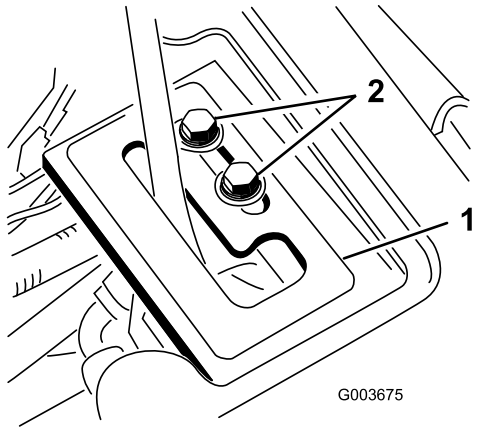

g003675

Figure 25

1. Plaque de guidage du levier
2. Vis à embase

2. Vérifiez le niveau de liquide hydraulique et faites l'appoint au besoin.

⚠ ATTENTION

Les fuites de liquide hydraulique sous pression peuvent transpercer la peau et causer des blessures graves.

- **L'injection de liquide hydraulique sous la peau nécessite une intervention chirurgicale dans les heures qui suivent l'accident, réalisée par un médecin connaissant bien ce genre de blessure. pour éviter le risque de gangrène.**
- **N'approchez pas les mains ou autres parties du corps des fuites en trou d'épingle ou des gicleurs d'où sort du liquide hydraulique sous haute pression.**
- **Utilisez un morceau de papier ou de carton pour détecter les fuites.**
- **Évacuez avec précaution toute la pression du système hydraulique avant toute intervention sur le système.**
- **Vérifiez l'état de tous les flexibles et conduits de liquide hydraulique, ainsi que le serrage de tous les raccords et branchements avant de mettre le système hydraulique sous pression.**

3. Démarrez le moteur du groupe de déplacement et vérifiez le branchement des raccords.
4. Reposez le carénage de roue, le carénage central et la console.

   Remarque: Ne montez pas le panneau de commande à ce stade. Assurez-vous que les carénages ne gênent pas les flexibles. Acheminez les flexibles selon les besoins. Inversez les opérations de la procédure de pose des carénages utilisée à l'opération 1.
5. Montez la roue arrière et retirez les cales placées sous l'arrière de la machine.
6. Serrez les écrous de roue à un couple de 61 à 75 N·m.
7. Lorsque le moteur tourne et le levier de commande est en position **Flottement**, faites glisser la plaque de guidage jusqu'à ce qu'il soit possible de déployer et de rétracter le vérin de levage à la main (Figure 25).

⚠ ATTENTION

Le moteur doit tourner pour effectuer le réglage final de la plaque de verrouillage du levier de commande. Les pièces mobiles et les surfaces brûlantes peuvent causer des blessures.

Gardez les mains, les pieds, le visage et toute autre partie du corps à l'écart des pièces mobiles, du silencieux et autres surfaces brûlantes.

8. Serrez les vis de fixation de la plaque de guidage du levier de commande pour bloquer le réglage (Figure 25).
9. Retirez le compteur horaire de l'ancien panneau de commande et montez-le sur le nouveau panneau de commande.
10. Montez le nouveau panneau de commande et branchez le câble sur le compteur horaire.
11. Fixez le panneau de commande en place avec les fixations retirées précédemment (Figure 26).

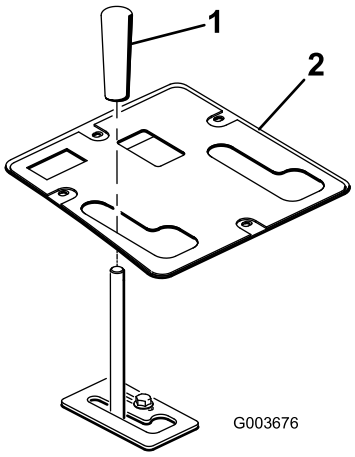

g003676

Figure 26

1. Bouton
2. Panneau de commande

12. Vissez le pommeau sur le levier de commande (Figure 26).
13. Graissez le cadre de levage avant ; voir Graissage du cadre de levage (page 22).
14. Vérifiez le niveau de liquide hydraulique et faites l'appoint au besoin.

12

Lire/ranger la documentation

Pièces nécessaires pour cette opération:

1	*Manuel de l'utilisateur*

Procédure

1. Lisez la documentation.
2. Rangez la documentation en lieu sûr.

Utilisation

Caractéristiques techniques

Poids net	38,5 kg

Outils et accessoires

Une sélection d'outils et d'accessoires agréés par Toro est disponible pour augmenter et améliorer les capacités de la machine. Contactez votre concessionnaire-réparateur ou distributeur agréé ou rendez-vous sur www.Toro.com pour obtenir une liste de tous les accessoires et outils agréés.

Conseils d'utilisation

- Le cadre de levage avant est conçu pour accepter certains accessoires uniquement. N'essayez pas d'installer un accessoire à montage arrière sur le cadre de levage avant au risque d'endommager la machine.
- Pour abaisser le cadre de levage avant, poussez le levier de levage en avant.
- Pour permettre au cadre de levage avant de flotter, poussez le levier de levage en avant et sur le côté pour l'engager dans le cran de verrouillage.
- Pour lever le cadre de levage avant, poussez le levier de levage en arrière.
- Familiarisez-vous avec le maniement correct du matériel, les commandes et les symboles de sécurité.
- Gardez les mains et les pieds à distance des pièces en mouvement et des surfaces chaudes.

Entretien

Remarque: Pour vous procurer un schéma électrique ou hydraulique pour votre machine, consultez le site www.Toro.com.

Graissage du cadre de levage

Le cadre de levage comporte 5 graisseurs (Figure 27) qui doivent être lubrifiés régulièrement avec de la graisse universelle au lithium nº 2. Si les conditions de travail sont normales, lubrifiez tous les roulements et toutes les bagues toutes les 100 heures de fonctionnement. Lubrifiez les roulements et les bagues immédiatement **après chaque** lavage, quelle que soit la fréquence d'entretien indiquée.

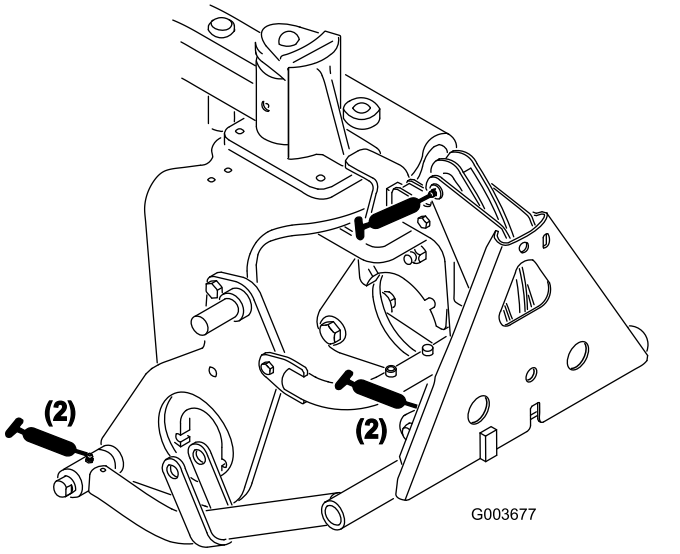

Figure 27

Remarques:

Remarques:

Remarques:

Déclaration d'incorporation

The Toro Company, 8111 Lyndale Ave. South, Bloomington, MN, États-Unis déclare que la ou les machines suivantes sont conformes aux directives mentionnées, lorsqu'elles sont montées en respectant les instructions jointes sur certains modèles Toro comme indiqué dans les Déclarations de conformité pertinentes.

N° de modèle	N° de série	Description du produit	Description de la facture	Description générale	Directive
08712	311000336 et suivants	Cadre de levage avant	FRONT LIFT FRAME KIT	Cadre de levage avant	2006/42/CE

La documentation technique pertinente a été réunie comme exigé par la Partie B de l'Annexe VII de la directive 2006/42/CE.

Nous nous engageons à transmettre, à la suite d'une demande dûment motivée des autorités nationales, les renseignements pertinents concernant cette quasi-machine. La méthode de transmission sera électronique.

Cette machine ne sera pas mise en service avant d'avoir été incorporée dans les modèles Toro agréés conformément à la Déclaration de conformité associée et à toutes les instructions, ce qui permettra de la déclarer conforme à toutes les directives pertinentes.

Certifié :



Tom Langworthy
Directeur technique
8111 Lyndale Ave. South
Bloomington, MN 55420, USA
Septembre 26, 2024

Représentant autorisé :

Marcel Dutrieux
Manager European Product Integrity
Toro Europe NV
Nijverheidsstraat 5
2260 Oevel
Belgium

UK Declaration of Incorporation

The Toro Company, 8111 Lyndale Ave. South, Bloomington, MN, États-Unis déclare que la ou les machines suivantes sont conformes aux directives mentionnées, lorsqu'elles sont montées en respectant les instructions jointes sur certains modèles Toro comme indiqué dans les Déclarations de conformité pertinentes.

N° de modèle	N° de série	Description du produit	Description de la facture	Description générale	Directive
08712	311000336 et suivants	Cadre de levage avant	FRONT LIFT FRAME KIT	Cadre de levage avant	S.I. 2008 nº 1597

La documentation technique pertinente a été réunie conformément aux exigences de l'Annexe 10 de la directive S.I 2008 nº 1597.

Nous nous engageons à transmettre, à la suite d'une demande dûment motivée des autorités nationales, les renseignements pertinents concernant cette quasi-machine. La méthode de transmission sera électronique.

Cette machine ne sera pas mise en service avant d'avoir été incorporée dans les modèles Toro agréés conformément à la Déclaration de conformité associée et à toutes les instructions, ce qui permettra de la déclarer conforme à toutes les directives pertinentes.

This declaration has been issued under the sole responsibility of the manufacturer.
The object of the declaration is in conformity with relevant UK legislation.



Tom Langworthy
Directeur technique
8111 Lyndale Ave. South
Bloomington, MN 55420, USA
Septembre 26, 2024

Représentant autorisé :

Marcel Dutrieux
Manager European Product Integrity
Toro U.K. Limited
Spellbrook Lane West
Bishop's Stortford
CM23 4BU
United Kingdom

La garantie Toro

Garantie limitée de 2 ans ou 1 500 heures

Conditions et produits couverts

The Toro Company certifie que votre produit commercial Toro (« Produit ») ne présente aucun défaut de matériau ni vice de fabrication pendant une période de 2 ans ou 1 500 heures de service*, la première échéance prévalant. Cette garantie s'applique à tous les produits à l'exception des Aérateurs (veuillez-vous reporter aux déclarations de garantie séparées de ces produits). Dans l'éventualité d'un problème couvert par la garantie, nous nous engageons à réparer le Produit gratuitement, frais de diagnostic, pièces, main-d'œuvre et transport compris. La période de garantie commence à la date de réception du Produit par l'acheteur d'origine.
* Produit équipé d'un compteur horaire.

Comment faire intervenir la garantie

Il est de votre responsabilité de signaler le plus tôt possible à votre Distributeur de produits professionnels ou au Concessionnaire de produits professionnels agréé qui vous a vendu le Produit, toute condition couverte par la garantie. Pour obtenir l'adresse d'un Distributeur de produits professionnels ou d'un Concessionnaire agréé, ou pour tout renseignement concernant vos droits et responsabilités vis-à-vis de la garantie, veuillez nous contacter à l'adresse suivante :

Toro Commercial Products Service Department
8111 Lyndale Avenue South
Bloomington, MN 55420-1196, États-Unis
+1–952–888–8801 ou +1–800–952–2740
Courriel : commercial.warranty@toro.com

Responsabilités du propriétaire

En tant que propriétaire du Produit, vous êtes responsable des entretiens et réglages mentionnés dans le *Manuel de l'utilisateur*. Les réparations du produit nécessaires parce que les entretiens et réglages exigés n'ont pas été effectués ne sont pas couvertes par cette garantie.

Ce que la garantie ne couvre pas

Les défaillances ou anomalies de fonctionnement survenant au cours de la période de garantie ne sont pas toutes dues à des défauts de matériaux ou des vices de fabrication. Cette garantie ne couvre pas :

- Les défaillances du produit dues à l'utilisation de pièces de rechange qui ne sont pas d'origine Toro, ou au montage et à l'utilisation d'accessoires ou de produits ajoutés ou modifiés d'une autre marque.
- Les défaillances du Produit dues au non respect du programme d'entretien et/ou des réglages recommandés.
- Les défaillances du Produit dues à une utilisation abusive, négligente ou dangereuse.
- Les pièces sujettes à l'usure pendant l'utilisation qui ne sont pas défectueuses. Par exemple, les pièces consommées ou usées durant le fonctionnement normal du Produit, notamment mais pas exclusivement : plaquettes et garnitures de freins, garnitures d'embrayage, lames, cylindres, galets et roulements (étanches ou graissables), contre-lames, bougies, roues pivotantes et roulements, pneus, filtres, courroies, et certains composants des pulvérisateurs, notamment membranes, buses, débitmètres et clapets antiretour.
- Les pannes causées par une influence extérieure comprennent, sans y être limités, les conditions atmosphériques, les pratiques de remisage, la contamination, l'utilisation de carburants, liquides de refroidissement, lubrifiants, additifs, engrais, eau ou produits chimiques non agréés.
- Les défaillances ou mauvaises performances causées par l'utilisation de carburants (essence, gazole ou biodiesel par exemple) non conformes à leurs normes industrielles respectives.
- Les bruits, vibrations, usure et détérioration normaux. L'usure normale comprend, mais pas exclusivement, les dommages des sièges dus à l'usure ou l'abrasion, l'usure des surfaces peintes, les autocollants ou vitres rayés.

Pièces

Les pièces à remplacer dans le cadre de l'entretien courant seront couvertes par la garantie jusqu'à la date du premier remplacement prévu. Les pièces remplacées au titre de cette garantie bénéficient de la durée de garantie du produit d'origine et deviennent la propriété de Toro. Toro se réserve le droit de prendre la décision finale concernant la réparation ou le remplacement de pièces ou ensembles existants. Toro se réserve le droit d'utiliser des pièces remises à neuf pour les réparations couvertes par la garantie.

Garantie de la batterie ion-lithium à décharge complète

Les batteries ion-lithium et à décharge complète disposent d'un nombre de kilowatt-heures spécifique à fournir au cours de leur vie. Les techniques d'utilisation, de recharge et d'entretien peuvent contribuer à augmenter ou réduire la vie totale des batteries. À mesure que les batteries de ce produit sont consommées, la proportion de travail utile qu'elles offrent entre chaque recharge diminue lentement jusqu'à leur épuisement complet. Le remplacement de batteries usées, suite à une consommation normale, est la responsabilité du propriétaire du produit. Remarque (batterie ion-lithium seulement) : voir la garantie de la batterie pour plus de renseignements.

Garantie à vie du vilebrequin (modèle ProStripe 02657 seulement)

Le modèle ProStripe, équipé en première monte d'un disque de friction et du débrayage de frein de lame avec protection de vilebrequin (ensemble débrayage de frein de lame [BBC] + disque de friction intégré) d'origine Toro, et utilisé par le premier acheteur en conformité avec les procédures d'utilisation et d'entretien recommandées, bénéficie d'une garantie à vie contre la flexion du vilebrequin. Les machines équipées de rondelles de friction, du débrayage du frein de lame (BBC) et autres équipements de ce type ne sont pas couvertes par la garantie à vie du vilebrequin.

Entretien aux frais du propriétaire

La mise au point du moteur, le graissage, le nettoyage et le polissage, le remplacement des filtres, du liquide de refroidissement et les entretiens recommandés font partie des services normaux requis par les produits Toro qui sont aux frais du propriétaire.

Conditions générales

La réparation par un distributeur ou un concessionnaire Toro agréé est le seul dédommagement auquel cette garantie donne droit.

The Toro Company décline toute responsabilité en cas de dommages accessoires, consécutifs ou indirects liés à l'utilisation des produits Toro couverts par cette garantie, notamment en ce qui concerne les coûts et dépenses encourus pour se procurer un équipement ou un service de substitution durant une période raisonnable pour cause de défaillance ou d'indisponibilité en attendant la réparation sous garantie. Il n'existe aucune autre garantie expresse, à part la garantie spéciale du système antipollution, le cas échéant. Toutes les garanties implicites relatives à la qualité marchande et à l'aptitude à l'emploi sont limitées à la durée de la garantie expresse.

L'exclusion de la garantie des dommages secondaires ou indirects, ou les restrictions concernant la durée de la garantie implicite, ne sont pas autorisées dans certains états et peuvent donc ne pas s'appliquer dans votre cas. Cette garantie vous accorde des droits spécifiques, auxquels peuvent s'ajouter d'autres droits qui varient selon les états.

Note concernant la garantie du système antipollution

Le système antipollution de votre Produit peut être couvert par une garantie séparée répondant aux exigences de l'agence américaine de défense de l'environnement (EPA) et/ou de la direction californienne des ressources atmosphériques (CARB). Les limitations d'heures susmentionnées ne s'appliquent pas à la garantie du système antipollution. Reportez-vous à la Déclaration de garantie de conformité à la réglementation antipollution fournie avec votre produit ou figurant dans la documentation du constructeur du moteur.

Pays autres que les États-Unis et le Canada

Pour les produits Toro exportés des États-Unis ou du Canada, demandez à votre distributeur (concessionnaire) Toro la police de garantie applicable dans votre pays, région ou état. Si, pour une raison quelconque, vous n'êtes pas satisfait des services de votre distributeur, ou si vous avez du mal à vous procurer des renseignements sur la garantie, contactez un centre de réparation Toro agréé.