Form No. 3457-703 Rev B

Telaio di sollevamento anteriore

Trattorino Sand Pro®/Infield Pro® 5040

Nº del modello 08712—Nº di serie 311000336 e superiori

Manuale dell'operatore

Questo prodotto è conforme a tutte le direttive europee pertinenti. Per maggiori dettagli, consultate la Dichiarazione di incorporazione sul retro di questa pubblicazione.

Nota: Stabilite i lati sinistro e destro della macchina rispetto alla normale posizione di guida.

Preparazione

Parti sciolte

Verificate che sia stata spedita tutta la componentistica, facendo riferimento alla seguente tabella.

Procedura	Descrizione	Qté	Uso
1	Non occorrono parti	–	Preparazione della macchina.
2	Non occorrono parti	–	Rimozione delle coperture.
3	Non occorrono parti	–	
4	Raccordo idraulico dritto con o-ring Raccordo idraulico a 90° con o-ring Valvola di sollevamento Piastra della valvola Bullone (¼" x 3") Dado di bloccaggio (¼") Bullone (n.10 x 1¼") Dado di bloccaggio (n. 10) Leva di sollevamento	2 2 1 1 3 3 2 2 1	Installazione della valvola di sollevamento (modello 08705).
5	Raccordo idraulico dritto con o-ring Raccordo idraulico a 90° con o-ring Valvola di sollevamento Piastra della valvola Bullone (¼" x 3") Dado di bloccaggio (¼") Bullone (n.10 x 1¼") Dado di bloccaggio (n. 10) Leva di sollevamento	2 2 1 1 3 3 2 2 1	Installazione della valvola di sollevamento (modello 08745).
6	Piastra della pala destra Piastra della pala sinistra Bullone (½" x 2") Dado di bloccaggio (½") Staffa del telaio dell'attacco Bullone (½" x 1¾")	1 1 4 4 1 2	Montaggio delle piastre della pala.

© 2024—The Toro® Company
8111 Lyndale Avenue South
Bloomington, MN 55420

Registrate il vostro prodotto presso www.Toro.com.

CE UK CA

Traduzione dell'originale (IT)
Stampato negli USA
Tutti i diritti sono riservati

3457-703

Procedura	Descrizione	Qté	Uso
7	Telaio dell'attacco	1	Montaggio dei bracci di spinta e del telaio dell'attacco.
	Bullone (⅜" x 2")	2	
	Dado (⅜")	2	
	Vite a testa cilindrica (⅜" x 1½")	2	
	Dado di bloccaggio (⅜")	2	
	Perno del cilindro	2	
	Pezzo di connessione	1	
	Tubo del braccio di spinta	1	
	Gruppo perno	2	
	Vite autofilettante	2	
	Bullone (5/8" x 1½")	2	
	Rondella (1,68" diametro esterno x 0,65" diametro interno)	2	
	Tubo	1	
	Perno con testa	1	
	Coppiglia	1	
8	Raccordo idraulico a 45° con o-ring	1	Montaggio del cilindro idraulico.
	Cilindro idraulico	1	
	Raccordo idraulico a 90°con o-ring	1	
	Anello di fissaggio piccolo	1	
	Perno	1	
	Anello di fissaggio grande	2	
9	Gruppo tubo	1	Installazione dei flessibili idraulici (modello 08705).
	Flessibile idraulico (n. cat. 108-8449)	1	
	Flessibile idraulico (n. cat. 108-8453)	1	
	Flessibile idraulico (n. cat. 108-8454)	1	
	Reggitubo dei cavi	1	
	Vite autofilettante (5⁄16" x ¾")	2	
	Fascetta di plastica per cavi	3	
10	Gruppo tubo	1	Installazione dei flessibili idraulici (modello 08745).
	Flessibile idraulico (n. cat. 108-8449)	1	
	Flessibile idraulico (n. cat. 108-8453)	1	
	Flessibile idraulico (n. cat. 108-8454)	1	
	Reggitubo dei cavi	1	
	Vite autofilettante (5⁄16" x ¾")	2	
	Fascetta di plastica per cavi	3	
11	Piastra di guida della leva	1	Montaggio della plancia e della piastra di guida della leva.
	Vite a testa flangiata	2	
	Rondella	2	
	Adesivo della plancia	1	
	Plancia	1	
	Manopola	1	
	Fascetta di plastica per cavi	3	
12	Manuale dell’operatore	1	Consultare la documentazione e conservarla in un luogo sicuro.

1

Preparazione della macchina

Non occorrono parti

Procedura

1. Parcheggiate la macchina su un terreno pianeggiante.
2. Abbassate gli attrezzi.
3. Inserite il freno di stazionamento.
4. Spegnete il motore e togliete la chiave.

2

Rimozione delle coperture

Non occorrono parti

Procedura

1. Sollevate la parte posteriore della macchina e posizionate dei cavalletti sotto ai supporti del motore delle ruote posteriori.
2. Rimuovere la ruota posteriore destra.
3. Rimuovete i 4 bulloni e rondelle che fissano la plancia al quadro di comando (Figura 1).
4. Scollegate il cavo dal contaore.
5. Rimuovete la plancia (Figura 1).
6. Rimuovete i 3 bulloni che fissano il quadro di comando al telaio (Figura 1). Rimuovete il quadro di comando sollevando delicatamente il bordo inferiore del quadro di comando intorno alla staffa di supporto e facendolo scorrere sopra la maniglia del freno, scavalcandola.

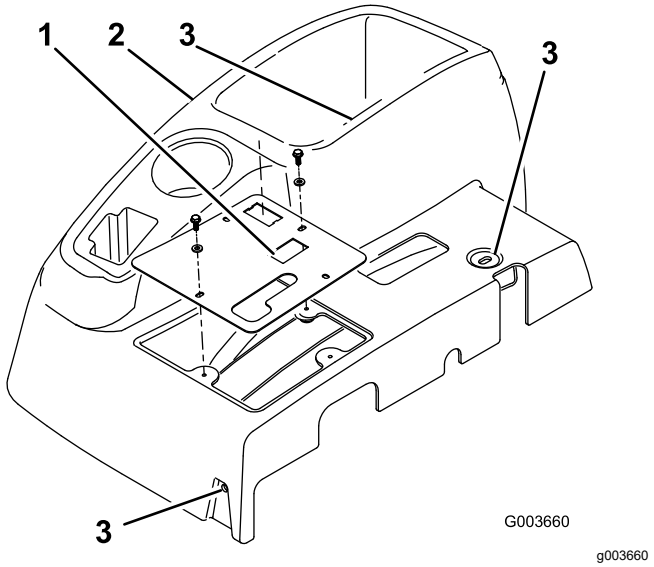

Figura 1

1. Plancia
2. Quadro di comando
3. Posizione dei bulloni di fissaggio del quadro di comando

7. Rimuovete i 4 bulloni che fissano la copertura della ruota destra al telaio e rimuovete la copertura (Figura 2).

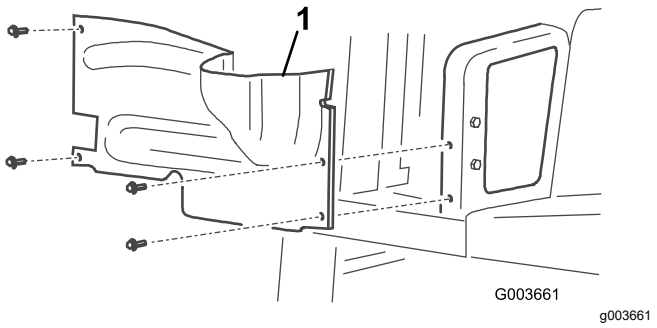

Figura 2

1. Copertura della ruota destra

8. Scollegate e rimuovete dal telaio la copertura centrale (Figura 3).

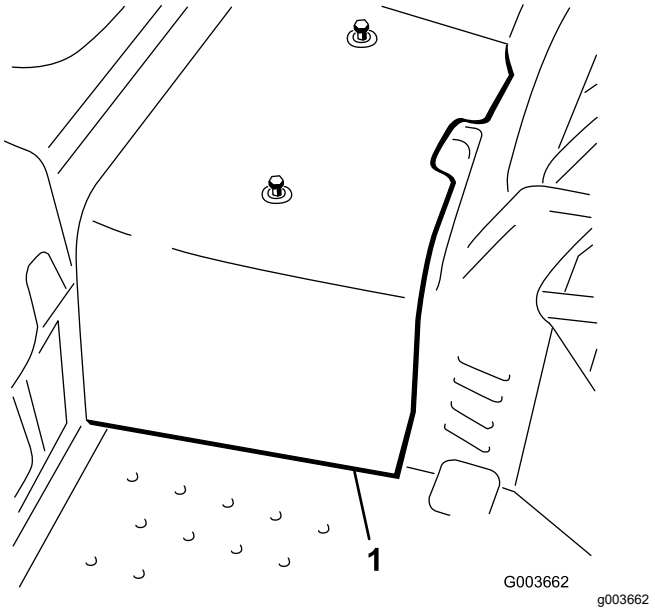

Figura 3

1. Copertura centrale

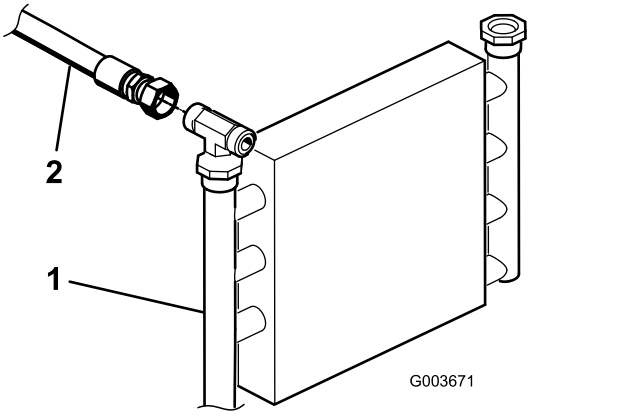

Figura 4

1. Radiatore dell’olio
2. Tubo idraulico

4. Fissate al telaio il nuovo tubo idraulico utilizzando il morsetto e i dispositivi di fissaggio rimossi in precedenza.

3

Preparazione al montaggio dei componenti idraulici

Non occorrono parti

Procedura

1. Individuate il tubo idraulico che va dal radiatore dell'olio alla valvola di sollevamento esistente (Figura 4).
2. Rimuovete i dispositivi di fissaggio e il morsetto per tubi che fissano i tubi idraulici al telaio.
3. Scollegate e rimuovete il tubo idraulico dal radiatore dell’olio e dalla valvola di sollevamento (Figura 4 e Figura 6).

   Nota: Potete eliminare il tubo idraulico.

   Nota: Per ridurre al minimo le perdite d'olio durante la rimozione del tubo idraulico, tenete a portata di mano il flessibile idraulico sostitutivo o tappate il raccordo del radiatore utilizzando uno dei tappi protettivi per la spedizione rimossi dal gruppo tubo, n. cat. 108-8447 (Figura 19).

5. Per installare il kit su una macchina modello 08745, eseguite le seguenti operazioni:
   A. Rimuovete i 3 bulloni e dadi che fissano la valvola di sollevamento esistente al telaio e separate quest'ultima dal telaio per consentire la rimozione del raccordo a T (340-94), come illustrato nella Figura 5.
   B. Scollegate il tubo idraulico (108-8415) dal raccordo a 90° (340-77) sul lato sinistro della valvola di sollevamento esistente.
   C. Scollegate il flessibile idraulico (144-1367) dal raccordo a T (340-94), come illustrato nella Figura 6.
   D. Allentate il raccordo a T (340-94) sul lato destro della valvola di sollevamento esistente.
   E. Rimuovete il raccordo a T (340-94) dalla valvola esistente e conservatelo per il successivo montaggio.

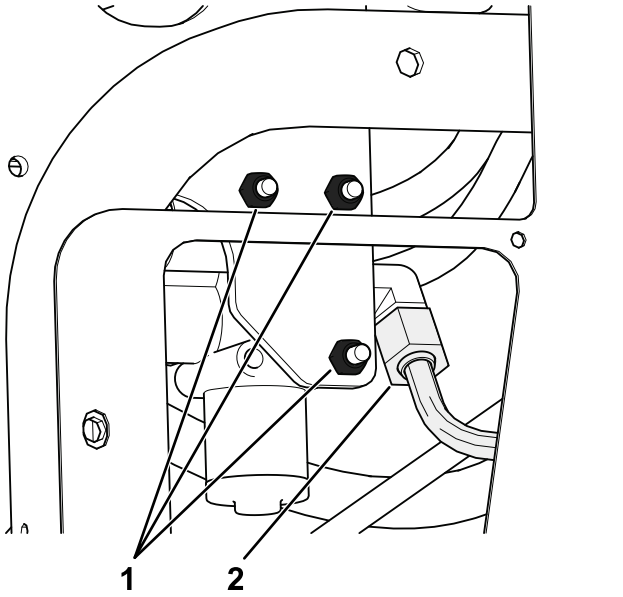

Figura 5

1. Rimuovete questi bulloni e dadi.
2. Scollegate questo tubo idraulico (108-8415) dal raccordo a 90°.

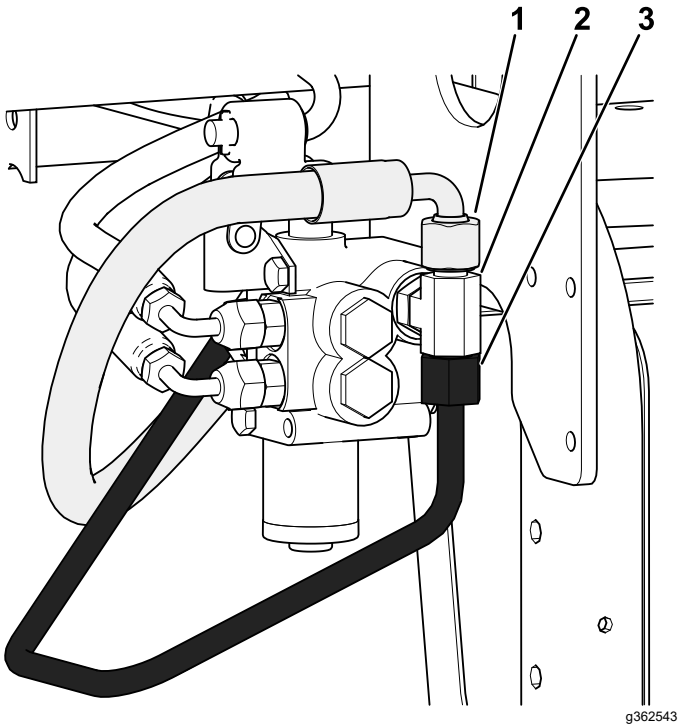

Figura 6

1. Scollegate questo flessibile idraulico (144-1367) dal raccordo a T.
2. Scollegate questo raccordo a T (340-94) dalla valvola esistente.
3. Scollegate ed eliminate questo tubo idraulico collegato al raccordo a T.

4

Installazione della valvola di sollevamento

Solo per il modello 08705

Parti necessarie per questa operazione:

2	Raccordo idraulico dritto con o-ring
2	Raccordo idraulico a 90° con o-ring
1	Valvola di sollevamento
1	Piastra della valvola
3	Bullone (¼" x 3")
3	Dado di bloccaggio (¼")
2	Bullone (n.10 x 1¼")
2	Dado di bloccaggio (n. 10)
1	Leva di sollevamento

Procedura

1. Avvitate entrambi i raccordi a 90° e i 2 raccordi idraulici dritti sulla nuova valvola di sollevamento, come illustrato nella Figura 7.

   Importante: **Non serrate ancora i raccordi a 90°. Prima del montaggio accertatevi che tutti gli o-ring siano lubrificati e correttamente posizionati sui raccordi.**

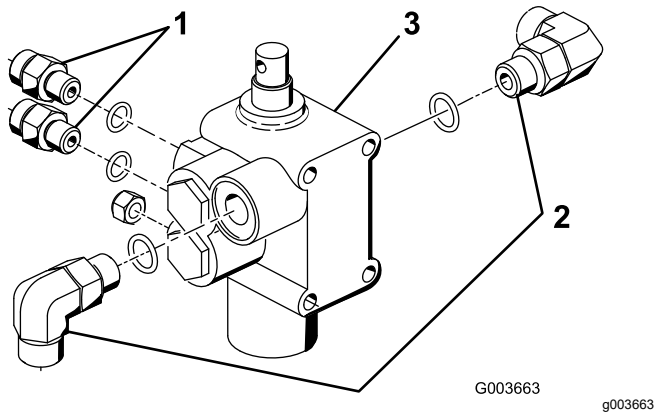

Figura 7

1. Raccordo diritto
2. Raccordo a 90°
3. Valvola di sollevamento

2. Montate il gruppo della valvola, la staffa orientabile e la piastra della valvola sul telaio con 3 bulloni (¼" x 3") e 3 dadi di bloccaggio (Figura 8). Durante il montaggio, posizionate la piastra della valvola contro la parte frontale del componente del telaio e serrate i dispositivi di fissaggio a un valore compreso tra 10 e 12 N·m.

   Nota: L'installazione della valvola è molto simile a quella dalla valvola esistente già installata.

3. Montate senza serrare il gruppo leva orientabile sul pistone della valvola e sul tirante sfalsato con 2 bulloni (n.10 x 1¼") e 2 dadi di bloccaggio (Figura 8).

   Nota: Non serrate ancora i dispositivi di fissaggio.

   Nota: Montate il tirante sfalsato sul foro posteriore del perno.

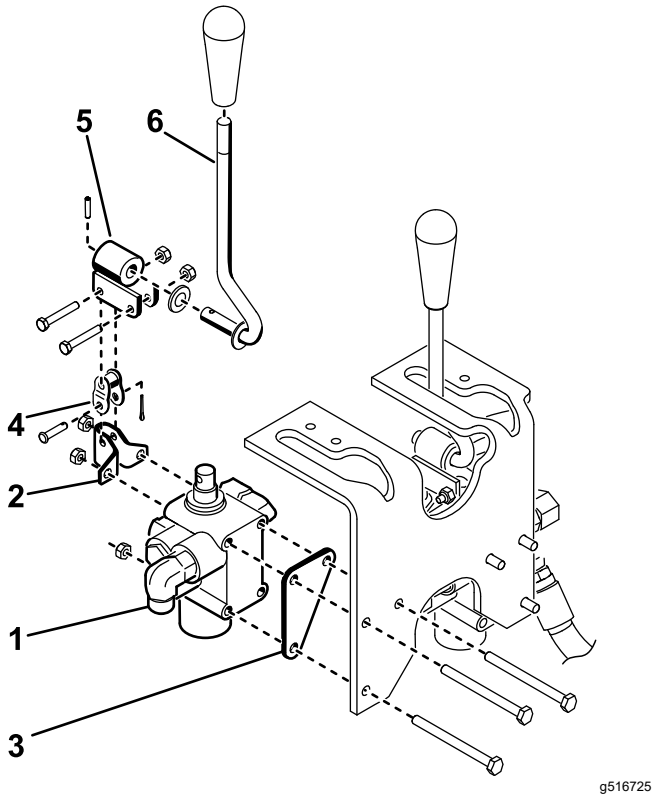

Figura 8

1. Gruppo della valvola
2. Staffa orientabile
3. Piastra della valvola
4. Tirante sfalsato
5. Perno
6. Leva

5

Installazione della valvola di sollevamento

Solo per il modello 08745

Parti necessarie per questa operazione:

2	Raccordo idraulico dritto con o-ring
2	Raccordo idraulico a 90° con o-ring
1	Valvola di sollevamento
1	Piastra della valvola
3	Bullone (¼" x 3")
3	Dado di bloccaggio (¼")
2	Bullone (n.10 x 1¼")
2	Dado di bloccaggio (n. 10)
1	Leva di sollevamento

Procedura

1. Avvitate un raccordo a 90° sulla valvola di sollevamento esistente nel punto in cui avete rimosso il raccordo a T.

   Importante: **Per ora serrate solo i raccordi dritti. Prima del montaggio accertatevi che tutti gli o-ring siano lubrificati e correttamente posizionati sui raccordi.**

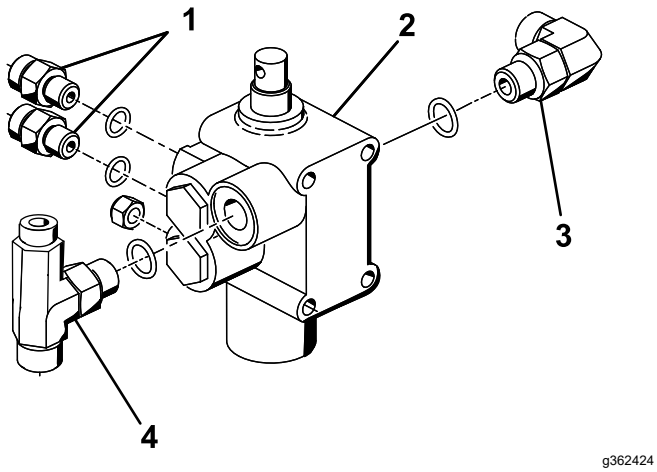

g362424

Figura 9

1. Raccordo diritto
2. Raccordo a 90°
3. Valvola di sollevamento
4. Raccordo a T

2. Montate la valvola di sollevamento esistente con la bulloneria rimossa in precedenza e serrate i dispositivi di fissaggio a un valore compreso tra 10 e 12 N·m.
3. Avvitate un raccordo a 90°, i 2 raccordi idraulici dritti e il raccordo a T che avete rimosso dalla valvola esistente in 3 Preparazione al montaggio dei componenti idraulici (pagina 4) sulla nuova valvola di sollevamento, come illustrato nella Figura 9.
4. Montate il gruppo della valvola, la staffa orientabile e la piastra della valvola sul telaio con 3 bulloni (¼" x 3") e 3 dadi di bloccaggio (Figura 10). Durante il montaggio, posizionate la piastra della valvola contro la parte frontale del componente del telaio e serrate i dispositivi di fissaggio a un valore compreso tra 10 e 12 N·m.

   Nota: L'installazione della valvola è molto simile a quella della valvola attualmente installata.
5. Montate senza serrare il gruppo leva orientabile al pistone della valvola e alla falsa maglia con 2 bulloni (n.10 x 1¼") e 2 dadi di bloccaggio (Figura 10).

   Nota: Non serrate ancora i dispositivi di fissaggio.

   Nota: Montate il tirante sfalsato sul foro posteriore del perno.

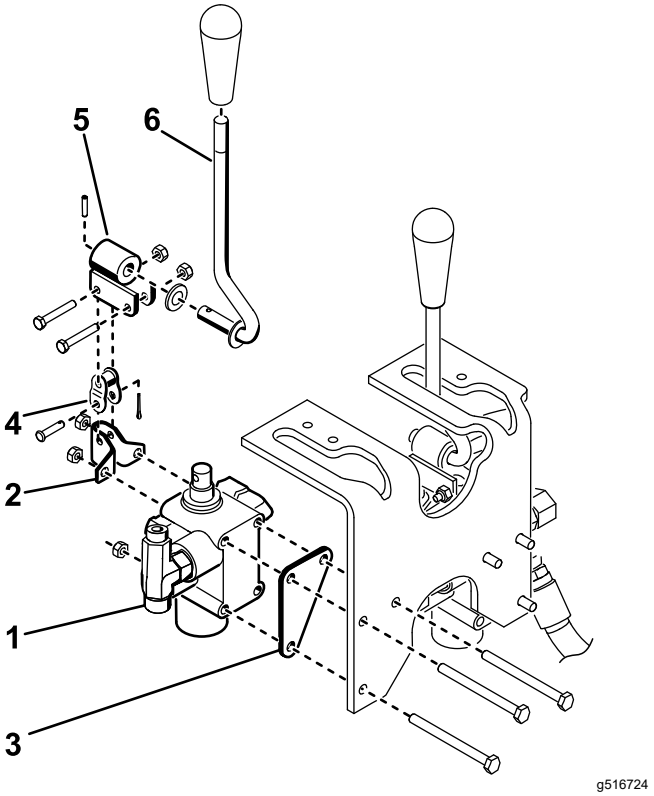

g516724

Figura 10

1. Gruppo della valvola
2. Staffa orientabile
3. Piastra della valvola
4. Tirante sfalsato
5. Perno
6. Leva

6

Montaggio delle piastre della pala

Parti necessarie per questa operazione:

1	Piastra della pala destra
1	Piastra della pala sinistra
4	Bullone (½" x 2")
4	Dado di bloccaggio (½")
1	Staffa del telaio dell'attacco
2	Bullone (½" x 1¾")

Procedura

1. Montate senza serrare la piastra della pala destra sul lato destro della forcella orientabile con 2 bulloni (½" x 2") e dadi di bloccaggio, come illustrato nella Figura 11.

   Nota: Non serrate ancora i dispositivi di fissaggio.

2. Ripetete la procedura con la piastra della pala sinistra (Figura 11).
3. Con un martinetto sollevate la parte anteriore della macchina fino a staccare la ruota anteriore dal suolo.
4. Rimuovete ed eliminate i 2 bulloni che fissano la parte anteriore del perno dello sterzo alla parte superiore della forcella orientabile (Figura 11).
5. Utilizzando i fori di montaggio della forcella orientabile e del perno dello sterzo, montate la staffa del telaio dell'attacco sulla parte inferiore della forcella orientabile con 2 bulloni (½" x 1¾"); fate riferimento alla Figura 11.

   Nota: Potrebbe essere necessario sgonfiare parzialmente lo pneumatico per avere più spazio. Il flessibile idraulico del motore della ruota non deve appoggiare sulla staffa del telaio dell'attacco.

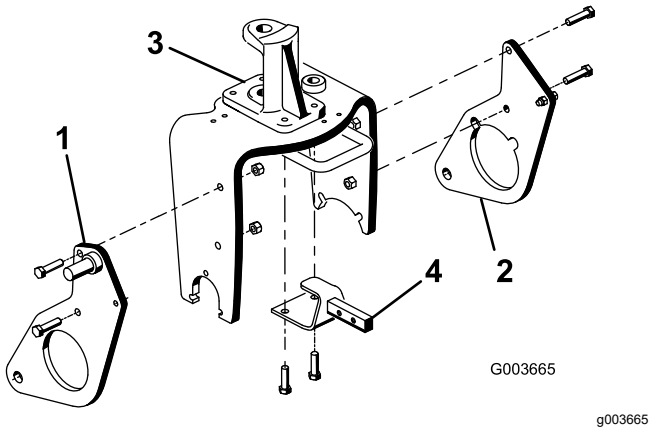

Figura 11

1. Piastra della pala destra
2. Piastra della pala sinistra
3. Perno dello sterzo
4. Staffa del telaio dell'attacco

7

Montaggio dei bracci di spinta e del telaio dell'attacco

Parti necessarie per questa operazione:

1	Telaio dell'attacco
2	Bullone (⅜" x 2")
2	Dado (⅜")
2	Vite a testa cilindrica (⅜" x 1½")
2	Dado di bloccaggio (⅜")
2	Perno del cilindro
1	Pezzo di connessione
1	Tubo del braccio di spinta
2	Gruppo perno
2	Vite autofilettante
2	Bullone (5/8" x 1½")
2	Rondella (1,68" diametro esterno x 0,65" diametro interno)
1	Tubo
1	Perno con testa
1	Coppiglia

Procedura

1. Abbassate la macchina in modo che la ruota anteriore sia a contatto con il suolo.

2. Fissate il tubo del braccio di spinta al pezzo di connessione con 2 gruppi perno e fissate i gruppi perno al pezzo di connessione con 2 viti autofilettanti.

   Nota: Collocate i componenti come illustrato nella Figura 12.

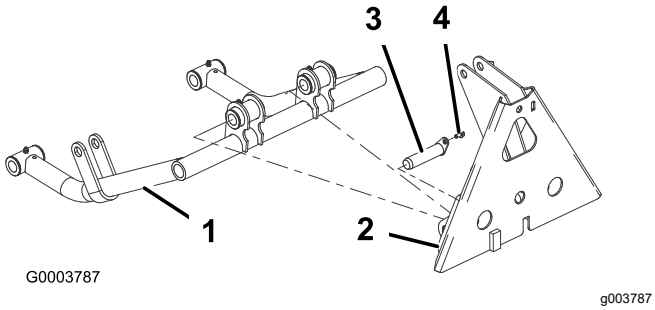

Figura 12

1. Tubo del braccio di spinta
2. Pezzo di connessione
3. Gruppo perno
4. Vite autofilettante

3. Inserite un perno del cilindro in ciascun tubo del braccio di spinta come illustrato nella Figura 13.
4. Inserite i tubi dei bracci di spinta nelle piastre della pala destra e sinistra allineando le guide dei perni del cilindro con i fori delle piastre della pala (Figura 13).

   Nota: Se non siete in grado di far passare i tubi dei bracci di spinta intorno alle piastre della pala, allentate i dadi che fissano le piastre della pala alla forcella orientabile.
5. Montate ciascun perno del cilindro su ciascuna piastra della pala con un bullone (⅝" x 1½") e una rondella (1,68" diametro esterno x 0,65" diametro interno), come illustrato nella Figura 13.

   Nota: Serrate i bulloni a 203 N·m.

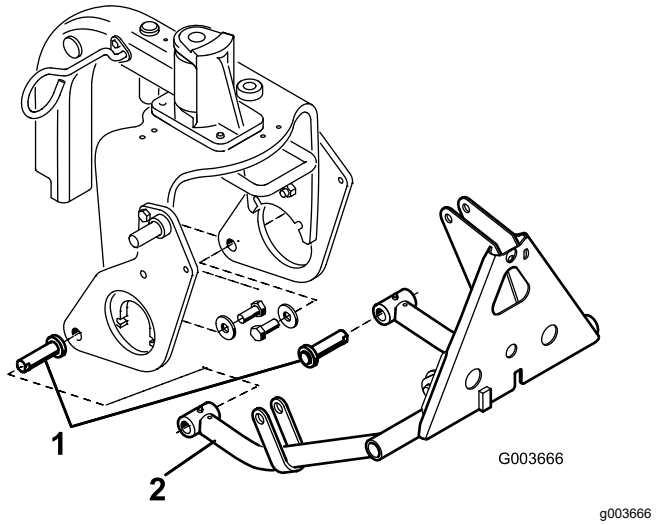

Figura 13

1. Perno del cilindro
2. Tubo del braccio di spinta

6. Montate la parte superiore del telaio dell'attacco sulla staffa del telaio dell'attacco con 2 bulloni (⅜" x 2") e dadi (Figura 14).
7. Montate i tubi del telaio dell'attacco sulle piastre della pala con dei bulloni (⅜" x 1½") e dei dadi (Figura 14), e serrate i dispositivi di fissaggio.

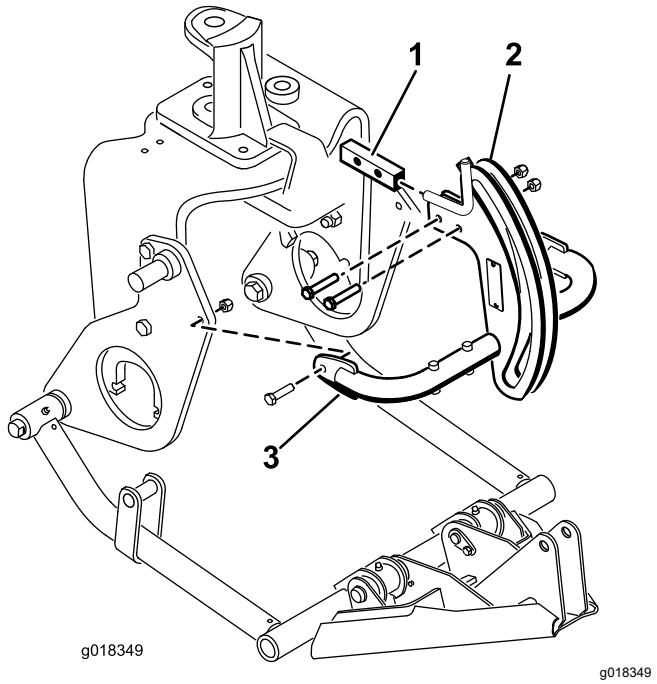

Figura 14

1. Staffa del telaio dell'attacco
2. Telaio dell'attacco
3. Tubo del telaio dell'attacco

8. Fissate l'adattatore del telaio al telaio dell'attacco con un tubo, un perno con testa e una coppiglia (Figura 15).

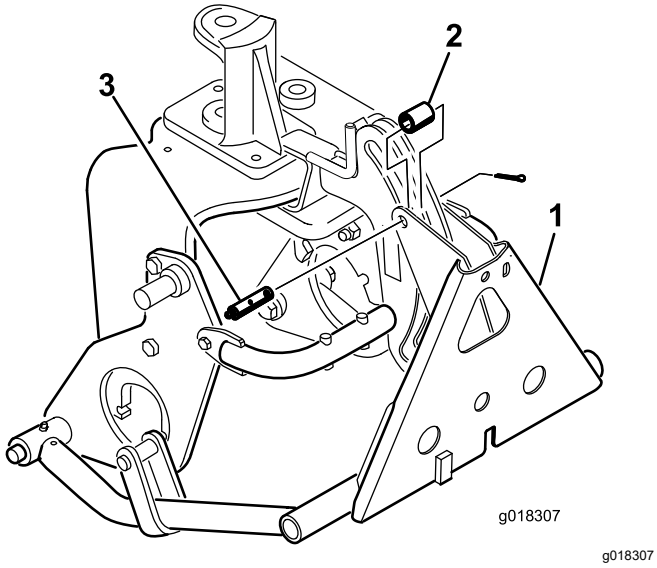

Figura 15

1. Adattatore del telaio
2. Tubo
3. Perno con testa con raccordo per ingrassaggio

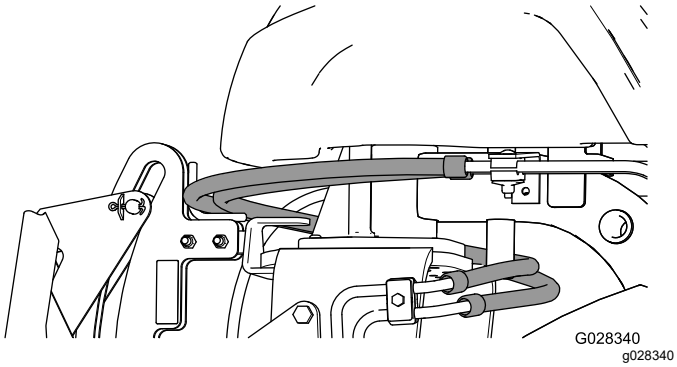

Figura 16

Importante: **Assicuratevi che i flessibili esistenti siano disposti sopra alla guida, come illustrato nella Figura 16.**

8

Montaggio del cilindro idraulico

Parti necessarie per questa operazione:

1	Raccordo idraulico a 45° con o-ring
1	Cilindro idraulico
1	Raccordo idraulico a 90°con o-ring
1	Anello di fissaggio piccolo
1	Perno
2	Anello di fissaggio grande

Procedura

1. Avvitate un raccordo a 90° sulla porta superiore del cilindro idraulico. Collocate il raccordo come illustrato nella Figura 17.

   Nota: Prima del montaggio accertatevi che tutti gli o-ring siano lubrificati e correttamente posizionati sui raccordi.

   Nota: Per impedire la contaminazione dei raccordi o dei flessibili idraulici, non rimuovete i tappi dai raccordi o dai flessibili fino al loro montaggio.
2. Avvitate un raccordo a 45° sulla porta inferiore del cilindro idraulico. Collocate il raccordo come illustrato nella Figura 17.

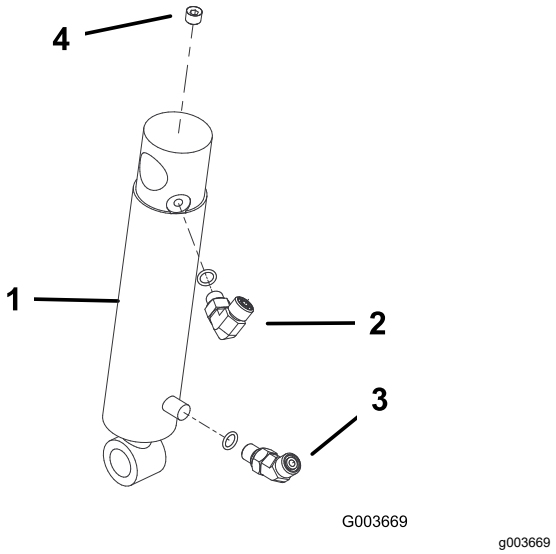

Figura 17

1. Cilindro idraulico
2. Raccordo a 90°
3. Raccordo a 45°
4. Tappo (⅛")

3. Montate la parte superiore del fusto del cilindro idraulico sul perno della piastra della pala destra con un anello di ritenuta (Figura 18).

   Nota: Posizionate il cilindro idraulico con le porte rivolte in avanti.

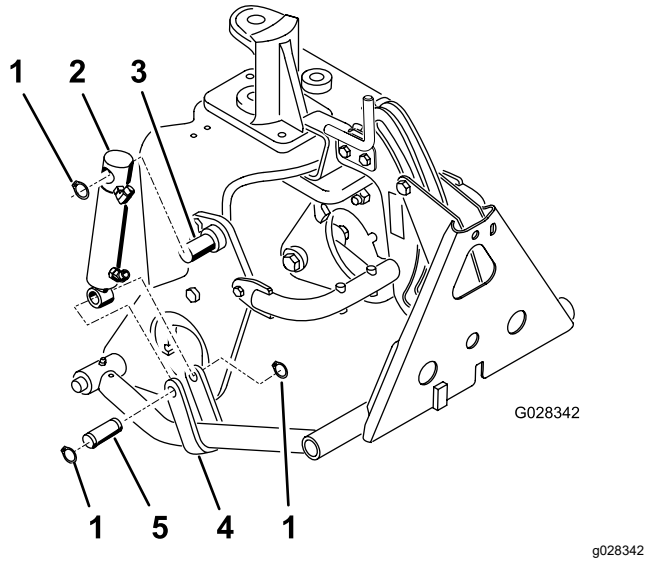

Figura 18

1. Anello di ritenuta
2. Cilindro idraulico
3. Perno (della piastra della pala)
4. Staffa del braccio di spinta
5. Morsetto

4. Collegate il cilindro alle staffe del braccio di spinta con un perno e 2 anelli di ritenuta (Figura 18).

9

Montaggio dei flessibili idraulici

Solo per il modello 08705

Parti necessarie per questa operazione:

1	Gruppo tubo
1	Flessibile idraulico (n. cat. 108-8449)
1	Flessibile idraulico (n. cat. 108-8453)
1	Flessibile idraulico (n. cat. 108-8454)
1	Reggitubo dei cavi
2	Vite autofilettante (5⁄16" x ¾")
3	Fascetta di plastica per cavi

Procedura

1. Collegate il gruppo tubo (n. cat. 108-8447) al raccordo a 90° sul lato sinistro della nuova valvola e al raccordo libero della valvola di sollevamento esistente (Figura 19).
2. Collegate il raccordo a 45° del flessibile idraulico (n. cat. 108-8449) al raccordo a 90° sul lato destro della valvola e l'estremità dritta del flessibile al raccordo libero del radiatore dell'olio (Figura 19). Fate riferimento alla Figura 20 e alla Figura 21 per la disposizione del flessibile.
3. Montate il reggitubo dei cavi sul tubo sinistro del telaio con 2 viti autofilettanti (5⁄16" x ¾"); fate riferimento alla Figura 19.
4. Collegate il raccordo a 90° corto del flessibile idraulico (n. cat. 108-8453) al raccordo diritto superiore sul retro della valvola. Disponete il flessibile facendolo passare attraverso il reggitubo dei cavi e collegate l'estremità dritta del flessibile al raccordo del cilindro idraulico superiore (Figura 19). Fate riferimento alla Figura 20 e alla Figura 21 per la disposizione del flessibile.
5. Collegate il raccordo a 90° lungo del flessibile idraulico (n. cat. 108-8454) al raccordo diritto inferiore sul retro della valvola. Disponete il flessibile facendolo passare attraverso il reggitubo dei cavi e collegate l'estremità dritta del flessibile al raccordo del cilindro idraulico inferiore (Figura 19). Fate riferimento alla Figura 20 e alla Figura 21 per la disposizione del flessibile.

Importante: **Verificate che i flessibili siano disposti lontano da componenti affilati, caldi o in movimento.**

6. Serrate tutti i dispositivi di fissaggio e i raccordi.
7. Utilizzando delle fascette per cavi, fissate i flessibili alla macchina nei punti illustrati nella Figura 20 e nella Figura 21.

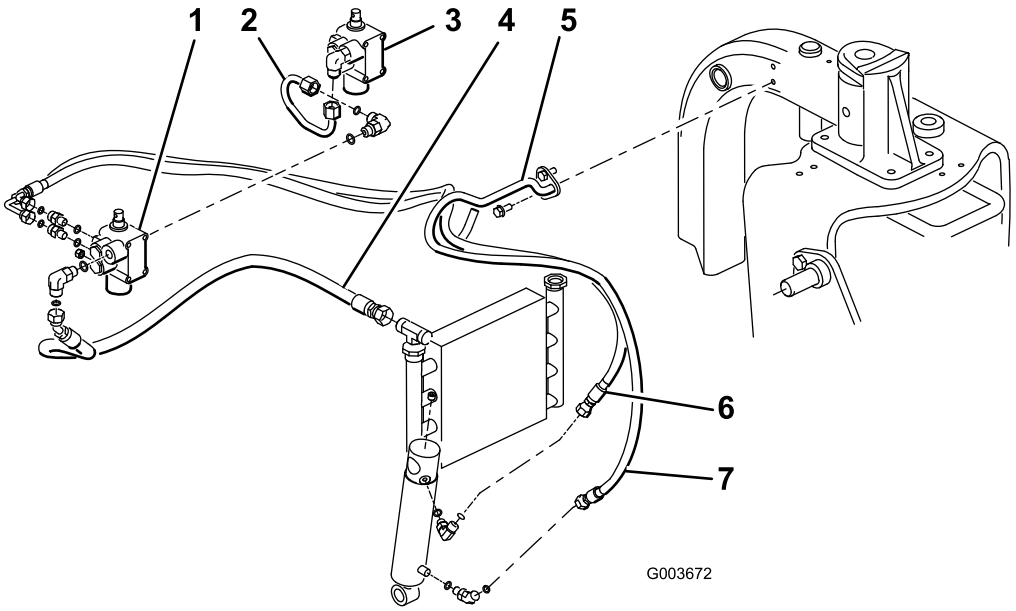

g003672

Figura 19
Modello 08705

1. Nuova valvola
2. Gruppo tubo (n. cat. 108-8447)
3. Valvola esistente
4. Flessibile idraulico (n. cat. 108-8449)
5. Reggitubo dei cavi
6. Flessibile idraulico (n. cat. 108-8453)
7. Flessibile idraulico (n. cat. 108-8454)

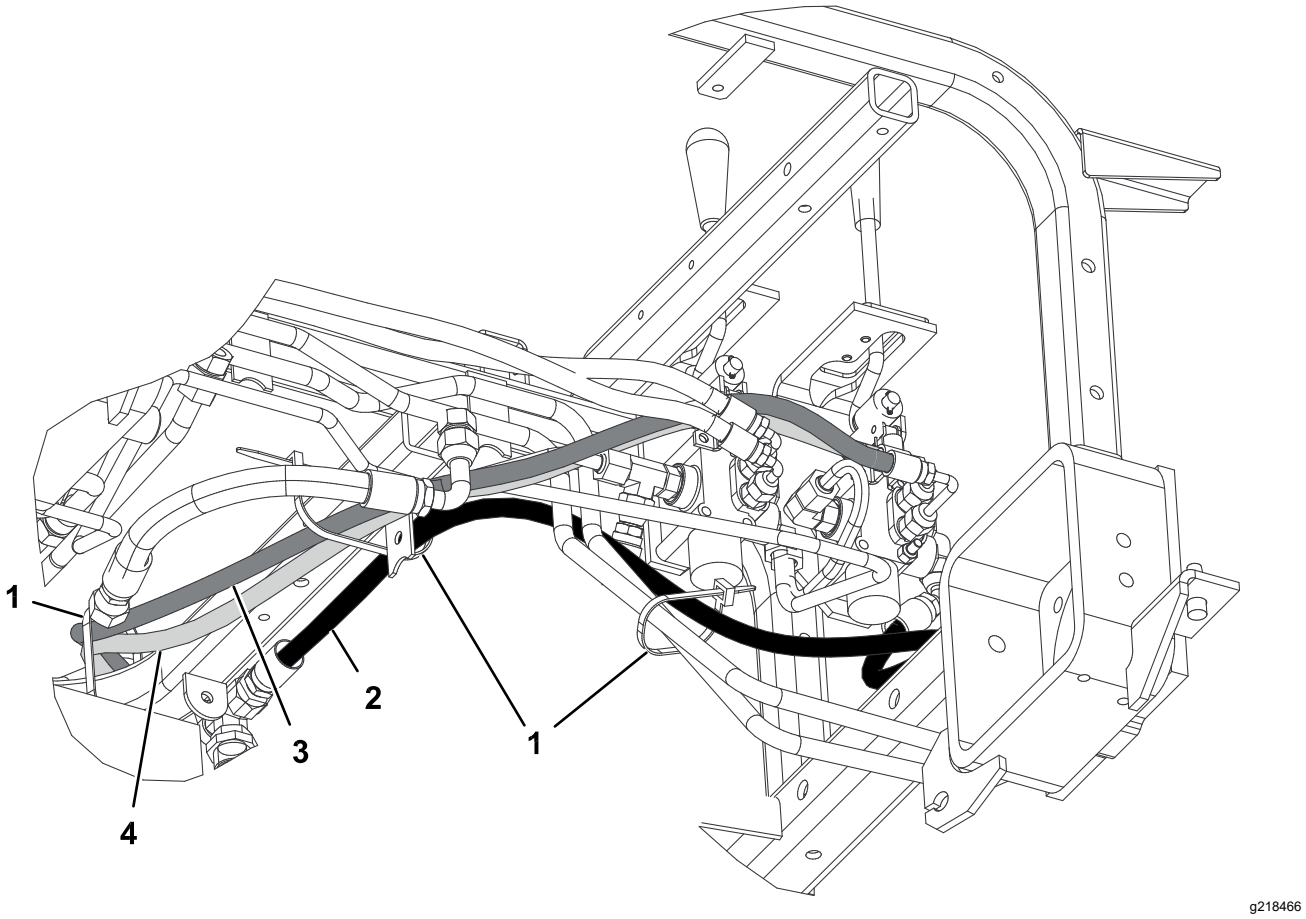

Figura 20
Modello 08705

1. Fascetta per cavi
2. Flessibile idraulico (n. cat. 108-8449)
3. Flessibile idraulico (n. cat. 108-8453)
4. Flessibile idraulico (n. cat. 108-8454)

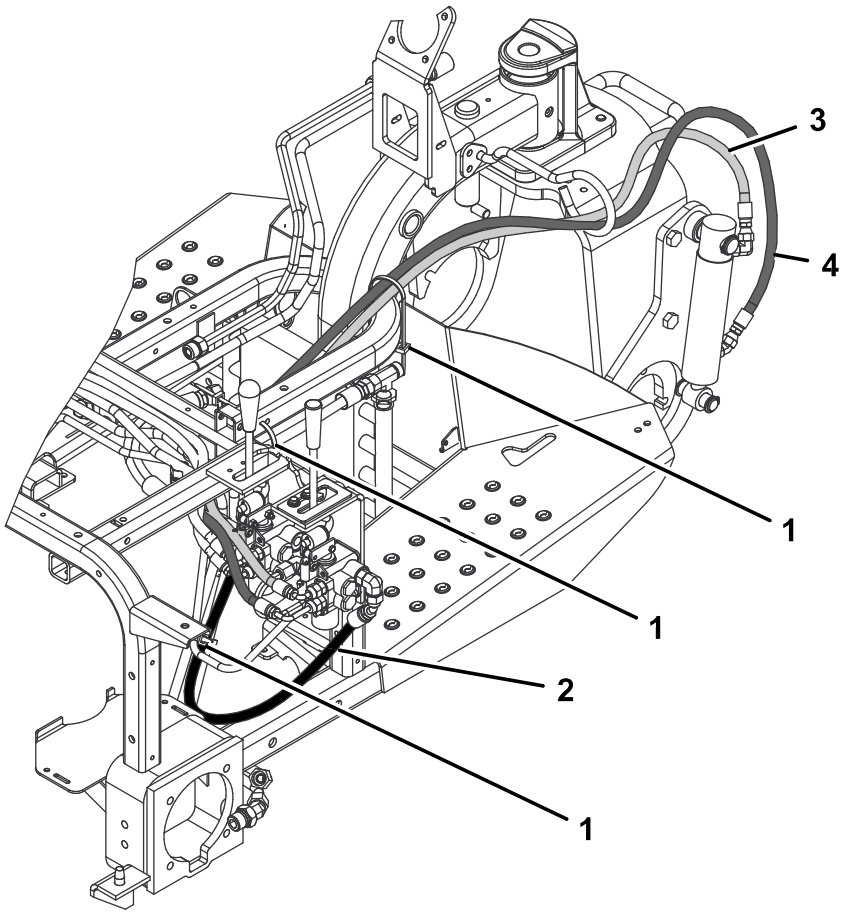

g218467

Figura 21
Modello 08705

1. Fascetta per cavi
2. Flessibile idraulico (n. cat. 108-8449)
3. Flessibile idraulico (n. cat. 108-8453)
4. Flessibile idraulico (n. cat. 108-8454)

10

Montaggio dei flessibili idraulici

Solo per il modello 08745

Parti necessarie per questa operazione:

1	Gruppo tubo
1	Flessibile idraulico (n. cat. 108-8449)
1	Flessibile idraulico (n. cat. 108-8453)
1	Flessibile idraulico (n. cat. 108-8454)
1	Reggitubo dei cavi
2	Vite autofilettante (5⁄16" x ¾")
3	Fascetta di plastica per cavi

Procedura

1. Collegate il gruppo tubo (n. cat. 108-8447) al raccordo a 90° sul lato sinistro della nuova valvola e al raccordo a 90° appena montato della valvola di sollevamento esistente (Figura 22).
2. Collegate il raccordo a T con l'estremità a 45° del flessibile idraulico (n. cat. 108-8449) al lato libera del raccordo a T sul lato destro della valvola e l'estremità dritta del flessibile al raccordo libero del radiatore dell'olio (Figura 22). Fate riferimento alla Figura 23 e alla Figura 24 per la disposizione del flessibile.
3. Montate il reggitubo dei cavi sul tubo sinistro del telaio con 2 viti autofilettanti (5⁄16" x ¾"); fate riferimento alla Figura 22.
4. Collegate il raccordo a 90° corto del flessibile idraulico (n. cat. 108-8453) al raccordo diritto superiore sul retro della valvola. Disponete il flessibile facendolo passare attraverso il reggitubo dei cavi e collegate l'estremità dritta del flessibile al raccordo del cilindro idraulico superiore (Figura 22). Fate riferimento alla Figura 23 e alla Figura 24 per la disposizione del flessibile.
5. Collegate il raccordo a 90° lungo del flessibile idraulico (n. cat. 108-8454) al raccordo diritto inferiore sul retro della valvola. Disponete il flessibile facendolo passare attraverso il reggitubo dei cavi e collegate l'estremità dritta del flessibile al raccordo del cilindro idraulico inferiore (Figura 22). Fate riferimento alla Figura 23 e alla Figura 24 per la disposizione del flessibile.
6. Collegate il flessibile idraulico (n. cat. 144-1367) alla parte superiore del raccordo a T appena montato (n. cat. 340-94) sul lato destro della nuova valvola di sollevamento.

   Importante: **Verificate che i flessibili siano disposti lontano da componenti affilati, caldi o in movimento.**
7. Serrate tutti i dispositivi di fissaggio e i raccordi.
8. Utilizzando delle fascette per cavi, fissate i flessibili alla macchina nei punti illustrati nella Figura 23 e nella Figura 24.

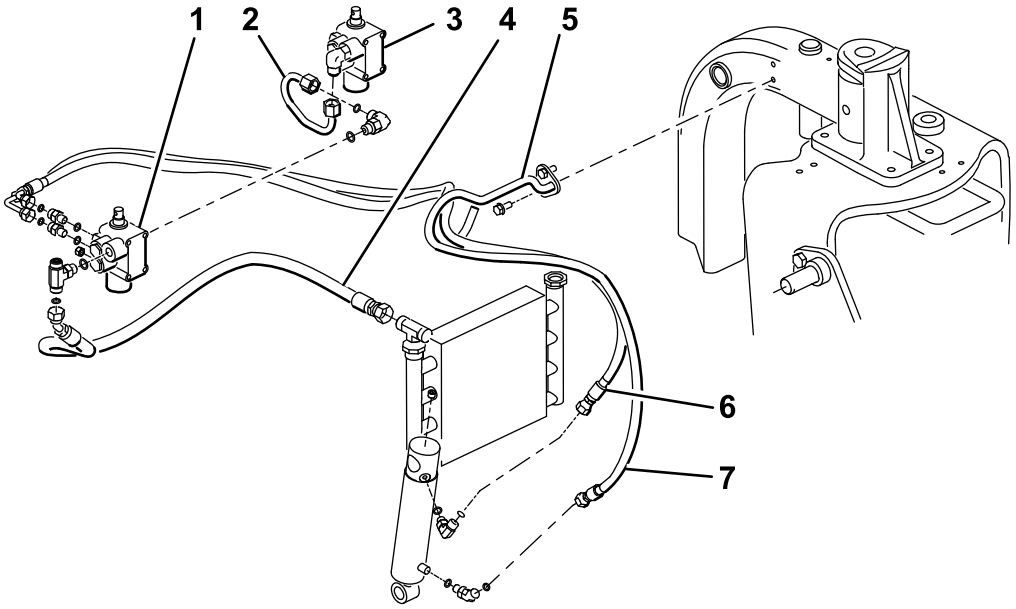

g362578

Figura 22

Modello 08745

1. Nuova valvola
2. Gruppo tubo (n. cat. 108-8447)
3. Valvola esistente
4. Flessibile idraulico (n. cat. 108-8449)
5. Reggitubo dei cavi
6. Flessibile idraulico (n. cat. 108-8453)
7. Flessibile idraulico (n. cat. 108-8454)

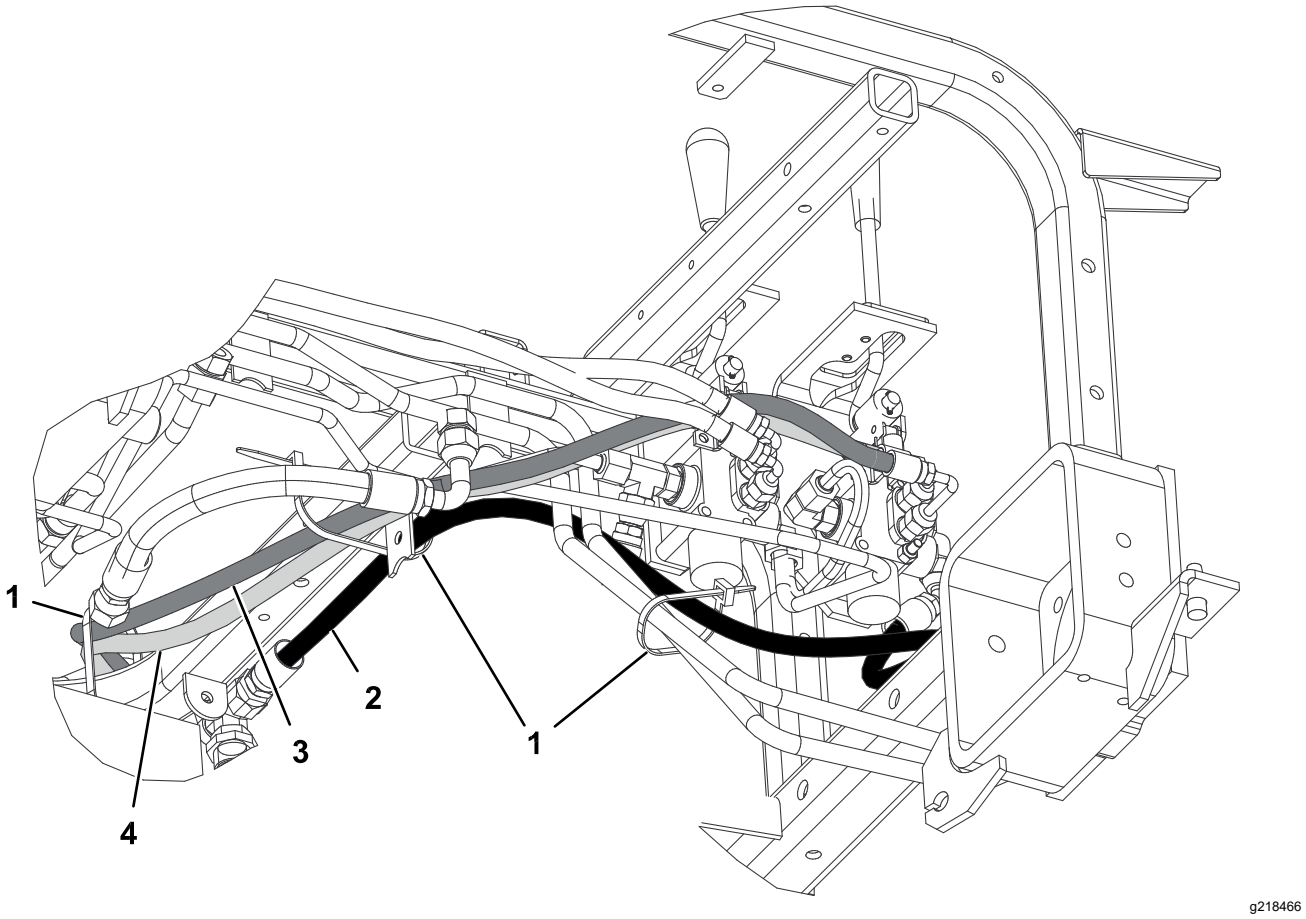

Figura 23
Modello 08745

1. Fascetta per cavi
2. Flessibile idraulico (n. cat. 108-8449)
3. Flessibile idraulico (n. cat. 108-8453)
4. Flessibile idraulico (n. cat. 108-8454)

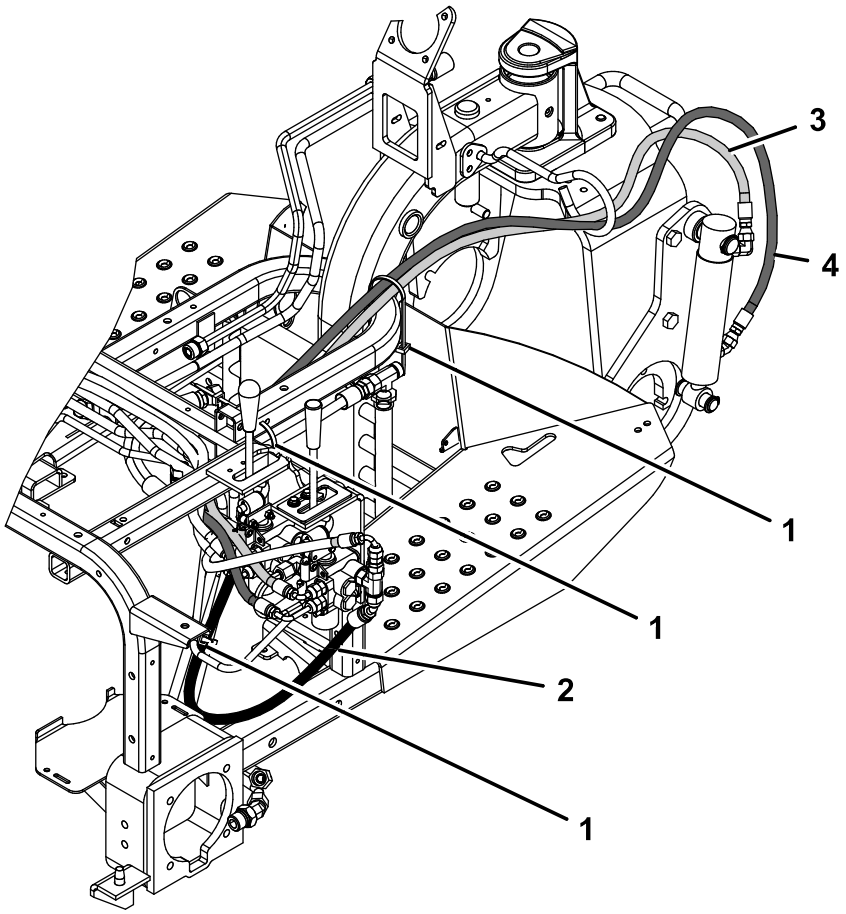

g362591

Figura 24
Modello 08745

1. Fascetta per cavi
2. Flessibile idraulico (n. cat. 108-8449)
3. Flessibile idraulico (n. cat. 108-8453)
4. Flessibile idraulico (n. cat. 108-8454)

11

Montaggio della plancia e della piastra di guida della leva

Parti necessarie per questa operazione:

1	Piastra di guida della leva
2	Vite a testa flangiata
2	Rondella
1	Adesivo della plancia
1	Plancia
1	Manopola
3	Fascetta di plastica per cavi

Procedura

1. Inserite la piastra di guida della leva sulla leva di sollevamento e montatela sul telaio senza serrarla con 2 viti a testa flangiata e rondelle (Figura 25).

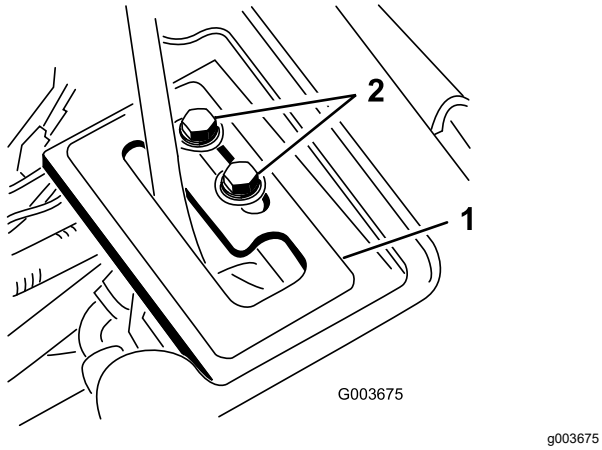

g003675

Figura 25

1. Piastra di guida della leva 2. Viti a testa flangiata

2. Controllate il livello del fluido idraulico e rabboccatelo se necessario.

⚠ AVVERTENZA

Se il fluido idraulico fuoriesce sotto pressione, può penetrare la pelle e causare infortuni.

- **Se il fluido idraulico penetra sotto la pelle è necessario farlo asportare entro poche ore da un medico che abbia dimestichezza con questo tipo di infortunio, diversamente può subentrare la cancrena.**
- **Tenete corpo e mani lontano da perdite filiformi o da ugelli che eiettano fluido idraulico pressurizzato.**
- **Usate carta o cartone per individuare eventuali perdite di fluido idraulico.**
- **Rilasciate in maniera sicura la pressione dall'impianto idraulico prima di eseguire qualunque intervento sull'impianto.**
- **Prima di mettere l'impianto sotto pressione, accertatevi che tutti i circuiti e i tubi dell'olio idraulico siano in buone condizioni e che tutte le connessioni e i raccordi idraulici siano serrati saldamente.**

3. Avviate il motore del trattorino e controllate le connessioni dei raccordi.
4. Montate la copertura delle ruote, la copertura centrale e il quadro di comando.

   Nota: Non montate ancora la plancia. Assicuratevi che le coperture non interferiscano con i flessibili. Disponete i flessibili come necessario. Seguite in ordine inverso la procedura di installazione delle coperture utilizzata in passaggio 1.
5. Montate la ruota posteriore e rimuovete i ceppi dalla parte posteriore della macchina.
6. Serrate i dadi a staffa tra 61 e 75 N·m.
7. Mentre il motore è in funzione e la leva di sollevamento si trova in posizione di **Flottazione**, spostate la piastra di guida della leva finché non potete estendere e retrarre a mano il cilindro di sollevamento (Figura 25).

⚠ AVVERTENZA

Il motore deve girare per consentire la messa a punto finale della regolazione della piastra di fermo della leva di sollevamento. Il contatto con parti in movimento o superfici calde può causare infortuni.

Tenere mani, piedi, viso ed altre parti del corpo lontano da parti in movimento, marmitta ed altre superfici calde.

8. Serrate entrambe le viti di montaggio della piastra di guida della leva di sollevamento per fissare la regolazione (Figura 25).
9. Rimuovete il contaore dalla vecchia plancia e montatelo sulla nuova plancia.
10. Montate la nuova plancia e collegate il cavo al contaore.
11. Fissate la plancia utilizzando i dispositivi di fissaggio rimossi in precedenza (Figura 26).

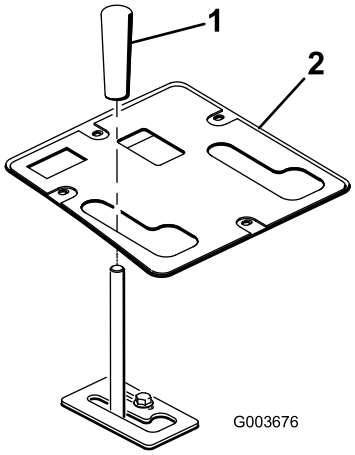

g003676

Figura 26

1. Manopola
2. Plancia

12. Montate la manopola sulla leva di sollevamento (Figura 26).
13. Ingrassate il telaio di sollevamento anteriore; fate riferimento a Ingrassaggio del telaio di sollevamento (pagina 21).
14. Controllate il livello del fluido idraulico e rabboccatelo se necessario.

12

Consultazione/conservazione della documentazione

Parti necessarie per questa operazione:

1	*Manuale dell'operatore*

Procedura

1. Leggete la documentazione.
2. Conservate la documentazione in un luogo sicuro.

Funzionamento

Specifiche

Peso netto	38,5 kg

Attrezzi/accessori

È disponibile una gamma di attrezzi ed accessori approvati da Toro per l'impiego con la macchina, per ottimizzare ed ampliare le sue applicazioni. Richiedete la lista degli attrezzi ed accessori approvati ad un Centro Assistenza Toro o ad un Distributore, oppure visitate www.Toro.com.

Suggerimenti

- Il telaio di sollevamento anteriore è progettato per accettare solo determinati attrezzi. Non provate a montare un attrezzo a montaggio posteriore sul telaio di sollevamento anteriore, in quanto potreste danneggiare la macchina.
- Per abbassare il telaio di sollevamento anteriore, spingete la leva di sollevamento in avanti.
- Per consentire la flottazione del telaio di sollevamento anteriore, spingete la leva di sollevamento in avanti e di lato, inserendola nel fermo.
- Per sollevare il telaio di sollevamento anteriore, spingete la leva di sollevamento all'indietro.
- Acquisite familiarità con il corretto funzionamento dell'apparecchiatura, dei comandi dell'operatore e degli adesivi di sicurezza.
- Tenete mani e piedi a distanza dalle parti in movimento e dalle superfici calde.

Manutenzione

Nota: Per ottenere uno schema elettrico o uno schema idraulico della vostra macchina, visitate il sito www.Toro.com.

Ingrassaggio del telaio di sollevamento

Il telaio di sollevamento anteriore è dotato di 5 raccordi per ingrassaggio (Figura 27) che devono essere lubrificati a intervalli regolari con grasso n. 2 a base di litio. Se utilizzate la macchina in condizioni normali, lubrificate tutti i cuscinetti e le boccole ogni 100 ore di servizio. Lubrificate cuscinetti e boccole immediatamente **dopo ogni lavaggio**, a prescindere dalla cadenza indicata.

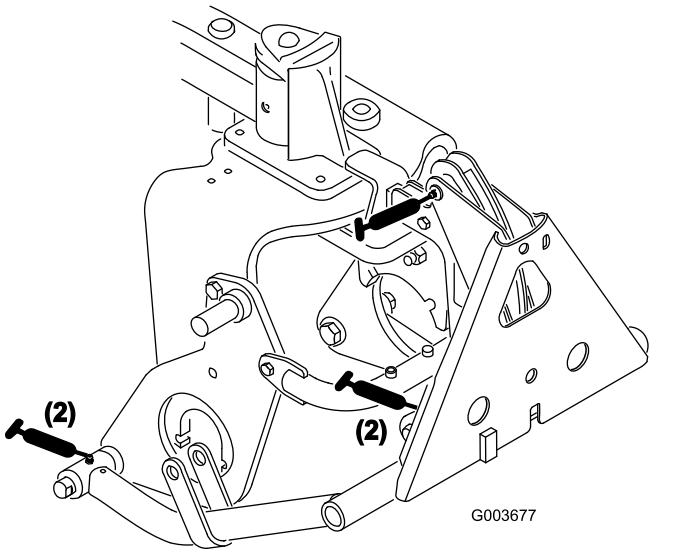

Figura 27

Note:

Dichiarazione di incorporazione

The Toro Company, 8111 Lyndale Ave. South, Bloomington, MN, USA dichiara che la(e) seguente(i) unità è(sono) conforme(i) alle direttive elencate, se installata(e) in conformità con le istruzioni allegate su determinati modelli Toro come riportato nelle relative Dichiarazioni di Conformità.

Nº del modello	Nº di serie	Descrizione del prodotto	Descrizione fattura	Descrizione generale	Direttiva
08712	311000336 e superiori	Telaio di sollevamento anteriore	FRONT LIFT FRAME KIT	Gruppo telaio di sollevamento anteriore	2006/42/CE

La relativa documentazione tecnica è stata redatta come previsto nella Parte B dell'Allegato VII di 2006/42/CE.

Ci impegneremo a trasmettere, in risposta alle richieste delle autorità nazionali, le informazioni sul macchinario parzialmente completato. Il metodo di trasmissione sarà elettronico.

La macchina non sarà messa in servizio fino all'integrazione nei modelli Toro omologati, come indicato nella relativa Dichiarazione di conformità e secondo le istruzioni, in virtù delle quali possa essere dichiarata conforme con le relative Direttive.

Certificazione:



Tom Langworthy
Direttore tecnico
8111 Lyndale Ave. South
Bloomington, MN 55420, USA
Settembre 26, 2024

Rappresentante autorizzato:

Marcel Dutrieux
Manager European Product Integrity
Toro Europe NV
Nijverheidsstraat 5
2260 Oevel
Belgium

UK Declaration of Incorporation

The Toro Company, 8111 Lyndale Ave. South, Bloomington, MN, USA dichiara che la(e) seguente(i) unità è(sono) conforme(i) alle direttive elencate, se installata(e) in conformità con le istruzioni allegate su determinati modelli Toro come riportato nelle relative Dichiarazioni di Conformità.

Nº del modello	Nº di serie	Descrizione del prodotto	Descrizione fattura	Descrizione generale	Direttiva
08712	311000336 e superiori	Telaio di sollevamento anteriore	FRONT LIFT FRAME KIT	Gruppo telaio di sollevamento anteriore	S.I. 2008 N. 1597

La documentazione tecnica corrispondente è stata compilata come richiesto dal Piano 10 del S.I. 2008 N. 1597.

Ci impegneremo a trasmettere, in risposta alle richieste delle autorità nazionali, le informazioni sul macchinario parzialmente completato. Il metodo di trasmissione sarà elettronico.

La macchina non sarà messa in servizio fino all'integrazione nei modelli Toro omologati, come indicato nella relativa Dichiarazione di conformità e secondo le istruzioni, in virtù delle quali possa essere dichiarata conforme con le relative Direttive.

This declaration has been issued under the sole responsibility of the manufacturer.
The object of the declaration is in conformity with relevant UK legislation.

Rappresentante autorizzato:

Marcel Dutrieux
Manager European Product Integrity
Toro U.K. Limited
Spellbrook Lane West
Bishop's Stortford
CM23 4BU
United Kingdom

Tom Langworthy
Direttore tecnico
8111 Lyndale Ave. South
Bloomington, MN 55420, USA
Settembre 26, 2024

La garanzia Toro

Garanzia limitata di due anni o 1500 ore di utilizzo

Condizioni e prodotti coperti

The Toro Company fornisce per il vostro Prodotto Commerciale Toro ("Prodotto") una garanzia che copre eventuali difetti dei materiali o di lavorazione per 2 anni o 1.500 ore di utilizzo* (in base all'evento che si verifica per primo). Questa garanzia si applica a tutti i prodotti, tranne gli arieggiatori (per questi prodotti, fate riferimento alle dichiarazioni di garanzia separate). Nei casi coperti dalla garanzia, provvederemo alla riparazione gratuita del Prodotto, includendo diagnosi, manodopera, parti e trasferimento. La presente garanzia è valida con decorrenza dalla data di consegna del Prodotto all'acquirente iniziale.
* Prodotto dotato di contaore.

Istruzioni per ottenere il servizio in garanzia

Qualora riteneste che esista una condizione prevista dalla garanzia, siete tenuti a segnalarla al Distributore Commerciale dei Prodotti o al Concessionario Commerciale Autorizzato dei Prodotti dal quale avete acquistato il Prodotto. Per informazioni sul nominativo di un Distributore Commerciale dei Prodotti o di un Concessionario Autorizzato e per qualunque chiarimento in merito ai vostri diritti e responsabilità inerenti alla garanzia, potete contattarci a:

Toro Commercial Products Service Department
8111 Lyndale Avenue South
Bloomington, MN 55420-1196

+1–952–888–8801 o +1–800–952–2740
Email: commercial.warranty@toro.com

Responsabilità del proprietario

Il proprietario del prodotto è responsabile della manutenzione e delle regolazioni necessarie indicate nel *Manuale dell'operatore*. Eventuali riparazioni correlate a problemi determinati dalla mancata esecuzione della manutenzione e delle regolazioni richieste non sono coperte dalla presente garanzia.

Elementi e condizioni non coperti da garanzia

Non tutte le avarie o i guasti che si verificano durante il periodo di garanzia sono causate da difetti dei materiali o di lavorazione. Quanto segue è escluso dalla presente garanzia:

- Avarie del prodotto dovute all'uso di ricambi non originali Toro, al montaggio e all'impiego di parti aggiuntive o all'impiego di accessori e prodotti modificati non di marca Toro.
- Avarie del prodotto dovute alla mancata esecuzione della manutenzione e/o delle regolazioni consigliate.
- Avarie dovute all'utilizzo del prodotto in maniera errata, negligente o incauta.
- Usura di componenti non difettosi. I seguenti sono solo alcuni esempi di parti che si consumano o usurano durante il normale utilizzo del prodotto: pastiglie e guarnizioni dei freni, ferodi della frizione, lame, cilindri, rulli e cuscinetti (sigillati o che possono essere ingrassati), controlame, candele, ruote orientabili e cuscinetti, pneumatici, filtri, cinghie e alcuni componenti di irrigatori, come membrane, ugelli, flussimetri e valvole di ritenuta.
- Avarie causate da influssi esterni, compresi, senza limitazione, condizioni atmosferiche, pratiche di rimessaggio, contaminazione, uso di carburante, refrigeranti, lubrificanti, additivi, fertilizzanti, acqua o sostanze chimiche non approvate.
- Avarie o problemi di prestazioni dovuti all'uso di carburanti (ad es. benzina, diesel o biodiesel) non conformi ai rispettivi standard industriali.
- Rumore, vibrazione, usura e deterioramento normali. L'usura normale dovuta all'uso comprende, senza alcuna limitazione, danni a sedili causati da usura o abrasione, usura di superfici verniciate, usura di adesivi o graffi ai finestrini.

Parti

Le parti previste per la sostituzione nell'ambito della manutenzione sono garantite per il periodo fino al tempo previsto per la sostituzione di tali parti. Le parti sostituite ai sensi della presente garanzia sono coperte per tutta la durata della garanzia del prodotto originale e diventano proprietà di Toro. Toro si riserva il diritto di assumere la decisione finale in merito alla riparazione di parti o gruppi esistenti oppure alla loro sostituzione. Per le riparazioni in garanzia Toro può utilizzare parti rigenerate.

Garanzia sulla batteria agli ioni di litio e deep cycle

Le batterie agli ioni di litio e deep cycle possono erogare un numero totale di kilowattora specifico durante il loro ciclo di vita. Il modo in cui vengono utilizzate, caricate e in cui vengono effettuate le operazioni di manutenzione può prolungare o ridurre la vita totale delle batterie. Mano a mano che le batterie di questo prodotto si consumano, l'autonomia tra gli intervalli di carica si ridurrà lentamente fino a quando la batteria sarà totalmente esaurita. La sostituzione di batterie che risultano inutilizzabili a seguito del normale processo di usura è a carico del proprietario del prodotto. Nota (solo batteria agli ioni di litio): per ulteriori informazioni, fate riferimento alla garanzia della batteria.

Garanzia a vita per l'albero motore (solo modello ProStripe 02657)

L'albero motore ProStripe, dotato di un disco di attrito e di una frizione freno lama a prova di avviamento (gruppo frizione freno lama [BBC] + disco di attrito integrato) originali Toro come attrezzatura originale e utilizzato dall'acquirente originale in conformità con le procedure operative e di manutenzione, è coperto da una garanzia a vita contro la piegatura dell'albero a gomito del motore. Le macchine dotate di rondelle di attrito, unità frizione del freno della lama (BBC) e altri dispositivi simili non sono coperte dalla garanzia a vita per l'albero motore.

La manutenzione è a carico del proprietario.

La messa a punto, la lubrificazione e la pulizia del motore, la sostituzione dei filtri e del refrigerante, e l'esecuzione delle procedure di manutenzione consigliata sono alcuni dei normali servizi richiesti dai prodotti Toro a carico del proprietario.

Condizioni generali

La riparazione da parte di un Distributore o Concessionario autorizzato Toro è l'unico rimedio previsto dalla presente garanzia.

The Toro Company non è responsabile di danni indiretti, incidentali o consequenziali in relazione all'utilizzo dei Prodotti Toro coperti dalla presente garanzia, ivi compresi costi o spese per apparecchiature sostitutive o assistenza per periodi ragionevoli di avaria o di mancato utilizzo in attesa della riparazione ai sensi della presente garanzia. Ad eccezione della garanzia sulle emissioni, citata di seguito, se pertinente, non sono fornite altre garanzie esplicite. Tutte le garanzie implicite di commerciabilità e idoneità all'uso sono limitate alla durata della presente garanzia esplicita.

In alcuni Stati non è consentita l'esclusione di danni incidentali o consequenziali, né limitazioni sulla durata di una garanzia implicita; di conseguenza, le suddette esclusioni e limitazioni potrebbero non essere applicabili nel vostro caso. La presente garanzia concede diritti legali specifici e altri diritti che variano da un paese all'altro.

Nota relativa alla garanzia sulle emissioni

Il Sistema di Controllo delle Emissioni presente sul vostro Prodotto può essere coperto da garanzia a parte, rispondente ai requisiti stabiliti dall'Environmental Protection Agency (EPA) degli Stati Uniti e/o dall'Air Resources Board (CARB) della California. Le limitazioni di cui sopra, in termini di ore, non sono applicabili alla garanzia del sistema di controllo delle emissioni. Fate riferimento alla Dichiarazione di Garanzia sul Controllo delle Emissioni del Motore, fornita insieme al prodotto o contenuta nella documentazione del costruttore del motore.

Paesi diversi da Stati Uniti e Canada.

I clienti acquirenti di prodotti Toro esportati dagli Stati Uniti o dal Canada devono contattare il proprio Distributore (Concessionario) Toro per ottenere le polizze di garanzia per il proprio paese, regione o stato. Se per qualunque motivo non siete soddisfatti del servizio del vostro Distributore o avete difficoltà a ottenere informazioni sulla garanzia, rivolgetevi al Centro assistenza Toro autorizzato di zona.

374-0253 Rev I