Form No. 3457-707 Rev B

Przednia rama podnosząca

Zespół trakcyjny Sand Pro®/Infield Pro® 5040

Model nr 08712—Numer seryjny 311000336 i wyższe

Podręcznik operatora

Niniejszy produkt spełnia wymagania stosownych dyrektyw europejskich. Więcej informacji zawiera deklaracja włączenia na końcu niniejszej broszury.

Informacja: Określ lewą i prawą stronę maszyny ze standardowego stanowiska operatora.

Montaż

Elementy luzem

Za pomocą poniższego zestawienia sprawdź, czy zostały dostarczone wszystkie elementy.

Procedura	Opis	Ilość	Sposób użycia
1	Nie są potrzebne żadne części	–	Przygotuj maszynę.
2	Nie są potrzebne żadne części	–	Zdemontuj osłony.
3	Nie są potrzebne żadne części	–	
4	Prosta złączka hydrauliczna z pierścieniem uszczelniającym	2	Zamontuj zawór podnoszenia (model 08705).
	Kolanko hydrauliczne 90° z pierścieniem uszczelniającym	2	
	Zawór podnośnika	1	
	Płyta zaworu	1	
	Śruba (1/4 x 3 cala)	3	
	Nakrętka zabezpieczająca (¼ cala)	3	
	Śruba (nr 10 x 1-1/4 cala)	2	
	Nakrętka zabezpieczająca (nr 10)	2	
	Dźwignia podnośnika	1	
5	Prosta złączka hydrauliczna z pierścieniem uszczelniającym	2	Zamontuj zawór podnoszenia (model 08745).
	Kolanko hydrauliczne 90° z pierścieniem uszczelniającym	2	
	Zawór podnośnika	1	
	Płyta zaworu	1	
	Śruba (1/4 x 3 cala)	3	
	Nakrętka zabezpieczająca (¼ cala)	3	
	Śruba (nr 10 x 1¼ cala)	2	
	Nakrętka zabezpieczająca (nr 10)	2	
	Dźwignia podnośnika	1	

© 2024—The Toro® Company
8111 Lyndale Avenue South
Bloomington, MN 55420

Zarejestruj produkt pod adresem www.Toro.com.

Tłumaczenie oryginału (PL)
Wydrukowano w Stanach Zjednoczonych
Wszelkie prawa zastrzeżone

3457-707

Procedura	Opis	Ilość	Sposób użycia
6	Prawa płyta pługa	1	Zamontuj płyty pługa.
	Lewa płyta pługa	1	
	Śruba (½ x 2 cale)	4	
	Nakrętka zabezpieczająca (½ cala)	4	
	Wspornik ramy zaczepu	1	
	Śruba (1/2 x 1-3/4”)	2	
7	Rama zaczepu	1	Zamontuj drążek pchający i ramę zaczepu.
	Śruba (⅜ x 2 cale)	2	
	Nakrętka (⅜")	2	
	Śruba imbusowa (⅜ x 1½ cala)	2	
	Nakrętka zabezpieczająca (⅜ cala)	2	
	Sworzeń siłownika	2	
	Płyta adaptera	1	
	Rurka drążka pchającego	1	
	Zespół sworznia	2	
	Wkręt samogwintujący	2	
	Śruba (⅝ x 1½ cala)	2	
	Podkładka (średnica zewn. 1,68 cala; średnica wewn. 0,65 cala)	2	
	Przewód rurowy	1	
	Sworzeń z łbem płaskim i otworem na zawleczkę	1	
	Zawleczka	1	
8	Kolanko hydrauliczne 45° z pierścieniem uszczelniającym	1	Zamontuj siłownik hydrauliczny.
	Siłownik hydrauliczny	1	
	Kolanko hydrauliczne 90° z pierścieniem uszczelniającym	1	
	Mały pierścień sprężysty	1	
	Sworzeń	1	
	Duży pierścień sprężysty	2	
9	Zespół rurki	1	Zamontuj przewody hydrauliczne (model 08705).
	Wąż hydrauliczny (nr części 108-8449)	1	
	Wąż hydrauliczny (nr części 108-8453)	1	
	Wąż hydrauliczny (nr części 108-8454)	1	
	Druciany uchwyt węża	1	
	Wkręt samogwintujący (5/16 x ¾ cala)	2	
	Plastikowa opaska kablowa	3	
10	Zespół rurki	1	Zamontuj węże hydrauliczne (model 08745).
	Wąż hydrauliczny (nr części 108-8449)	1	
	Wąż hydrauliczny (nr części 108-8453)	1	
	Wąż hydrauliczny (nr części 108-8454)	1	
	Druciany uchwyt węża	1	
	Wkręt samogwintujący (5/16 x ¾ cala)	2	
	Plastikowa opaska kablowa	3	

Procedura	Opis	Ilość	Sposób użycia
11	Płyta prowadnicy dźwigni Śruba z łbem kołnierzowym Podkładka Naklejka panelu sterowania Panel sterowania Gałka Plastikowa opaska kablowa	1 2 2 1 1 1 3	Zamontuj panel sterowania i płytę prowadnicy dźwigni.
12	Instrukcja obsługi	1	Zapoznaj się z dokumentacją i zachowaj na przyszłość.

1

Przygotowanie maszyny

Nie są potrzebne żadne części

Procedura

1. Zaparkuj maszynę na równym podłożu.
2. Obniż osprzęt.
3. Załącz hamulec postojowy.
4. Wyłącz silnik i wyjmij kluczyk ze stacyjki.

2

Demontaż osłon

Nie są potrzebne żadne części

Procedura

1. Podnieś tył maszyny i ustaw podpórki pod mocowaniami silników kół tylnych.
2. Zdemontuj prawe tylne koło.
3. Odkręć 4 śruby z podkładkami mocujące panel sterowania do konsoli (Rysunek 1).
4. Odłącz przewody od licznika roboczogodzin.
5. Zdemontuj panel sterowania (Rysunek 1).
6. Odkręć 3 śruby mocujące konsolę do ramy (Rysunek 1). Zdemontuj konsolę, ostrożnie unosząc dolną jej krawędź ze wspornika i wysuwając ją ponad rękojeść hamulca.

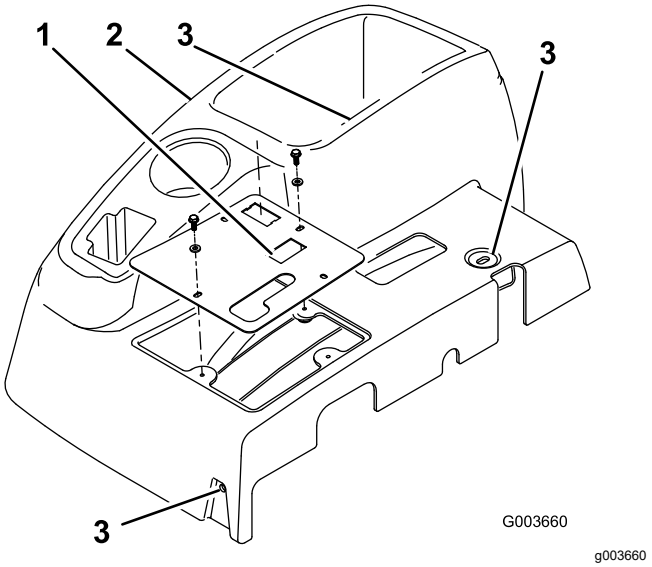

Rysunek 1

1. Panel sterowania
2. Konsola
3. Położenie śrub mocujących konsolę

7. Odkręć 4 śruby mocujące osłonę prawego koła do ramy i zdemontuj osłonę (Rysunek 2).

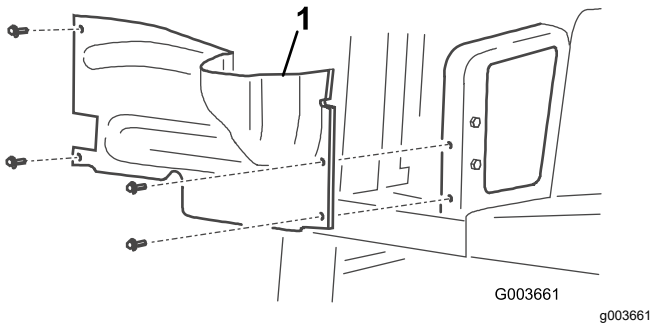

Rysunek 2

1. Osłona prawego koła

8. Odłącz i zdemontuj centralną osłonę z ramy (Rysunek 3).

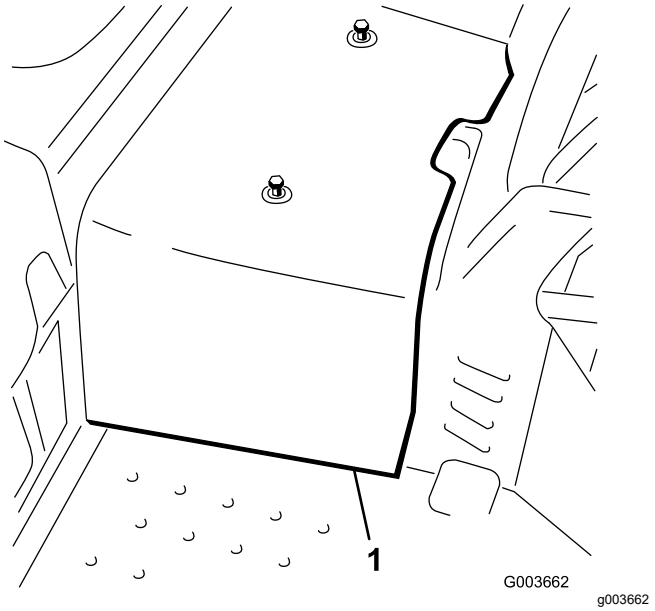

Rysunek 3

1. Centralna osłona

3

Przygotowanie do montażu podzespołów hydrauliki

Nie są potrzebne żadne części

Procedura

1. Zlokalizuj rurę hydrauliki prowadzącą od chłodnicy oleju do istniejącego zaworu podnoszenia (Rysunek 4).
2. Zdemontuj elementy mocujące i zacisk mocujący rury hydrauliki do ramy.
3. Odłącz rurę hydrauliki od chłodnicy oleju i zaworu podnoszenia, i zdemontuj ją (Rysunek 4 i Rysunek 6).

   Informacja: Rurę hydrauliki można wyrzucić.

   Informacja: Aby zminimalizować utratę oleju podczas demontażu rury hydrauliki, należy przygotować nowy wąż lub zaślepić przyłącze chłodnicy jedną z ochronnych zaślepek transportowych zdjętych z zespołu przewodu, nr części 108-8447 (Rysunek 19).

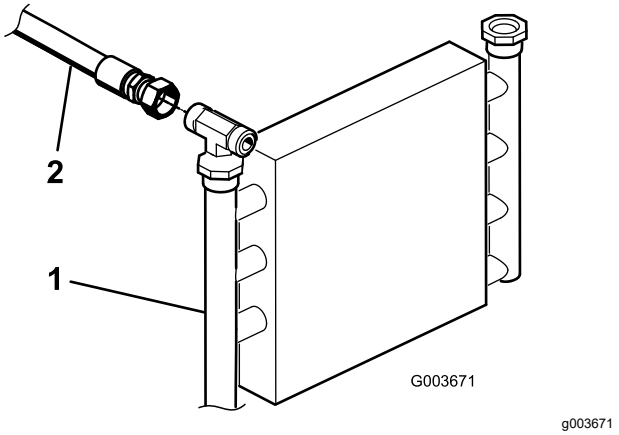

Rysunek 4

1. Chłodnica oleju
2. Rura hydrauliki

4. Zamocuj resztę rury hydrauliki do ramy za pomocą zacisku i wcześniej usuniętych elementów mocujących.
5. Jeżeli instalujesz ten zestaw w modelu 08745, wykonaj następujące czynności:

   A. Odkręć 3 śruby i nakrętki mocujące dotychczasowy zawór podnoszenia do ramy i odsuń go od ramy, aby umożliwić demontaż trójnika (340-94) w sposób pokazany na Rysunek 5.

   B. Odłącz rurę hydrauliki (108-8415) od kolanka 90° (340-77) po lewej stronie dotychczasowego zaworu podnoszenia.

   C. Odłącz wąż hydrauliki (144-1367) od trójnika (340-94) w sposób pokazany na Rysunek 6.

   D. Poluzuj trójnik (340-94) po prawej stronie dotychczasowego zaworu podnoszenia.

   E. Zdemontuj trójnik (340-94) z dotychczasowego zaworu i zachowaj go do późniejszego montażu.

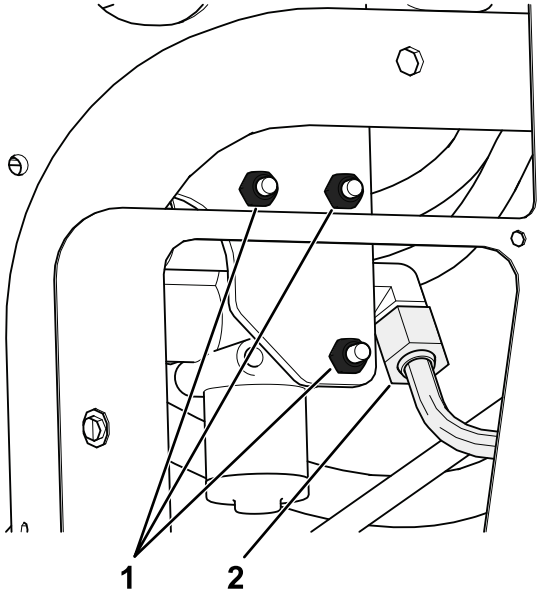

Rysunek 5

1. Wykręć wskazane śruby i nakrętki.
2. Odłącz wskazaną rurę hydrauliki (108-8415) od kolanka 90°.

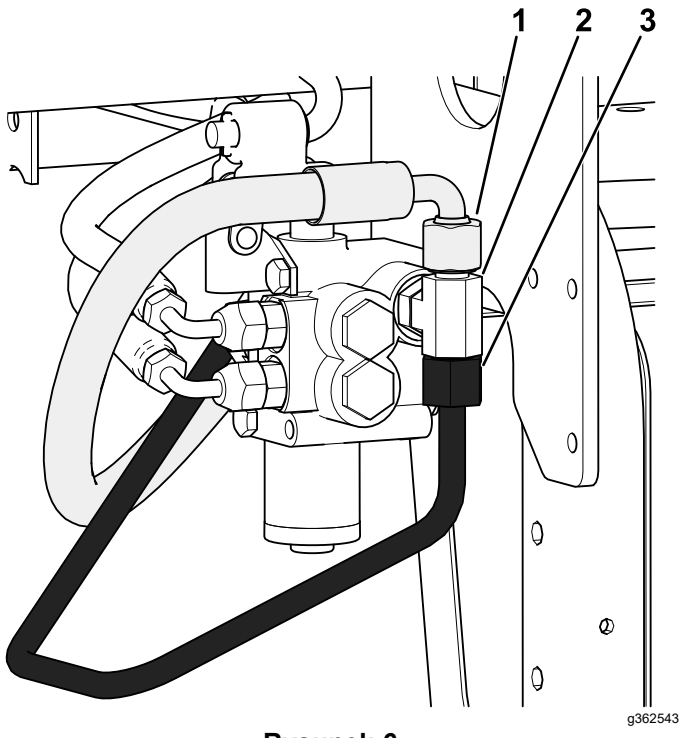

Rysunek 6

1. Odłącz wskazany wąż hydrauliki (144-1367) od trójnika.
2. Odłącz wskazany trójnik (340-94) od dotychczasowego zaworu.
3. Odłącz i wyrzuć wskazaną rurę hydrauliki podłączoną do trójnika.

4

Instalowanie zaworu podnośnika

Tylko model 08705

Części potrzebne do tej procedury:

2	Prosta złączka hydrauliczna z pierścieniem uszczelniającym
2	Kolanko hydrauliczne 90° z pierścieniem uszczelniającym
1	Zawór podnośnika
1	Płyta zaworu
3	Śruba (1/4 x 3 cala)
3	Nakrętka zabezpieczająca (¼ cala)
2	Śruba (nr 10 x 1-1/4 cala)
2	Nakrętka zabezpieczająca (nr 10)
1	Dźwignia podnośnika

Procedura

1. Wkręć kolanka 90° oraz 2 proste złączki hydrauliki do nowego zaworu podnoszenia w sposób pokazany na Rysunek 7.

   Ważne: **Na razie nie dokręcaj kolanka 90°. Przed montażem upewnij się, że wszystkie pierścienie uszczelniające są nasmarowane i właściwie ustawione.**

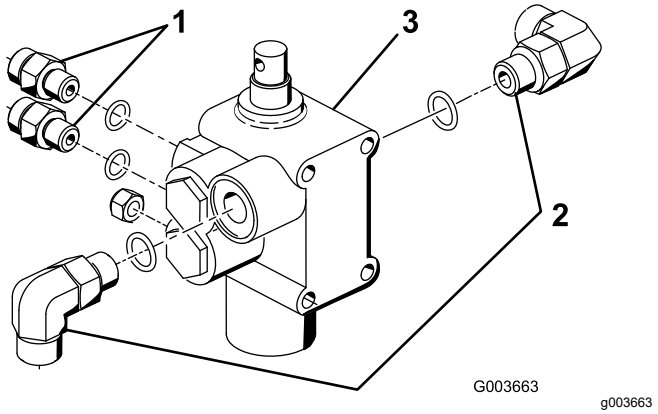

Rysunek 7

1. Złączka prosta
2. Kolanko 90°
3. Zawór podnośnika

2. Zamontuj zespół zaworu, wspornik przegubowy i płytę zaworu do ramy za pomocą 3 śrub

(¼ x 3 cale) i 3 nakrętek zabezpieczających (Rysunek 8). Przy montażu ustaw płytę zaworu względem przodu ramy i dokręć elementy mocujące z momentem od 10 do 12 N·m.

Informacja: Montaż zaworu jest bardzo podobny jak w przypadku dotychczasowego zaworu.

3. Luźno zamontuj zespół dźwigni przegubowej do wrzeciona zaworu oraz do łącznika odsadzonego za pomocą 2 śrub (nr 10 x 1¼ cala) i 2 nakrętek zabezpieczających (Rysunek 8).

   Informacja: Na razie nie dokręcaj elementów mocujących.

   Informacja: Zamontuj łącznik odsadzony do tylnego otworu w przegubie.

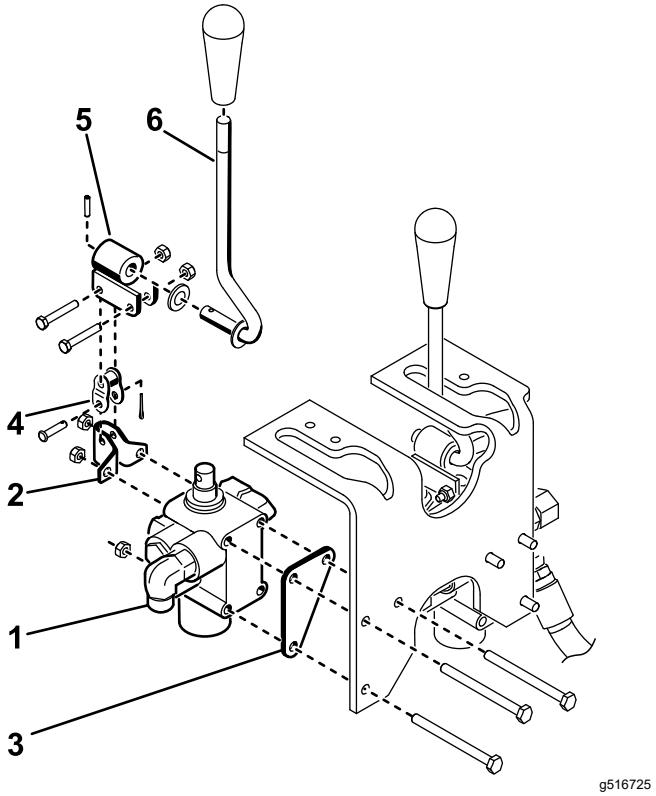

Rysunek 8

1. Zespół zaworu
2. Wspornik obrotowy
3. Płyta zaworu
4. Łącznik odsadzony
5. Przegub
6. Dźwignia

5

Instalowanie zaworu podnośnika

Tylko model 08745

Części potrzebne do tej procedury:

2	Prosta złączka hydrauliczna z pierścieniem uszczelniającym
2	Kolanko hydrauliczne 90° z pierścieniem uszczelniającym
1	Zawór podnośnika
1	Płyta zaworu
3	Śruba (1/4 x 3 cala)
3	Nakrętka zabezpieczająca (¼ cala)
2	Śruba (nr 10 x 1¼ cala)
2	Nakrętka zabezpieczająca (nr 10)
1	Dźwignia podnośnika

Procedura

1. Wkręć kolanko 90° do dotychczasowego zaworu podnoszenia, w miejscu, z którego zdemontowano trójnik.

   Ważne: **Na razie dokręć tylko złączki proste. Przed montażem upewnij się, że wszystkie pierścienie uszczelniające są nasmarowane i właściwie ustawione.**

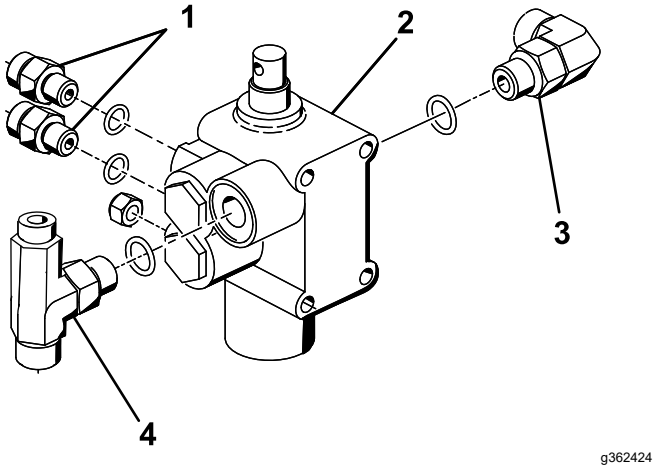

Rysunek 9

1. Złączka prosta
2. Kolanko 90°
3. Zawór podnośnika
4. Trójnik

2. Zamontuj dotychczasowy zawór podnoszenia z wcześniej zdemontowanym osprzętem i dokręć mocowania momentem od 10 do 12¡N·m.
3. Wkręć kolanko 90°, 2 proste złączki hydrauliki oraz trójnik zdemontowany z dotychczasowego zaworu 3 Przygotowanie do montażu podzespołów hydrauliki (Strona 5) do nowego zaworu podnoszenia, w sposób pokazany na Rysunek 9.
4. Zamontuj zespół zaworu, wspornik przegubowy i płytę zaworu do ramy za pomocą 3 śrub (¼ x 3 cale) i 3 nakrętek zabezpieczających (Rysunek 10). Przy montażu ustaw płytę zaworu względem przodu ramy i dokręć elementy mocujące z momentem od 10 do 12 N·m.

   Informacja: Montaż zaworu jest bardzo podobny jak w przypadku dotychczasowego zaworu.
5. Luźno zamontuj zespół dźwigni przegubowej do wrzeciona zaworu oraz do łącznika odsadzonego za pomocą 2 śrub (nr 10 x 1¼ cala) i 2 nakrętek zabezpieczających (Rysunek 10).

   Informacja: Na razie nie dokręcaj elementów mocujących.

   Informacja: Zamontuj łącznik odsadzony do tylnego otworu w przegubie.

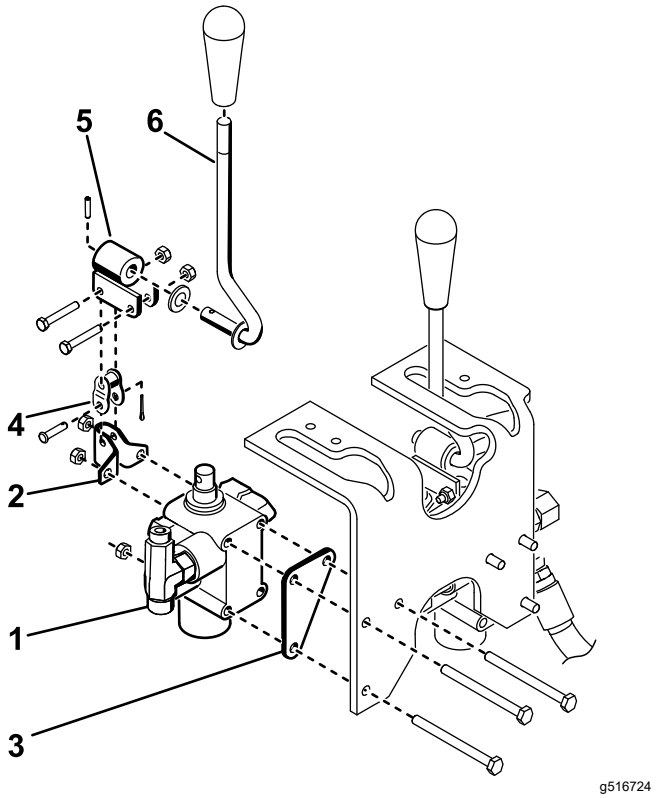

Rysunek 10

1. Zespół zaworu
2. Wspornik obrotowy
3. Płyta zaworu
4. Łącznik odsadzony
5. Przegub
6. Dźwignia

6

Montaż płyt pługa

Części potrzebne do tej procedury:

1	Prawa płyta pługa
1	Lewa płyta pługa
4	Śruba (½ x 2 cale)
4	Nakrętka zabezpieczająca (½ cala)
1	Wspornik ramy zaczepu
2	Śruba (1/2 x 1-3/4”)

Procedura

1. Luźno zamontuj prawą płytę pługa z prawej strony widelca samonastawnego za pomocą 2 śrub (½ x 2 cale) i przeciwnakrętek, w sposób pokazany na Rysunek 11.

   Informacja: Na razie nie dokręcaj elementów mocujących.

2. Powtórz te czynności dla lewej płyty pługa (Rysunek 11).
3. Unieś przednią część maszyny, tak aby przednie koła nie dotykały podłoża.
4. Zdemontuj i wyrzuć 2 śruby mocujące przód przegubu kierowniczego do górnej części widelca samonastawnego (Rysunek 11).
5. Używając otworów w widelcu samonastawnym i przegubie kierowniczym, zamontuj wspornik ramy zaczepu do spodu widelca samonastawnego za pomocą 2 śrub (½ x 1¾ cala); patrz Rysunek 11.

   Informacja: W celu uzyskania prześwitu konieczne może być spuszczenie części powietrza z opony. Wąż hydrauliczny silnika koła nie powinien opierać się na górze wspornika ramy zaczepu.

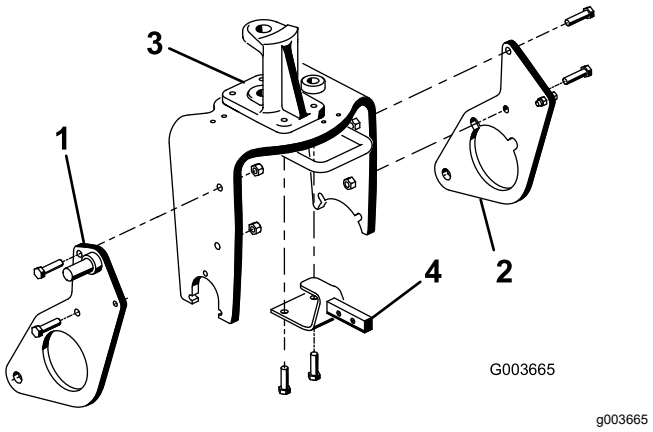

Rysunek 11

1. Prawa płyta pługa
2. Lewa płyta pługa
3. Przegub kierowniczy
4. Wspornik ramy zaczepu

7

Montaż drążka pchającego i ramy zaczepu

Części potrzebne do tej procedury:

1	Rama zaczepu
2	Śruba (⅜ x 2 cale)
2	Nakrętka (⅜")
2	Śruba imbusowa (⅜ x 1½ cala)
2	Nakrętka zabezpieczająca (⅜ cala)
2	Sworzeń siłownika
1	Płyta adaptera
1	Rurka drążka pchającego
2	Zespół sworznia
2	Wkręt samogwintujący
2	Śruba (⅝ x 1½ cala)
2	Podkładka (średnica zewn. 1,68 cala; średnica wewn. 0,65 cala)
1	Przewód rurowy
1	Sworzeń z łbem płaskim i otworem na zawleczkę
1	Zawleczka

Procedura

1. Opuść maszynę tak, aby koła dotykały podłoża.
2. Zamocuj rurkę drążka pchającego do płyty adaptera za pomocą 2 zespołów sworzni, a następnie zamocuj zespoły sworzni do płyt adaptera za pomocą 2 wkrętów samogwintujących.

   Informacja: Włóż części w sposób podany na Rysunek 12.

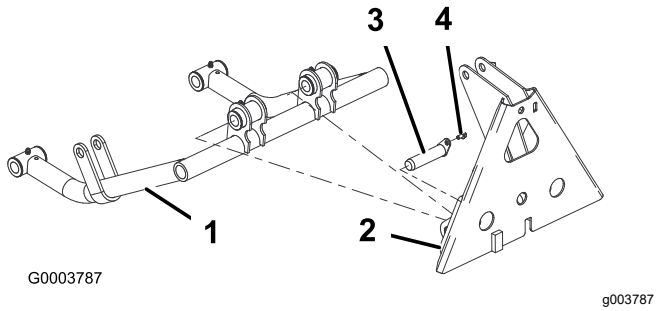

Rysunek 12

1. Rurka drążka pchającego
2. Płyta adaptera
3. Zespół sworznia
4. Wkręt samogwintujący

3. Wsuń sworzeń siłownika do obu rurek drążka pchającego w sposób pokazany na Rysunek 13.
4. Wsuń rurki drążków pchających do lewej i prawej płyty pługa, wyrównując prowadnice sworznia siłownika z otworami w płytach pługa (Rysunek 13).

   Informacja: Jeżeli nie możesz umieścić rurek drążków pchających wokół płyt, poluzuj nakrętki mocujące płyty pługa do widelca samonastawnego.
5. Zamocuj sworzeń siłownika do odpowiedniej płyty pługa za pomocą śruby (⅝ x 1½ cala) z podkładką (średnica zewn. 1,68 cala; średnica wewn. 0,65 cala) w sposób pokazany na Rysunek 13.

   Informacja: Dokręć śruby z momentem 203 N·m.

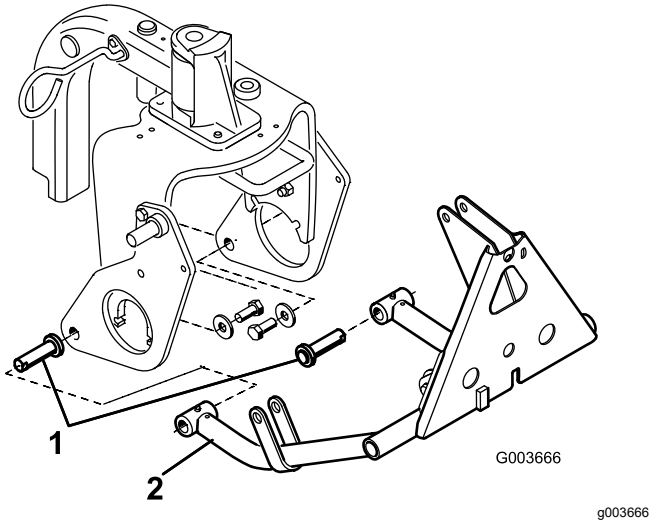

Rysunek 13

1. Sworzeń siłownika
2. Rurka drążka pchającego

6. Zamocuj górę ramy zaczepu do wspornika ramy zaczepu za pomocą 2 śrub (⅜ x 2 cale) oraz nakrętek (Rysunek 14).
7. Zamocuj rurki ramy zaczepu do płytek pługa za pomocą śrub (⅜ x 1½ cala) oraz nakrętek (Rysunek 14) i dokręć elementy mocujące.

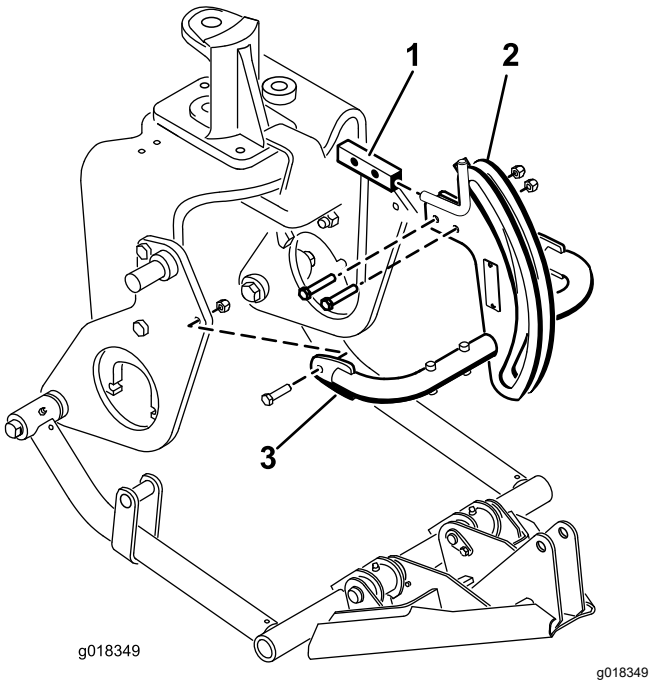

Rysunek 14

1. Wspornik ramy zaczepu
2. Rama zaczepu
3. Rurka ramy zaczepu

8. Zamocuj adapter ramy do ramy zaczepu za pomocą rurki, sworznia i zawleczki (Rysunek 15).

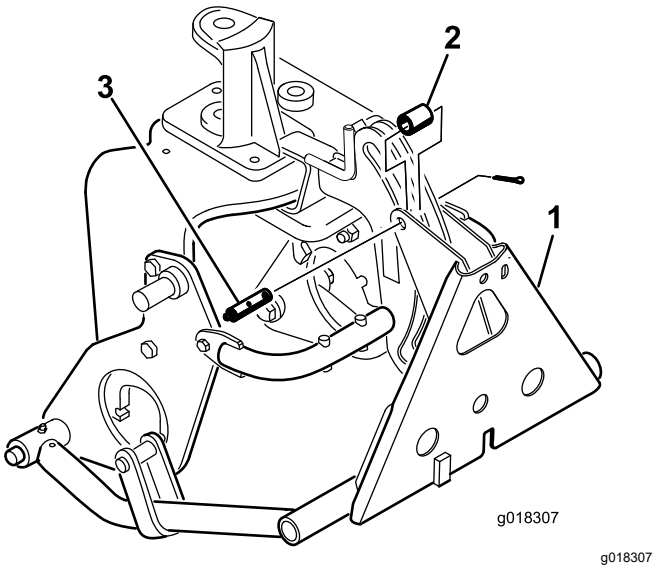

Rysunek 15

1. Adapter ramy
2. Przewód rurowy
3. Sworzeń z otworem na zawleczkę i smarowniczką

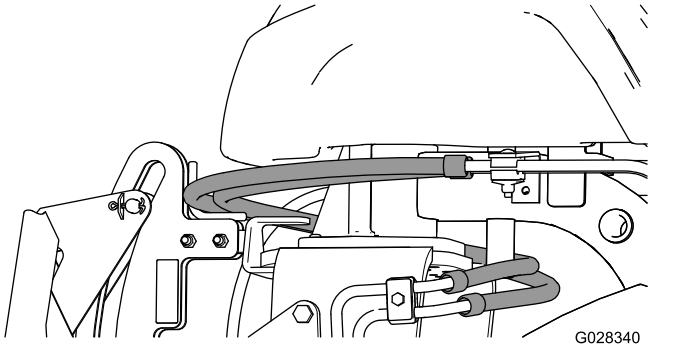

Rysunek 16

Ważne: **Upewnij się, że istniejące węże są poprowadzone ponad prowadnicą, w sposób pokazany na Rysunek 16.**

8

Montaż siłownika hydraulicznego

Części potrzebne do tej procedury:

1	Kolanko hydrauliczne 45° z pierścieniem uszczelniającym
1	Siłownik hydrauliczny
1	Kolanko hydrauliczne 90° z pierścieniem uszczelniającym
1	Mały pierścień sprężysty
1	Sworzeń
2	Duży pierścień sprężysty

Procedura

1. Wkręć kolanko 90° w górny króciec siłownika hydraulicznego. Ustaw kolanko w sposób pokazany na Rysunek 17.

   Informacja: Przed montażem upewnij się, że wszystkie pierścienie uszczelniające są nasmarowane i właściwie ustawione.

   Informacja: Aby zapobiec zanieczyszczeniu złączek i węży hydraulicznych, nie zdejmuj zaślepek przed zamontowaniem tych elementów.

2. Wkręć kolanko 45° w dolny króciec siłownika hydraulicznego. Ustaw kolanko w sposób pokazany na Rysunek 17.

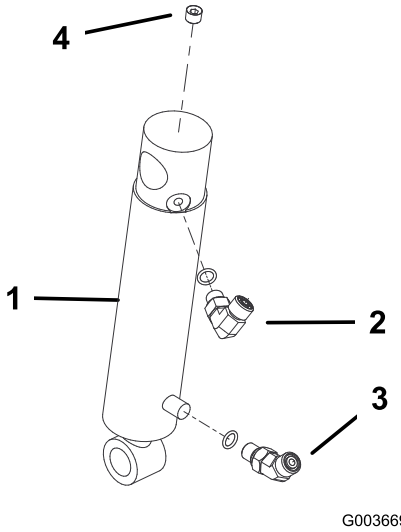

Rysunek 17

1. Siłownik hydrauliczny
2. Kolanko 90°
3. Kolanko 45°
4. Nakrętka (⅛ cala)

3. Zamontuj górę cylindra siłownika hydraulicznego do sworznia na prawej płycie pługa za pomocą pierścienia sprężystego (Rysunek 18).

   Informacja: Ustaw króćce siłownika hydraulicznego do przodu.

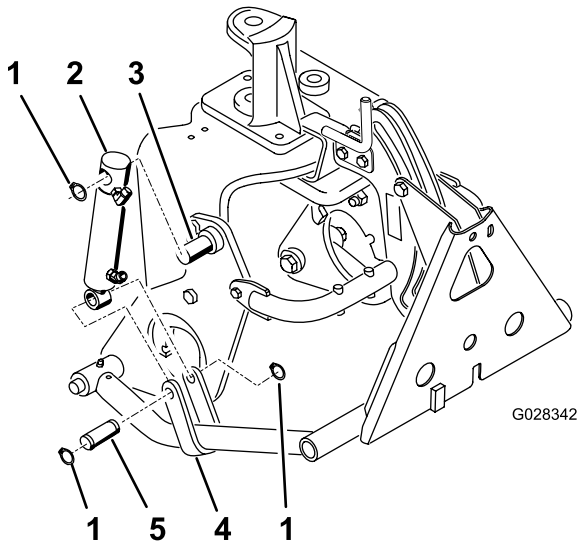

Rysunek 18

1. Pierścień sprężysty
2. Siłownik hydrauliczny
3. Sworzeń (na płycie pługa)
4. Pasek drążka pchającego
5. Sworzeń

4. Zamontuj tłok siłownika do pasków drążka pchającego za pomocą sworznia i 2 pierścieni sprężystych (Rysunek 18).

9

Instalowanie przewodów hydraulicznych

Tylko model 08705

Części potrzebne do tej procedury:

1	Zespół rurki
1	Wąż hydrauliczny (nr części 108-8449)
1	Wąż hydrauliczny (nr części 108-8453)
1	Wąż hydrauliczny (nr części 108-8454)
1	Druciany uchwyt węża
2	Wkręt samogwintujący (5/16 x ¾ cala)
3	Plastikowa opaska kablowa

Procedura

1. Podłącz zespół rurki (nr części 108-8447) do kolanka 90° z lewej strony nowego zaworu i wolnego złącza na dotychczasowym zaworze podnoszenia (Rysunek 19).
2. Podłącz wąż hydrauliczny od strony zakończonej kolankiem 45° (nr części 108-8449) do kolanka 90° z prawej strony zaworu, a prosty koniec przewodu do wolnego złącza chłodnicy oleju (Rysunek 19). Sposób poprowadzenia przewodów pokazano na Rysunek 20 i Rysunek 21.
3. Zamocuj druciany uchwyt węża do lewej rurki ramy za pomocą 2 wkrętów samogwintujących (5/16 x ¾ cala); patrz Rysunek 19.
4. Podłącz wąż hydrauliczny od strony zakończonej krótkim kolankiem 90° (nr części 108-8453) do prostego górnego złącza z tyłu zaworu. Poprowadź wąż przez druciany uchwyt węża i podłącz prosty koniec węża do złącza na górze siłownika hydraulicznego (Rysunek 19). Sposób poprowadzenia przewodów pokazano na Rysunek 20 i Rysunek 21.
5. Podłącz wąż hydrauliczny od strony zakończonej długim kolankiem 90° (nr części 108-8454) do prostego dolnego złącza z tyłu zaworu. Poprowadź wąż przez druciany uchwyt węża i podłącz prosty koniec węża do złącza na dole siłownika hydraulicznego (Rysunek 19). Sposób poprowadzenia przewodów pokazano na Rysunek 20 i Rysunek 21.

Ważne: **Upewnij się, że przewody są poprowadzone z dala od ostrych, gorących lub ruchomych elementów.**

6. Dokręć wszystkie elementy mocujące i złącza.
7. Używając opasek kablowych, zamocuj węże do maszyny w miejscach pokazanych na Rysunek 20 i Rysunek 21.

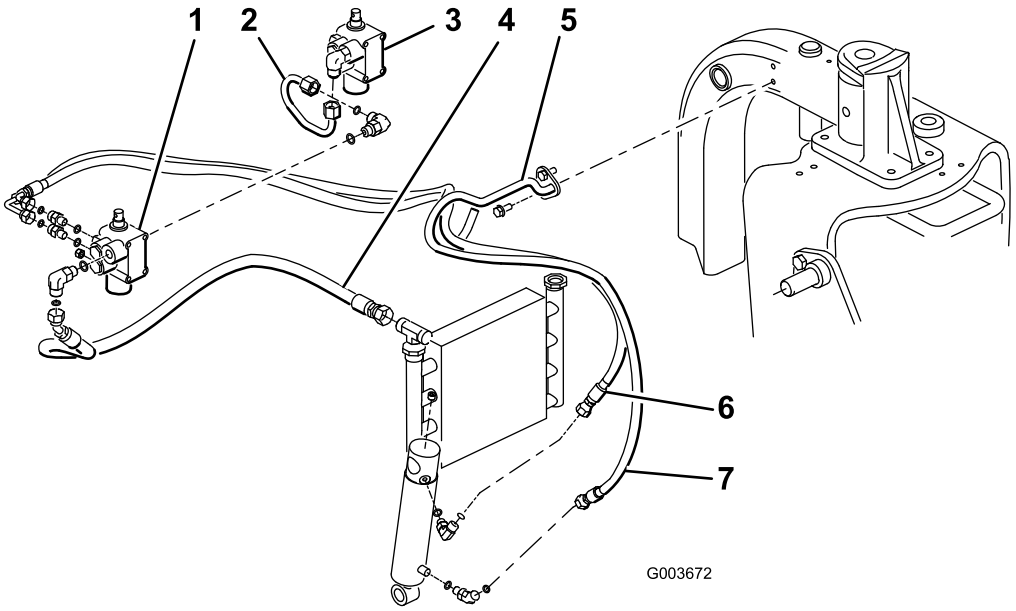

g003672

Rysunek 19

Model 08705

1. Nowy zawór
2. Zespół rurki (nr części 108-8447)
3. Dotychczasowy zawór
4. Wąż hydrauliczny (nr części 108-8449)
5. Druciany uchwyt węża
6. Wąż hydrauliczny (nr części 108-8453)
7. Wąż hydrauliczny (nr części 108-8454)

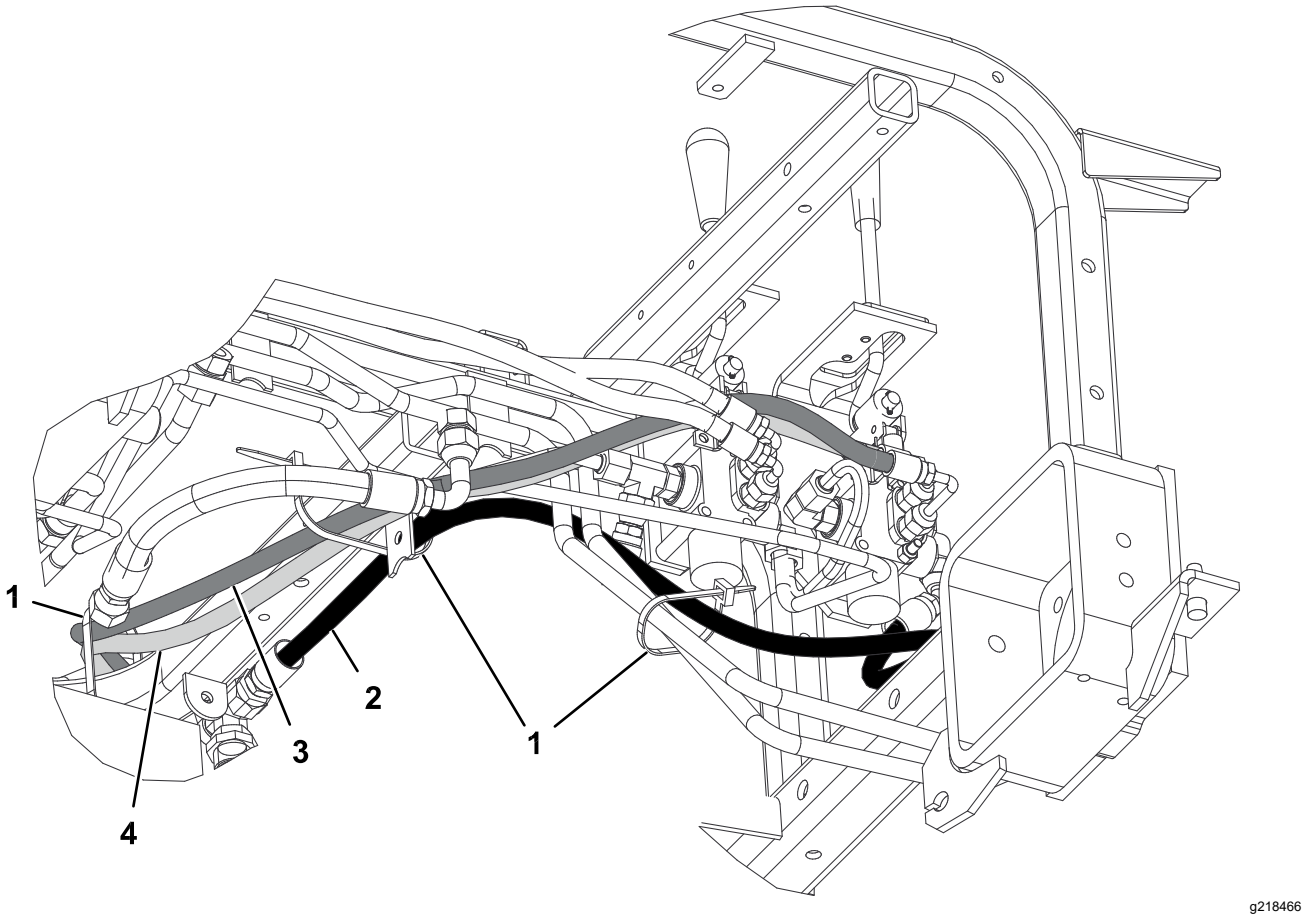

Rysunek 20

Model 08705

1. Opaska kablowa
2. Wąż hydrauliczny (nr części 108-8449)
3. Wąż hydrauliczny (nr części 108-8453)
4. Wąż hydrauliczny (nr części 108-8454)

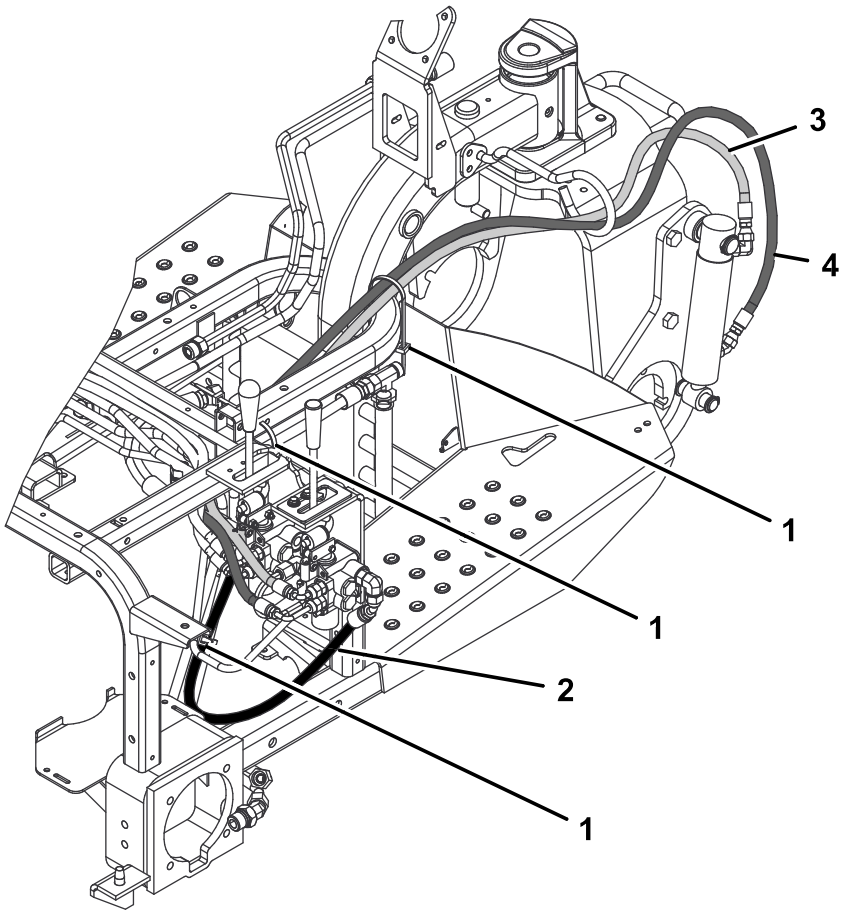

g218467

Rysunek 21

Model 08705

1. Opaska kablowa
2. Wąż hydrauliczny (nr części 108-8449)
3. Wąż hydrauliczny (nr części 108-8453)
4. Wąż hydrauliczny (nr części 108-8454)

10

Instalowanie przewodów hydraulicznych

Tylko model 08745

Części potrzebne do tej procedury:

1	Zespół rurki
1	Wąż hydrauliczny (nr części 108-8449)
1	Wąż hydrauliczny (nr części 108-8453)
1	Wąż hydrauliczny (nr części 108-8454)
1	Druciany uchwyt węża
2	Wkręt samogwintujący (5/16 x ¾ cala)
3	Plastikowa opaska kablowa

Procedura

1. Podłącz zespół przewodu (nr części 108-8447) do kolanka 90° z lewej strony nowego zaworu i nowo zamontowanego kolanka 90° na dotychczasowym zaworze podnoszenia (Rysunek 22).
2. Podłącz trójnik z przewodem hydraulicznym zakończonym kolankiem 45° (nr części 108-8449) do otwartej strony trójnika z prawej strony zaworu, a prosty koniec przewodu do wolnego złącza chłodnicy oleju (Rysunek 22). Sposób poprowadzenia przewodów pokazano na Rysunek 23 i Rysunek 24.
3. Zamocuj druciany uchwyt węża do lewej rurki ramy za pomocą 2 wkrętów samogwintujących (5/16 x ¾ cala); patrz Rysunek 22.
4. Podłącz wąż hydrauliczny od strony zakończonej krótkim kolankiem 90° (nr części 108-8453) do prostego górnego złącza z tyłu zaworu. Poprowadź wąż przez druciany uchwyt węża i podłącz prosty koniec węża do złącza na górze siłownika hydraulicznego (Rysunek 22). Sposób poprowadzenia przewodów pokazano na Rysunek 23 i Rysunek 24.
5. Podłącz wąż hydrauliczny od strony zakończonej długim kolankiem 90° (nr części 108-8454) do prostego dolnego złącza z tyłu zaworu. Poprowadź wąż przez druciany uchwyt węża i podłącz prosty koniec węża do złącza na dole siłownika hydraulicznego (Rysunek 22). Sposób poprowadzenia przewodów pokazano na Rysunek 23 i Rysunek 24.
6. Podłącz przewód hydrauliczny (nr części 144-1367) do górnej części nowo zamontowanego trójnika (nr części 340-94) z prawej strony nowego zaworu podnoszenia.

   Ważne: **Upewnij się, że przewody są poprowadzone z dala od ostrych, gorących lub ruchomych elementów.**
7. Dokręć wszystkie elementy mocujące i złącza.
8. Używając opasek kablowych, zamocuj węże do maszyny w miejscach pokazanych na Rysunek 23 i Rysunek 24.

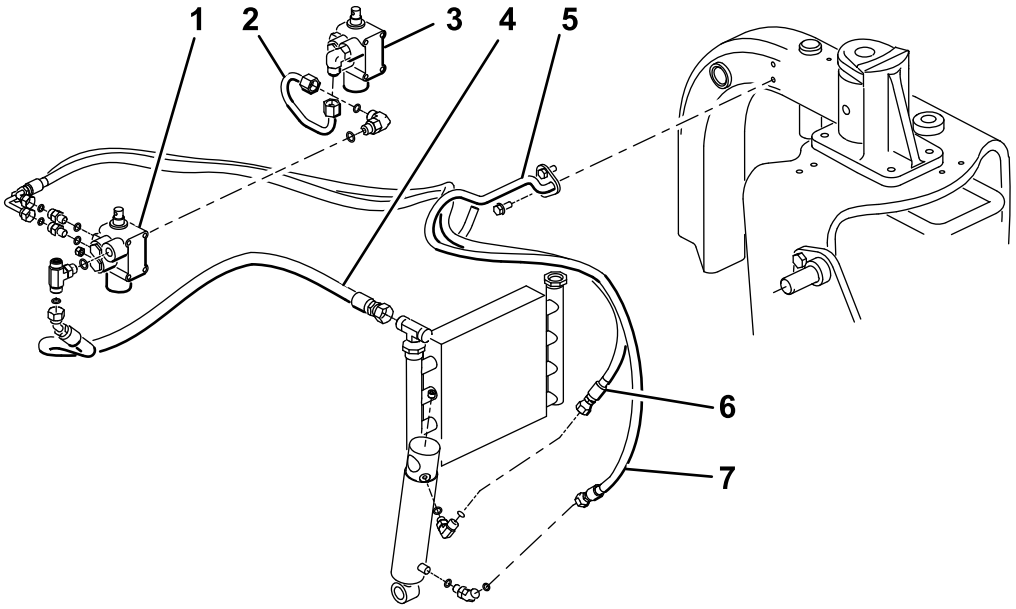

g362578

Rysunek 22

Model 08745

1. Nowy zawór
2. Zespół rurki (nr części 108-8447)
3. Dotychczasowy zawór
4. Wąż hydrauliczny (nr części 108-8449)
5. Druciany uchwyt węża
6. Wąż hydrauliczny (nr części 108-8453)
7. Wąż hydrauliczny (nr części 108-8454)

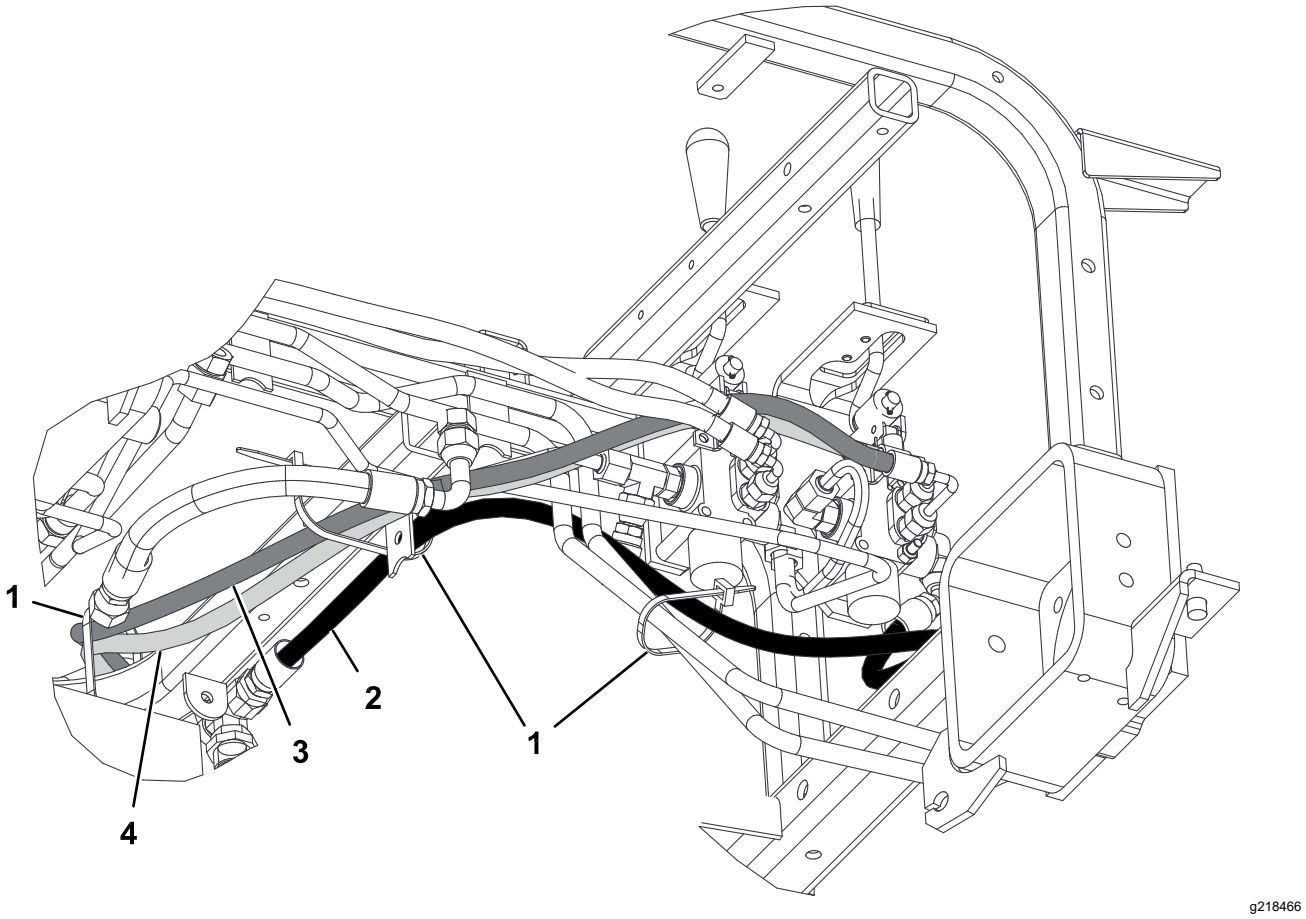

Rysunek 23

Model 08745

1. Opaska kablowa
2. Wąż hydrauliczny (nr części 108-8449)
3. Wąż hydrauliczny (nr części 108-8453)
4. Wąż hydrauliczny (nr części 108-8454)

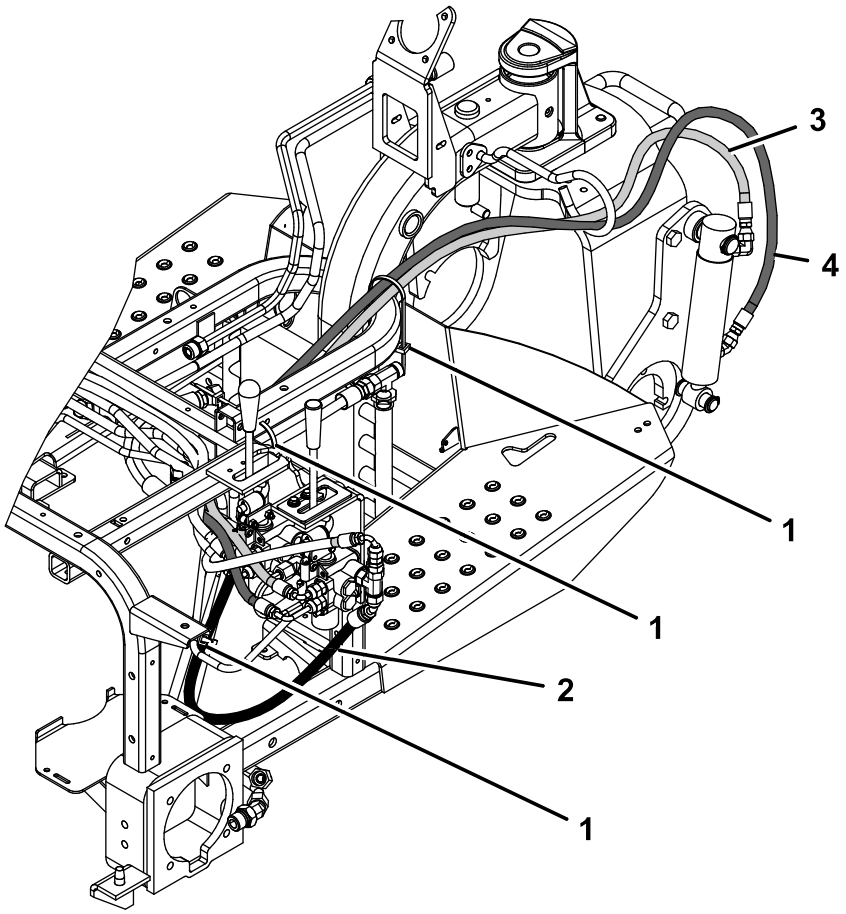

g362591

Rysunek 24

Model 08745

1. Opaska kablowa
2. Wąż hydrauliczny (nr części 108-8449)
3. Wąż hydrauliczny (nr części 108-8453)
4. Wąż hydrauliczny (nr części 108-8454)

11

Montaż panelu sterowania i płyty prowadnicy dźwigni

Części potrzebne do tej procedury:

1	Płyta prowadnicy dźwigni
2	Śruba z łbem kołnierzowym
2	Podkładka
1	Naklejka panelu sterowania
1	Panel sterowania
1	Gałka
3	Plastikowa opaska kablowa

Procedura

1. Nasuń płytę prowadnicy dźwigni na dźwignię podnoszenia i luźno zamocuj ją do ramy za pomocą 2 śrub z łbami kołnierzowymi i podkładek (Rysunek 25).

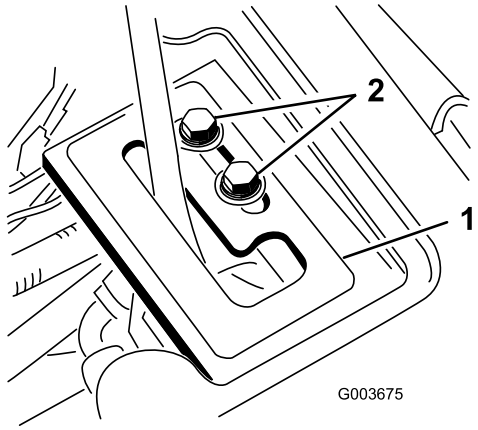

g003675

Rysunek 25

1. Płyta prowadnicy dźwigni
2. Śruby z łbem kołnierzowym

2. Sprawdź poziom płynu hydraulicznego i w razie konieczności uzupełnij.

⚠ OSTRZEŻENIE

Płyn hydrauliczny wydostający się pod ciśnieniem może przedostać się przez skórę i spowodować obrażenia ciała.

- **Jeśli olej hydrauliczny przedostanie się przez skórę, musi on zostać usunięty chirurgicznie w ciągu kilku godzin przez lekarza zaznajomionego z tego typu obrażeniami. W przeciwnym razie może pojawić się gangrena.**
- **Nie zbliżaj rąk ani innych części ciała do punktowych przecieków bądź dysz, z których olej hydrauliczny jest/może być wyrzucany pod dużym ciśnieniem.**
- **Używaj kartonu lub papieru, aby sprawdzić wycieki hydrauliczne.**
- **Przed przystąpieniem do jakichkolwiek czynności związanych z układem hydraulicznym w bezpieczny sposób uwolnij całe ciśnienie z układu.**
- **Przed podaniem ciśnienia na układ hydrauliczny upewnij się, że wszystkie jego przewody i węże są w dobrym stanie, a połączenia/złączki – szczelne.**

3. Uruchom silnik zespołu trakcyjnego i sprawdź złącza.
4. Zamontuj osłonę koła, osłonę centralną i konsolę.

   Informacja: Na razie nie montuj jeszcze panelu sterowania. Upewnij się, że nie dochodzi do kolizji osłon i przewodów. Poprowadź węże w wymagany sposób. Wykonaj czynności opisane w kroku 1 w odwrotnej kolejności.
5. Zamontuj tylne koło i wyjmij blokady spod tylnej części maszyny.
6. Dokręć nakrętki kół z momentem od 61 do 75 N·m.
7. Przy włączonym silniku i dźwigni podnoszenia w położeniu **swobodnym** przesuń płytę prowadnicy, aż siłownik podnośnika będzie można przesuwać i cofać ręcznie (Rysunek 25).

⚠ OSTRZEŻENIE

W celu przeprowadzenia ostatecznej korekty płyty dźwigni podnośnika silnik musi być włączony. Dotknięcie ruchomych części lub gorących powierzchni może spowodować obrażenia.

Nie należy zbliżać dłoni, stóp, twarzy ani żadnych innych części ciała do obracających się części, tłumika ani innych gorących powierzchni.

8. Dokręć obie śruby mocujące płytę prowadnicy dźwigni podnoszenia, aby zablokować ją w ustawionym położeniu (Rysunek 25).
9. Zdemontuj licznik roboczogodzin ze starego panelu sterowania i zamontuj go w nowym panelu sterowania.
10. Zamontuj nowy panel sterowania i podłącz przewody do licznika roboczogodzin.
11. Zamocuj panel sterowania na miejscu za pomocą wcześnie zdemontowanych elementów mocujących (Rysunek 26).

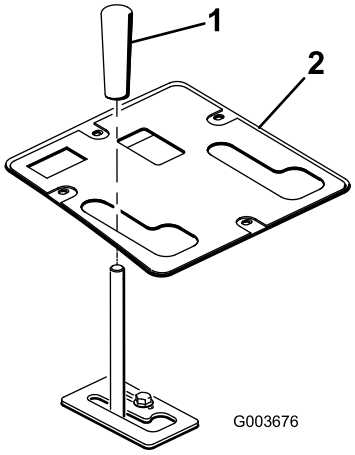

g003676

Rysunek 26

1. Pokrętło
2. Panel sterowania

12. Zamontuj rękojeść na dźwigni podnoszenia (Rysunek 26).
13. Nasmaruj przednią ramę podnoszącą; patrz Smarowanie ramy podnoszącej (Strona 22).
14. Sprawdź poziom płynu hydraulicznego i w razie konieczności uzupełnij.

12

Czytanie/przechowywanie dokumentacji

Części potrzebne do tej procedury:

1	*Instrukcja obsługi*

Procedura

1. Zapoznaj się z dokumentacją.
2. Wszystkie dokumenty przechowuj w bezpiecznym miejscu.

Działanie

Specyfikacja

Masa netto	38,5 kg (85 lb)

Osprzęt/akcesoria

Dostępna jest gama zatwierdzonego przez firmę Toro sprzętu i akcesoriów przeznaczonych do stosowania z maszyną, zwiększających jej możliwości. Lista wszystkich zaakceptowanych rodzajów sprzętu i akcesoriów jest dostępna u autoryzowanych przedstawicieli serwisu i dystrybutorów oraz na stronie internetowej www.Toro.com.

Rady związane z posługiwaniem się urządzeniem

- Przednia rama podnosząca została zaprojektowana do pracy tylko z określonym osprzętem. Nie wolno montować osprzętu przeznaczonego do montażu z tyłu na przedniej ramie, ponieważ grozi to uszkodzeniem maszyny.
- W celu opuszczenia przedniej ramy podnoszącej należy pchnąć dźwignię do przodu.
- W celu ustawienia ramy podnoszącej w położeniu swobodnym należy pchnąć dźwignię do przodu i przesunąć w bok do wycięcia w prowadnicy.
- W celu uniesienia przedniej ramy podnoszącej należy pociągnąć dźwignię do tyłu.
- Należy zapoznać się z zasadami bezpiecznego użytkowania sprzętu, elementami sterującymi oraz symbolami bezpieczeństwa.
- Ręce i nogi operatora muszą znajdować się w bezpiecznej odległości od części ruchomych lub gorących powierzchni.

Konserwacja

Informacja: Aby uzyskać schemat elektryczny lub hydrauliczny maszyny, odwiedź witrynę www.Toro.com.

Smarowanie ramy podnoszącej

Przednia rama podnosząca jest wyposażona w 5 smarowniczek (Rysunek 27) , które należy regularnie smarować smarem nr 2 na bazie litu. W przypadku eksploatacji maszyny w normalnych warunkach, wszystkie łożyska i tuleje należy smarować po każdych 100 godzinach pracy. Smaruj łożyska i tuleje niezwłocznie **po każdym** myciu, niezależnie od przedstawionej częstotliwości.

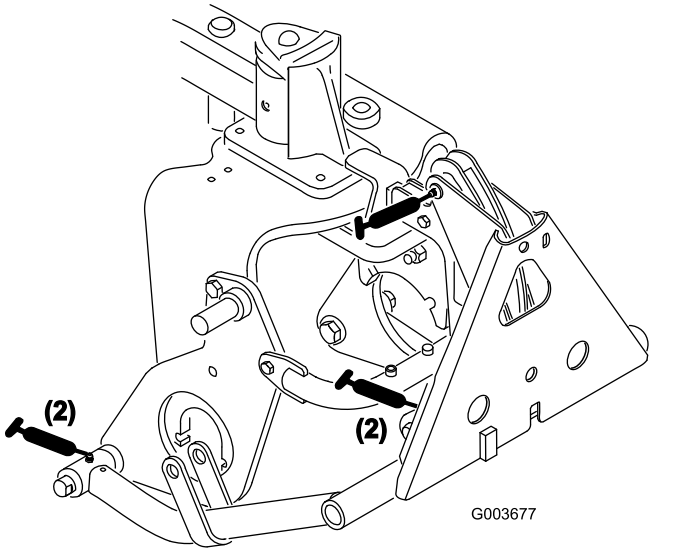

g003677

Rysunek 27

Notatki:

Notatki:

Notatki:

Deklaracja włączenia

The Toro Company, 8111 Lyndale Ave. South, Bloomington, MN, USA stwierdza, że poniższe jednostki są zgodne z określonymi dyrektywami, jeżeli zostały zainstalowane zgodnie z dołączonymi instrukcjami w odpowiednich modelach marki Toro, określonych w deklaracjach zgodności.

Model nr	Numer seryjny	Opis produktu	Opis faktury	Opis ogólny	Dyrektywa
08712	311000336 i wyższe	Przednia rama podnosząca	FRONT LIFT FRAME KIT	Zespół przedniej ramy podnoszącej	2006/42/WE

Zebrano dokumentację techniczną zgodnie z wymogami Części B załącznika VII 2006/42/WE.

Firma dostarczy, w odpowiedzi na żądanie odpowiednich władz, dodatkowe informacje na temat tego urządzenia częściowego. Sposób dostarczenia określa się jako elektroniczny.

Urządzenia nie można eksploatować przed przymocowaniem do zatwierdzonych modeli marki Toro, wskazanych na dołączonej deklaracji zgodności oraz zgodnie ze wszelkimi instrukcjami. Dopiero wówczas, urządzenie można określić jako zgodne ze wszystkimi, odpowiednimi dyrektywami.

Certyfikowano:



Tom Langworthy
Dyrektor ds. technicznych
8111 Lyndale Ave. South
Bloomington, MN 55420, USA
Wrzesień 26, 2024

Upoważniony przedstawiciel:

Marcel Dutrieux
Manager European Product Integrity
Toro Europe NV
Nijverheidsstraat 5
2260 Oevel
Belgium

UK Declaration of Incorporation

The Toro Company, 8111 Lyndale Ave. South, Bloomington, MN, USA stwierdza, że poniższe jednostki są zgodne z określonymi dyrektywami, jeżeli zostały zainstalowane zgodnie z dołączonymi instrukcjami w odpowiednich modelach marki Toro, określonych w deklaracjach zgodności.

Model nr	Numer seryjny	Opis produktu	Opis faktury	Opis ogólny	Dyrektywa
08712	311000336 i wyższe	Przednia rama podnosząca	FRONT LIFT FRAME KIT	Zespół przedniej ramy podnoszącej	S.I. 2008 nr 1597

Właściwa dokumentacja techniczna została opracowana zgodnie z Załącznikiem 10 do S.I. 2008 nr 1597.

Firma dostarczy, w odpowiedzi na żądanie odpowiednich władz, dodatkowe informacje na temat tego urządzenia częściowego. Sposób dostarczenia określa się jako elektroniczny.

Urządzenia nie można eksploatować przed przymocowaniem do zatwierdzonych modeli marki Toro, wskazanych na dołączonej deklaracji zgodności oraz zgodnie ze wszelkimi instrukcjami. Dopiero wówczas, urządzenie można określić jako zgodne ze wszystkimi, odpowiednimi dyrektywami.

This declaration has been issued under the sole responsibility of the manufacturer.
The object of the declaration is in conformity with relevant UK legislation.

Upoważniony przedstawiciel:

Marcel Dutrieux
Manager European Product Integrity
Toro U.K. Limited
Spellbrook Lane West
Bishop's Stortford
CM23 4BU
United Kingdom



Tom Langworthy
Dyrektor ds. technicznych
8111 Lyndale Ave. South
Bloomington, MN 55420, USA
Wrzesień 26, 2024

Gwarancja Toro

Ograniczona gwarancja na 2 lata lub 1500 godzin eksploatacji

Warunki i produkty objęte gwarancją

Toro Company gwarantuje, że Twój produkt komercyjny Toro („Produkt") będzie wolny od wad materiałowych i wykonania przez okres 2 lat lub 1500 godzin użytkowania*, zależnie od tego, który z nich upłynie wcześniej. Niniejsza gwarancja ma zastosowanie do wszystkich produktów z wyjątkiem aeratorów (patrz osobne klauzule gwarancyjne na te produkty). Jeżeli spełnione są warunki gwarancji, Produkt zostanie przez nas naprawiony bezpłatnie (dotyczy to także diagnostyki, robocizny, części i transportu). Gwarancja rozpoczyna się w dniu dostawy Produktu do pierwszego nabywcy detalicznego.
* Dotyczy Produktów wyposażonych w licznik godzin.

Instrukcja korzystania z serwisu gwarancyjnego

Użytkownik jest odpowiedzialny za natychmiastowe powiadomienie dystrybutora lub sprzedawcy produktów komercyjnych, u którego zakupił Produkt, o istnieniu warunków spełniających wymagania gwarancyjne. Jeżeli potrzebujesz pomocy w zlokalizowaniu dystrybutora lub autoryzowanego sprzedawcy albo masz pytania dotyczące praw lub obowiązków gwarancyjnych, możesz skontaktować się z nami:

Toro Commercial Products Service Department
8111 Lyndale Avenue South
Bloomington, MN 55420-1196

952-888-8801 lub 800-952-2740
E-mail: commercial.warranty@toro.com

Obowiązki właściciela

Jako właściciel Produktu jesteś odpowiedzialny za przeprowadzanie wymaganych czynności konserwacyjnych i regulacyjnych opisanych w *Instrukcji obsługi*. Gwarancja na ten produkt nie obejmuje napraw związanych z problemami z produktem spowodowanymi przez niewykonanie niezbędnych czynności konserwacyjnych i regulacyjnych.

Elementy i sytuacje nie objęte gwarancją

Nie wszystkie uszkodzenia i usterki Produktu, które wystąpią w okresie gwarancyjnym, są wadami materiałowymi lub wykonania. Niniejsza wyrażona gwarancja nie obejmuje:

- Uszkodzeń Produktu wynikających z korzystania z nieoryginalnych części zamiennych Toro, instalacji i korzystania z dodatkowego wyposażenia oraz zmodyfikowanych akcesoriów i produktów marek innych niż Toro.
- Uszkodzeń Produktu wynikających z niewykonywania zalecanych czynności konserwacyjnych i/lub regulacyjnych.
- Uszkodzeń Produktu wynikających z jego użytkowania w sposób nieodpowiedzialny, niedbały lub lekkomyślny.
- Części eksploatacyjnych zużytych w wyniku użytkowania, jeżeli nie są one wadliwe. Do przykładowych części eksploatacyjnych i zużywających się w trakcie normalnego użytkowania Produktu należą m. in. klocki i okładziny hamulcowe, okładziny sprzęgła, ostrza, wrzeciona, rolki i łożyska (z pierścieniem uszczelniającym lub smarowane), przeciwnoże, świece, kółka samonastawne i łożyska, opony, filtry, paski oraz niektóre części spryskiwacza, takie jak membrany, dysze, mierniki przepływu i zawory zwrotne.
- Usterek spowodowanych przez wpływ zewnętrzny, takich jak m. in. pogoda, praktyki przechowywania, zanieczyszczenia, stosowanie niedozwolonych paliw, płynów chłodzących, smarów, dodatków, nawozów, wody lub substancji chemicznych.
- Uszkodzeń lub problemów wynikających z nieprawidłowego paliwa (benzyny, oleju napędowego lub oleju napędowego bio) niezgodnego z odpowiednimi normami branżowymi.
- Normalnego hałasu, wibracji, zużycia i pogorszenia działania. Normalne zużycie obejmuje m. in. uszkodzenia foteli w wyniku zużycia lub przetarcia, zużycie powierzchni malowanych, rysy na naklejkach lub szybach.

Części

Części zaplanowane do wymiany w ramach wymaganej konserwacji są objęte gwarancją przez okres do planowego czasu wymiany dla danej części. Części wymienione w ramach niniejszej gwarancji są objęte okresem gwarancyjnym oryginalnego produktu i stają się własnością Toro. Ostateczna decyzja, czy dana część lub podzespół zostanie naprawiony czy wymieniony, podejmowana jest przez firmę Toro. Do napraw gwarancyjnych firma Toro może używać regenerowanych części.

Gwarancja na akumulatory głębokiego rozładowania i akumulatory litowo-jonowe

Akumulatory głębokiego rozładowania i akumulatory litowo-jonowe mają określoną ogólną liczbę kilowatogodzin, które mogą dostarczyć w okresie eksploatacji. Metody użytkowania, ładowania i konserwacji mogą wydłużyć lub skrócić całkowity okres eksploatacji akumulatora. Jako że akumulatory w tym produkcie zużywają się, ilość pracy użytecznej pomiędzy ładowaniami będzie powoli zmniejszać się, aż akumulator całkowicie się zużyje. Wymiana akumulatorów zużytych w trakcie normalnej eksploatacji jest obowiązkiem właściciela produktu. Uwaga: (tylko akumulatory litowo-jonowe): Aby uzyskać więcej informacji, zapoznaj się z gwarancją akumulatora.

Dożywotnia gwarancja na wał korbowy (jedynie model ProStripe 02657)

Model ProStripe wyposażony w oryginalną tarczę cierną i sprzęgło wału korbowego rozłączające noże (zintegrowany zespół sprzęgła rozłączającego noże (BBC) i tarczy ciernej), stanowiące wyposażenie oryginalne, i eksploatowany przez pierwotnego nabywcę zgodnie z zalecanymi procedurami obsługi i konserwacji objęty jest dożywotnią gwarancją w zakresie wykrzywienia wału korbowego. Dożywotnia gwarancja na wał korbowy nie obejmuje maszyn wyposażonych w podkładki cierne, zespoły sprzęgła rozłączającego noże (BBC) i inne podobne urządzenia.

Konserwacja na koszt właściciela

Regulowanie, smarowanie, czyszczenie i polerowanie silnika, wymiana filtrów i płynu chłodzącego oraz realizacja zalecanych czynności konserwacyjnych to normalne procedury serwisowe Toro, które właściciel musi realizować na własny koszt.

Warunki ogólne

Urządzenia objęte niniejszą gwarancją mogą być naprawiane wyłącznie przez autoryzowanych dystrybutorów i sprzedawców produktów Toro.

Firma Toro Company nie ponosi odpowiedzialności za pośrednie, przypadkowe lub wynikowe szkody związane z użytkowaniem produktów Toro objętych tą gwarancją, w tym za jakiekolwiek koszty czy wydatki związane z zapewnieniem maszyn lub usług zastępczych w uzasadnionych okresach występowania usterek lub nieużywania w oczekiwaniu na naprawę w ramach gwarancji. Oprócz wspomnianej poniżej ewentualnej gwarancji dotyczącej emisji zanieczyszczeń nie występują żadne inne wyraźne gwarancje. Wszelkie domniemane gwarancje dotyczące wartości handlowej i przydatności do określonych zastosowań są ograniczone do okresu objętego niniejszą gwarancją.

Niektóre kraje nie zezwalają na wyłączenie szkód przypadkowych lub wynikowych, lub ograniczeń dotyczących okresu trwania domniemanych gwarancji, zatem powyższe wyłączenia i ograniczenia mogą nie mieć zastosowania. Niniejsza gwarancja udziela określonych praw, a w zależności od kraju właścicielowi mogą przysługiwać także inne prawa.

Uwaga dotycząca gwarancji emisji zanieczyszczeń

Układ kontroli emisji spalin w Produkcie może być objęty osobną gwarancją spełniającą wymagania ustalone przez amerykańską Agencję Ochrony Środowiska (Environmental Protection Agency; EPA) i/lub Kalifornijską Radę Ochrony Czystości Powietrza (California Air Resources Board; CARB). Ograniczenia określone powyżej nie mają zastosowania do gwarancji na układ kontroli emisji spalin. Więcej informacji można znaleźć w warunkach gwarancyjnych układu kontroli emisji spalin w silniku dostarczonych z produktem lub dokumentacją producenta silnika.

Wszystkie kraje oprócz USA i Kanady

Klienci, którzy nabyli produkt Toro wyeksportowany ze Stanów Zjednoczonych lub Kanady, powinni skontaktować się z lokalnym dystrybutorem lub sprzedawcą produktów Toro w celu uzyskania informacji o warunkach gwarancyjnych obowiązujących w danym kraju. Jeżeli z jakichkolwiek powodów nie jesteś zadowolony z obsługi świadczonej przez dealera lub masz trudności z uzyskaniem informacji o warunkach gwarancyjnych, skontaktuj się z autoryzowanym centrum serwisowym marki Toro.