Form No. 3457-700 Rev B

Frontmonteret løfteramme

Sand Pro®/Infield Pro® 5040-traktionsenhed

Modelnr. 08712—Serienr. 311000336 og derover

Betjeningsvejledning

Dette produkt overholder alle relevante EU-direktiver. Få yderligere oplysninger i inkorporeringserklæringen bagest i denne udgivelse.

Bemærk: Maskinens venstre og højre side er som set fra den normale betjeningsposition.

Opsætning

Løsdele

Brug skemaet herunder til at kontrollere, at alle dele er blevet leveret.

Fremgangsmåde	Beskrivelse	Antal	Anvendelse
1	Kræver ingen dele	–	Klargøring af maskinen.
2	Kræver ingen dele	–	Afmontering af afskærmningerne.
3	Kræver ingen dele	–	
4	Lige hydraulikfitting med O-ring 90°-hydraulikfitting med O-ring Løfteventil Ventilskive Bolt (¼" x 3") Låsemøtrik (1/4 tomme) Bolt (nr. 10 x 1¼") Låsemøtrik (nr. 10) Løftearm	2 2 1 1 3 3 2 2 1	Montering af løfteventilen (Model 08705).
5	Lige hydraulikfitting med O-ring 90°-hydraulikfitting med O-ring Løfteventil Ventilskive Bolt (¼" x 3") Låsemøtrik (1/4 tomme) Bolt (nr. 10 x 1¼") Låsemøtrik (nr. 10) Løftearm	2 2 1 1 3 3 2 2 1	Montering af løfteventilen (Model 08745).
6	Højre plovplade Venstre plovplade Bolt (½" x 2") Låsemøtrik (½") Trækrammens beslag Bolt (½" x 1¾")	1 1 4 4 1 2	Monter plovpladerne.

© 2024—The Toro® Company
8111 Lyndale Avenue South
Bloomington, MN 55420

Registrer dit produkt på www.Toro.com.

Oversættelse af original (DA)
Trykt i USA
Alle rettigheder forbeholdes

3457-700

Fremgangsmåde	Beskrivelse	Antal	Anvendelse
7	Trækramme Bolt (3/8 x 2 tomme) Møtrik (⅜") Maskinskrue (⅜" x 1½") Låsemøtrik (⅜") Cylindertap Adapterplade Trykarmsrør Pind Gevindskærende skrue Bolt (⅝" x 1½") Spændeskive (1,68" udvendig diameter x 0,65" indvendig diameter) Rør Gaffelbolt Låseclips	1 2 2 2 2 2 1 1 2 2 2 2 1 1 1	Montering af trykarme og trækramme.
8	45°-hydraulikfitting med O-ring Hydraulikcylinder 90°-hydraulikfittingmed O-ring Lille låsering Pind Stor låsering	1 1 1 1 1 2	Montering af hydraulikcylinderen.
9	Rørenhed Hydraulikslange (delnr. 108-8449) Hydraulikslange (delnr. 108-8453) Hydraulikslange (delnr. 108-8454) Spiralslangeholder Gevindskærende skrue (5/16" x ¾") Plastikkabelbånd	1 1 1 1 1 2 3	Montering af hydraulikslangerne (Model 08705).
10	Rørenhed Hydraulikslange (delnr. 108-8449) Hydraulikslange (delnr. 108-8453) Hydraulikslange (delnr. 108-8454) Spiralslangeholder Gevindskærende skrue (5/16" x ¾") Plastikkabelbånd	1 1 1 1 1 2 3	Montering af hydraulikslangerne (Model 08745).
11	Armens styreplade Flangehovedskrue Spændeskive Kontrolpanelsmærkat Kontrolpanel Knap Plastikkabelbånd	1 2 2 1 1 1 3	Montering af kontrolpanelet og armens styreplade.
12	Betjeningsvejledning	1	Læs dokumentationen, og opbevar den et sikkert sted.

1

Klargøring af maskinen

Kræver ingen dele

Fremgangsmåde

1. Parker maskinen på en plan overflade.
2. Sænk redskaberne.
3. Aktiver parkeringsbremsen.
4. Sluk motoren, og tag nøglen ud.

2

Afmontering af afskærmningerne

Kræver ingen dele

Fremgangsmåde

1. Hæv maskinens bagende op, og sæt donkrafte under baghjulsmotorbeslagene.
2. Afmonter højre baghjul.
3. Fjern de 4 spændeskiver og bolte, der fastgør kontrolpanelet på instrumentpanelet (Figur 1).
4. Kobl kablet fra timetælleren.
5. Afmonter kontrolpanelet (Figur 1).
6. Fjern de 3 bolte, der fastgør instrumentpanelet til stellet (Figur 1). Afmonter instrumentpanelet ved forsigtigt at løfte instrumentpanelets nederste kant omkring støttebeslaget og skubbe det op over bremsehåndtaget.

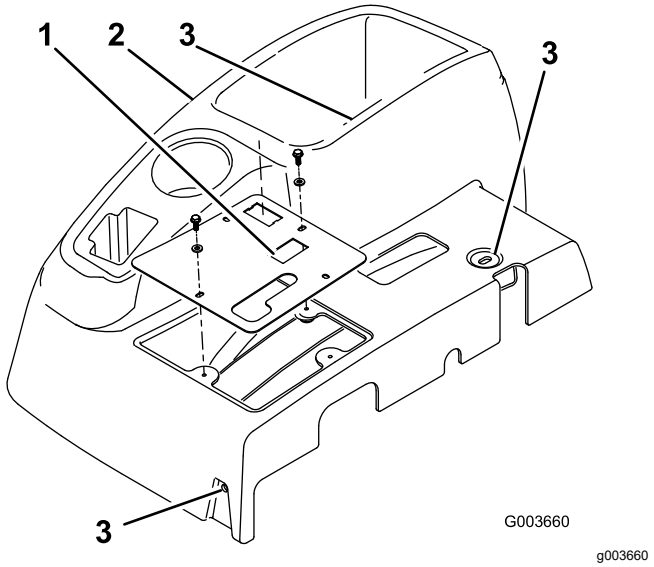

Figur 1

1. Kontrolpanel
2. Instrumentpanel
3. Monteringsboltsteder på instrumentpanelet

7. Fjern de 4 bolte, der fastgør højre hjulafskærmning til stellet, og afmonter afskærmningen (Figur 2).

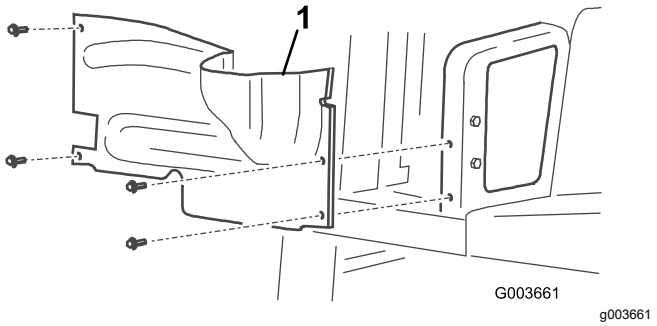

Figur 2

1. Højre hjulafskærmning

8. Kobl den midterste afskærmning fra stellet, og afmonter den (Figur 3).

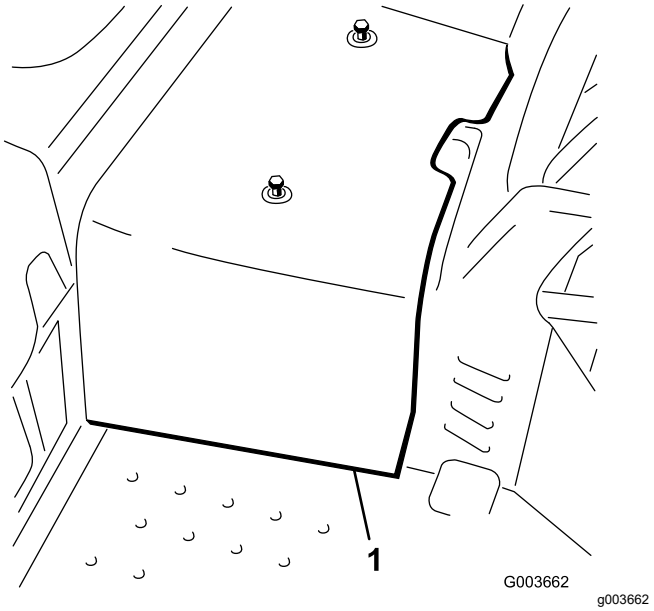

Figur 3

1. Midterste afskærmning

3

Klargøring til montering af de hydrauliske komponenter

Kræver ingen dele

Fremgangsmåde

1. Find det hydraulikrør, der går fra oliekøleren til den eksisterende løfteventil (Figur 4).
2. Fjern fastgørelsesanordningerne og rørklemmen, som fastholder hydraulikrørene på stellet.
3. Frakobl og fjern hydraulikrøret fra oliekøleren og løfteventilen (Figur 4 og Figur 6).

   Bemærk: Du kan kassere dette hydraulikrør.

   Bemærk: For at minimere olietabet, når hydraulikrøret fjernes, skal du have den nye slange klar, eller lukke kølerfittingen af med en af de beskyttende hætter, der blev fjernet fra røret, delnr. 108-8447 (Figur 19).

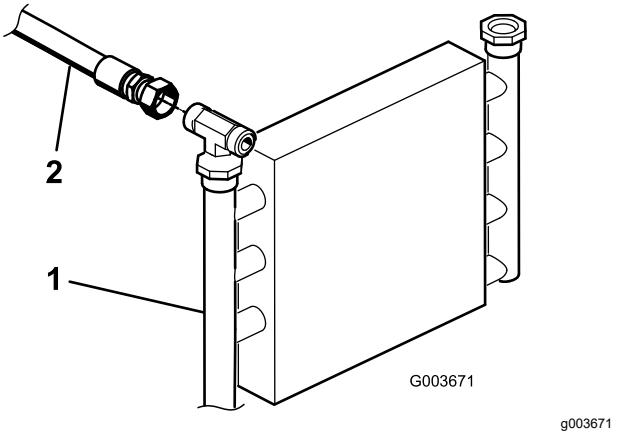

Figur 4

1. Oliekøler
2. Hydraulikrør

4. Fastgør det resterende hydraulikrør på stellet med den klemme og de fastgørelsesanordninger, som blev fjernet tidligere.
5. Hvis du monterer dette sæt på en model 08745-maskine, skal du gøre følgende:
   A. Fjern de 3 bolte og møtrikker, der fastholder den eksisterende løfteventil på stellet, og adskil den fra stellet for at gøre det muligt at fjerne T-fittingen (340-94) som vist i Figur 5.
   B. Kobl hydraulikrøret (108-8415) fra 90°-fittingen (340-77) på venstre side af den eksisterende løfteventil.
   C. Kobl hydraulikrøret (144-1367) fra T-fittingen (340-94) som vist i Figur 6.
   D. Løsn T-fittingen (340-94) på højre side af den eksisterende løfteventil.
   E. Afmonter T-fittingen (340-94) fra den eksisterende ventil, og behold den til senere montering.

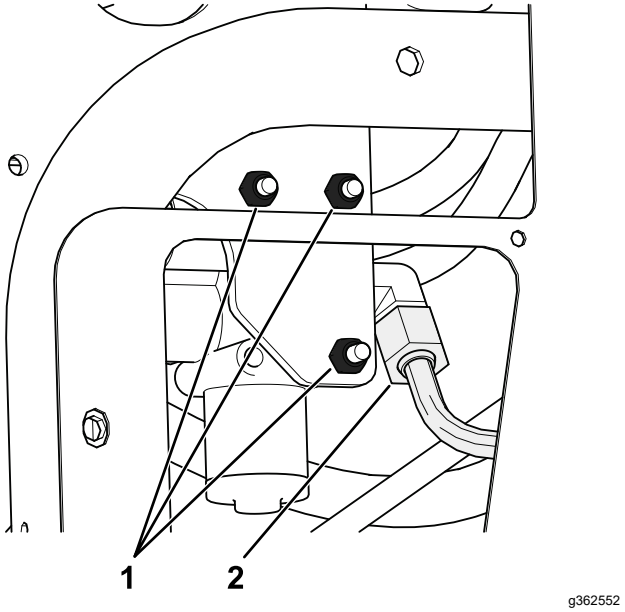

Figur 5

1. Fjern disse bolte og møtrikker.
2. Kobl dette hydraulikrør (108-8415) fra 90°-fittingen.

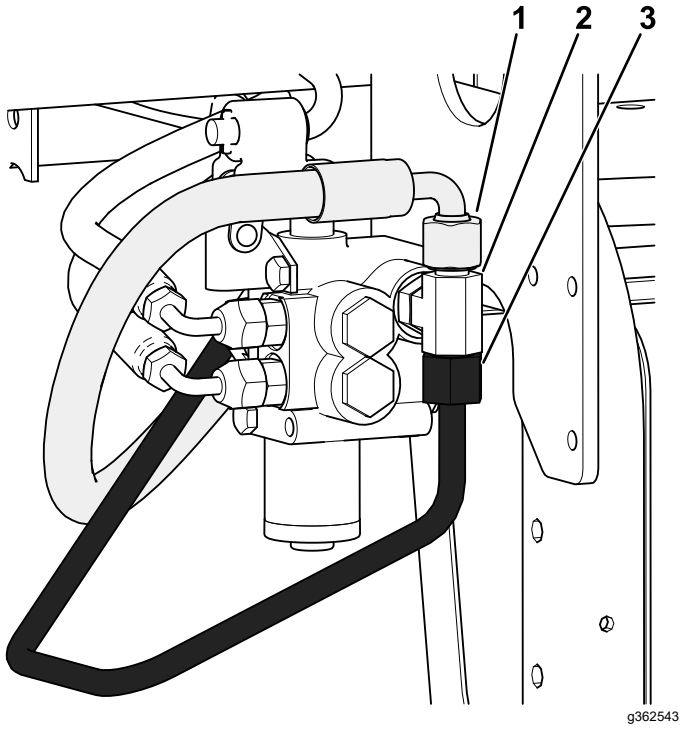

Figur 6

1. Kobl denne hydraulikslange (144-1367) fra T-fittingen.
2. Kobl denne T-fitting (340-94) fra den eksisterende ventil.
3. Frakobl og kassér dette hydraulikrør, der er tilsluttet T-fittingen.

4

Montering af løfteventilen

Kun model 08705

Dele, der skal bruges til dette trin:

2	Lige hydraulikfitting med O-ring
2	90°-hydraulikfitting med O-ring
1	Løfteventil
1	Ventilskive
3	Bolt (¼" x 3")
3	Låsemøtrik (1/4 tomme)
2	Bolt (nr. 10 x 1¼")
2	Låsemøtrik (nr. 10)
1	Løftearm

Fremgangsmåde

1. Skru både 90°-fittings og de 2 lige hydraulikfittings ind i den nye løfteventil som vist i Figur 7.

   Vigtigt: **Vent med at stramme 90°-fittingsene til senere. Sørg for, at alle O-ringe er smurt og korrekt placeret på fittingsene før montering.**

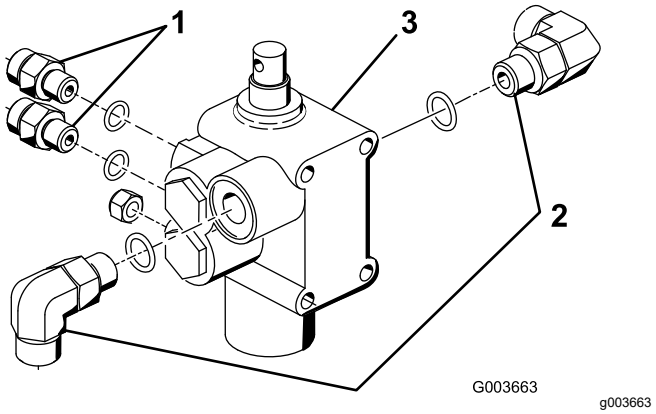

Figur 7

1. Lige fitting
2. 90°-fitting
3. Løfteventil

2. Monter ventilenheden, drejebeslaget og ventilskiven på stellet med 3 bolte (¼" x 3") og 3 låsemøtrikker (Figur 8). Placer ventilskiven mod fronten af vangen ved montering, og tilspænd fastgørelsesanordningerne med et moment på 10 til 12 Nm.

Bemærk: Ventilmonteringen minder meget om den eksisterende ventil, der allerede er monteret.

3. Monter drejearmen løst på ventilspolen og vinkelleddet med 2 bolte (nr. 10 x 1¼") og 2 låsemøtrikker (Figur 8).

   Bemærk: Vent med at stramme fastgørelsesanordningerne til senere.

   Bemærk: Monter vinkelleddet i drejearmens bageste hul.

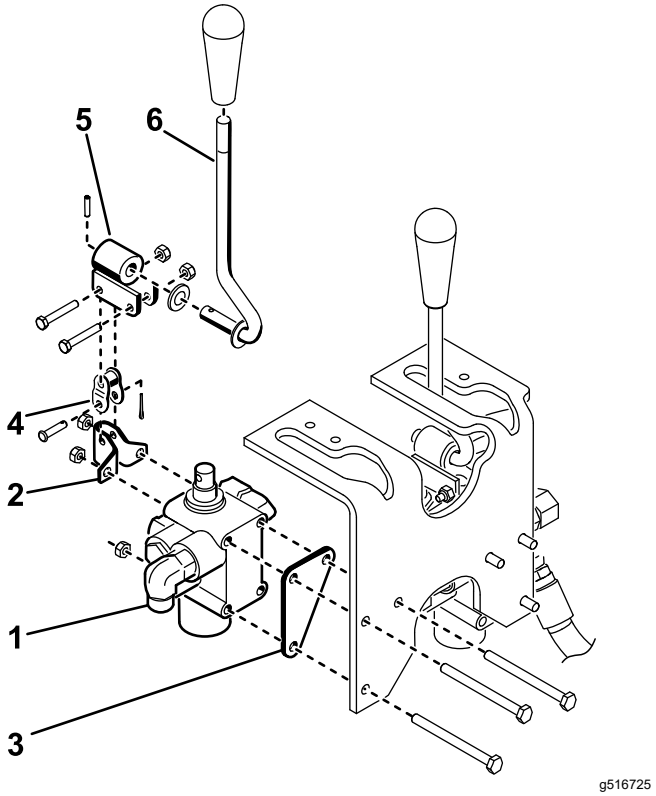

Figur 8

1. Ventilenhed
2. Drejebeslag
3. Ventilskive
4. Vinkelled
5. Drejearm
6. Håndtag

5

Montering af løfteventilen

Kun model 08745

Dele, der skal bruges til dette trin:

2	Lige hydraulikfitting med O-ring
2	90°-hydraulikfitting med O-ring
1	Løfteventil
1	Ventilskive
3	Bolt (¼" x 3")
3	Låsemøtrik (1/4 tomme)
2	Bolt (nr. 10 x 1¼")
2	Låsemøtrik (nr. 10)
1	Løftearm

Fremgangsmåde

1. Skru en 90°-fitting ind i den eksisterende løfteventil, hvor T-fittingen blev fjernet.

   Vigtigt: **Stram kun de lige fittings på dette tidspunkt. Sørg for, at alle O-ringe er smurt og korrekt placeret på fittingsene før montering.**

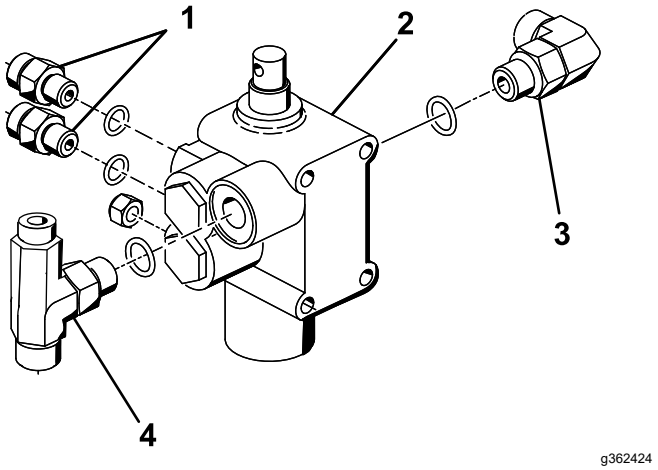

Figur 9

1. Lige fitting
2. 90°-fitting
3. Løfteventil
4. T-fitting

2. Monter den eksisterende løfteventil med fastgørelsesanordningerne, du fjernede tidligere, og tilspænd fastgørelsesanordningerne med et moment på 10 til 12 Nm.

3. Skru en 90°-fitting, de 2 lige hydraulikfittings og T-fittingen, der blev fjernet fra den eksisterende ventil i 3 Klargøring til montering af de hydrauliske komponenter (side 4), ind i den nye løfteventil som vist i Figur 9.
4. Monter ventilenheden, drejebeslaget og ventilskiven på stellet med 3 bolte (¼" x 3") og 3 låsemøtrikker (Figur 10). Placer ventilskiven mod fronten af vangen ved montering, og tilspænd fastgørelsesanordningerne med et moment på 10 til 12 Nm.

   Bemærk: Ventilmonteringen er meget lig den aktuelt monterede ventil.
5. Monter drejearmen løst på ventilspolen og vinkelleddet med 2 bolte (nr. 10 x 1¼") og 2 låsemøtrikker (Figur 10).

   Bemærk: Vent med at stramme fastgørelsesanordningerne til senere.

   Bemærk: Monter vinkelleddet i drejearmens bageste hul.

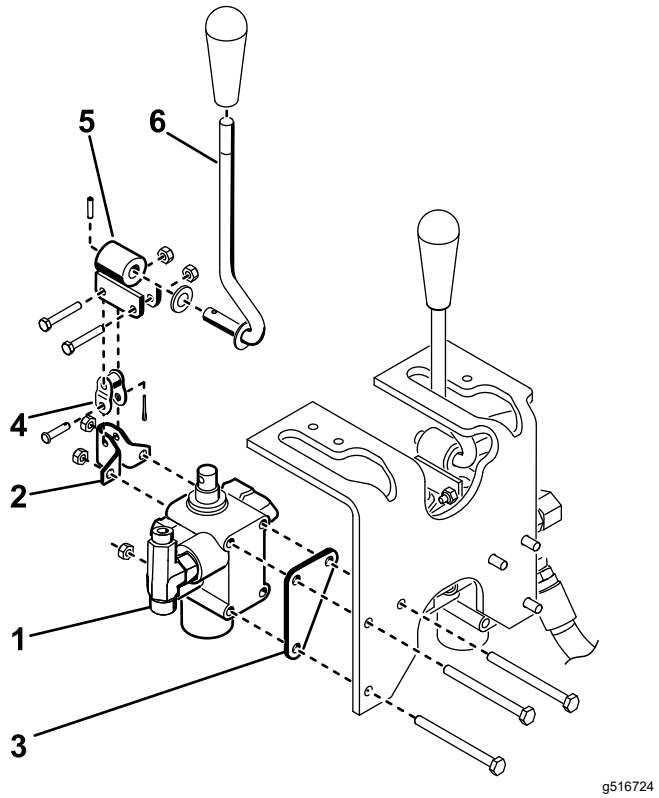

Figur 10

1. Ventilenhed
2. Drejebeslag
3. Ventilskive
4. Vinkelled
5. Drejearm
6. Håndtag

6

Montering af plovplader

Dele, der skal bruges til dette trin:

1	Højre plovplade
1	Venstre plovplade
4	Bolt (½" x 2")
4	Låsemøtrik (½")
1	Trækrammens beslag
2	Bolt (½" x 1¾")

Fremgangsmåde

1. Monter højre plovplade på højre side af styrehjulsgaflen løst med to bolte (½ x 2 tommer) og låsemøtrikker som vist i Figur 11.

   Bemærk: Stram ikke fastgørelsesanordningerne endnu.
2. Gentag proceduren med den venstre plovplade (Figur 11).
3. Løft maskinens forende op med en donkraft, indtil forhjulet slipper underlaget.
4. Fjern og kassér de 2 bolte, der fastgør det forreste af styretappen øverst på styrehjulsgaflen (Figur 11).
5. Brug styrehjulsgaflen og monteringshullerne i styretappen til at montere trækrammens beslag på undersiden af styrehjulsgaflen med to bolte (½" x 1¾"). Se Figur 11.

   Bemærk: Det kan være nødvendigt delvist at tømme luft ud af dækket for at skabe en større afstand. Hjulmotorens hydraulikslange må ikke hvile ovenpå trækrammens beslag.

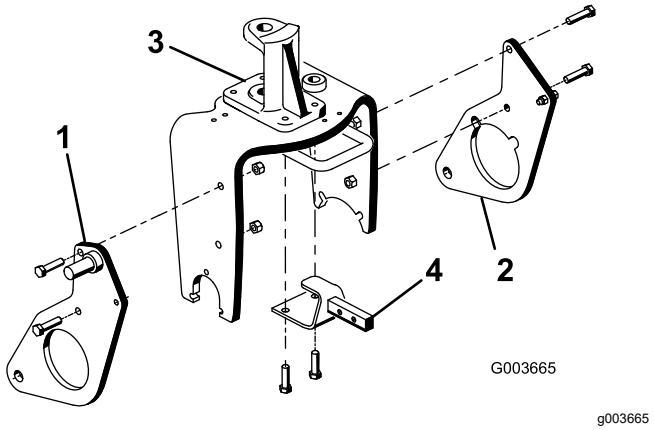

Figur 11

1. Højre plovplade
2. Venstre plovplade
3. Styretap
4. Trækrammens beslag

7

Montering af trykarme og trækramme

Dele, der skal bruges til dette trin:

1	Trækramme
2	Bolt (3/8 x 2 tomme)
2	Møtrik (⅜")
2	Maskinskrue (⅜" x 1½")
2	Låsemøtrik (⅜")
2	Cylindertap
1	Adapterplade
1	Trykarmsrør
2	Pind
2	Gevindskærende skrue
2	Bolt (⅝" x 1½")
2	Spændeskive (1,68" udvendig diameter x 0,65" indvendig diameter)
1	Rør
1	Gaffelbolt
1	Låseclips

Fremgangsmåde

1. Sænk maskinen, så forhjulet berører underlaget.
2. Fastgør trykarmsrøret på adapterpladen med 2 stifter, og fastgør stifterne på adapterpladerne med 2 gevindskærende skruer.

Bemærk: Placer komponenterne som vist i Figur 12.

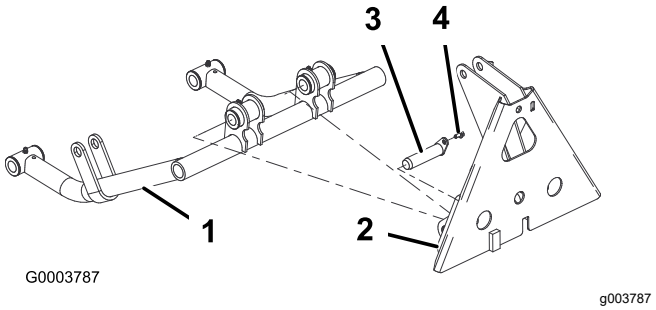

Figur 12

1. Trykarmsrør
2. Adapterplade
3. Stift
4. Gevindskærende skrue

3. Sæt en cylinderstift i hvert trykarmsrør som vist i Figur 13.
4. Sæt trykarmsrørene på højre og venstre plovplade, idet cylinderens stiftstyr rettes ind, så de flugter med hullerne i plovpladerne (Figur 13).

   Bemærk: Hvis trykarmsrørene ikke kan komme uden om plovpladerne, skal de møtrikker, der fastgør plovpladerne til styrehjulsgaflen, løsnes.

5. Monter en cylinderstift på hver plovplade med en bolt (⅝" x 1½") og en spændeskive (1,68" udvendig diameter x 0,65" indvendig diameter) som vist i Figur 13.

   Bemærk: Tilspænd boltene med et moment på 203 Nm.

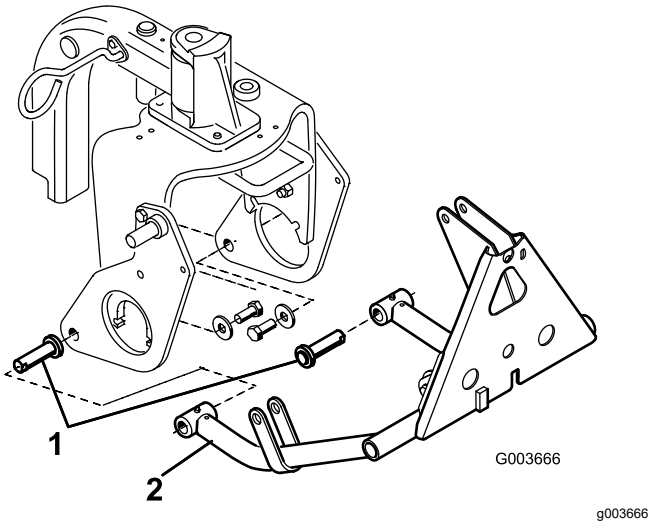

Figur 13

1. Cylinderstift
2. Trykarmsrør

6. Monter det øverste af trækrammen på trækrammens beslag med 2 bolte (⅜" x 2") og møtrikker (Figur 14).

7. Monter trækrammens rør på plovpladerne med bolte (⅜" x 1½") og møtrikker (Figur 14), og stram fastgørelsesanordningerne.

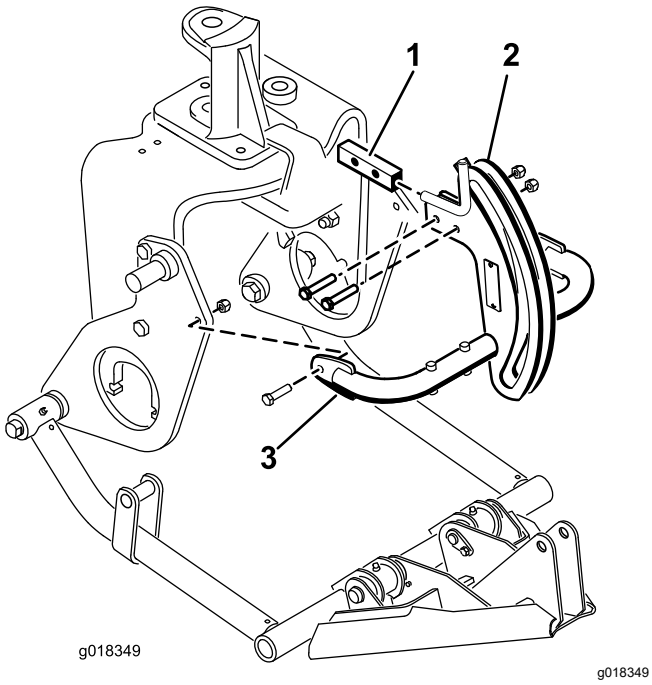

Figur 14

1. Trækrammens beslag
2. Trækramme
3. Trækrammens rør

8. Fastgør rammeadapteren på trækrammen med et rør, en gaffelbolt og en split (Figur 15).

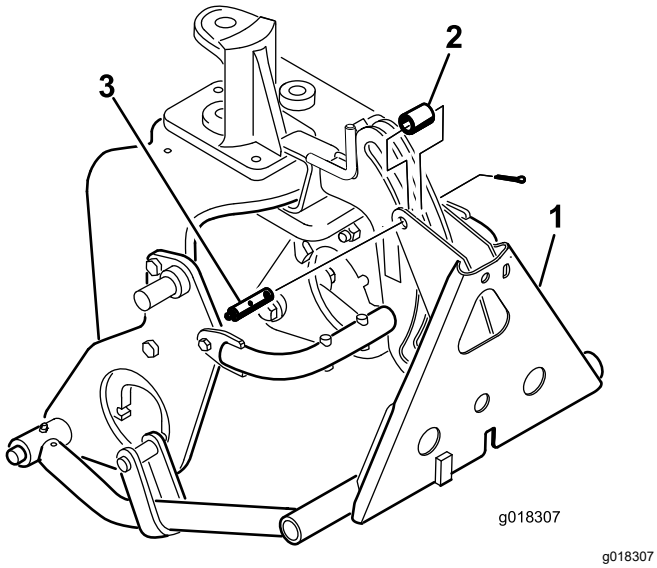

Figur 15

1. Rammeadapter
2. Rør
3. Gaffelbolt med smørenippel

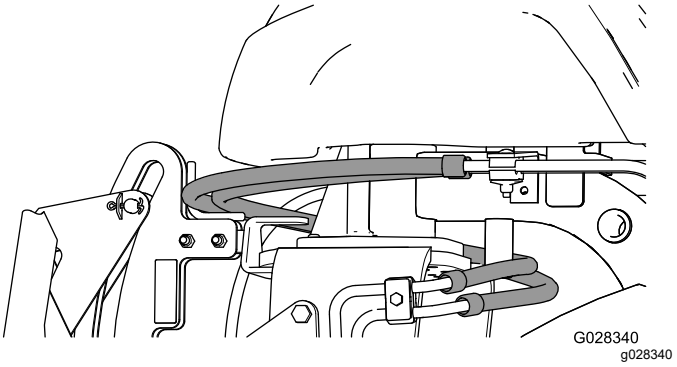

Figur 16

Vigtigt: **Sørg for, at de eksisterende slanger føres over styret, som vist i Figur 16.**

8

Montering af hydraulikcylinderen

Dele, der skal bruges til dette trin:

1	45°-hydraulikfitting med O-ring
1	Hydraulikcylinder
1	90°-hydraulikfittingmed O-ring
1	Lille låsering
1	Pind
2	Stor låsering

Fremgangsmåde

1. Skru en 90°-fitting i den øverste port i hydraulikcylinderen. Placer fittingen som vist i Figur 17.

   Bemærk: Kontroller, at alle O-ringe er smurt og korrekt placeret på fittings før montering.

   Bemærk: For at undgå, at der trænger snavs ind i hydraulikfittingsene eller -slangerne, skal hætterne ikke tages af fittings eller slanger, før de er monteret.

2. Skru en 45°-fitting i den nederste port i hydraulikcylinderen. Placer fittingen som vist i Figur 17.

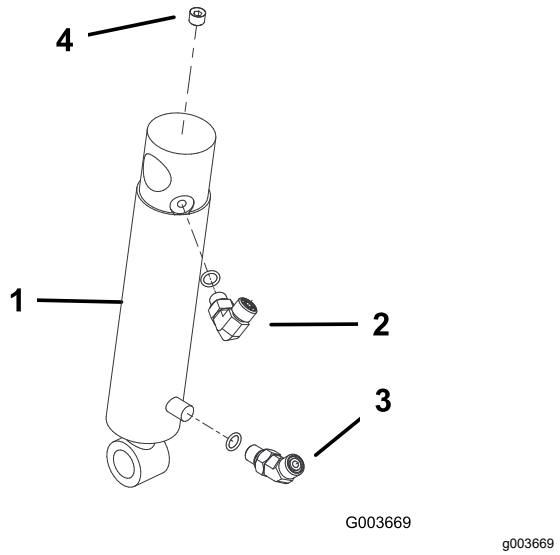

Figur 17

1. Hydraulikcylinder
2. 90°-fitting
3. 45°-fitting
4. Prop (⅛")

3. Monter den øverste del af hydraulikcylinderløbet på stiften på den højre plovplade med en låsering (Figur 18).

   Bemærk: Cylinderens hydrauliske porte skal placeres, så de peger fremad.

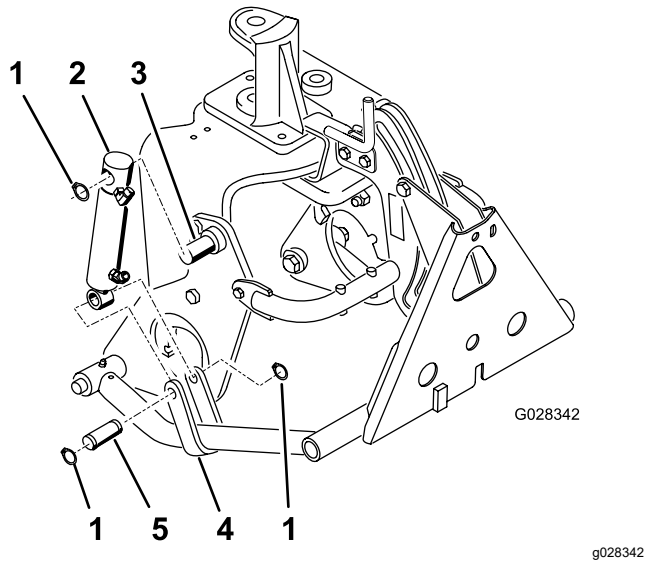

Figur 18

1. Låsering
2. Hydraulikcylinder
3. Stift (på plovplade)
4. Trykarmens bøsning
5. Stift

4. Monter cylinderstangen på trykarmens bøsninger med en stift og 2 låseringe (Figur 18).

9

Montering af hydraulikslangerne

Kun model 08705

Dele, der skal bruges til dette trin:

1	Rørenhed
1	Hydraulikslange (delnr. 108-8449)
1	Hydraulikslange (delnr. 108-8453)
1	Hydraulikslange (delnr. 108-8454)
1	Spiralslangeholder
2	Gevindskærende skrue (5/16" x ¾")
3	Plastikkabelbånd

Fremgangsmåde

1. Forbind rørenheden (delnr. 108-8447) med 90°-fittingen på venstre side af den nye ventil og den tomme fitting på den eksisterende løfteventil (Figur 19).
2. Forbind hydraulikslangens 45°-fittingendestykke (delnr. 108-8449) med 90°-fittingen på højre side af ventilen og slangens lige endestykke på den tomme oliekølerfitting (Figur 19). Se Figur 20 og Figur 21 for at få oplysninger om slangeføringen.
3. Monter spiralslangeholderen på det venstre stelrør med 2 gevindskærende skruer (5/16" x ¾"). SeFigur 19.
4. Forbind hydraulikslangens korte 90°-fittingendestykke (delnr. 108-8453) med den øverste lige fitting bagpå ventilen. Før slangen gennem spiralslangeholderen, og forbind slangens lige ende med den øverste hydraulikcylinderfitting (Figur 19). Se Figur 20 og Figur 21 for at få oplysninger om slangeføringen.
5. Forbind hydraulikslangens lange 90°-fittingendestykke (delnr. 108-8454) med den nederste lige fitting bagpå ventilen. Før slangen gennem spiralslangeholderen, og forbind slangens lige ende med den nederste hydraulikcylinderfitting (Figur 19). Se Figur 20 og Figur 21 for at få oplysninger om slangeføringen.

   Vigtigt: **Sørg for, at slangerne føres uden om skarpe, varme eller bevægelige komponenter.**

6. Stram alle fastgørelsesanordninger og fittings.
7. Fastgør slangerne på maskinen på de punkter, der er vist i Figur 20 og Figur 21, med kabelbånd.

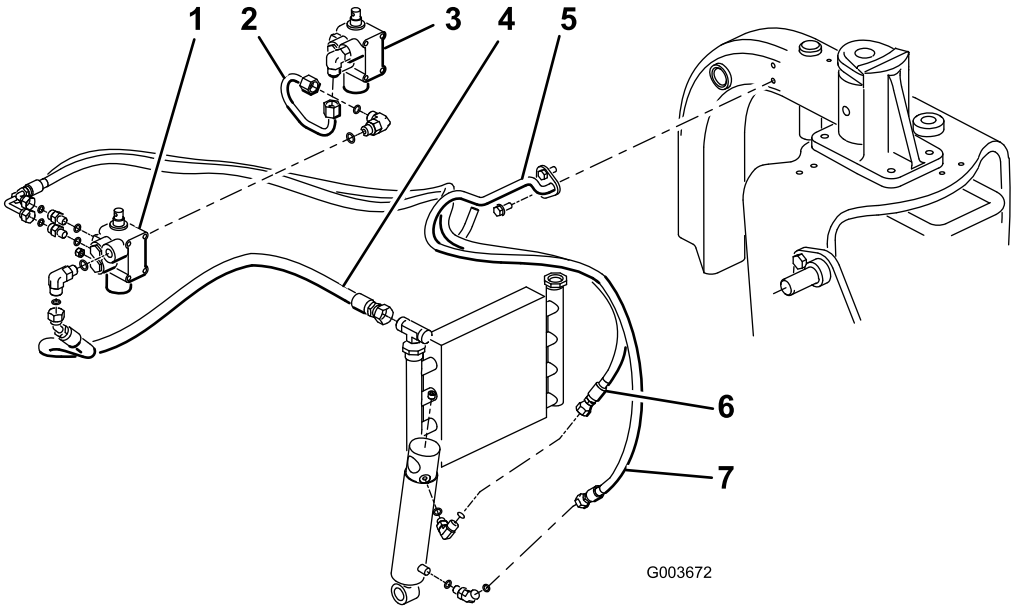

g003672

Figur 19
Model 08705

1. Ny ventil
2. Rørenhed (delnr. 108-8447)
3. Eksisterende ventil
4. Hydraulikslange (delnr. 108-8449)
5. Spiralslangeholder
6. Hydraulikslange (delnr. 108-8453)
7. Hydraulikslange (delnr. 108-8454)

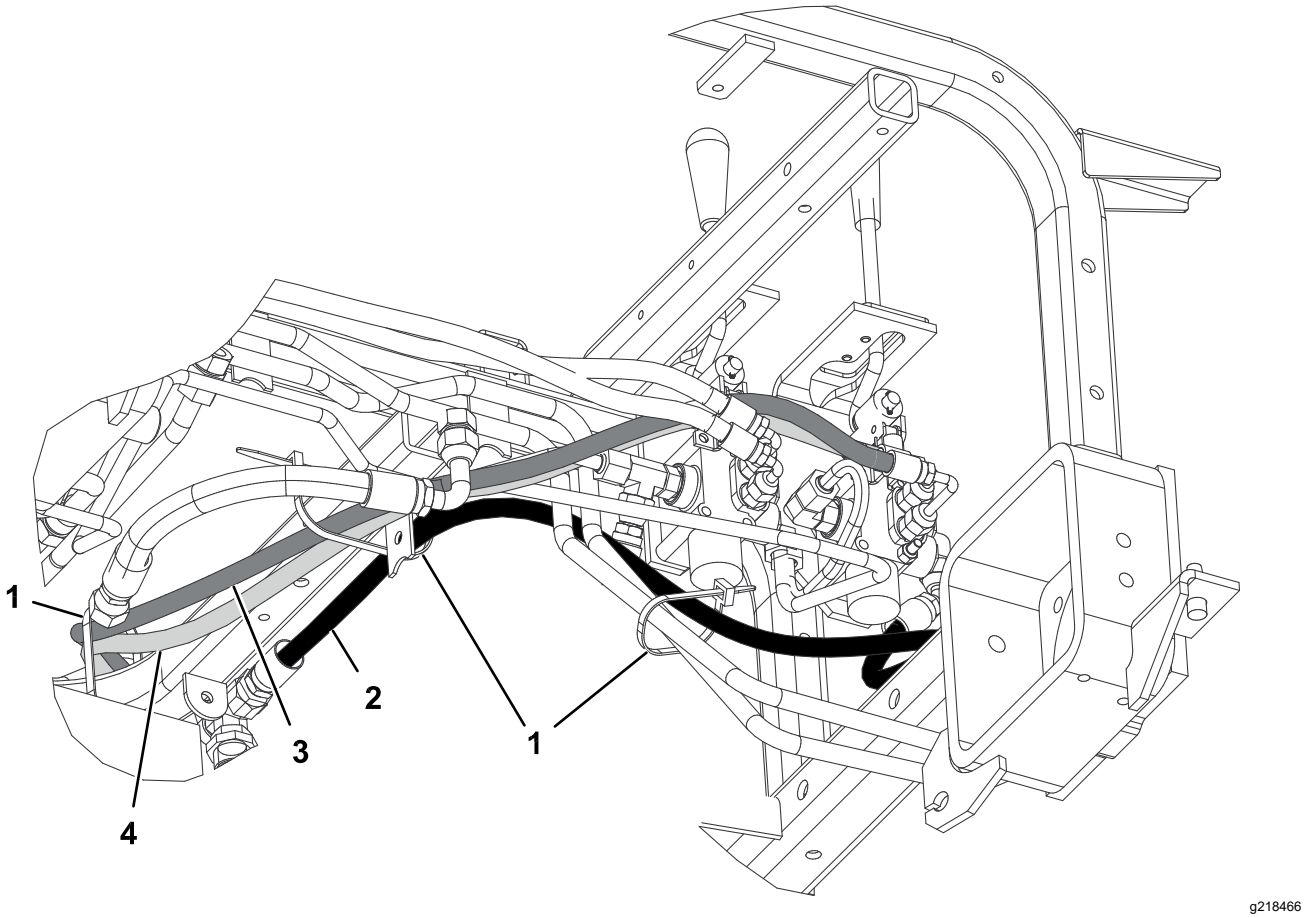

Figur 20

Model 08705

1. Kabelbånd
2. Hydraulikslange (delnr. 108-8449)
3. Hydraulikslange (delnr. 108-8453)
4. Hydraulikslange (delnr. 108-8454)

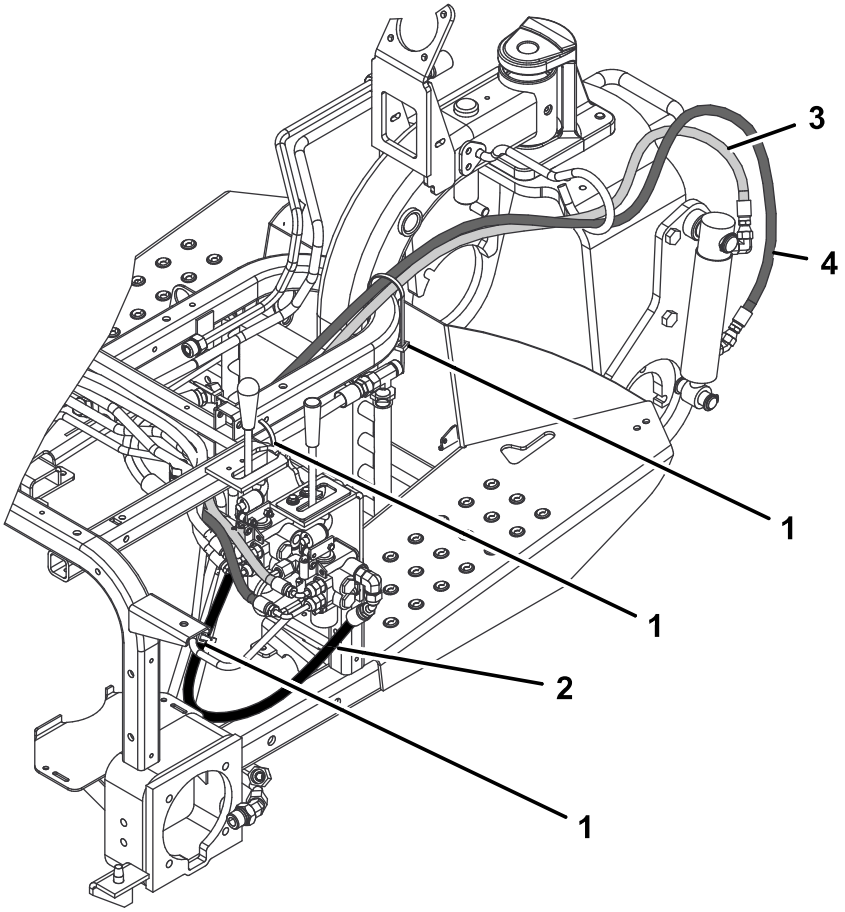

Figur 21
Model 08705

1. Kabelbånd
2. Hydraulikslange (delnr. 108-8449)
3. Hydraulikslange (delnr. 108-8453)
4. Hydraulikslange (delnr. 108-8454)

10

Montering af hydraulikslangerne

Kun model 08745

Dele, der skal bruges til dette trin:

1	Rørenhed
1	Hydraulikslange (delnr. 108-8449)
1	Hydraulikslange (delnr. 108-8453)
1	Hydraulikslange (delnr. 108-8454)
1	Spiralslangeholder
2	Gevindskærende skrue (5/16" x ¾")
3	Plastikkabelbånd

Fremgangsmåde

1. Forbind rørenheden (delnr. 108-8447) med 90°-fittingen på venstre side af den nye ventil og den nymonterede 90°-fitting på den eksisterende løfteventil (Figur 22).
2. Forbind T-fittingen med hydraulikslangens 45°-endestykke (delnr. 108-8449) med den åbne ende af T-fittingen på højre side af ventilen og slangens lige endestykke på den tomme oliekølerfitting (Figur 22). Se Figur 23 og Figur 24 for at få oplysninger om slangeføringen.
3. Monter spiralslangeholderen på det venstre stelrør med 2 gevindskærende skruer (5/16" x ¾"). SeFigur 22.
4. Forbind hydraulikslangens korte 90°-fittingendestykke (delnr. 108-8453) med den øverste lige fitting bagpå ventilen. Før slangen gennem spiralslangeholderen, og forbind slangens lige ende med den øverste hydraulikcylinderfitting (Figur 22). Se Figur 23 og Figur 24 for at få oplysninger om slangeføringen.
5. Forbind hydraulikslangens lange 90°-fittingendestykke (delnr. 108-8454) med den nederste lige fitting bagpå ventilen. Før slangen gennem spiralslangeholderen, og forbind slangens lige ende med den nederste hydraulikcylinderfitting (Figur 22). Se Figur 23 og Figur 24 for at få oplysninger om slangeføringen.
6. Forbind hydraulikslangen (delnr. 144-1367) med toppen af den nymonterede T-fitting (delnr. 340-94) på højre side af den nye løfteventil.

   ***Vigtigt:* Sørg for, at slangerne føres uden om skarpe, varme eller bevægelige komponenter.**
7. Stram alle fastgørelsesanordninger og fittings.
8. Fastgør slangerne på maskinen på de punkter, der er vist i Figur 23 og Figur 24, med kabelbånd.

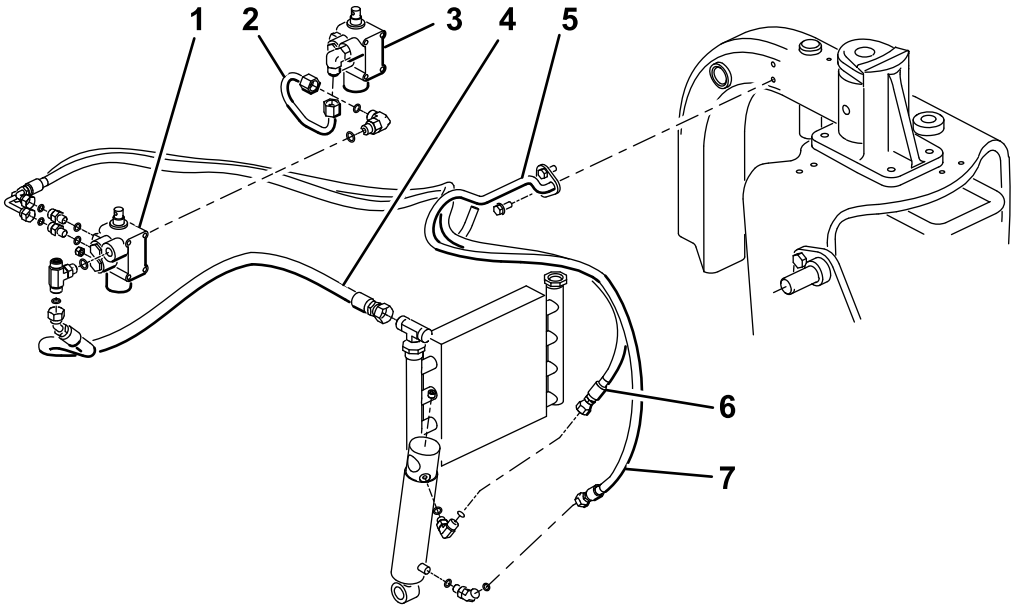

Figur 22

Model 08745

1. Ny ventil
2. Rørenhed (delnr. 108-8447)
3. Eksisterende ventil
4. Hydraulikslange (delnr. 108-8449)
5. Spiralslangeholder
6. Hydraulikslange (delnr. 108-8453)
7. Hydraulikslange (delnr. 108-8454)

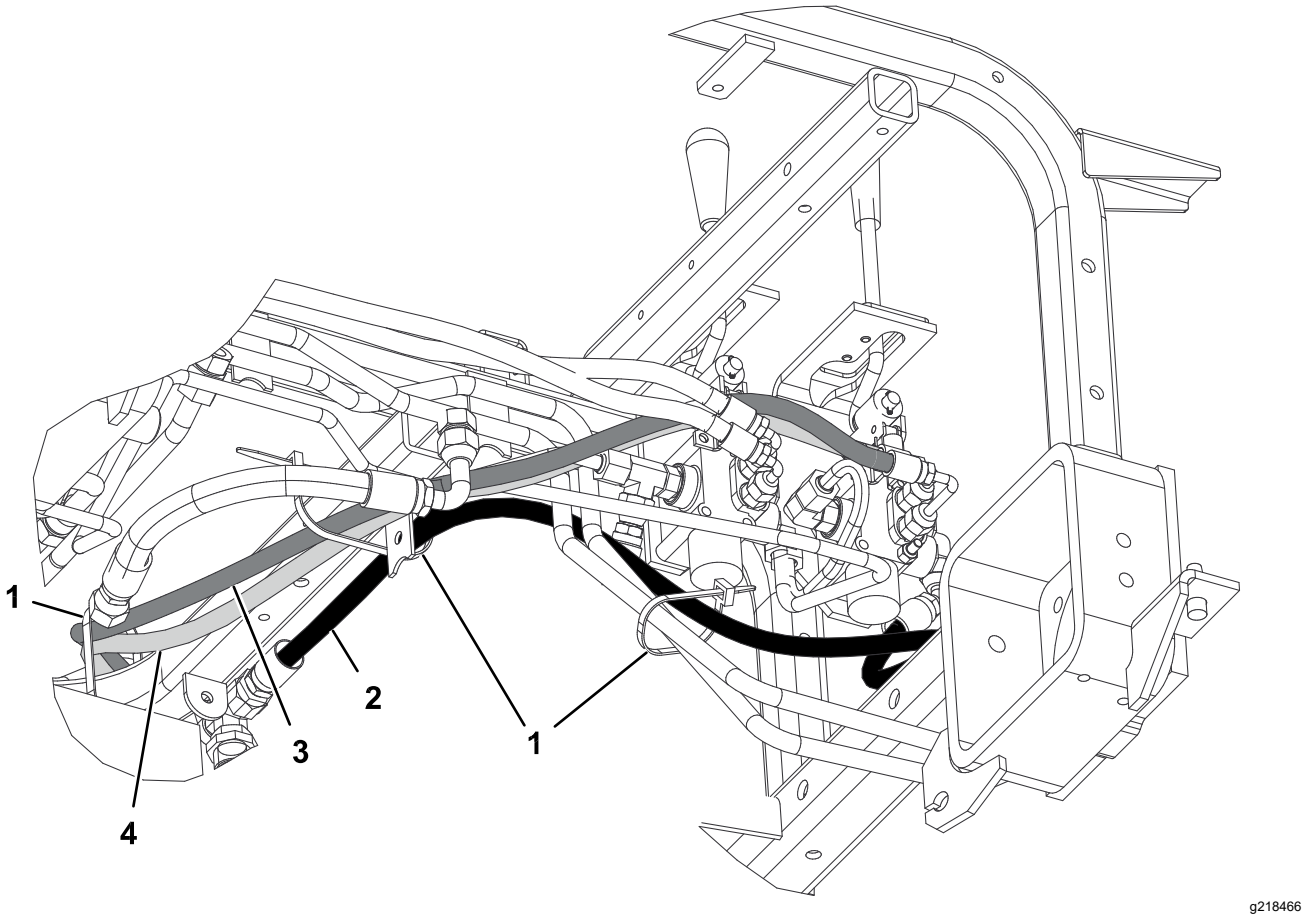

Figur 23

Model 08745

1. Kabelbånd
2. Hydraulikslange (delnr. 108-8449)
3. Hydraulikslange (delnr. 108-8453)
4. Hydraulikslange (delnr. 108-8454)

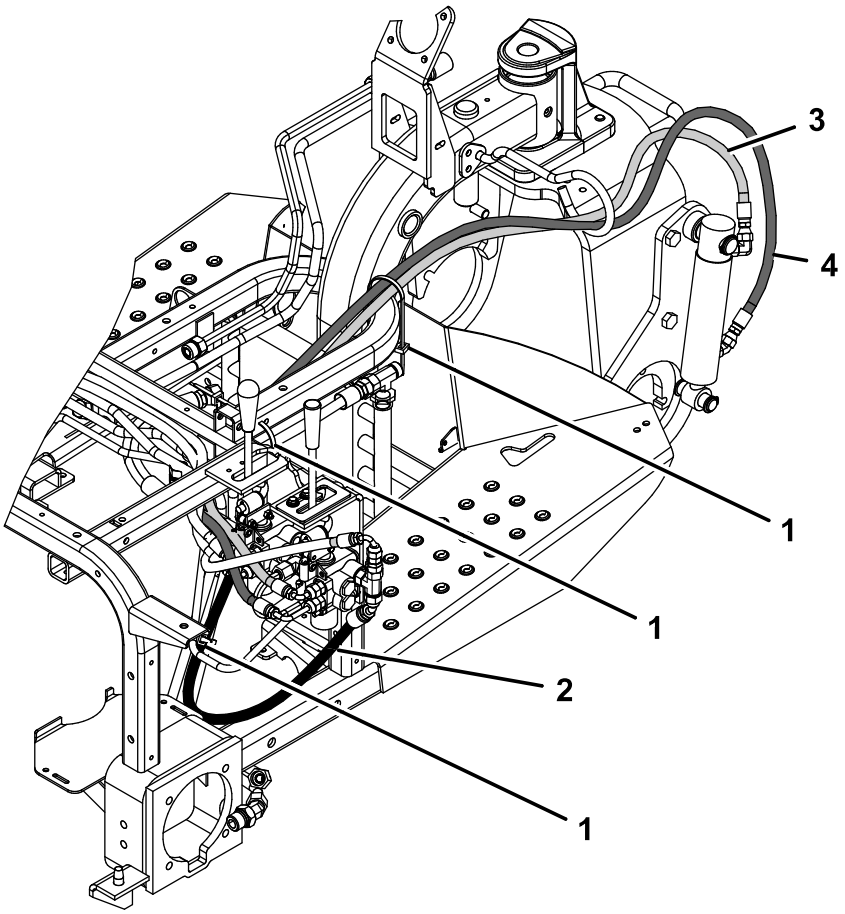

g362591

Figur 24

Model 08745

1. Kabelbånd
2. Hydraulikslange (delnr. 108-8449)
3. Hydraulikslange (delnr. 108-8453)
4. Hydraulikslange (delnr. 108-8454)

11

Montering af kontrolpanelet og armens styreplade

Dele, der skal bruges til dette trin:

1	Armens styreplade
2	Flangehovedskrue
2	Spændeskive
1	Kontrolpanelsmærkat
1	Kontrolpanel
1	Knap
3	Plastikkabelbånd

Fremgangsmåde

1. Sæt styrepladen ned over løftearmen, og fastgør den løst på stellet med 2 flangehovedskruer og spændeskiver (Figur 25).

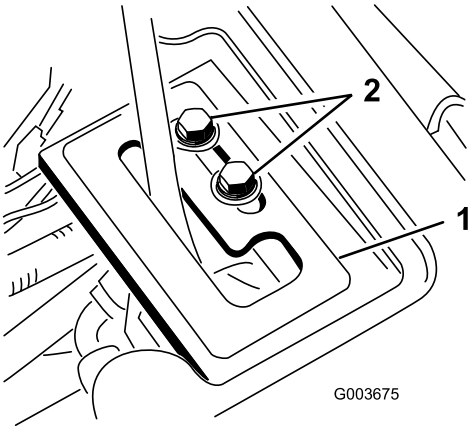

g003675

Figur 25

1. Armens styreplade
2. Flangehovedskruer

2. Kontroller hydraulikvæskestanden, og påfyld væske efter behov.

⚠ ADVARSEL

Hydraulikvæske, der slipper ud under tryk, kan trænge ind i huden og dermed forårsage personskader.

- **Hvis der sprøjtes hydraulikvæske ind i huden, skal det fjernes kirurgisk inden for nogle få timer af en læge, der er bekendt med denne type skader. Hvis dette ikke gøres, kan der opstå koldbrand.**
- **Hold krop og hænder væk fra splithulslækager eller dyser, der sprøjter højtrykshydraulikvæske ud.**
- **Brug pap eller papir til at finde eventuelle hydrauliklækager.**
- **Tag hele trykket af det hydrauliske system, før der udføres arbejde på det.**
- **Sørg for, at alle slanger og rør til hydraulikvæske er i god stand, og at alle hydrauliske forbindelser og fittings slutter tæt, før der sættes tryk på det hydrauliske system.**

3. Start traktionsenhedens motor, og kontroller fittingforbindelserne.
4. Monter hjulafskærmningen, den midterste afskærmning og instrumentpanelet.

   Bemærk: Vent med at montere kontrolpanelet. Sørg for, at afskærmningerne ikke kommer i berøring med slangerne. Sørg for, at slangerne føres som foreskrevet. Gentag den procedure, der er anvendt i trin 1, for montering af afskærmningerne i omvendt rækkefølge.
5. Monter bagdækket, og fjern klodserne, der er placeret under maskinens bagende.
6. Tilspænd låsemøtrikkerne med et moment på 61 til 75 Nm.
7. Med kørende motor og løftearm i positionen **Float** (flydende) skubbes armens styreplade, indtil løftecylinderen kan trækkes ud og skubbes ind manuelt (Figur 25).

⚠ ADVARSEL

Motoren skal køre, så den endelige justering af løftearmens låseplade kan udføres. Kontakt med bevægelige dele eller varme overflader kan forårsage personskader.

Hold hænder, fødder, ansigt og andre kropsdele væk fra roterende dele, lydpotten og andre varme overflader.

8. Stram begge monteringsskruer på løftearmens styreplade for at fastgøre justeringen (Figur 25).
9. Fjern timetælleren fra det gamle kontrolpanel, og monter den i det nye kontrolpanel.
10. Monter det nye kontrolpanel, og forbind kablet til timetælleren.
11. Fastgør kontrolpanelet med de fastgørelsesanordninger, der blev fjernet tidligere (Figur 26).

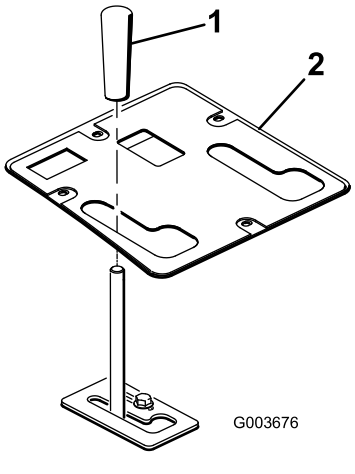

Figur 26

1. Greb
2. Kontrolpanel

12. Monter grebet på løftearmen (Figur 26).
13. Smør den frontmonterede løfteramme. Se Smøring af løfterammen (side 20).
14. Kontroller hydraulikvæskestanden, og påfyld væske efter behov.

12

Læsning/opbevaring af dokumentationen

Dele, der skal bruges til dette trin:

1	*Betjeningsvejledning*

Fremgangsmåde

1. Læs dokumentationen.
2. Opbevar al dokumentation på et sikkert sted.

Betjening

Specifikationer

Nettovægt	38,5 kg

Redskaber/tilbehør

Der kan fås en række forskellige Toro-godkendte redskaber og tilbehør til brug sammen med maskinen, som gør den bedre og mere alsidig. Kontakt en autoriseret serviceforhandler eller gå ind på www.Toro.com for at få en liste over alt godkendt udstyr og tilbehør.

Tip vedrørende betjening

- Den frontmonterede løfteramme er konstrueret således, at kun bestemte redskaber kan monteres på den. Forsøg ikke at montere et bagmonteringsredskab på den frontmonterede løfteramme, da det kan beskadige maskinen.
- Skub løftearmen fremad for at sænke den frontmonterede løfteramme.
- For at få den frontmonterede løfteramme til at flyde skal løftearmen skubbes fremad og til siden, så den låses fast.
- Træk løftearmen bagud for at hæve den frontmonterede løfteramme.
- Bliv fortrolig med anvisningerne for sikker betjening af udstyret samt med betjeningsanordningerne og sikkerhedssymbolerne.
- Hold hænder og fødder væk fra bevægelige dele og varme overflader.

Vedligeholdelse

Bemærk: Du kan finde et lednings- eller hydraulikdiagram til din maskine på www.Toro.com.

Smøring af løfterammen

Den frontmonterede løfteramme har 5 smørenipler (Figur 27), som skal smøres jævnligt med litiumbaseret fedt nr. 2. Hvis maskinen anvendes under normale forhold, skal alle lejer og bøsninger smøres efter hver 100. driftstime. Smør lejer og bøsninger umiddelbart **efter hver** vask, uanset det angivne interval.

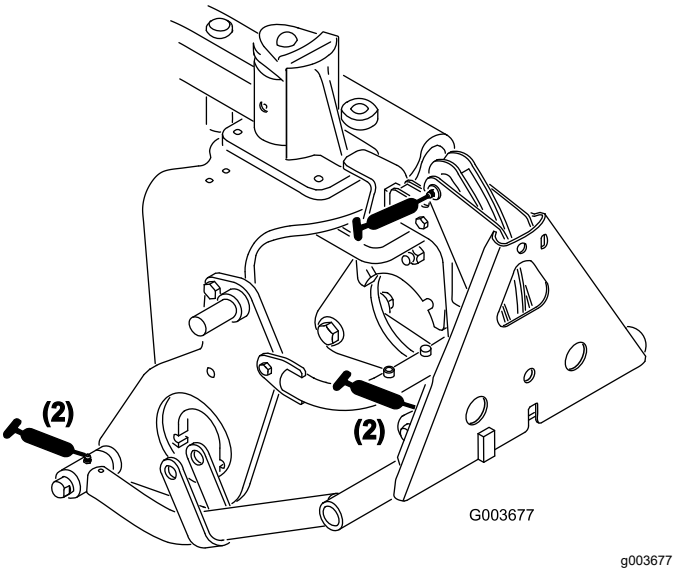

Figur 27

Bemærkninger:

Inkorporeringserklæring

The Toro Company, 8111 Lyndale Ave. South, Bloomington, MN, USA erklærer, at de(n) følgende enhed(er) overholder de anførte direktiver, når de(n) monteres iht. den medfølgende vejledning på visse Toro-modeller, som angivet i den relevante overensstemmelseserklæring.

Modelnr.	Serienr.	Produktbeskrivelse	Fakturabeskrivelse	Generel beskrivelse	Direktiv
08712	311000336 og derover	Frontmonteret løfteramme	FRONT LIFT FRAME KIT	Frontmonteret løfteram-meenhed	2006/42/EF

Relevant teknisk dokumentation er blevet udarbejdet som krævet iht. del B i bilag VII til direktiv 2006/42/EF.

Vi vil som svar på anmodninger fra nationale myndigheder fremsende relevant information om dette delvist komplette maskineri. Informationerne bliver fremsendt elektronisk.

Dette maskineri må ikke idriftsættes, før det er inkorporeret i godkendte Toro-modeller som angivet i den tilknyttede overensstemmelseserklæring og iht. alle vejledninger, hvorved det kan erklæres at overholde alle relevante direktiver.

Certificeret:

Tom Langworthy
Teknisk direktør
8111 Lyndale Ave. South
Bloomington, MN 55420, USA
September 26, 2024

Bemyndiget repræsentant:

Marcel Dutrieux
Manager European Product Integrity
Toro Europe NV
Nijverheidsstraat 5
2260 Oevel
Belgium

UK Declaration of Incorporation

The Toro Company, 8111 Lyndale Ave. South, Bloomington, MN, USA erklærer, at de(n) følgende enhed(er) overholder de anførte direktiver, når de(n) monteres i henhold til den medfølgende vejledning på visse Toro-modeller, som angivet i de relevante overensstemmelseserklæringer.

Modelnr.	Serienr.	Produktbeskrivelse	Fakturabeskrivelse	Generel beskrivelse	Direktiv
08712	311000336 og derover	Frontmonteret løfteramme	FRONT LIFT FRAME KIT	Frontmonteret løfteram-meenhed	S.I. 2008 nr. 1597

Relevant teknisk dokumentation er blevet udarbejdet som krævet i henhold til Skema 10 i S.I. 2008 nr. 1597.

Vi vil som svar på anmodninger fra nationale myndigheder fremsende relevant information om dette delvist komplette maskineri. Informationerne bliver fremsendt elektronisk.

Dette maskineri må ikke idriftsættes, før det er inkorporeret i godkendte Toro-modeller som angivet i den tilknyttede overensstemmelseserklæring og iht. alle vejledninger, hvorved det kan erklæres at overholde alle relevante direktiver.

This declaration has been issued under the sole responsibility of the manufacturer.
The object of the declaration is in conformity with relevant UK legislation.

Bemyndiget repræsentant:

Marcel Dutrieux
Manager European Product Integrity
Toro U.K. Limited
Spellbrook Lane West
Bishop's Stortford
CM23 4BU
United Kingdom

Tom Langworthy
Teknisk direktør
8111 Lyndale Ave. South
Bloomington, MN 55420, USA
September 26, 2024

Toros garanti

Begrænset garanti på to år eller 1.500 timer

Fejl og produkter, der er dækket

The Toro Company garanterer, at dit Toro-produkt ("produktet") er frit for materiale- og fabrikationsfejl i 2 år eller 1.500 driftstimer,* alt efter hvad der måtte indtræde først. Denne garanti gælder for alle produkter med undtagelse af dybdeluftere (se de separate garantierklæringer for disse produkter). Hvis der forekommer en fejl, som er dækket af garantien, vil vi reparere produktet uden omkostninger for dig. Dette inkluderer fejldiagnose, arbejdsløn, reservedele og transport. Denne garanti træder i kraft på den dato, produktet leveres til den person, som oprindeligt køber det i detailleddet.
* Produkt udstyret med timetæller.

Sådan får du udført service, der er dækket af garantien

Det påhviler dig at underrette produktforhandleren eller den autoriserede produktforhandler, som du har købt produktet hos, så snart du tror, der er opstået en fejl, som er dækket af garantien. Hvis du har brug for hjælp til at finde frem til en produktforhandler eller en autoriseret forhandler, eller hvis du har spørgsmål vedrørende dine rettigheder eller ansvar i henhold til garantien, kan du kontakte os her:

Toro Commercial Products Service Department
8111 Lyndale Avenue South
Bloomington, MN 55420-1196, USA

+1-952-888-8801 eller +1-800-952-2740
E-mail: commercial.warranty@toro.com

Ejerens ansvar

Du er som ejer af produktet ansvarlig for at udføre den vedligeholdelse og de justeringer, som er nødvendige i henhold til din *betjeningsvejledning*. Reparationer af produktfejl, der skyldes manglende udførelse af nødvendig vedligeholdelse og justeringer, dækkes ikke af denne garanti.

Genstande og fejl, der ikke er dækket

Det er ikke alle produktfejl eller funktionsfejl, der måtte opstå i garantiperioden, som udgør materialefejl eller fejl i den håndværksmæssige udførelse. Denne garanti dækker ikke følgende:

- Produktfejl, som er en følge af brug af ikke-originale Toro-reservedele eller af installation og brug af ekstra eller modificeret eller ikke-originalt Toro-tilbehør og -produkter.
- Produktfejl, som er en følge af manglende udførelse af anbefalet vedligeholdelse og/eller justeringer.
- Produktfejl, der stammer fra brug af produktet på ødelæggende, uagtsom eller hensynsløs vis.
- Reservedele, der bruges op, og som ikke er defekte. Eksempler på reservedele, som forbruges eller opbruges under normal betjening af produktet, omfatter, men er ikke begrænset til, bremseklodser og -belægninger, koblingsbelægninger, skæreknive, knivcylindre, ruller og lejer (forseglede eller smørbare), bundknive, tændrør, styrehjul og lejer, dæk, filtre, remme samt visse sprøjtekomponenter, f.eks. membraner, dyser, flowmålere og kontraventiler.
- Fejl, der forårsages af eksterne forhold, herunder, men ikke begrænset til, vejrlig, opbevaringsforhold, forurening og brug af ikke-godkendte brændstoffer, kølevæsker, smøremidler, tilsætningsstoffer, gødningsmidler, vand og kemikalier.
- Funktions- eller driftsfejl forårsaget af brændstoffer (f.eks. benzin, diesel eller biodiesel), der ikke overholder deres respektive branchestandarder.
- Normal støj, vibration, slid og ælde samt nedbrydning. Normalt slid omfatter, men er ikke begrænset til, beskadigelse af sæder som følge af slitage eller afslidning, slid på malede overflader, ridsede mærkater eller vinduer.

Reservedele

Reservedele, der planmæssigt skal udskiftet i forbindelse med nødvendig vedligeholdelse, er kun dækket af garantien i tidsrummet frem til det planmæssige tidspunkt for udskiftning af den pågældende reservedel. Reservedele, der udskiftes i henhold til denne garanti, er dækket af garantien i den originale produktgarantis løbetid og bliver Toros ejendom. Toro træffer endelig beslutning om, hvorvidt en reservedel eller en samlet enhed skal repareres eller udskiftes. Toro har ret til at bruge fabriksrenoverede reservedele til reparationer, der er dækket af garantien.

Garanti på dybdeafladnings- og litium-ion-batterier

Dybdeafladnings- og litium-ion-batterier kan levere et samlet, specificeret antal kilowatttimer i løbet af deres levetid. Brugs-, opladnings- og vedligeholdelsesteknikker kan forlænge eller forkorte den samlede batterilevetid. I takt med at batterierne i dette produkt forbruges, vil mængden af nyttigt arbejde mellem opladningsintervaller langsomt formindskes, indtil batteriet er helt faldt. Udskiftning af slidte batterier som følge af normalt forbrug påhviler ejeren af produktet. Bemærk (kun litiumionbatteri): Se batteriets garanti for at få yderligere oplysninger.

Levetidsgaranti for krumtapaksel (kun for modellen ProStripe 02657)

ProStripe, der er forsynet med en original Toro-friktionsskive og en original Toro-knivbremsekobling (integreret samling bestående af knivbremsekobling (BBC) + friktionsskive) som originalt udstyr, og som bruges af den oprindelige køber i overensstemmelse med anbefalet drift og vedligeholdelse, er dækket af en levetidsgaranti i forhold til bøjning af motorens krumtapaksel. Maskiner udstyret med friktionsskiver, knivbremsekobling (BBC) og andre sådanne enheder er ikke dækket af levetidsgarantien for krumtapakslen.

Omkostninger til vedligeholdelse afholdes af ejeren

Motorjustering, smøring, rengøring og polering, udskiftning af filtre, kølervæske og udførelse af anbefalet vedligeholdelse er eksempler på normal service, som Toro-produkter kræver, og omkostninger i forbindelse hermed afholdes af ejeren.

Generelle betingelser

Det eneste retsmiddel, du har til rådighed i henhold til nærværende garanti, er reparation hos en autoriseret Toro-forhandler.

The Toro Company er ikke ansvarlig for følgeskader eller indirekte eller hændelige skader i forbindelse med brugen af de Toro-produkter, der er dækket af nærværende garanti, herunder omkostninger eller udgifter til at fremskaffe erstatningsudstyr eller service i de perioder, der med rimelighed medgår i forbindelse med funktionsfejl eller manglende rådighed over produktet, mens der udføres reparationer i henhold til garantien. Bortset fra den emissionsgaranti, der er nævnt nedenfor, og kun såfremt denne måtte finde anvendelse, gives ingen anden udtrykkelig garanti. Alle underforståede garantier om salgbarhed og brugsegnethed er begrænset til denne udtrykkelige garantis varighed.

I visse stater er det ikke tilladt at fragå ansvar for hændelige og følgeskader eller at begrænse tidsrummet for en underforstået garantis varighed, så ovenstående ansvarsfragåelser og begrænsninger gælder muligvis ikke for dig. Denne garanti giver dig bestemte juridiske rettigheder, men derudover kan du også have andre rettigheder, som varierer fra stat til stat.

Bemærkning angående emissionsgaranti

Emissionskontrolsystemet på dit produkt kan være dækket at en separat garanti, som overholder de krav, der er fastsat af det amerikanske miljøbeskyttelsesagentur (Environmental Protection Agency, EPA) og/eller rådet for luftressourcer i Californien (California Air Resources Board, CARB). De timemæssige begrænsninger, der er anført ovenfor, gælder ikke for garantien på emissionskontrolsystemet. Der henvises til garantierklæringen om motoremissionsgaranti, som er vedlagt dit produkt eller er indeholdt i motorfabrikantens dokumentation.

Andre lande end USA og Canada

Kunder, som har købt Toro-produkter, der er eksporteret fra USA eller Canada, skal kontakte deres Toro-forhandler for at få en garantipolice, som gælder for deres land, provins eller stat. Såfremt du af en eller anden grund er utilfreds med din forhandlers service eller har problemer med at få oplysninger om garantien, bedes du kontakte dit autoriserede Toro-servicecenter.