Form No. 3457-708 Rev B

Estrutura de elevação frontal

Unidade de tração Sand Pro®/Infinite Pro® 5040

Modelo nº 08712—Nº de série 311000336 e superiores

Manual do Operador

Este produto cumpre todas as diretivas europeias relevantes. Para mais informações, consulte a Declaração de incorporação (DOI) no verso desta publicação.

Nota: Determine os lados direito e esquerdo da máquina a partir da posição normal de operação.

Instalação

Peças soltas

Utilize a tabela abaixo para verificar se todas as peças foram enviadas.

Procedimento	Descrição	Quantidade	Utilização
1	Nenhuma peça necessária	–	Prepare a máquina.
2	Nenhuma peça necessária	–	Remoção dos resguardos.
3	Nenhuma peça necessária	–	
4	União hidráulica reta com junta tórica União hidráulica de 90° com junta tórica Válvula de elevação Placade válvula Parafuso (¼ pol. x 3 pol.) Porca de bloqueio (¼ pol.) Parafuso (n.º 10 x 1¼ pol.) Porca de bloqueio (n.º 10) Alavanca de elevação	2 2 1 1 3 3 2 2 1	Instalação da válvula de elevação (modelo 08705).
5	União hidráulica reta com junta tórica União hidráulica de 90° com junta tórica Válvula de elevação Placade válvula Parafuso (¼ pol. x 3 pol.) Porca de bloqueio (¼ pol.) Parafuso (n.º 10 x 1¼ pol.) Porca de bloqueio (n.º 10) Alavanca de elevação	2 2 1 1 3 3 2 2 1	Instalação da válvula de elevação (modelo 08745).
6	Placa de arado direita Placa de arado esquerda Parafuso (½ pol. x 2 pol.) Porca de bloqueio (½ pol.) Suporte da estrutura de engate Parafuso (½ pol. x 1¾ pol.)	1 1 4 4 1 2	Instalação das placas de arado.

© 2024—The Toro® Company
8111 Lyndale Avenue South
Bloomington, MN 55420

Registe o seu produto em www.Toro.com.

Tradução do original (PT)
Impresso nos E.U.A.
Todos os direitos reservados

3457-708

Procedimento	Descrição	Quanti-dade	Utilização
7	Estrutura de engate	1	Instalação dos braços de pressão e da estrutura de engate.
	Parafuso (⅜ pol. x 2 pol.)	2	
	Porca (⅜ pol.)	2	
	Parafuso (3/8 pol. x ½ pol.)	2	
	Porca de bloqueio (⅜ pol.)	2	
	Pino cilíndrico	2	
	Placa adaptadora	1	
	Tubo do braço de pressão	1	
	Conjunto do pino	2	
	Parafuso autorroscante	2	
	Parafuso (⅝ pol. x 1½ pol.)	2	
	Anilha (diâmetro exterior de 1,68 pol. x diâmetro interior de 0,65 pol.)	2	
	Tubo	1	
	Passador de forquilha	1	
	Contrapino	1	
8	União hidráulica de 45° com junta tórica	1	Instalação do cilindro hidráulico.
	Cilindro hidráulico	1	
	União hidráulica de 90°com junta tórica	1	
	Anel de retenção pequeno	1	
	Pino	1	
	Anel de retenção grande	2	
9	Conjunto de tubos	1	Instalação dos tubos hidráulicos (modelo 08705).
	Tubo hidráulico (peça n.º 108-8449)	1	
	Tubo hidráulico (peça n.º 108-8453)	1	
	Tubo hidráulico (peça n.º 108-8454)	1	
	Suporte para mangueira em arame	1	
	Parafusos autorroscantes (5/16 pol. x ¾ pol.)	2	
	Braçadeira de plástico	3	
10	Conjunto de tubos	1	Instalação dos tubos hidráulicos (modelo 08745).
	Tubo hidráulico (peça n.º 108-8449)	1	
	Tubo hidráulico (peça n.º 108-8453)	1	
	Tubo hidráulico (peça n.º 108-8454)	1	
	Suporte para mangueira em arame	1	
	Parafusos autorroscantes (5/16 pol. x ¾ pol.)	2	
	Braçadeira de plástico	3	
11	Placa de guia da alavanca	1	Instalação do painel de controlo e da placa de guia da alavanca.
	Parafuso de cabeça flangeada	2	
	Anilha	2	
	Autocolante do painel de controlo	1	
	Painel de controlo	1	
	Manípulo	1	
	Braçadeira de plástico	3	
12	Manual do utilizador	1	Leia a documentação e guarde-a num local seguro.

1

Preparação da máquina

Nenhuma peça necessária

Procedimento

1. Estacione a máquina numa superfície nivelada.
2. Desça os acessórios.
3. Engate o travão de estacionamento.
4. Desligue o motor e retire a chave.

2

Remoção dos resguardos

Nenhuma peça necessária

Procedimento

1. Levante a traseira da máquina e posicione os macacos por baixo dos apoios do motor das rodas traseiras.
2. Remova o pneu direito traseiro.
3. Retire as 4 anilhas e parafusos que ligam o painel de controlo à consola (Figura 1).
4. Desligue o fio do conta-horas.
5. Retire o painel de controlo (Figura 1).
6. Retire os 3 parafusos que prendem a consola à estrutura (Figura 1). Retire a consola levantando cuidadosamente a extremidade inferior da consola à volta do suporte de apoio e deslizando-a para além do manípulo do travão.

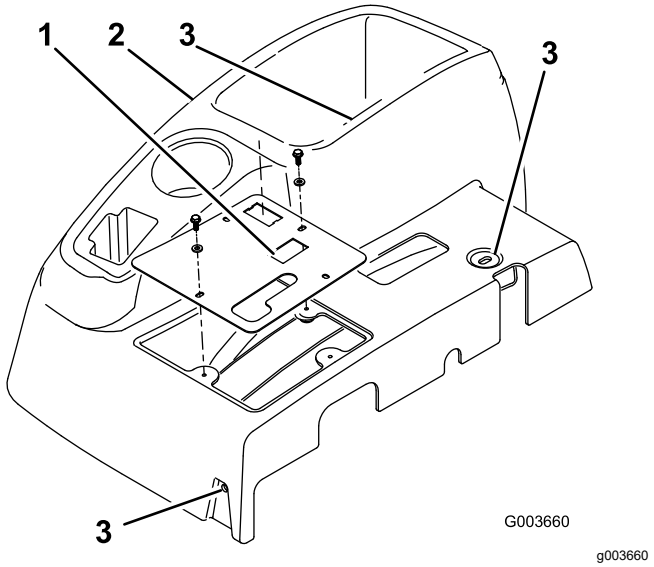

Figura 1

1. Painel de controlo
2. Consola
3. Localizações dos parafusos de montagem da consola

7. Remova os 4 parafusos que prendem o resguardo da roda direita à estrutura e remova o resguardo (Figura 2).

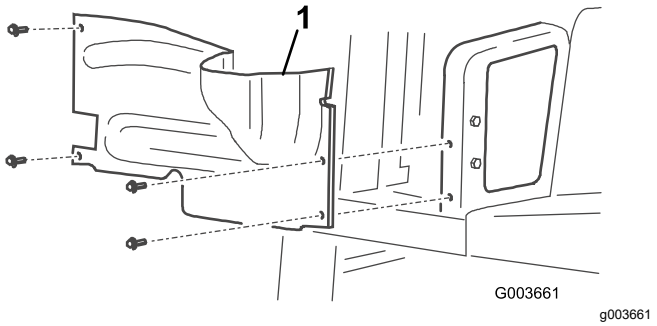

Figura 2

1. Resguardo da roda direita

8. Desencaixe e remova o resguardo central da estrutura (Figura 3).

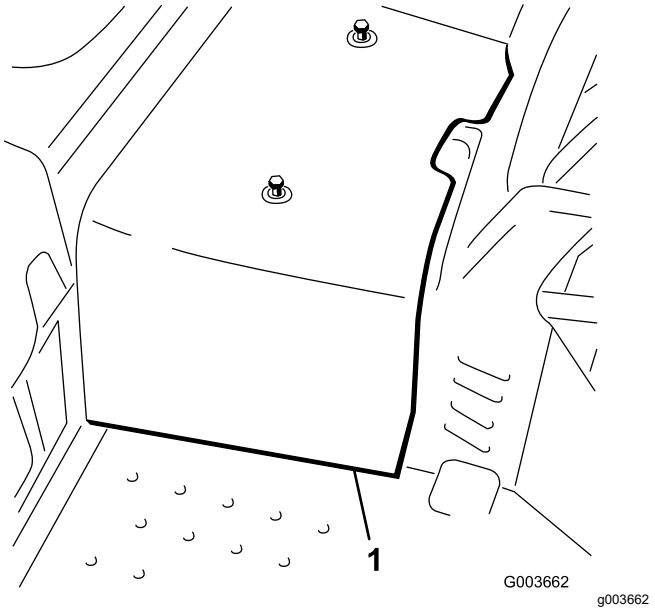

Figura 3

1. Resguardo central

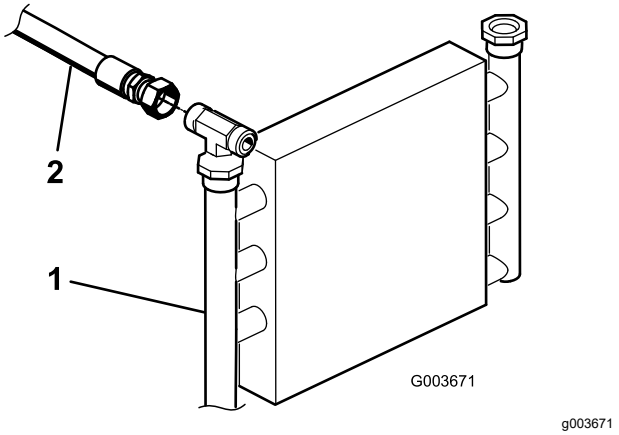

Figura 4

1. Dispositivo de arrefecimento de óleo
2. Tubo hidráulico

3

Preparação para instalar os componentes hidráulicos

Nenhuma peça necessária

Procedimento

1. Localize o tubo hidráulico que conecta o dispositivo de arrefecimento de óleo à válvula de elevação (Figura 4).
2. Remova os fixadores e as braçadeiras de tubos que prendem os tubos hidráulicos à estrutura.
3. Desencaixe e remova o tubo hidráulico do dispositivo de arrefecimento de óleo e da válvula de elevação (Figura 4 e Figura 6).

   Nota: Pode descartar este tubo hidráulico.

   Nota: Para minimizar a perda de óleo quando remover o tubo hidráulico, tenha um tubo de substituição pronto ou utilize uma das tampas de proteção removidas do conjunto do tubo, peça n.º 108-8447 (Figura 19).
4. Prenda o tubo hidráulico restante à estrutura com uma braçadeira de tubos e com os fixadores removidos anteriormente.
5. Se vai instalar este kit numa máquina modelo 08745, faça o seguinte:

   A. Remova os 3 parafusos e porcas que prendem a válvula de elevação existente à estrutura, e separe-a da estrutura para permitir a remoção da união em T (340-94), conforme mostrado na Figura 5.

   B. Desencaixe o tubo hidráulico (108-8415) da união de 90° (340-77) do lado esquerdo da válvula de elevação existente.

   C. Desencaixe o tubo hidráulico (144-1367) da união em T (340-94), conforme mostrado na Figura 6.

   D. Desaperte a união em T (340-94) do lado direito da válvula de elevação existente.

   E. Remova a união em T (340-94) da válvula de elevação existente e guarde-a para instalação posterior.

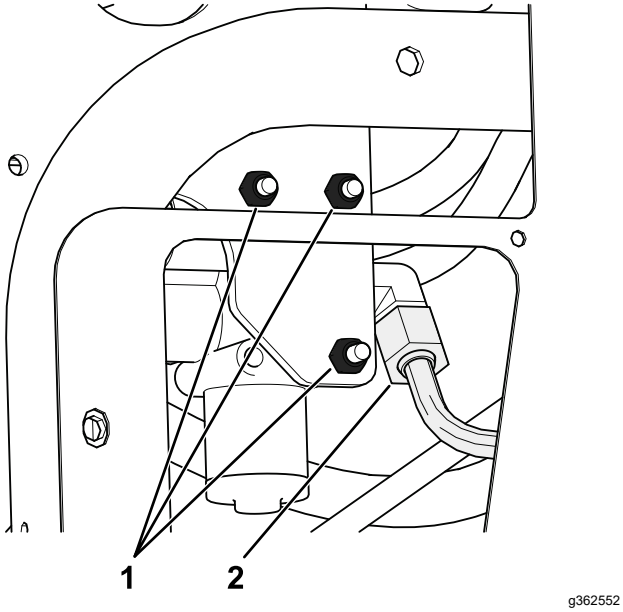

Figura 5

1. Remova estes parafusos e porcas.
2. Desencaixe este tubo hidráulico (108-8415) da união de 90°.

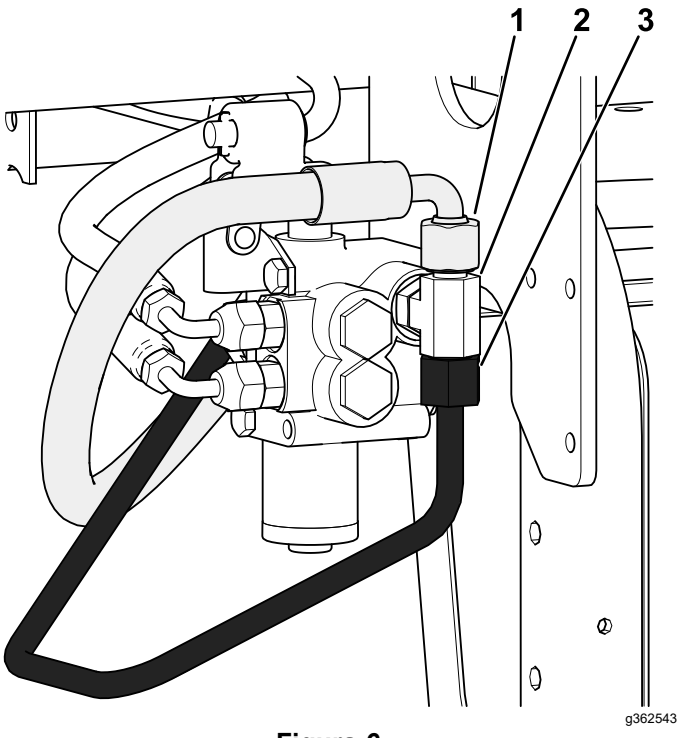

Figura 6

1. Desencaixe este tubo hidráulico (144-1367) da união em T.
2. Desencaixe esta união em T (340-94) da válvula existente.
3. Desencaixe e descarte este tubo hidráulico ligado à união em T.

4

Instalação da válvula de elevação

Apenas para o modelo 08705

Peças necessárias para este passo:

2	União hidráulica reta com junta tórica
2	União hidráulica de 90° com junta tórica
1	Válvula de elevação
1	Placade válvula
3	Parafuso (¼ pol. x 3 pol.)
3	Porca de bloqueio (¼ pol.)
2	Parafuso (n.º 10 x 1¼ pol.)
2	Porca de bloqueio (n.º 10)
1	Alavanca de elevação

Procedimento

1. Enrosque ambas as uniões de 90° e as 2 uniões hidráulicas retas na nova válvula de elevação, conforme mostrado na Figura 7.

   Importante: **Não aperte as uniões de 90° nesta altura. Certifique-se de que todas as juntas tóricas estão lubrificadas e devidamente posicionadas nas uniões antes da instalação.**

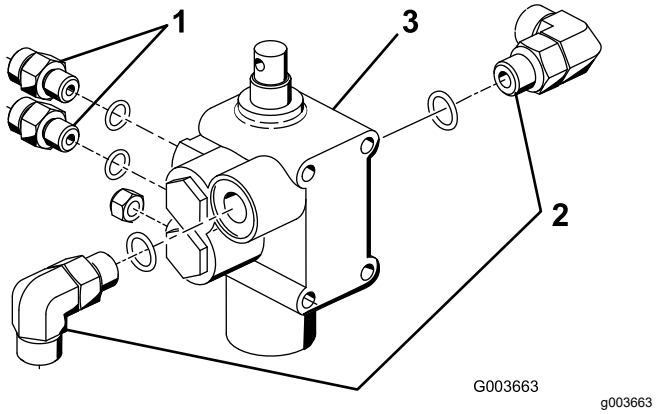

Figura 7

1. União reta
2. União de 90°
3. Válvula de elevação

2. Monte o conjunto da válvula, o suporte articulado e a placa de válvula na estrutura com 3 parafusos (¼ pol. x 3 pol.) e 3 porcas

de bloqueio (Figura 8). Durante a montagem, posicione a placa de válvula contra a parte frontal do elemento da estrutura e aperte os fixadores com 10 a 12 N·m.

Nota: A instalação da válvula é bastante semelhante à válvula existente que já está instalada.

3. Monte, sem apertar totalmente, a articulação do conjunto da alavanca na válvula de gaveta cilíndrica e no elo de corrente com 2 parafusos (n.º 10 x 1¼ pol.) e 2 porcas de bloqueio (Figura 8).

   Nota: Não aperte os fixadores nesta altura.

   Nota: Monte o elo de corrente no orifício traseiro da articulação.

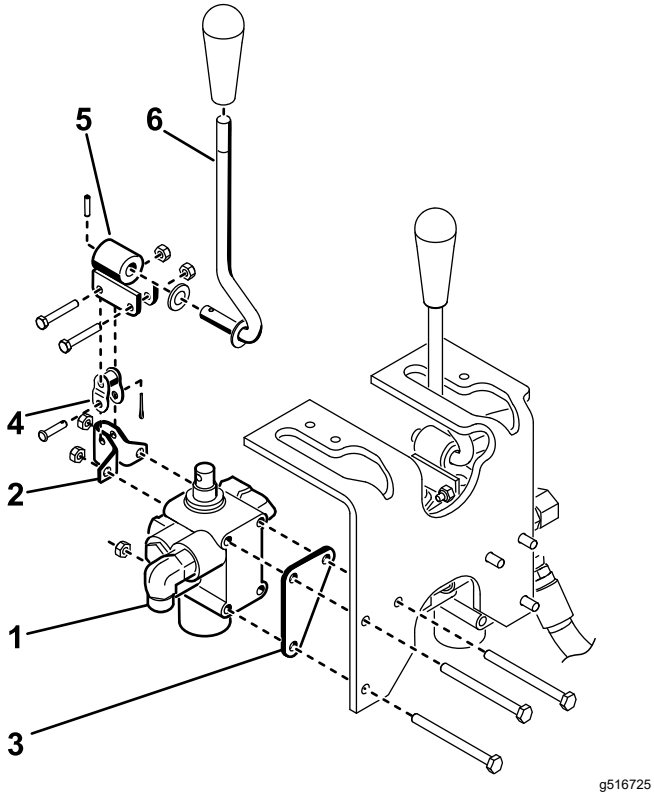

Figura 8

1. Válvula
2. Suporte articulado
3. Placa de válvula
4. Elo de corrente
5. Articulação
6. Alavanca

5

Instalação da válvula de elevação

Apenas para o modelo 08745

Peças necessárias para este passo:

2	União hidráulica reta com junta tórica
2	União hidráulica de 90° com junta tórica
1	Válvula de elevação
1	Placade válvula
3	Parafuso (¼ pol. x 3 pol.)
3	Porca de bloqueio (¼ pol.)
2	Parafuso (n.º 10 x 1¼ pol.)
2	Porca de bloqueio (n.º 10)
1	Alavanca de elevação

Procedimento

1. Enrosque uma união de 90° na válvula de elevação existente, no mesmo lugar em que a união em T foi removida.

   Importante: **Aperte apenas as uniões retas nesta altura. Certifique-se de que todas as juntas tóricas estão lubrificadas e devidamente posicionadas nas uniões antes da instalação.**

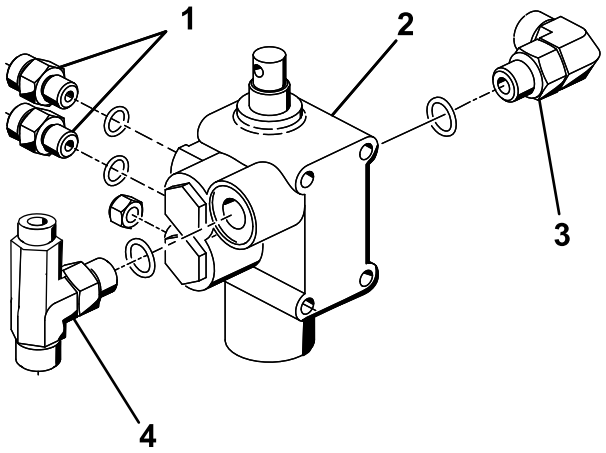

Figura 9

1. União reta
2. União de 90°
3. Válvula de elevação
4. União em T

2. Instale a válvula de elevação existente com as ferragens removidas anteriormente e aperte os fixadores com 10 a 12 N·m.
3. Enrosque uma união de 90°, as 2 uniões hidráulicas retas e a união em T removidas da válvula existente em 3 Preparação para instalar os componentes hidráulicos (página 4) na nova válvula de elevação, conforme mostrado na Figura 9.
4. Monte o conjunto da válvula, o suporte articulado e a placa de válvula na estrutura com 3 parafusos (¼ pol. x 3 pol.) e 3 porcas de bloqueio (Figura 10). Durante a montagem, posicione a placa de válvula contra a parte frontal do elemento da estrutura e aperte os fixadores com 10 a 12 N·m.

   Nota: A instalação da válvula é bastante semelhante à válvula atualmente instalada.
5. Monte, sem apertar totalmente, a articulação do conjunto da alavanca na válvula de gaveta cilíndrica e no elo de corrente com 2 parafusos (n.º 10 x 1¼ pol.) e 2 porcas de bloqueio (Figura 10).

   Nota: Não aperte os fixadores nesta altura.

   Nota: Monte o elo de corrente no orifício traseiro da articulação.

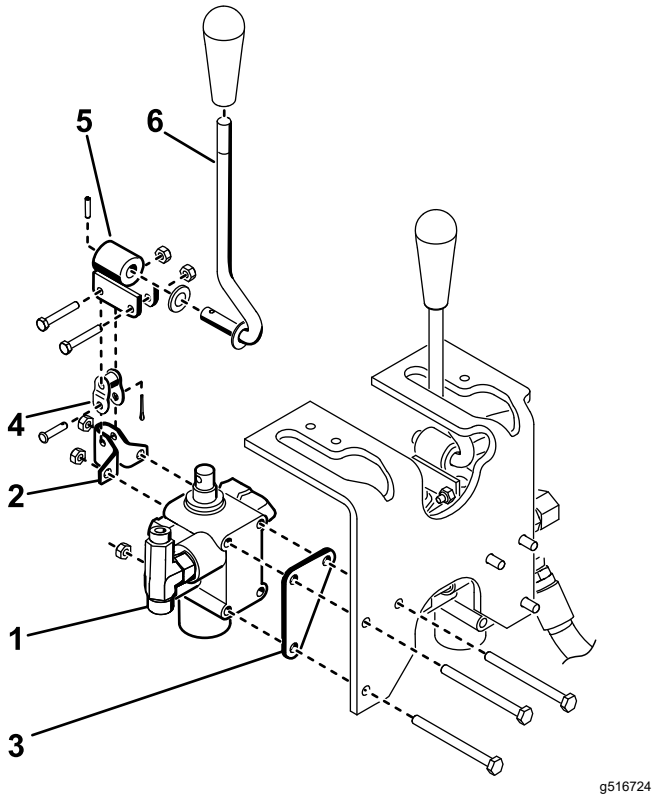

Figura 10

1. Válvula
2. Suporte articulado
3. Placa de válvula
4. Elo de corrente
5. Articulação
6. Alavanca

6

Instalação das placas de arado

Peças necessárias para este passo:

1	Placa de arado direita
1	Placa de arado esquerda
4	Parafuso (½ pol. x 2 pol.)
4	Porca de bloqueio (½ pol.)
1	Suporte da estrutura de engate
2	Parafuso (½ pol. x 1¾ pol.)

Procedimento

1. Monte, sem apertar totalmente, a placa de arado direita no lado direito da forquilha giratória com 2 parafusos (½ pol. x 2 pol.) e porcas de bloqueio, conforme mostrado na Figura 11.

   Nota: Não aperte ainda os fixadores.

2. Repita o procedimento para a placa de arado esquerda (Figura 11).
3. Levante a frente da máquina, utilizando macacos, até que a roda frontal levante do chão.
4. Remova e descarte os 2 parafusos que prendem a parte frontal da articulação da direção à parte superior da forquilha giratória (Figura 11).
5. Utilizando a forquilha giratória e os orifícios de montagem da articulação da direção, monte o suporte da estrutura de engate no lado inferior da forquilha giratória com 2 parafusos (½ pol. x 1¾ pol.); consulte a Figura 11.

   Nota: Pode ser necessário esvaziar parcialmente o pneu para ganhar folga. O tubo hidráulico do motor não deve ficar apoiado na parte superior do suporte da estrutura de engate.

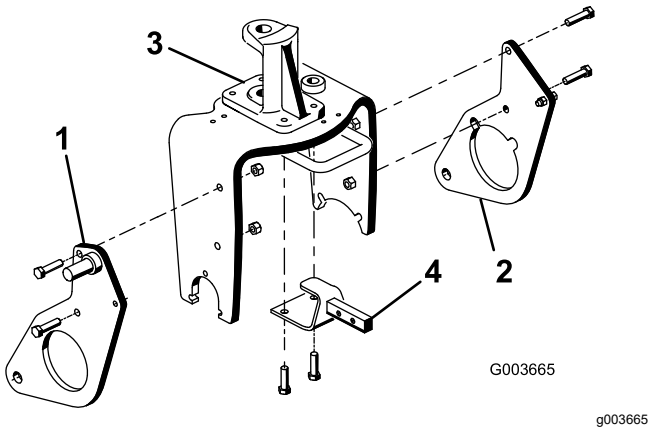

Figura 11

1. Placa de arado direita
2. Placa de arado esquerda
3. Articulação da direção
4. Suporte da estrutura de engate

7

Instalação dos braços de pressão e da estrutura de engate

Peças necessárias para este passo:

1	Estrutura de engate
2	Parafuso (⅜ pol. x 2 pol.)
2	Porca (⅜ pol.)
2	Parafuso (3/8 pol. x ½ pol.)
2	Porca de bloqueio (⅜ pol.)
2	Pino cilíndrico
1	Placa adaptadora
1	Tubo do braço de pressão
2	Conjunto do pino
2	Parafuso autorroscante
2	Parafuso (⅝ pol. x 1½ pol.)
2	Anilha (diâmetro exterior de 1,68 pol. x diâmetro interior de 0,65 pol.)
1	Tubo
1	Passador de forquilha
1	Contrapino

Procedimento

1. Desça a máquina de forma a que a roda frontal esteja apoiada no solo.
2. Prenda o tubo do braço de pressão à placa adaptadora com 2 conjuntos de pinos e prenda os conjuntos de pinos às placas adaptadoras com 2 parafusos autorroscantes.

   Nota: Coloque os componentes como indicado em Figura 12.

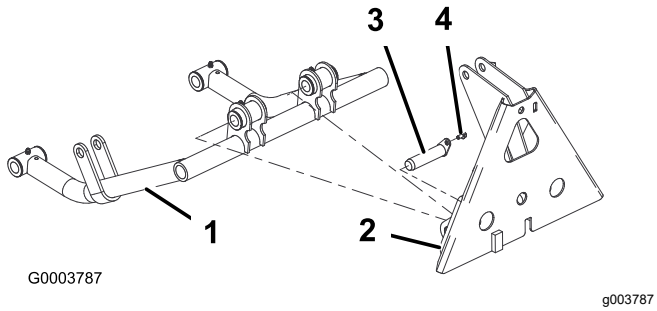

Figura 12

1. Tubo do braço de pressão
2. Placa adaptadora
3. Conjunto do pino
4. Parafuso autorroscante

3. Insira um pino cilíndrico em cada um dos tubos dos braços de pressão, conforme mostrado na Figura 13.
4. Insira os tubos dos braços de pressão nas placas de arado direita e esquerda, alinhando os pinos cilíndricos com os orifícios nas placas de arado (Figura 13).

   Nota: Se não conseguir colocar os tubos dos braços de pressão à volta das placas de arado, desaperte as porcas que prendem as placas de arado à forquilha giratória.
5. Monte cada pino cilíndrico em cada placa de arado com um parafuso (⅝ pol. x 1½ pol.) e uma anilha (diâmetro exterior de 1,68 pol. x diâmetro interior de 0,65 pol.), conforme mostrado na Figura 13.

   Nota: Aperte os parafusos com 203 N·m.

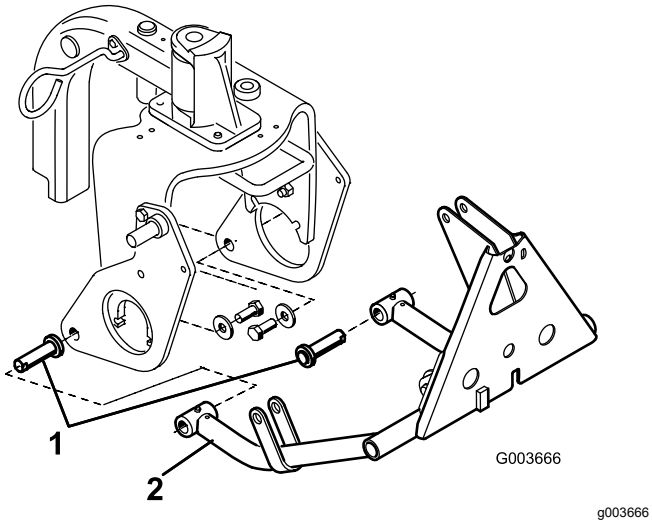

Figura 13

1. Pino cilíndrico
2. Tubo do braço de pressão

6. Monte a parte superior da estrutura de engate no suporte da estrutura de engate com 2 parafusos (⅜ pol. x 2 pol.) e porcas (Figura 14).
7. Monte os tubos da estrutura de engate nas placas de arado com parafuso (⅜ pol. x 1½ pol.) e porcas (Figura 14), e aperte os fixadores.

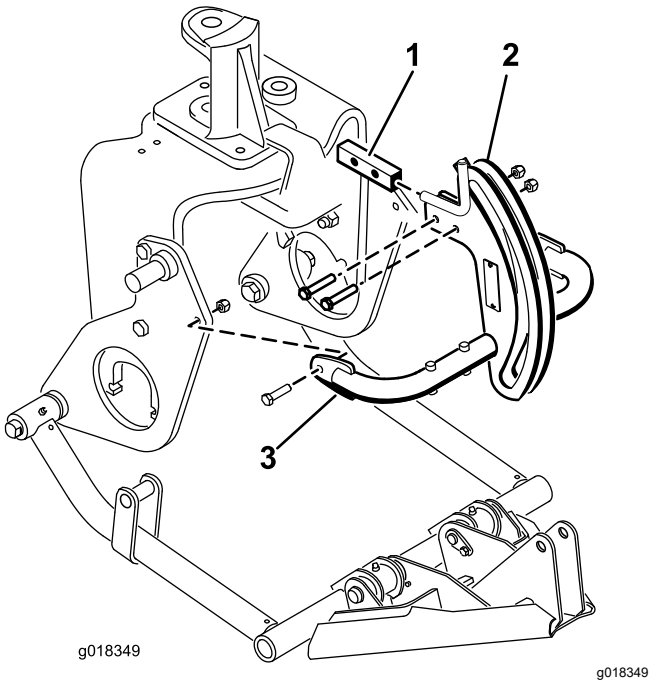

Figura 14

1. Suporte da estrutura de engate
2. Estrutura de engate
3. Tubo da estrutura de engate

8. Prenda a estrutura adaptadora à estrutura de engate com um tubo, um passador de forquilha e um contrapino (Figura 15).

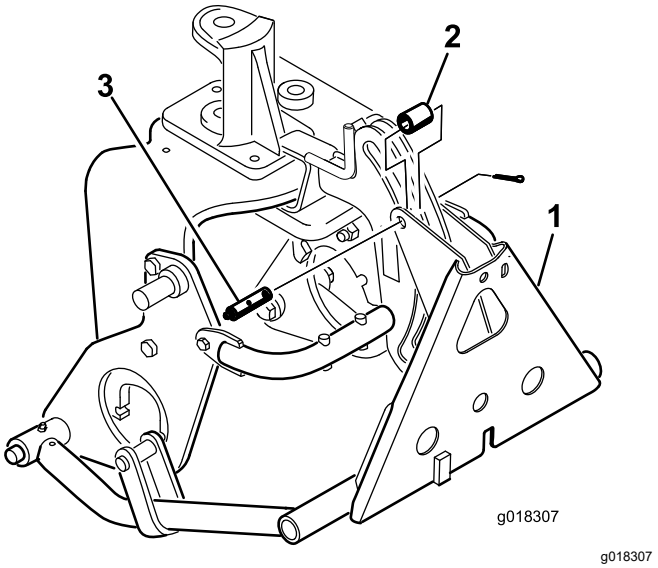

Figura 15

1. Estrutura adaptadora
2. Tubo
3. Passador de forquilha com lubrificante

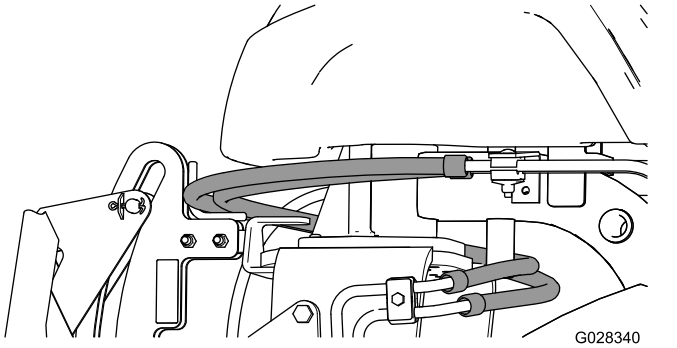

Figura 16

Importante: **Certifique-se de que os tubos existentes estão encaminhados por cima da guia, conforme mostrado na Figura 16.**

8

Instalação do cilindro hidráulico

Peças necessárias para este passo:

1	União hidráulica de 45° com junta tórica
1	Cilindro hidráulico
1	União hidráulica de 90°com junta tórica
1	Anel de retenção pequeno
1	Pino
2	Anel de retenção grande

Procedimento

1. Enrosque uma união de 90° na porta superior do cilindro hidráulico. Posicione a união conforme mostrado na Figura 17.

   Nota: Certifique-se de que todas as juntas tóricas estão lubrificadas e devidamente posicionadas nas uniões antes da instalação.

   Nota: Para evitar a contaminação das uniões e dos tubos hidráulicos, não remova as tampas das uniões ou dos tubos até estarem instalados.

2. Enrosque uma união de 45° na porta inferior do cilindro hidráulico. Posicione a união conforme mostrado na Figura 17.

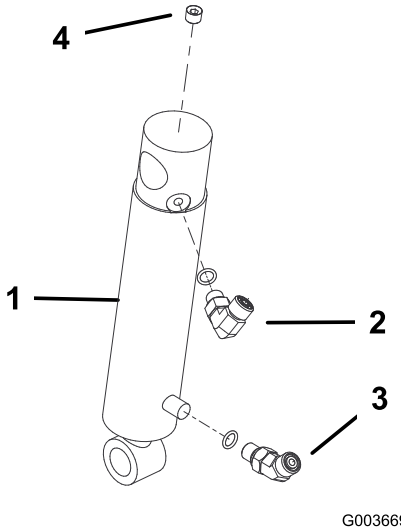

Figura 17

1. Cilindro hidráulico
2. União de 90°
3. União de 45°
4. Tampa (⅛ pol.)

3. Monte a parte superior do barril do cilindro hidráulico no pino do lado direito da placa de arado com um anel de retenção (Figura 18).

   Nota: Posicione as portas do cilindro hidráulico para a frente.

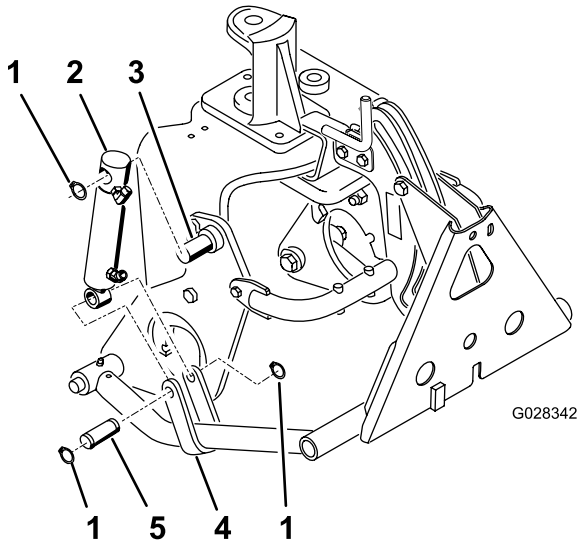

Figura 18

1. Anel de retenção
2. Cilindro hidráulico
3. Pino (na placa de arado)
4. Alça do braço de pressão
5. Pino

4. Monte a barra cilíndrica na alça do braço de pressão com um pino e 2 anéis de retenção (Figura 18).

9

Instalação das tubagens hidráulicas

Apenas para o modelo 08705

Peças necessárias para este passo:

1	Conjunto de tubos
1	Tubo hidráulico (peça n.º 108-8449)
1	Tubo hidráulico (peça n.º 108-8453)
1	Tubo hidráulico (peça n.º 108-8454)
1	Suporte para mangueira em arame
2	Parafusos autorroscantes (5/16 pol. x ¾ pol.)
3	Braçadeira de plástico

Procedimento

1. Encaixe o conjunto de tubos (peça n.º 108-8447) na união de 90° do lado esquerdo da válvula nova e a união vazia na válvula de elevação existente (Figura 19).
2. Encaixe a extremidade da união de 45° do tubo hidráulico (peça n.º 108-8449) na união de 90° do lado direito da válvula e a extremidade reta do tubo na união do dispositivo de arrefecimento de óleo vazio (Figura 19). Consulte a Figura 20 e Figura 21 para mais informações sobre como organizar os tubos.
3. Monte o suporte para mangueira em arame no tubo esquerdo da estrutura com 2 parafusos autorroscantes (5/16 pol. x ¾ pol.); consulte a Figura 19.
4. Encaixe a extremidade curta da união de 90° do tubo hidráulico (peça n.º 108-8453) na união reta superior da parte traseira da válvula. Encaminhe o tubo através do suporte para mangueira em arame e encaixe a ponta reta do tubo na união do cilindro hidráulico superior (Figura 19). Consulte a Figura 20 e Figura 21 para mais informações sobre como organizar os tubos.
5. Encaixe a extremidade longa da união de 90° do tubo hidráulico (peça n.º 108-8454) na união reta superior da parte traseira da válvula. Encaminhe o tubo através do suporte para mangueira em arame e encaixe a ponta reta do tubo na união do cilindro hidráulico inferior (Figura 19). Consulte a Figura 20 e Figura 21 para mais informações sobre como organizar os tubos.

   Importante: **Verifique se os tubos da bateria estão afastados de quaisquer extremidades cortantes, quentes e peças móveis.**
6. Aperte todos os fixadores e uniões.
7. Utilizando braçadeiras de cabos, prenda os tubos na máquina nos locais mostrados em Figura 20 e Figura 21.

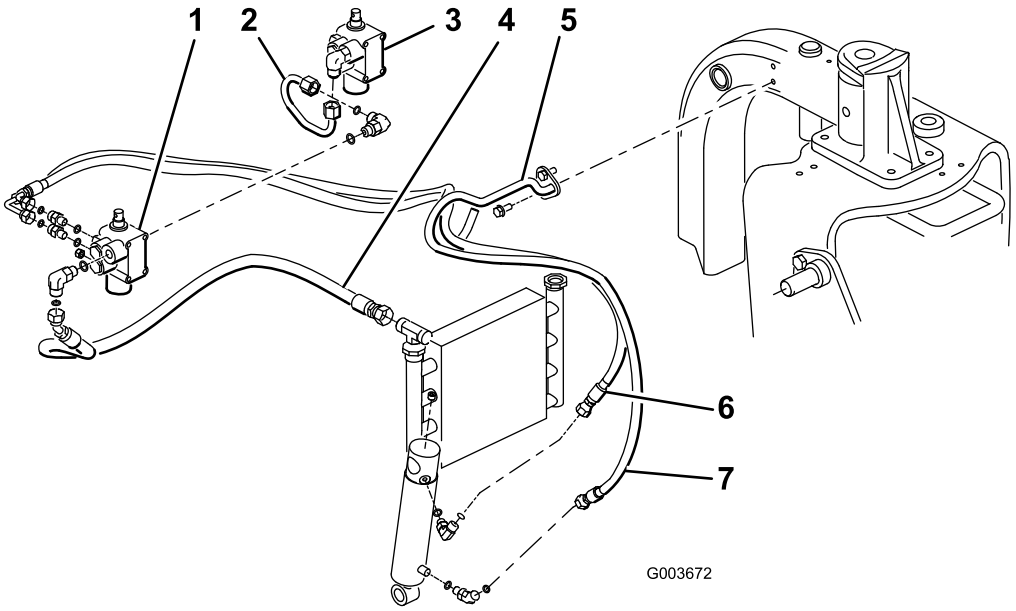

g003672

Figura 19

Modelo 08705

1. Válvula nova
2. Conjunto de tubos (peça n.º 108-8447)
3. Válvula existente
4. Tubo hidráulico (peça n.º 108-8449)
5. Suporte para mangueira em arame
6. Tubo hidráulico (peça n.º 108-8453)
7. Tubo hidráulico (peça n.º 108-8454)

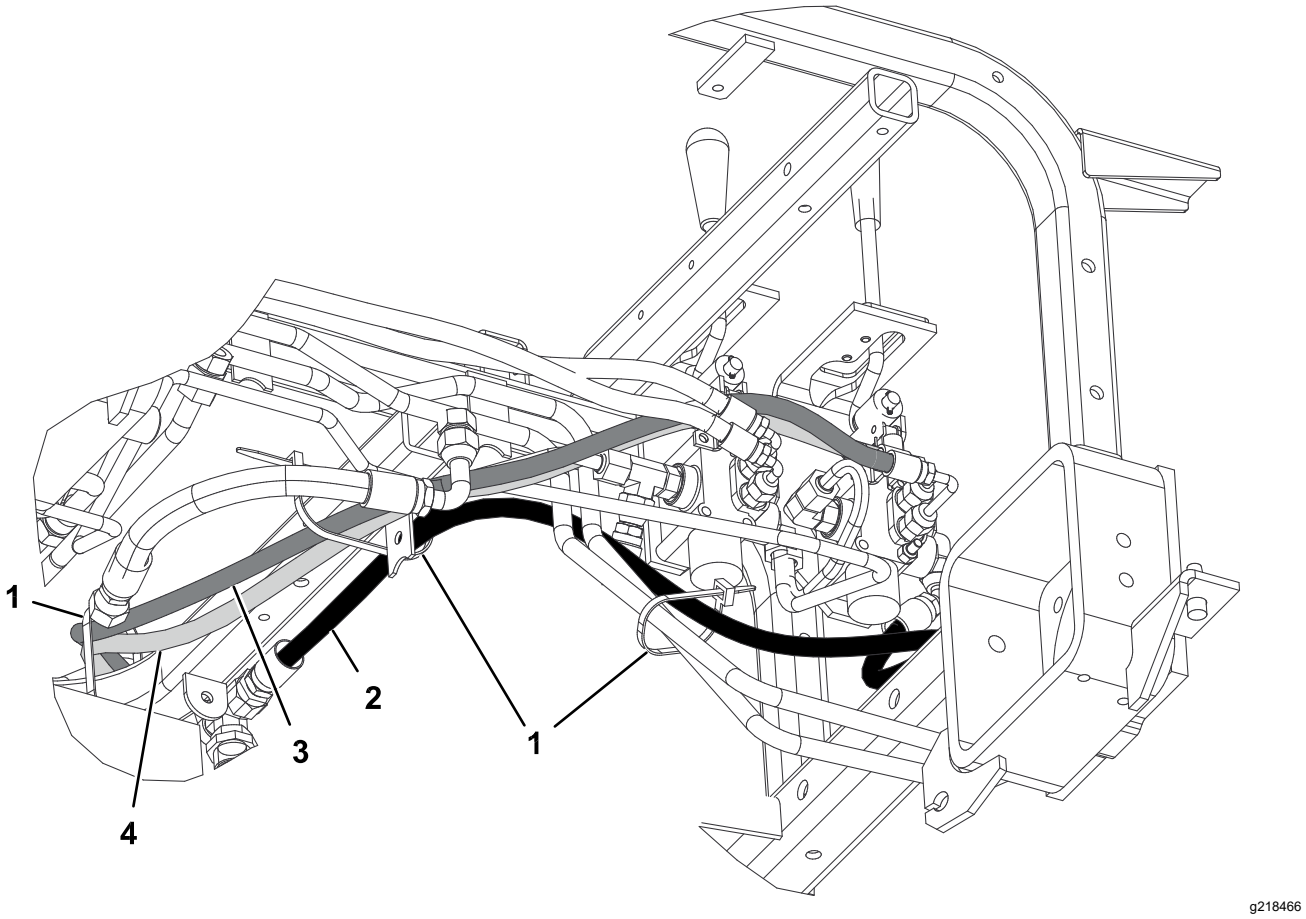

Figura 20
Modelo 08705

1. Braçadeira de cabos
2. Tubo hidráulico (peça n.º 108-8449)
3. Tubo hidráulico (peça n.º 108-8453)
4. Tubo hidráulico (peça n.º 108-8454)

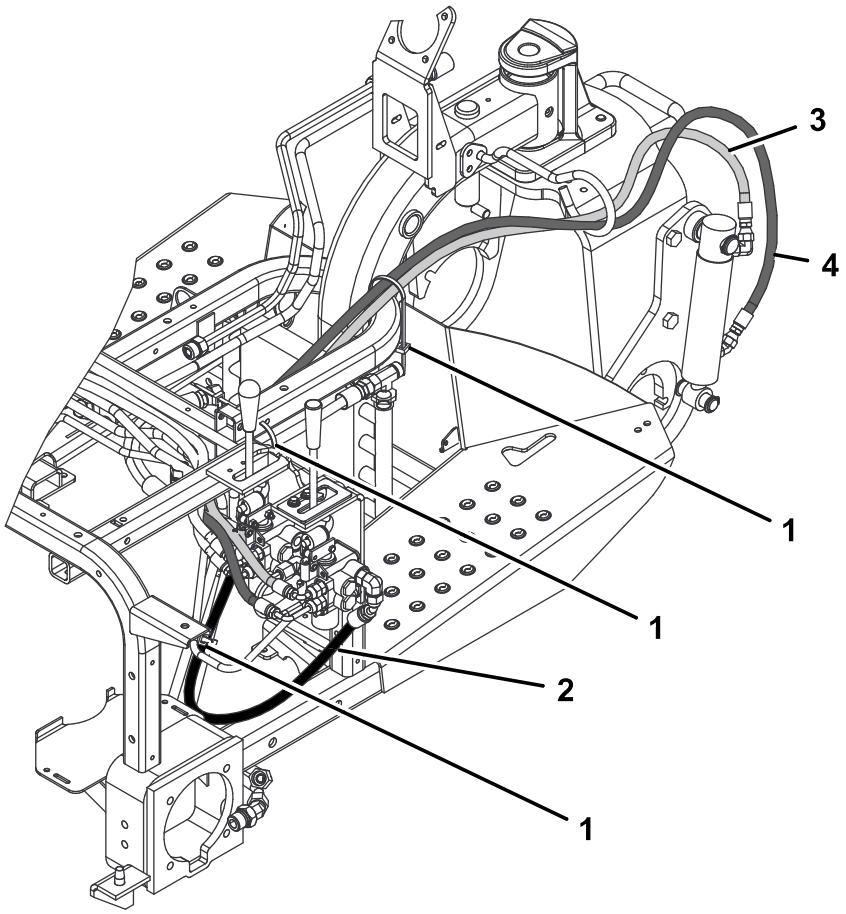

g218467

Figura 21
Modelo 08705

1. Braçadeira de cabos
2. Tubo hidráulico (peça n.º 108-8449)
3. Tubo hidráulico (peça n.º 108-8453)
4. Tubo hidráulico (peça n.º 108-8454)

10

Instalação das tubagens hidráulicas

Apenas para o modelo 08745

Peças necessárias para este passo:

1	Conjunto de tubos
1	Tubo hidráulico (peça n.º 108-8449)
1	Tubo hidráulico (peça n.º 108-8453)
1	Tubo hidráulico (peça n.º 108-8454)
1	Suporte para mangueira em arame
2	Parafusos autorroscantes (5/16 pol. x ¾ pol.)
3	Braçadeira de plástico

Procedimento

1. Encaixe o conjunto de tubos (peça n.º 108-8447) na união de 90° do lado esquerdo da nova válvula e a união de 90° recentemente instalada na válvula de elevação existente (Figura 22).
2. Encaixe a união em T com a extremidade de 45° do tubo hidráulico (peça n.º 108-8449) no lado aberto da união em T do lado direito da válvula e a extremidade reta do tubo na união do dispositivo de arrefecimento de óleo vazio (Figura 22). Consulte a Figura 23 e Figura 24 para mais informações sobre como organizar os tubos.
3. Monte o suporte para mangueira em arame no tubo esquerdo da estrutura com 2 parafusos autorroscantes (5/16 pol. x ¾ pol.); consulte a Figura 22.
4. Encaixe a extremidade curta da união de 90° do tubo hidráulico (peça n.º 108-8453) na união reta superior da parte traseira da válvula. Encaminhe o tubo através do suporte para mangueira em arame e encaixe a ponta reta do tubo na união do cilindro hidráulico superior (Figura 22). Consulte a Figura 23 e Figura 24 para mais informações sobre como organizar os tubos.
5. Encaixe a extremidade longa da união de 90° do tubo hidráulico (peça n.º 108-8454) na união reta superior da parte traseira da válvula. Encaminhe o tubo através do suporte para mangueira em arame e encaixe a ponta reta do tubo na união do cilindro hidráulico inferior (Figura 22). Consulte a Figura 23 e Figura 24 para mais informações sobre como organizar os tubos.
6. Encaixe o tubo hidráulico (peça n.º 144-1367) na parte superior da união em T recentemente instalada (peça n.º 340-94), do lado direito da nova válvula de elevação.

   Importante: **Verifique se os tubos da bateria estão afastados de quaisquer extremidades cortantes, quentes e peças móveis.**
7. Aperte todos os fixadores e uniões.
8. Utilizando braçadeiras de cabos, prenda os tubos na máquina nos locais mostrados em Figura 23 e Figura 24.

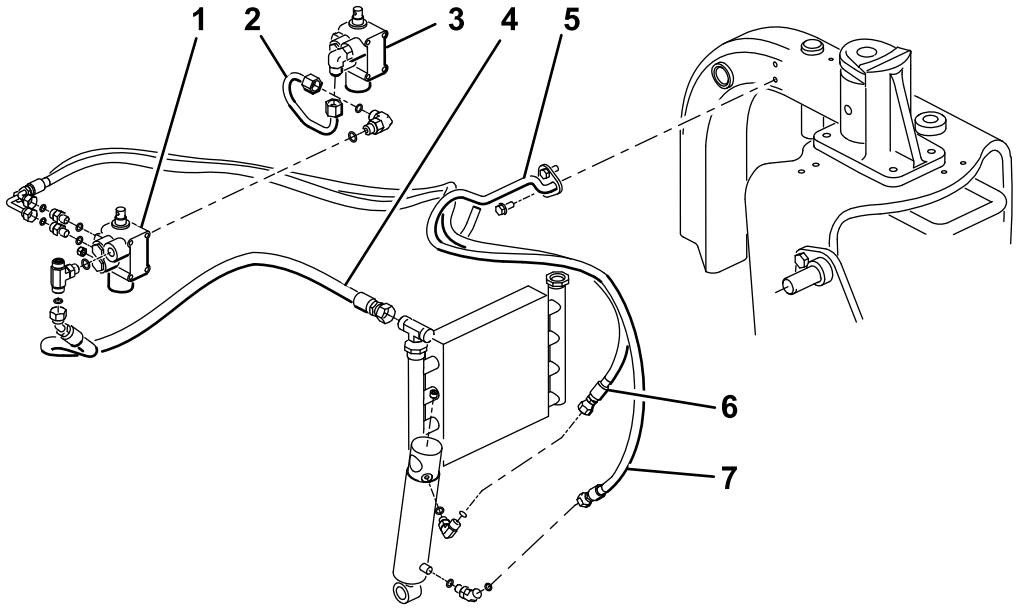

g362578

Figura 22

Modelo 08745

1. Válvula nova
2. Conjunto de tubos (peça n.º 108-8447)
3. Válvula existente
4. Tubo hidráulico (peça n.º 108-8449)
5. Suporte para mangueira em arame
6. Tubo hidráulico (peça n.º 108-8453)
7. Tubo hidráulico (peça n.º 108-8454)

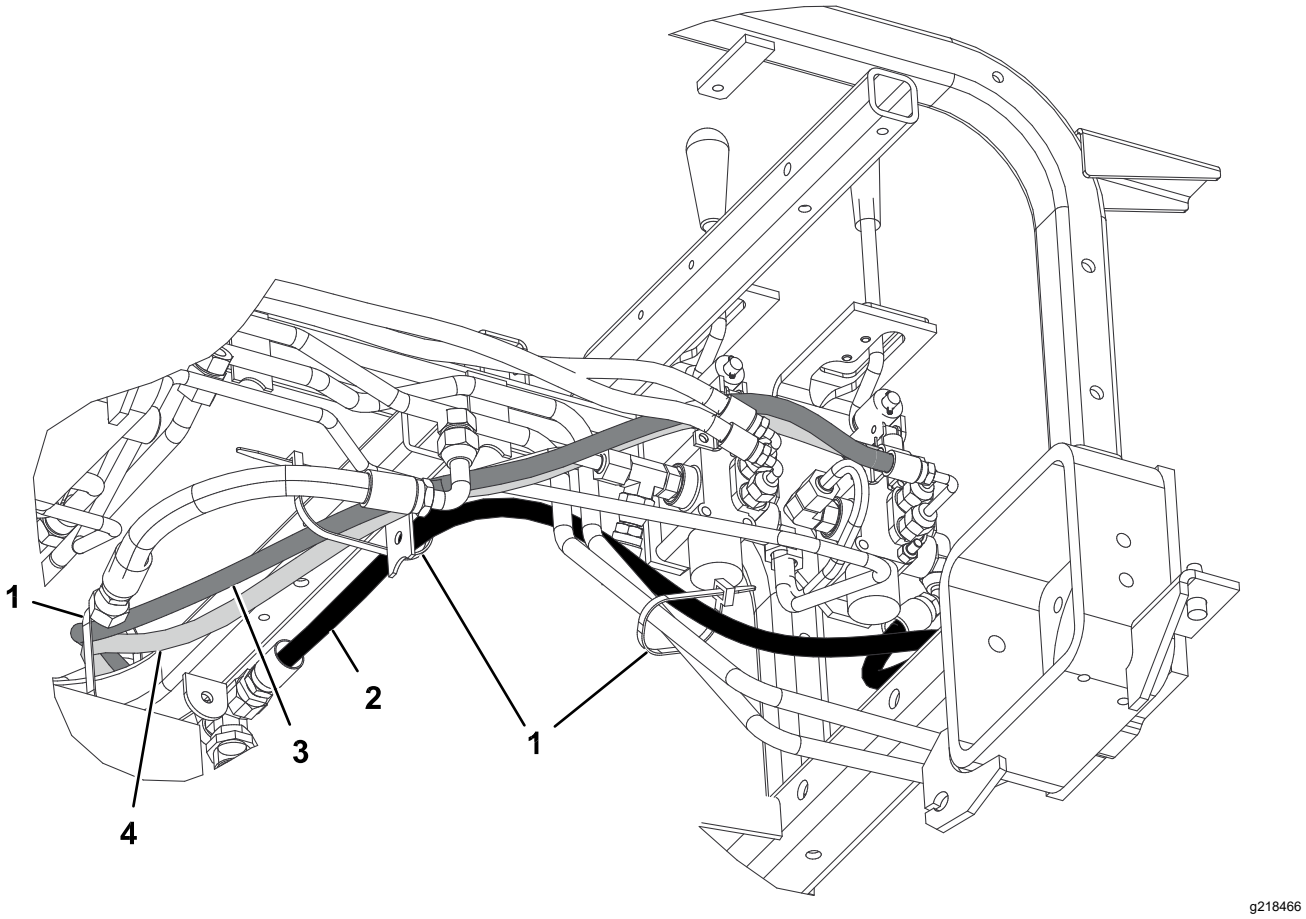

Figura 23
Modelo 08745

1. Braçadeira de cabos
2. Tubo hidráulico (peça n.º 108-8449)
3. Tubo hidráulico (peça n.º 108-8453)
4. Tubo hidráulico (peça n.º 108-8454)

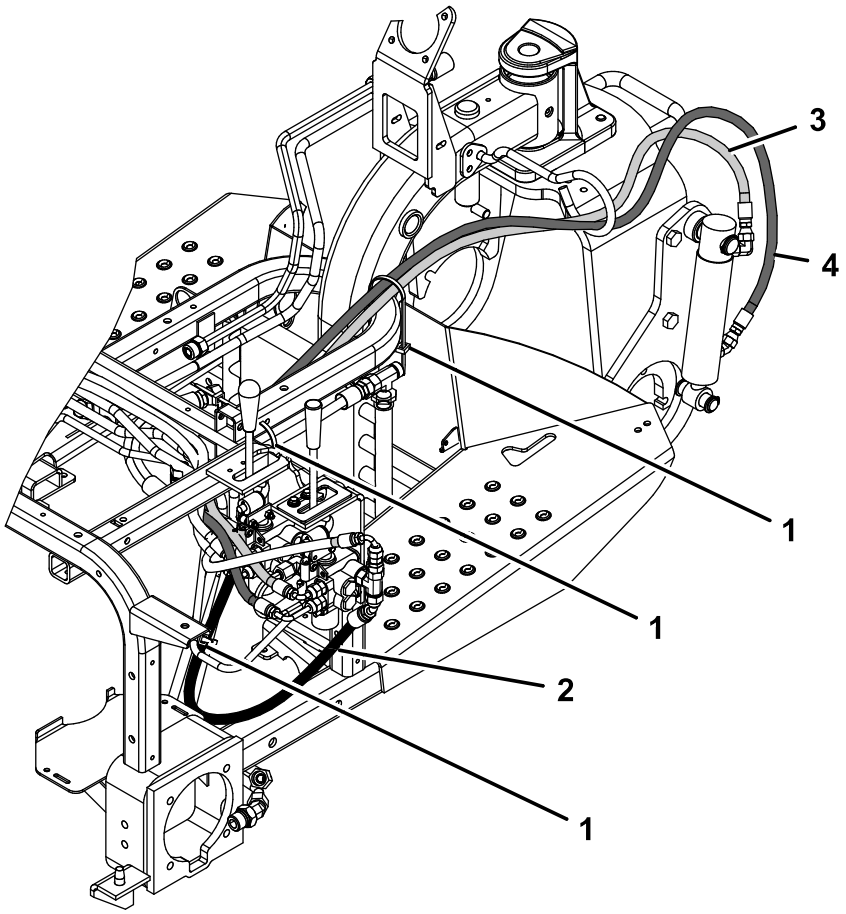

g362591

Figura 24
Modelo 08745

1. Braçadeira de cabos
2. Tubo hidráulico (peça n.º 108-8449)
3. Tubo hidráulico (peça n.º 108-8453)
4. Tubo hidráulico (peça n.º 108-8454)

11

Instalação do painel de controlo e da placa de guia da alavanca

Peças necessárias para este passo:

1	Placa de guia da alavanca
2	Parafuso de cabeça flangeada
2	Anilha
1	Autocolante do painel de controlo
1	Painel de controlo
1	Manípulo
3	Braçadeira de plástico

Procedimento

1. Insira a placa de guia da alavanca por cima da alavanca de elevação e prenda-a, sem apertar totalmente, à estrutura com 2 parafusos de cabeça flangeada e anilhas (Figura 25).

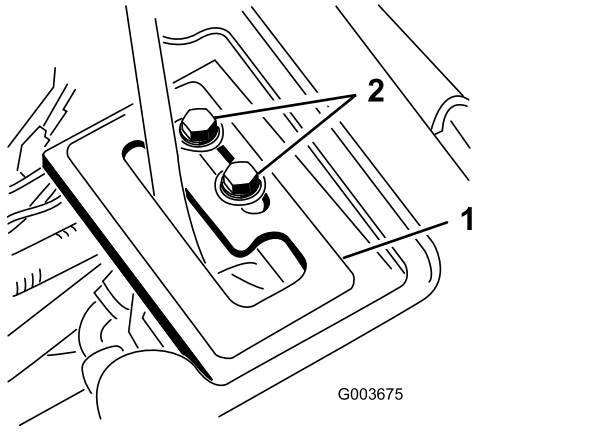

g003675

Figura 25

1. Placa de guia da alavanca
2. Parafusos de cabeça flangeada

2. Verifique o nível de fluido hidráulico e encha conforme necessário.

⚠ AVISO

O fluido hidráulico que sai sob pressão pode penetrar na pele e provocar lesões.

- **Em caso de injeção de fluido hidráulico na pele, este deve ser removido cirurgicamente dentro de algumas horas por um médico que esteja familiarizado com este tipo de ferimento. Se este procedimento não for seguido, existe o risco de gangrena.**
- **Mantenha corpo e mãos longe de fugas de pequenos orifícios ou bicos que projetem fluido hidráulico sob alta pressão.**
- **Utilize um pedaço de cartão ou papel para detetar fugas do fluido hidráulico.**
- **Alivie com segurança toda a pressão do sistema hidráulico antes de executar qualquer trabalho neste sistema.**
- **Certifique-se de que todas as tubagens e mangueiras do fluido hidráulico se encontram bem apertadas e em bom estado de conservação antes de colocar o sistema sob pressão.**

3. Ligue o motor da unidade de tração e verifique as ligações das uniões.
4. Instale o resguardo da roda, o resguardo central e a consola.

   Nota: Não instale o painel de controlo nesta altura. Certifique-se de que os resguardos não interferem com os tubos. Encaminhe os tubos conforme necessário. Inverta o processo de instalação do resguardo utilizado no passo 1.
5. Instale o pneu traseiro e remova os blocos por baixo da traseira da máquina.
6. Aperte as porcas das rodas com 61 a 75 N·m.
7. Com o motor a trabalhar e a alavanca de elevação na posição **Float** (suspensa), faça deslizar a placa de guia da alavanca até o cilindro esquerdo poder ser estendido e retraído à mão (Figura 25).

⚠ AVISO

O motor tem de estar a funcionar para que se possa efetuar um ajuste final na placa de detenção da alavanca de elevação. Tocar em peças em movimento ou quentes pode provocar lesões graves.

Mantenha as mãos, pés, cara e outras partes do corpo afastadas dos componentes em rotação, da panela de escape e de outras superfícies quentes.

8. Aperte ambos os parafusos de montagem da placa de guia da alavanca para fixar o ajuste (Figura 25).
9. Remova o conta-horas do painel de controlo antigo e instale-o no painel de controlo novo.
10. Instale o painel de controlo novo e ligue o fio ao conta-horas.
11. Prenda o painel de controlo no devido lugar com os fixadores removidos previamente (Figura 26).

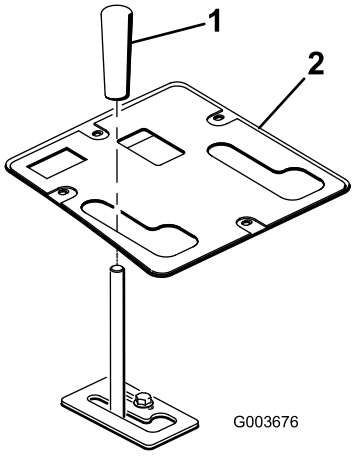

Figura 26

1. Manípulo
2. Painel de controlo

12. Instale o manípulo na alavanca de elevação (Figura 26).
13. Lubrifique a estrutura de elevação frontal; consulte a secção Lubrificação da estrutura de elevação (página 21).
14. Verifique o nível de fluido hidráulico e encha conforme necessário.

12

Ler/Guardar a documentação

Peças necessárias para este passo:

1	*Manual do utilizador*

Procedimento

1. Leia a documentação.
2. Guarde a documentação num local seguro.

Funcionamento

Especificações

Peso líquido	38,5 kg

Acessórios

Está disponível uma seleção de engates e acessórios aprovados pela Toro para utilização com a máquina, para melhorar e expandir as suas capacidades. Contacte o seu representante de assistência autorizado ou distribuidor ou vá a www.Toro.com para obter uma lista de todos os engates e acessórios aprovados.

Sugestões de utilização

- A estrutura de elevação frontal foi concebida para trabalhar com apenas alguns acessórios. Não tente instalar um acessório traseiro na estrutura de elevação frontal, uma vez que pode danificar a máquina.
- Para baixar a estrutura de elevação frontal, empurre a alavanca de elevação para a frente.
- Para permitir que a estrutura de elevação frontal fique suspensa, empurre a alavanca de elevação para a frente e para o lado, para a bloquear.
- Para baixar a estrutura de elevação frontal, puxe a alavanca de elevação para trás.
- Familiarize-se com o funcionamento seguro do equipamento, com os comandos do utilizador e com os sinais de segurança.
- Mantenha as mãos e os pés longe de peças móveis ou superfícies quentes.

Manutenção

Nota: Para obter um esquema elétrico ou esquema hidráulico da máquina, visite www.Toro.com.

Lubrificação da estrutura de elevação

A estrutura de elevação frontal possui 5 copos de lubrificação (Figura 27) que deverão ser lubrificados regularmente com massa lubrificante n.º 2 à base de lítio. Se a máquina for utilizada em condições normais, deverá lubrificar todas as bielas e buchas após cada 100 horas de funcionamento. Lubrifique os rolamentos e casquilhos imediatamente **após cada** lavagem, independentemente do intervalo previsto.

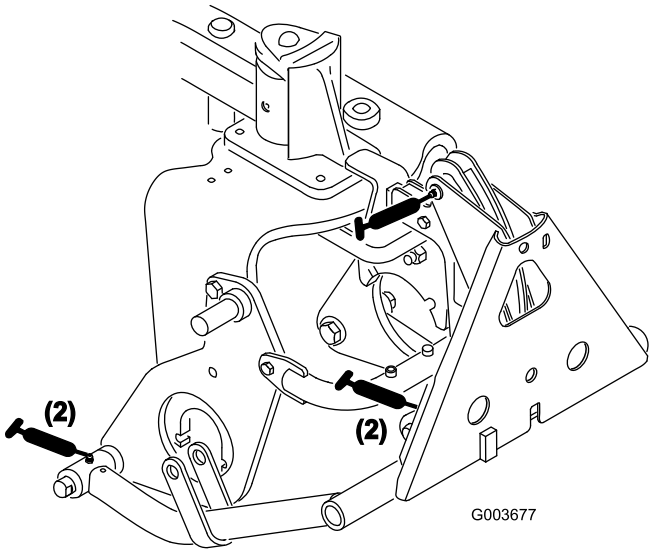

g003677

Figura 27

Declaração de incorporação

A The Toro Company, 8111 Lyndale Ave. South, Bloomington, MN, EUA declara que a(s) unidade(s) seguinte(s) está(ão) em conformidade com as diretivas indicadas quando instalada(s) de acordo com as instruções fornecidas em determinados modelos Toro, como indicado nas Declarações de conformidade relevantes.

Modelo nº	Nº de série	Descrição do produto	Descrição da factura	Descrição geral	Directiva
08712	311000336 e superiores	Estrutura de elevação frontal	FRONT LIFT FRAME KIT	Conjunto da estrutura de elevação frontal	2006/42/CE

A documentação técnica relevante foi compilada como requerido na Parte B do Anexo VII de 2006/42/CE.

Comprometemo-nos a transmitir, em resposta a pedidos de autoridades nacionais, as informações relevantes sobre esta maquinaria parcialmente montada. O método de transmissão será a transmissão eletrónica.

A maquinaria não será colocada em funcionamento até que seja incorporada em modelos aprovados pela Toro como indicado na Declaração de conformidade associada e de acordo com todas as instruções, quando pode ser declarada em conformidade com todas as diretivas relevantes.

Certificado:



Tom Langworthy
Diretor de engenharia
8111 Lyndale Ave. South
Bloomington, MN 55420, USA
Setembro 26, 2024

Representante autorizado:

Marcel Dutrieux
Manager European Product Integrity
Toro Europe NV
Nijverheidsstraat 5
2260 Oevel
Belgium

UK Declaration of Incorporation

A The Toro Company, 8111 Lyndale Ave. South, Bloomington, MN, EUA declara que a(s) unidade(s) seguinte(s) está(ão) em conformidade com as diretivas indicadas quando instalada(s) de acordo com as instruções fornecidas em determinados modelos Toro, como indicado nas Declarações de conformidade relevantes.

Modelo nº	Nº de série	Descrição do produto	Descrição da factura	Descrição geral	Directiva
08712	311000336 e superiores	Estrutura de elevação frontal	FRONT LIFT FRAME KIT	Conjunto da estrutura de elevação frontal	S.I. 2008, N.º 1597

A documentação técnica relevante foi compilada de acordo com o Anexo 10 do S.I. 2008 N.º 1597.

Comprometemo-nos a transmitir, em resposta a pedidos de autoridades nacionais, as informações relevantes sobre esta maquinaria parcialmente montada. O método de transmissão será a transmissão eletrónica.

A maquinaria não será colocada em funcionamento até que seja incorporada em modelos aprovados pela Toro como indicado na Declaração de conformidade associada e de acordo com todas as instruções, quando pode ser declarada em conformidade com todas as diretivas relevantes.

This declaration has been issued under the sole responsibility of the manufacturer.
The object of the declaration is in conformity with relevant UK legislation.

Representante autorizado:

Marcel Dutrieux
Manager European Product Integrity
Toro U.K. Limited
Spellbrook Lane West
Bishop's Stortford
CM23 4BU
United Kingdom

Tom Langworthy
Diretor de engenharia
8111 Lyndale Ave. South
Bloomington, MN 55420, USA
Setembro 26, 2024

A Garantia da Toro

Garantia limitada de dois anos ou de 1500 horas

Condições e produtos abrangidos

A The Toro Company garante que o seu Produto Comercial Toro (“Produto”) está isento de defeitos de materiais e de fabrico durante 2 anos ou 1500 horas de funcionamento*, o que surgir primeiro. Esta garantia aplica-se a todos os produtos, com a exceção dos arejadores (consultar declarações de garantia separadas para estes produtos). Nos casos em que exista uma condição para reclamação de garantia, repararemos o Produto gratuitamente incluindo o diagnóstico, mão-de-obra, peças e transporte. A garantia começa na data em que o produto é entregue ao comprador original.
*Produto equipado com um contador de horas.

Instruções para a obtenção de um serviço de garantia

É da responsabilidade do utilizador notificar o Distribuidor de Produtos Comerciais ou o Representante Autorizado de Produtos Comerciais ao qual comprou o Produto logo que considere que existe uma condição para reclamação da garantia. Se precisar de ajuda para encontrar um Distribuidor ou Representante Autorizado de Produtos Comerciais, ou se tiver dúvidas relativamente aos direitos ou responsabilidades da garantia, pode contactar-nos em:

Toro Commercial Products Service Department
8111 Lyndale Avenue South
Bloomington, MN 55420-1196

+1–952–888–8801 ou +1–800–952–2740
E-mail: commercial.warranty@toro.com

Responsabilidades do proprietário

Como proprietário do produto, é responsável pela manutenção e ajustes necessários indicados no seu *Manual do utilizador*. As reparações de problemas do produto causados pelo não cumprimento da manutenção e ajustes requeridos não estão abrangidas pela garantia.

Itens e condições não abrangidos

Nem todas as avarias ou funcionamentos problemáticos que ocorrem durante o período da garantia são defeitos de material ou fabrico. Esta garantia não cobre o seguinte:

- Falhas do produto que resultem da utilização de peças sobressalentes que não sejam da Toro ou da instalação e utilização de acessórios e produtos acrescentados ou modificados que não sejam da marca Toro.
- Falhas do produto que resultem do não cumprimento da manutenção e/ou ajustes recomendados.
- Avarias do produto que resultem da operação do produto de uma forma abusiva, negligente ou descuidada.
- As peças consumidas pela utilização que não estejam defeituosas. Exemplos de peças sujeitas a desgaste durante a operação normal do Produto incluem, mas não se limitam a pastilhas e revestimento dos travões, revestimento da embraiagem, lâminas, cilindros, rolos e rolamentos (selados ou lubrificados), lâminas de corte, velas, rodas giratórias e rolamentos, pneus, filtros, correias, e determinados componentes de pulverização como diafragmas, bicos, fluxímetros e válvulas de retenção.
- As falhas consideradas como influências externas incluem, mas não se limitam a, condições climatéricas, práticas de armazenamento, contaminação, utilização de combustíveis, líquidos de refrigeração, lubrificantes, aditivos, fertilizantes, água ou químicos não aprovados.
- Avaria ou problemas de desempenho devido a utilização de combustíveis (p. ex. gasolina, gasóleo ou biodiesel) que não estejam em conformidade com as respetivas normas da indústria.
- Ruído, vibração, desgaste e deteriorações normais. O desgaste normal inclui, mas não se limita a, danos nos bancos devido a desgaste ou abrasão, superfícies com a pintura gasta, janelas ou autocolantes riscados.

Peças

As peças agendadas para substituição de acordo com a manutenção necessária têm garantia durante o período de tempo até à data da substituição agendada para essa peça. As peças substituídas durante esta garantia estão cobertas pelo período de duração da garantia original do produto e tornam-se propriedade da Toro. Cabe à Toro tomar a decisão final quanto à reparação ou substituição de uma peça ou conjunto. A Toro pode usar peças refabricadas para reparações da garantia.

Garantia das baterias de circuito interno e iões de lítio

As baterias de circuito interno e de iões de lítio estão programadas para um número total especificado de kWh de duração. As técnicas de funcionamento, recarga e manutenção podem aumentar ou reduzir essa duração. Como as baterias deste produto são consumidas, o tempo útil de funcionamento entre os carregamentos vai diminuindo lentamente até as baterias ficarem completamente gastas. A substituição das baterias, devido ao desgaste normal, é da responsabilidade do proprietário do veículo. Nota: (apenas baterias de iões de lítio): consulte a garantia da bateria para mais informações.

Garantia vitalícia da cambota (apenas modelo ProStripe 02657)

O ProStripe que está equipado com um disco de fricção genuíno Toro e um sistema de embraiagem do travão da lâmina de arranque seguro (conjunto de embraiagem do travão da lâmina (BBC) + disco de fricção integrado) como equipamento original e utilizado pelo comprador original de acordo com os procedimentos de operação e manutenção, está coberto por uma garantia vitalícia contra torção da cambota do motor. As máquinas equipadas com anilhas de fricção, unidades de embraiagem do travão da lâmina (BBC) e outros dispositivos semelhantes não estão abrangidos pela garantia vitalícia da cambota.

As despesas de manutenção são da responsabilidade do proprietário

A afinação do motor, lubrificação, limpeza e polimento, substituição de filtros, líquido de arrefecimento e realização da manutenção recomendada são alguns dos serviços normais que os produtos Toro exigem, cujos custos são suportados pelo proprietário.

Condições gerais

A reparação por um distribuidor autorizado da Toro é a sua única solução ao abrigo desta garantia.

A The Toro Company não será responsável por quaisquer danos indiretos, acidentais ou consequenciais relacionados com a utilização de Produtos Toro abrangidos por esta garantia, incluindo quaisquer custos ou despesas decorrentes do fornecimento de equipamento de substituição ou assistência durante períodos razoáveis de avaria ou não utilização, pendentes da conclusão de reparações ao abrigo desta garantia. Exceto a garantia quanto a Emissões referida em baixo, caso se aplique, não há qualquer outra garantia expressa. Todas as garantias implícitas de comercialização e adequabilidade de utilização estão limitadas à duração desta garantia expressa.

Alguns estados não permitem a exclusão de danos incidentais ou consequenciais, nem limitações sobre a duração de uma garantia implícita, por isso as exclusões e limitações acima podem não se aplicar a si. Esta garantia dá-lhe direitos legais específicos e poderá ainda beneficiar de outros direitos que variam de estado para estado.

Nota relativamente à garantia de emissões

O Sistema de Controlo de Emissões do seu Produto pode estar abrangido por uma garantia separada que satisfaz os requisitos estabelecidos pela agência norte-americana para a proteção do ambiente, a Environmental Protection Agency (EPA) e/ou pela entidade California Air Resources Board (CARB). As limitações de horas definidas em cima não se aplicam à Garantia do Sistema de Controlo de Emissões. Consulte a Declaração de garantia para controlo de emissões do motor fornecida com o produto ou contida na documentação do fabricante do motor.

Países além dos Estados Unidos ou Canadá

Os clientes que tenham comprado produtos Toro exportados pelos Estados Unidos ou Canadá devem contactar o seu Distribuidor Toro (Representante) para obter políticas de garantia para o respetivo país, província ou estado. Se, por qualquer razão, estiver insatisfeito com o serviço do seu distribuidor ou se tiver dificuldades em obter informações sobre a garantia, contacte o Centro de assistência Toro autorizado.