Form No. 3457-696 Rev B

Передняя подъемная рама

Тяговый блок Sand Pro®/Infield Pro® 5040

Номер модели 08712—Заводской номер 311000336 и до

Руководство оператора

Данное изделие отвечает требованиям всех соответствующих европейских директив. Дополнительные сведения см. в «Декларации о соответствии компонентов (DOI)» в конце данной публикации.

Примечание: Определите левую и правую стороны машины относительно места оператора.

Сборка

Незакреплённые детали

Используя таблицу, представленную ниже, убедитесь в том, что все детали отгружены

Процедура	Наименование	Количество	Использование
1	Детали не требуются	–	Подготовьте машину.
2	Детали не требуются	–	Снимите кожухи.
3	Детали не требуются	–	
4	Прямой гидравлический штуцер с уплотнительным кольцом	2	Установите клапан подъема (модель 08705).
	Прямоугольный гидравлический штуцер с уплотнительным кольцом	2	
	Подъемный клапан	1	
	Пластина клапана	1	
	Болт (1/4 x 3 дюйма)	3	
	Контргайка (¼ дюйма)	3	
	Болт (№10 x 1-¼ дюйма)	2	
	Контргайка (№ 10)	2	
	Рычаг подъема	1	
5	Прямой гидравлический штуцер с уплотнительным кольцом	2	Установите клапан подъема (модель 08745).
	Прямоугольный гидравлический штуцер с уплотнительным кольцом	2	
	Подъемный клапан	1	
	Пластина клапана	1	
	Болт (1/4 x 3 дюйма)	3	
	Контргайка (¼ дюйма)	3	
	Болт (№10 x 1-¼ дюйма)	2	
	Контргайка (№ 10)	2	
	Рычаг подъема	1	

© 2024—The Toro® Company
8111 Lyndale Avenue South
Bloomington, MN 55420

Регистрация в www.Toro.com.

Перевод исходного документа (RU)
Напечатано в США
Все права защищены

3457-696

Процедура	Наименование	Количе-ство	Использование
6	Правая плужная пластина	1	Установите плужные пластины.
	Левая плужная пластина	1	
	Болт (½ x 2 дюйма)	4	
	Контргайка (½ дюйма)	4	
	Кронштейн рамы сцепки	1	
	Болт (½ x 1¾ дюйма)	2	
7	Рама сцепки	1	Установите толкающие рычаги и раму сцепки.
	Болт (3/8 x 2 дюйма)	2	
	Гайка (⅜ дюйма)	2	
	Винт с головкой (⅜ x 1-1/2 дюйма)	2	
	Контргайка (⅜ дюйма)	2	
	Цилиндрический штифт	2	
	Промежуточная планшайба	1	
	Трубка толкающего рычага	1	
	Штифтв сборе	2	
	Самонарезающий винт	2	
	Болт (5/8 x 1½ дюйма)	2	
	Шайба (наружный диаметр 1,68 дюйма x внутренний диаметр 0,65 дюйма)	2	
	Трубка	1	
	Шплинтуемый штифт	1	
	Шплинт	1	
8	45°-градусный гидравлический штуцер с уплотнительным кольцом	1	Установите гидроцилиндр.
	Гидроцилиндр	1	
	Прямоугольный гидравлический штуцер с уплотнительным кольцом	1	
	Малое стопорное кольцо	1	
	Штифт	1	
	Большое стопорное кольцо	2	
9	Трубка в сборе	1	Установите гидравлические шланги (модель 08705).
	Гидравлический шланг (№ по каталогу 108-8449)	1	
	Гидравлический шланг (№ по каталогу 108-8453)	1	
	Гидравлический шланг (№ по каталогу 108-8454)	1	
	Держатель армированного шланга	1	
	Самонарезающий винт (5/16 x ¾ дюйма)	2	
	Пластиковая кабельная стяжка	3	

Процедура	Наименование	Количе-ство	Использование
10	Трубка в сборе	1	Установите гидравлические шланги (модель 08745).
	Гидравлический шланг (№ по каталогу 108-8449)	1	
	Гидравлический шланг (№ по каталогу 108-8453)	1	
	Гидравлический шланг (№ по каталогу 108-8454)	1	
	Держатель армированного шланга	1	
	Самонарезающий винт (5/16 x ¾ дюйма)	2	
	Пластиковая кабельная стяжка	3	
11	Направляющая пластина рычага	1	Установите панель управления и направляющую пластину рычага.
	Винт с фланцевой головкой	2	
	Шайба	2	
	Наклейка панели управления	1	
	Панель управления	1	
	Ручка	1	
	Пластиковая кабельная стяжка	3	
12	Руководство оператора	1	Прочтите документацию и храните ее в надежном месте.

1

Подготовка машины

Детали не требуются

Процедура

1. Установите машину на ровной поверхности.
2. Опустите навесные орудия.
3. Включите стояночный тормоз.
4. Выключите двигатель и извлеките ключ из замка зажигания.

2

Снятие кожухов

Детали не требуются

Процедура

1. Поднимите заднюю часть машины и установите домкраты под опорами заднего колесного мотора
2. Снимите правое заднее колесо.
3. Снимите 4 шайбы и болты, которые крепят панель управления к консоли (Рисунок 1).
4. Отсоедините провод от счетчика моточасов.
5. Снимите панель управления (Рисунок 1).
6. Снимите 3 болта, которые крепят консоль к раме (Рисунок 1). Снимите консоль, осторожно приподняв нижний край консоли вокруг опорного кронштейна и сдвинув ее вверх за ручку тормоза.

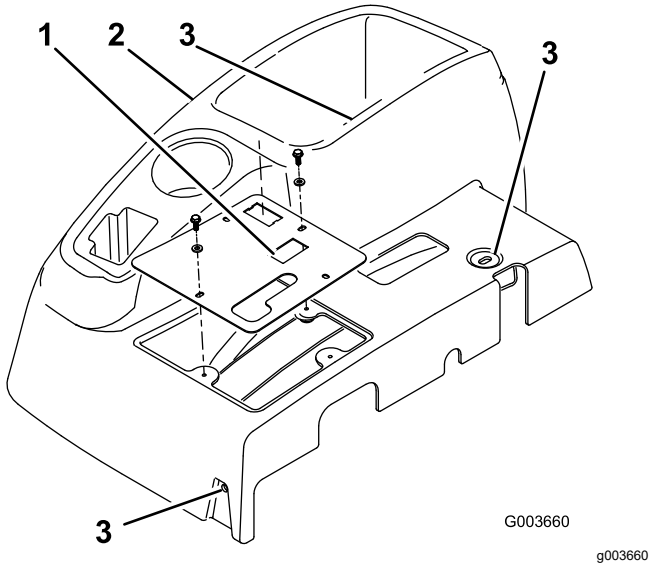

Рисунок 1

1. Панель управления
2. Консоль
3. Расположение болтов крепления консоли

7. Снимите 4 болта, которые крепят кожух правого колеса к раме, и снимите кожух (Рисунок 2).

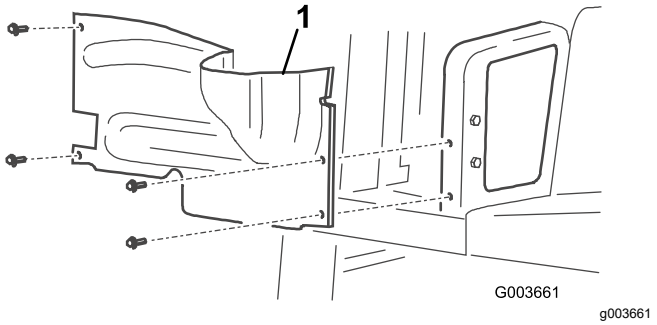

Рисунок 2

1. Кожух правого колеса

8. Отсоедините и снимите центральный кожух с рамы (Рисунок 3).

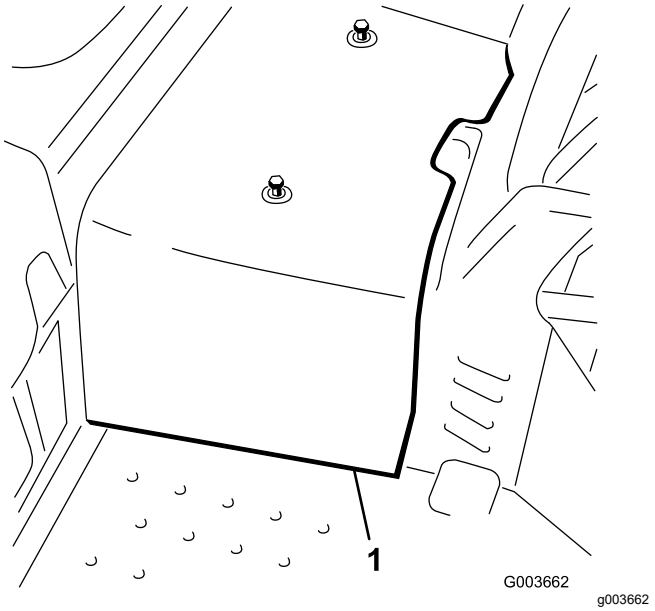

Рисунок 3

1. Центральный кожух

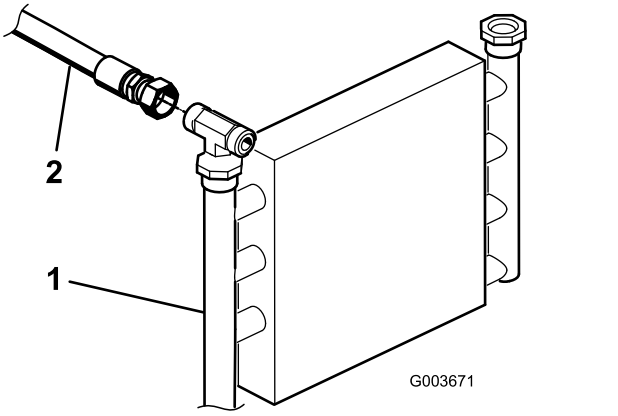

Рисунок 4

1. Маслоохладитель
2. Гидравлическая трубка

3

Подготовка к установке гидравлических компонентов

Детали не требуются

Процедура

1. Определите местонахождение гидравлической трубки, идущей от маслоохладителя к имеющемуся клапану подъема (Рисунок 4).
2. Снимите детали крепления и хомуты, крепящие гидравлические трубки к раме.
3. Отсоедините и снимите гидравлическую трубку с маслоохладителя и клапана подъема подъема (Рисунок 4) и (Рисунок 6).

   Примечание: Снятую гидравлическую трубку можно удалить в отходы.

   Примечание: Для того чтобы свести к минимуму утечку масла при снятии гидравлической трубки, подготовьте запасной шланг или установите одну из защитных транспортировочных заглушек, снятых с трубки в сборе, № по каталогу 108-8447 (Рисунок 19), на штуцере маслоохладителя.
4. Закрепите сохраненную гидравлическую трубку на раме с помощью ранее снятых хомутов и деталей крепления.
5. В случае установки настоящего комплекта на машину модели 08745 сделайте следующее:

   A. Снимите 3 болта и гайки, которые крепят имеющийся клапан подъема к раме, и отсоедините его от рамы, чтобы можно было снять тройник (340-94), как показано на Рисунок 5.

   B. Отсоедините гидравлическую трубку (108-8415) от прямоугольного штуцера (340-77) на левой стороне имеющегося клапана подъема.

   C. Отсоедините гидравлический шланг (144-1367) от тройника (340-94), как показано на Рисунок 6.

   D. Ослабьте тройник (340-94) на правой стороне имеющегося клапана подъема.

   E. Снимите тройник (340-94) с имеющегося клапана подъема и сохраните его для последующей установки.

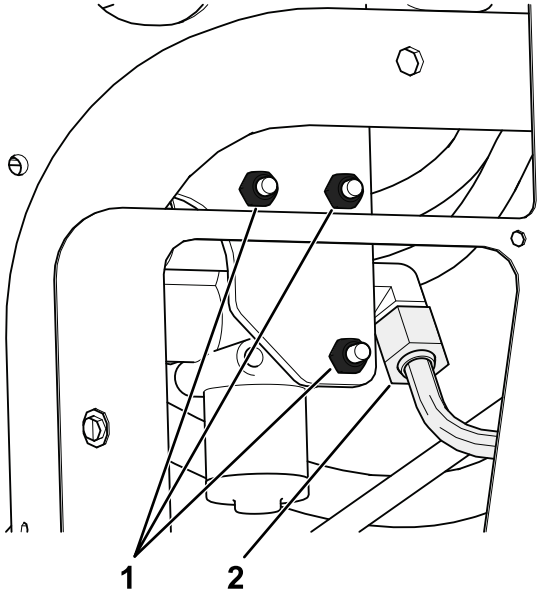

g362552

Рисунок 5

1. Снимите данные болты и гайки.
2. Отсоедините данную гидравлическую трубку (108-8415) от прямоугольного штуцера.

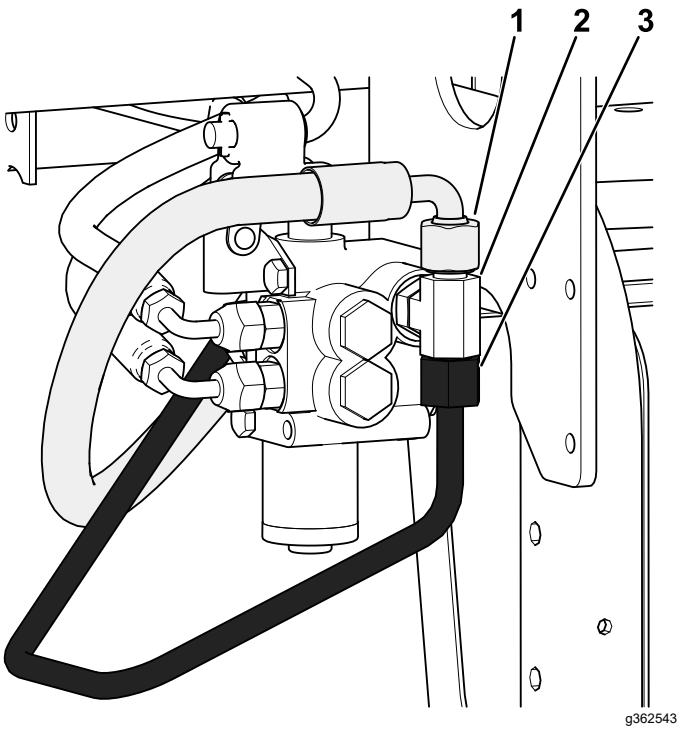

g362543

Рисунок 6

1. Отсоедините данный гидравлический шланг (144-1367) от тройника.
2. Отсоедините этот тройник (340-94) от имеющегося клапана подъема.
3. Отсоедините и удалите в отходы гидравлическую трубку, подсоединенную к тройнику.

4

Установка подъемного клапана

Только для модели 08705

Детали, требуемые для этой процедуры:

2	Прямой гидравлический штуцер с уплотнительным кольцом
2	Прямоугольный гидравлический штуцер с уплотнительным кольцом
1	Подъемный клапан
1	Пластина клапана
3	Болт (1/4 x 3 дюйма)
3	Контргайка (¼ дюйма)
2	Болт (№10 x 1-¼ дюйма)
2	Контргайка (№ 10)
1	Рычаг подъема

Процедура

1. Вверните оба прямоугольных штуцера и 2 прямых гидравлических штуцера в новый клапан подъема, как показано на Рисунок 7.

   Внимание: **Не затягивайте прямоугольные штуцеры на этом этапе. Перед установкой проверьте, чтобы все уплотнительные кольца были смазаны и правильно расположены на штуцерах.**

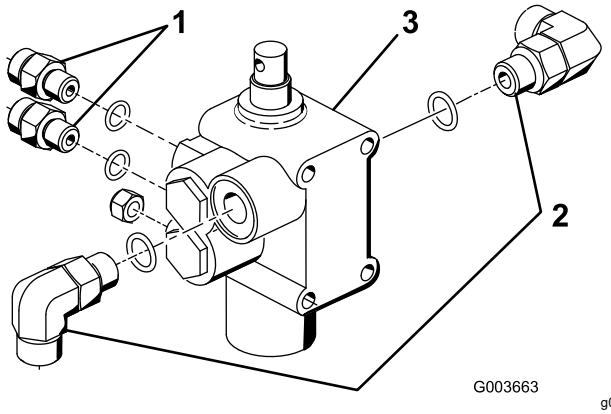

G003663

g003663

Рисунок 7

1. Прямой штуцер
2. Прямоугольный штуцер
3. Подъемный клапан

2. Установите клапан в сборе, поворотный кронштейн и пластину клапана на раме с помощью 3 болтов (1/4 x 3 дюйма) и 3 контргаек (Рисунок 8). При установке расположите пластину клапана напротив передней части рамы и затяните детали крепления с моментом затяжки от 10 до 12 Н·м.

   Примечание: Установка клапана очень похожа на установку уже имеющегося клапана.

3. Неплотно закрепите поворотный рычаг на золотнике клапана и на переходном звене с помощью 2 болтов (№10 x 1-1/4 дюйма) и 2 контргаек (Рисунок 8).

   Примечание: Не затягивайте детали крепления на этом этапе.

   Примечание: Установите переходное звено в заднее отверстие шарнира.

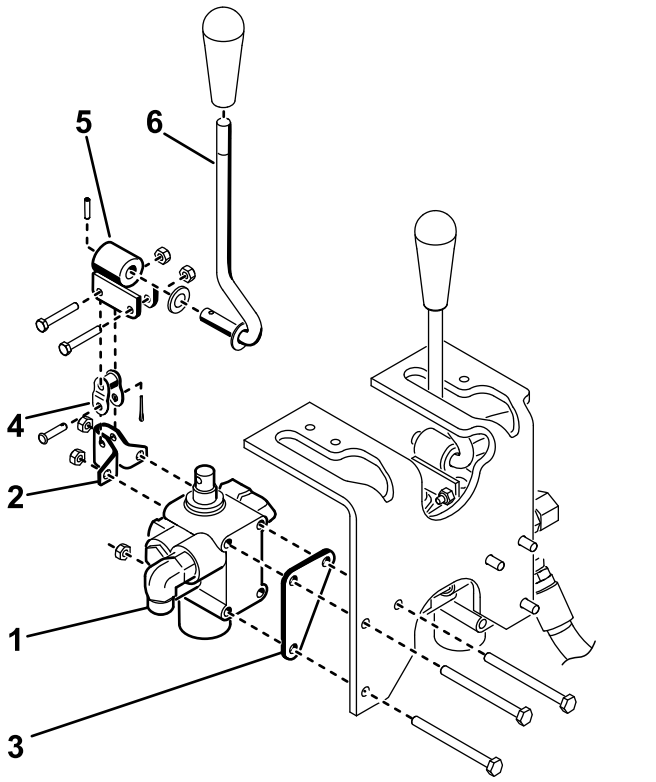

Рисунок 8

1. Клапан в сборе
2. Поворотный кронштейн
3. Пластина клапана
4. Переходное звено
5. Шарнир
6. Рычаг

5

Установка подъемного клапана

Только модель 08745

Детали, требуемые для этой процедуры:

2	Прямой гидравлический штуцер с уплотнительным кольцом
2	Прямоугольный гидравлический штуцер с уплотнительным кольцом
1	Подъемный клапан
1	Пластина клапана
3	Болт (1/4 x 3 дюйма)
3	Контргайка (¼ дюйма)
2	Болт (№10 x 1-¼ дюйма)
2	Контргайка (№ 10)
1	Рычаг подъема

Процедура

1. Вверните прямоугольный штуцер в имеющийся клапан подъема, где был снят тройник.

   Внимание: **На этом этапе затяните только прямые штуцеры. Перед установкой проверьте, чтобы все уплотнительные кольца были смазаны и правильно расположены на штуцерах.**

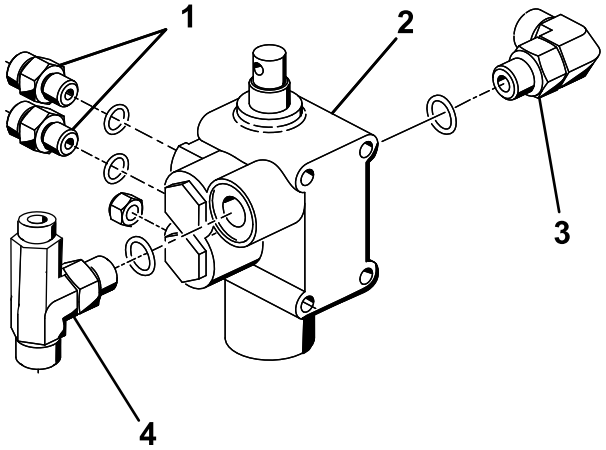

Рисунок 9

1. Прямой штуцер
2. Прямоугольный штуцер
3. Подъемный клапан
4. Тройник

2. Установите имеющийся подъемный клапан с предварительно снятыми крепежными элементами и затяните детали крепления с моментом затяжки от 10 до 12 Н·м.
3. Вверните прямоугольный штуцер, 2 прямых гидравлических штуцера и тройник, снятый с имеющегося клапана 3 Подготовка к установке гидравлических компонентов (страница 5), в новый клапан подъема, как показано на Рисунок 9.
4. Установите клапан в сборе, поворотный кронштейн и пластину клапана на раме с помощью 3 болтов (1/4 x 3 дюйма) и 3 контргаек (Рисунок 10). При установке расположите пластину клапана напротив передней части рамы и затяните детали крепления с моментом затяжки от 10 до 12 Н·м.

   Примечание: Установка клапана очень похожа на установку установленного в настоящее время клапана.
5. Неплотно закрепите поворотный рычаг на золотнике клапана и на переходном звене с помощью 2 болтов (№10 x 1-1/4 дюйма) и 2 контргаек (Рисунок 10).

   Примечание: Не затягивайте детали крепления на этом этапе.

   Примечание: Установите переходное звено в заднее отверстие шарнира.

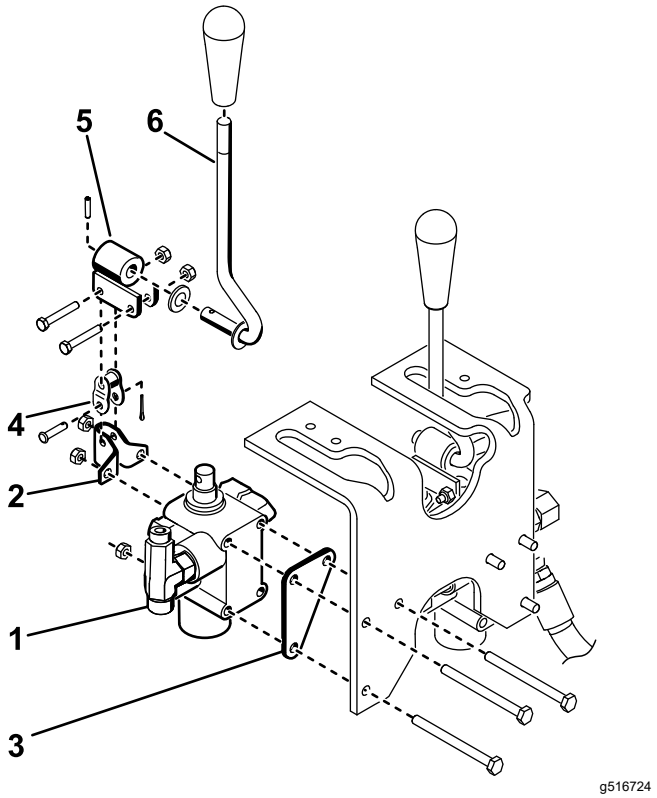

Рисунок 10

1. Клапан в сборе
2. Поворотный кронштейн
3. Пластина клапана
4. Переходное звено
5. Шарнир
6. Рычаг

6

Установка плужных пластин

Детали, требуемые для этой процедуры:

1	Правая плужная пластина
1	Левая плужная пластина
4	Болт (½ x 2 дюйма)
4	Контргайка (½ дюйма)
1	Кронштейн рамы сцепки
2	Болт (½ x 1¾ дюйма)

Процедура

1. Свободно закрепите правую плужную пластину на правой стороне вилки поворотного колеса с помощью 2 болтов (1/2 x 2 дюйма) и контргаек, как показано на Рисунок 11.

Примечание: Не затягивайте детали крепления и на этом этапе.

2. Повторите процедуру с левой плужной пластиной (Рисунок 11).
3. Поднимите домкратом переднюю часть машины так, чтобы переднее колесо было приподнято над полом.
4. Снимите и удалите в отходы 2 болта, которые крепят переднюю часть шарнира поворотного кулака к верхней части вилки поворотного колеса (Рисунок 11).
5. Используя вилку поворотного колеса и крепежные отверстия шарнира поворотного кулака, закрепите кронштейн рамы сцепки на нижней стороне вилки поворотного колеса с помощью 2 болтов (1/2 x 1-3/4 дюйма); см. Рисунок 11.

   Примечание: Для увеличения зазора может потребоваться немного спустить колесо. Гидравлический шланг колесного мотора не должен лежать на верхней части кронштейна рамы сцепки.

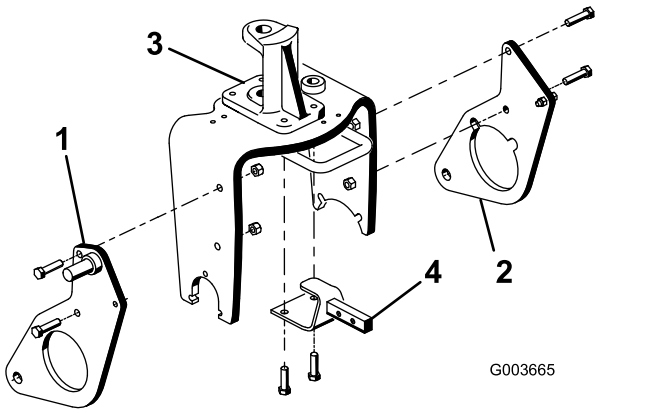

Рисунок 11

1. Правая плужная пластина
2. Левая плужная пластина
3. Шарнир поворотного кулака
4. Кронштейн рамы сцепки

7

Установка толкающих рычагов и рамы сцепки

Детали, требуемые для этой процедуры:

1	Рама сцепки
2	Болт (3/8 x 2 дюйма)
2	Гайка (⅜ дюйма)
2	Винт с головкой (⅜ x 1-1/2 дюйма)
2	Контргайка (⅜ дюйма)
2	Цилиндрический штифт
1	Промежуточная планшайба
1	Трубка толкающего рычага
2	Штифтв сборе
2	Самонарезающий винт
2	Болт (5/8 x 1½ дюйма)
2	Шайба (наружный диаметр 1,68 дюйма x внутренний диаметр 0,65 дюйма)
1	Трубка
1	Шплинтуемый штифт
1	Шплинт

Процедура

1. Опустите машину так, чтобы переднее колесо было на полу.
2. Закрепите трубку толкающего рычага на промежуточной планшайбе с помощью 2 пальцев в сборе, пальцы в сборе закрепите на промежуточных планшайбах с помощью 2 самонарезающих винтов.

   Примечание: Расположите компоненты, как показано на Рисунок 12.

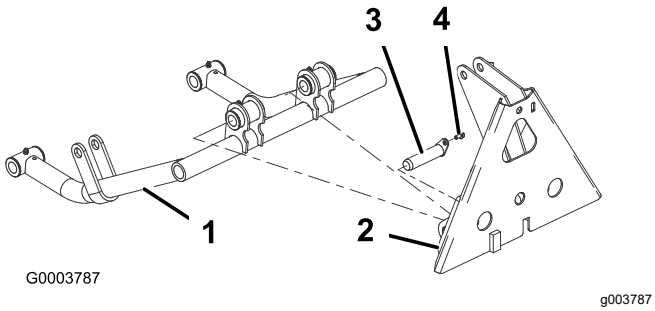

Рисунок 12

1. Трубка толкающего рычага
2. Промежуточная планшайба
3. Палец в сборе
4. Самонарезающий винт

3. Вставьте цилиндрический штифт в каждую трубку толкающего рычага, как показано на Рисунок 13.
4. Вставьте трубки толкающего рычага в правую и левую плужные пластины, совместив направляющие цилиндрического штифта с отверстиями в плужных пластинах (Рисунок 13).

   Примечание: Если не удается установить трубки толкающего рычага на плужные пластины, ослабьте гайки, которые крепят плужные пластины к вилке поворотного колеса.
5. Установите каждый цилиндрический штифт на каждой плужной пластине с помощью болта (5/8 x 1-1/2 дюйма) и шайбы (наружный диаметр 1,68 дюйма x внутренний диаметр 0,65 дюйма), как показано на Рисунок 13.

   Примечание: Затяните болты с моментом 203 Н·м.

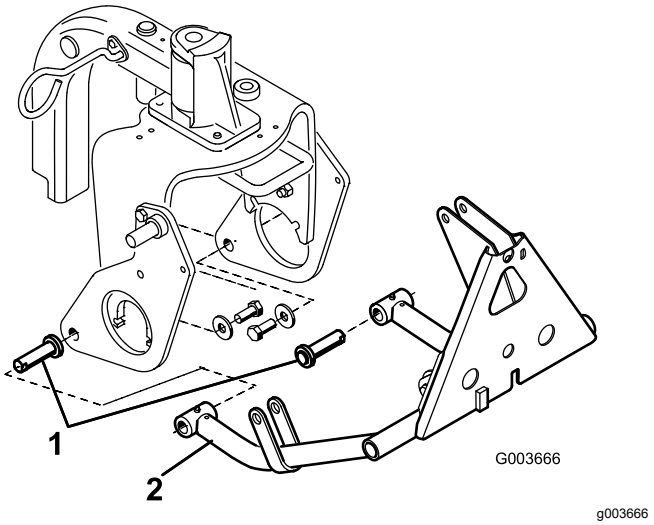

Рисунок 13

1. Цилиндрический штифт
2. Трубка толкающего рычага

6. Установите верхнюю часть рамы сцепки на кронштейне рамы сцепки с помощью 2 болтов (3/8 x 2 дюйма) и гаек (Рисунок 14).
7. Установите трубки рамы сцепки на плужных пластинах с помощью болтов (3/8 x 1-1/2 дюйма) и гаек (Рисунок 14), затем затяните детали крепления.

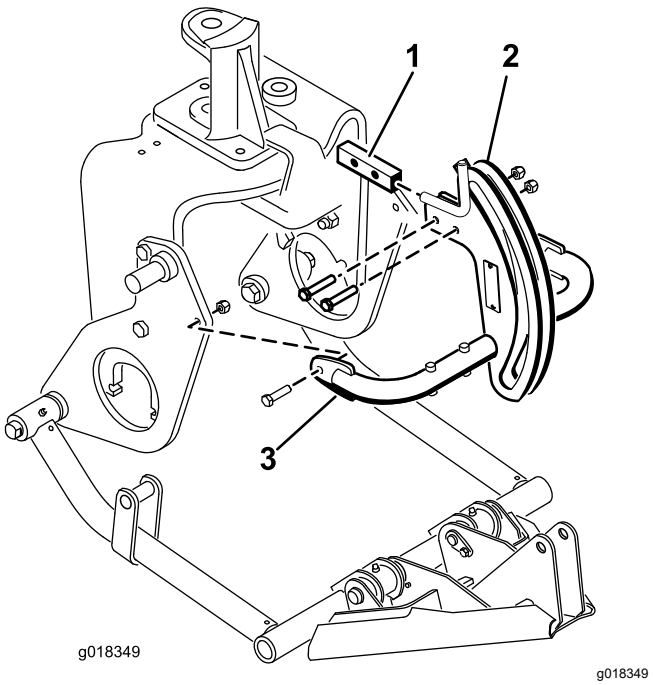

Рисунок 14

1. Кронштейн рамы сцепки
2. Рама сцепки
3. Трубка рамы сцепки

8. Закрепите адаптер рамы на раме сцепки с помощью трубки, шплинтуемого штифта и шплинта (Рисунок 15).

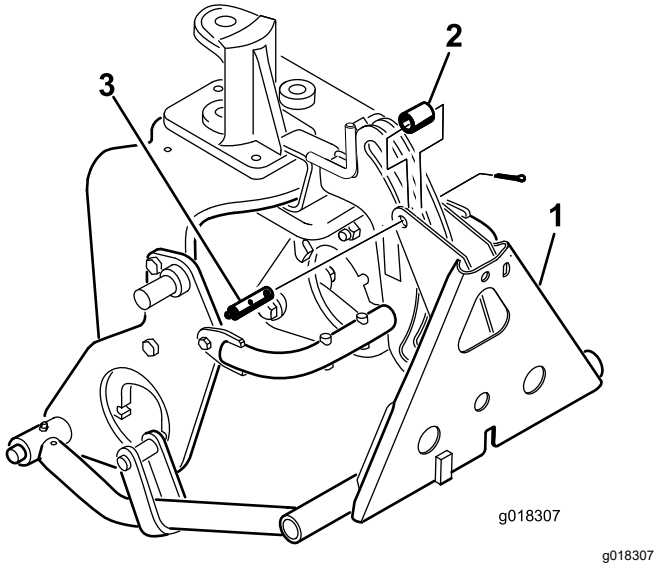

g018307

Рисунок 15

1. Адаптер рамы
2. Трубка
3. Шплинтуемый штифт с масленкой

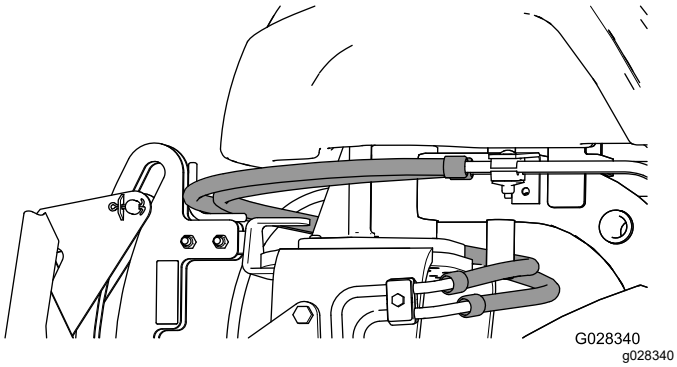

g028340

Рисунок 16

Внимание: **Убедитесь в том, что имеющиеся шланги проложены над направляющей, как показано на Рисунок 16.**

8

Установка гидроцилиндра

Детали, требуемые для этой процедуры:

1	45°-градусный гидравлический штуцер с уплотнительным кольцом
1	Гидроцилиндр
1	Прямоугольный гидравлический штуцер с уплотнительным кольцом
1	Малое стопорное кольцо
1	Штифт
2	Большое стопорное кольцо

Процедура

1. Вверните прямоугольный штуцер в верхнее отверстие в гидроцилиндре. Расположите штуцер, как показано на Рисунок 17.

   Примечание: Перед установкой проверьте, чтобы все уплотнительные кольца были смазаны и правильно установлены на штуцерах.

   Примечание: Для предотвращения загрязнения гидравлических штуцеров или шлангов не снимайте колпачки со штуцеров или шлангов до тех пор, пока они не будут установлены.

2. Вверните 45°-градусный штуцер в нижнее отверстие в гидроцилиндре. Расположите штуцер, как показано на Рисунок 17.

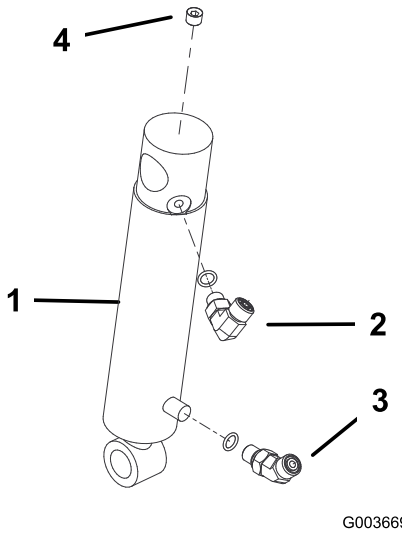

Рисунок 17

1. Гидроцилиндр
2. Прямоугольный штуцер
3. 45-градусный штуцер
4. Заглушка (1/8 дюймов)

3. Установите верхнюю часть гильзы гидроцилиндра на штифте на правой плужной пластине с помощью стопорного кольца (Рисунок 18).

   Примечание: Расположите отверстия гидроцилиндра в направлении вперед.

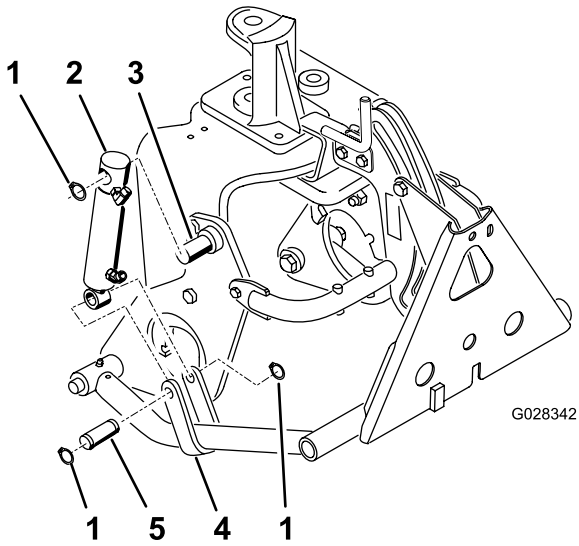

Рисунок 18

1. Стопорное кольцо
2. Гидроцилиндр
3. Штифт (на плужной пластине)
4. Скоба толкающего рычага
5. Штифт

4. Установите шток цилиндра на скобах толкающего рычага с помощью штифта и 2 стопорных колец (Рисунок 18).

9

Установка гидравлических шлангов

Только для модели 08705

Детали, требуемые для этой процедуры:

1	Трубка в сборе
1	Гидравлический шланг (№ по каталогу 108-8449)
1	Гидравлический шланг (№ по каталогу 108-8453)
1	Гидравлический шланг (№ по каталогу 108-8454)
1	Держатель армированного шланга
2	Самонарезающий винт (5/16 x ¾ дюйма)
3	Пластиковая кабельная стяжка

Процедура

1. Подсоедините трубку в сборе (№ по каталогу 108-8447) к прямоугольному штуцеру на левой стороне нового клапана и к освободившемуся штуцеру на имеющемся клапане подъема (Рисунок 19).
2. Подсоедините конец гидравлического шланга с 45°-градусным штуцером (№ по каталогу 108-8449) к прямоугольному штуцеру на правой стороне клапана, а прямой конец шланга — к свободному штуцеру маслоохладителя (Рисунок 19). Информацию о прокладке шланга см. в Рисунок 20 и Рисунок 21.
3. Установите держатель армированного шланга на левой трубке рамы с помощью 2 самонарезающих винтов (5/16 x 3/4 дюйма); см. Рисунок 19.
4. Подсоедините короткий конец гидравлического шланга с прямоугольным штуцером (№ по каталогу 108-8453) к верхнему прямому штуцеру на задней стороне клапана. Проложите шланг через держатель армированного шланга и подсоедините прямой конец шланга к верхней части штуцера гидроцилиндра (Рисунок 19). Информацию о прокладке шланга см. в Рисунок 20 и Рисунок 21.
5. Подсоедините длинный конец гидравлического шланга с прямоугольным штуцером (№ по каталогу 108-8454) к нижней части прямого штуцера на задней стороне клапана. Проложите шланг через держатель армированного

шланга и подсоедините прямой конец шланга к нижней части штуцера гидроцилиндра (Рисунок 19). Информацию о прокладке шланга см. в Рисунок 20 и Рисунок 21.

Внимание: **Убедитесь в том, что шланги проложены на достаточном расстоянии от всех острых, горячих и движущихся компонентов.**

6. Затяните все детали крепления и штуцеры.
7. Используя кабельные стяжки, закрепите шланги на машине в местах, показанных на Рисунок 20 и Рисунок 21.

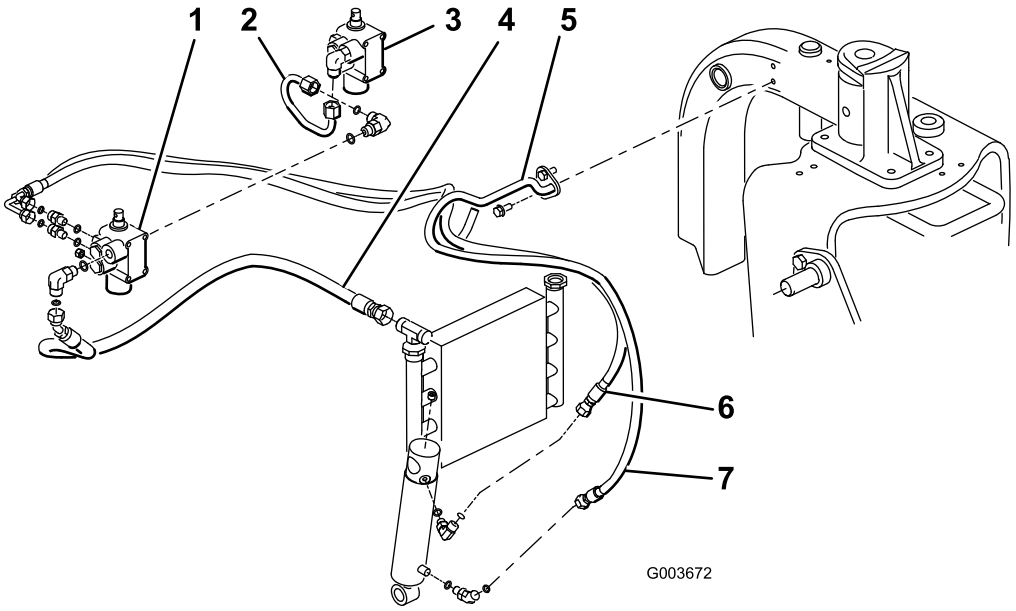

g003672

Рисунок 19
Модель 08705

1. Новый клапан
2. Трубка в сборе (№ по каталогу 108-8447)
3. Имеющийся клапан
4. Гидравлический шланг (№ по каталогу 108-8449)
5. Держатель армированного шланга
6. Гидравлический шланг (№ по каталогу 108-8453)
7. Гидравлический шланг (№ по каталогу 108-8454)

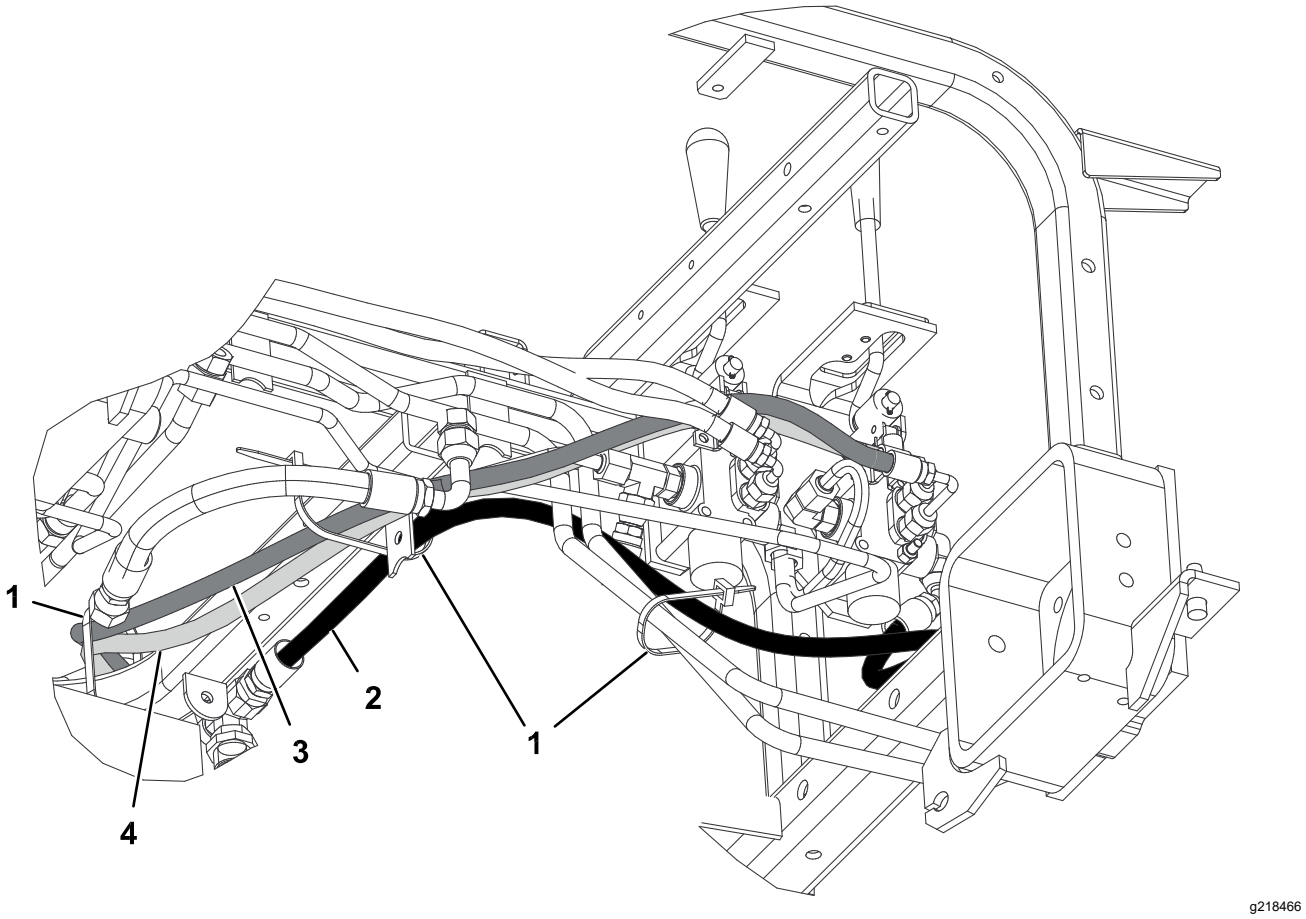

Рисунок 20

Модель 08705

1. Кабельная стяжка
2. Гидравлический шланг (№ по каталогу 108-8449)
3. Гидравлический шланг (№ по каталогу 108-8453)
4. Гидравлический шланг (№ по каталогу 108-8454)

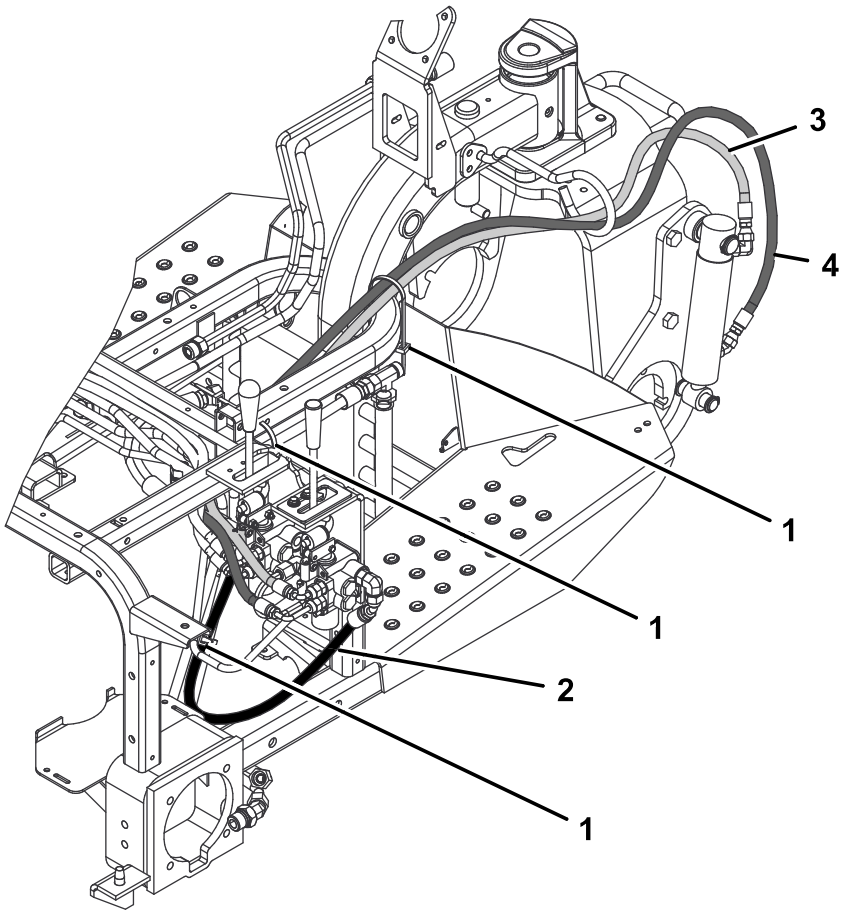

g218467

Рисунок 21
Модель 08705

1. Кабельная стяжка
2. Гидравлический шланг (№ по каталогу 108-8449)
3. Гидравлический шланг (№ по каталогу 108-8453)
4. Гидравлический шланг (№ по каталогу 108-8454)

10

Установка гидравлических шлангов

Только модель 08745

Детали, требуемые для этой процедуры:

1	Трубка в сборе
1	Гидравлический шланг (№ по каталогу 108-8449)
1	Гидравлический шланг (№ по каталогу 108-8453)
1	Гидравлический шланг (№ по каталогу 108-8454)
1	Держатель армированного шланга
2	Самонарезающий винт (5/16 x ¾ дюйма)
3	Пластиковая кабельная стяжка

Процедура

1. Подсоедините трубку в сборе (№ по каталогу 108-8447) к прямоугольному штуцеру на левой стороне нового клапана и к новому установленному прямоугольному штуцеру на имеющемся клапане подъема (Рисунок 22).
2. Подсоедините тройник с концом гидравлического шланга, присоединенном под углом 45°, (№ по каталогу 108-8449) к открытой стороне тройника на правой стороне клапана, а прямой конец шланга – к свободному штуцеру маслоохладителя (Рисунок 22). Информацию о прокладке шланга см. в Рисунок 23 и Рисунок 24.
3. Установите держатель армированного шланга на левой трубке рамы с помощью 2 самонарезающих винтов (5/16 x 3/4 дюйма); см. Рисунок 22.
4. Подсоедините короткий конец гидравлического шланга с прямоугольным штуцером (№ по каталогу 108-8453) к верхнему прямому штуцеру на задней стороне клапана. Проложите шланг через держатель армированного шланга и подсоедините прямой конец шланга к верхней части штуцера гидроцилиндра (Рисунок 22). Информацию о прокладке шланга см. в Рисунок 23 и Рисунок 24.
5. Подсоедините длинный конец гидравлического шланга с прямоугольным штуцером (№ по каталогу 108-8454) к нижней части прямого штуцера на задней стороне клапана. Проложите шланг через держатель армированного шланга и подсоедините прямой конец шланга к нижней части штуцера гидроцилиндра (Рисунок 22). Информацию о прокладке шланга см. в Рисунок 23 и Рисунок 24.
6. Подсоедините гидравлический шланг (№ по каталогу 144-1367) к верхней части нового установленного тройника (№ по каталогу 340-94) на правой стороне нового клапана подъема.

   Внимание: **Убедитесь в том, что шланги проложены на достаточном расстоянии от всех острых, горячих и движущихся компонентов.**
7. Затяните все детали крепления и штуцеры.
8. Используя кабельные стяжки, закрепите шланги на машине в местах, показанных на Рисунок 23 и Рисунок 24.

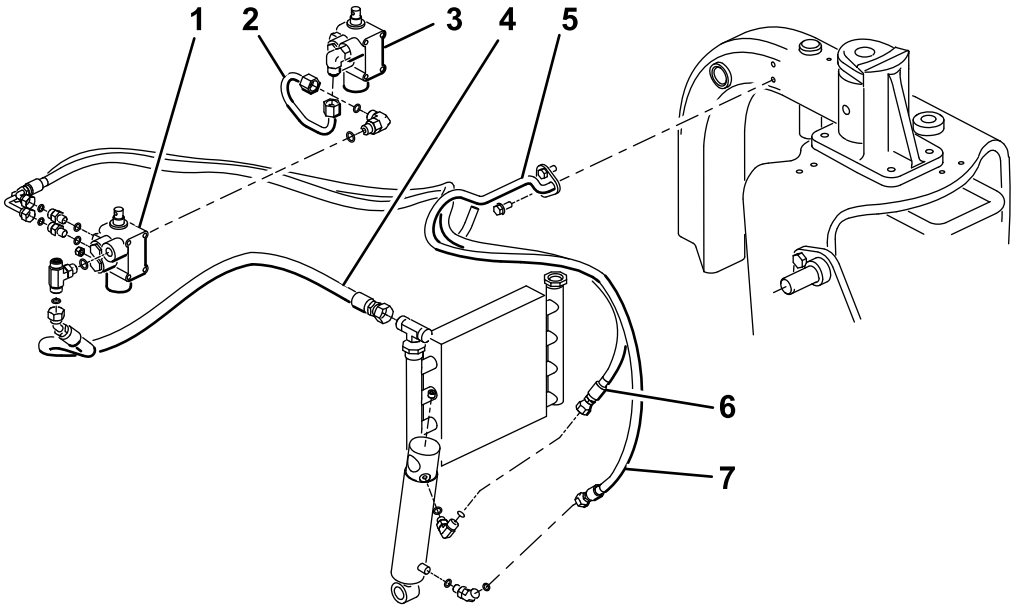

g362578

Рисунок 22

Модель 08745

1. Новый клапан
2. Трубка в сборе (№ по каталогу 108-8447)
3. Имеющийся клапан
4. Гидравлический шланг (№ по каталогу 108-8449)
5. Держатель армированного шланга
6. Гидравлический шланг (№ по каталогу 108-8453)
7. Гидравлический шланг (№ по каталогу 108-8454)

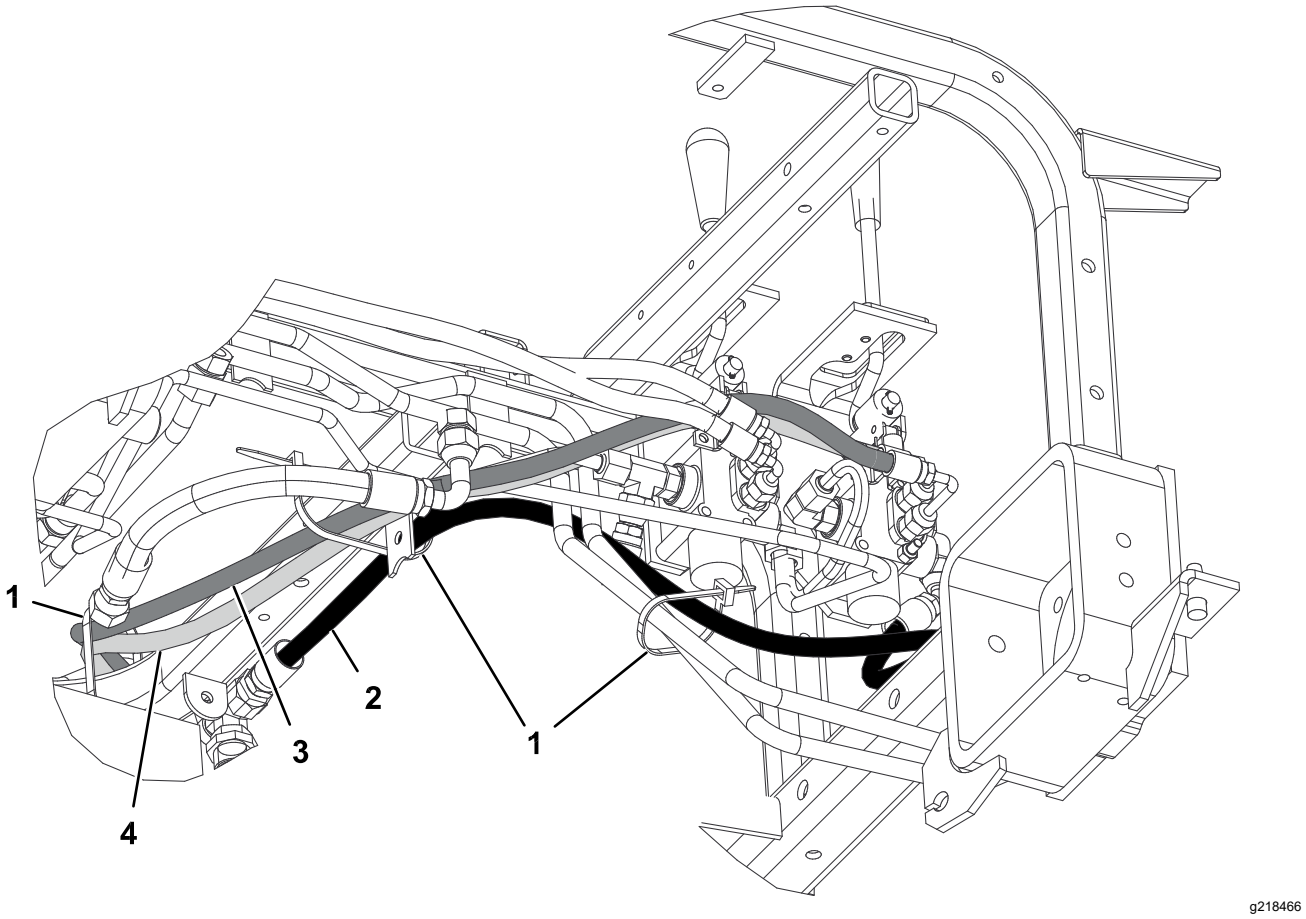

Рисунок 23

Модель 08745

1. Кабельная стяжка
2. Гидравлический шланг (№ по каталогу 108-8449)
3. Гидравлический шланг (№ по каталогу 108-8453)
4. Гидравлический шланг (№ по каталогу 108-8454)

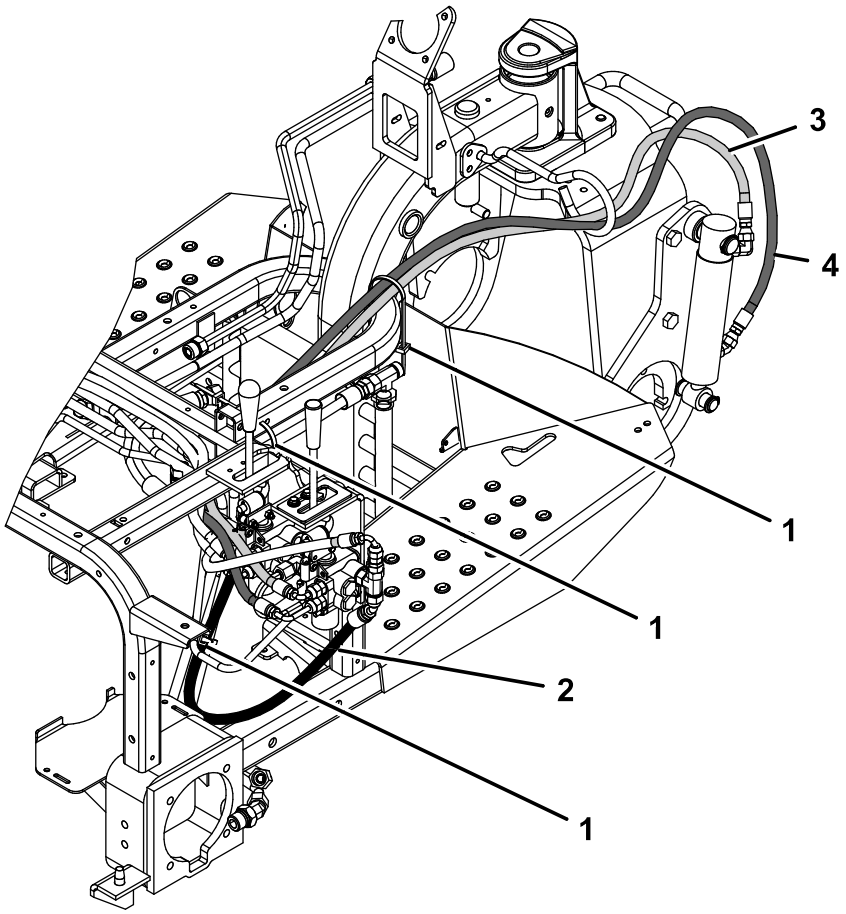

g362591

Рисунок 24

Модель 08745

1. Кабельная стяжка
2. Гидравлический шланг (№ по каталогу 108-8449)
3. Гидравлический шланг (№ по каталогу 108-8453)
4. Гидравлический шланг (№ по каталогу 108-8454)

11

Установка панели управления и направляющей пластины рычага

Детали, требуемые для этой процедуры:

1	Направляющая пластина рычага
2	Винт с фланцевой головкой
2	Шайба
1	Наклейка панели управления
1	Панель управления
1	Ручка
3	Пластиковая кабельная стяжка

Процедура

1. Вставьте направляющую пластину рычага над рычагом подъема и свободно закрепите ее на раме с помощью 2 винтов с фланцевой головкой и шайб (Рисунок 25).

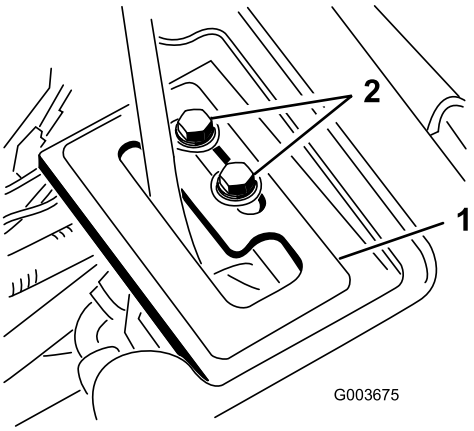

g003675

Рисунок 25

1. Направляющая пластина рычага
2. Винты с фланцем

2. Проверьте уровень гидравлической жидкости и при необходимости долейте жидкость.

⚠ ПРЕДУПРЕЖДЕНИЕ

Гидравлическая жидкость, выброшенная под давлением, может проникнуть под кожу и нанести травму.

- **Если гидравлическая жидкость оказалась впрыснута под кожу, она должна быть удалена хирургическим путем в течение нескольких часов врачом, знакомым с этим видом травм. Иначе может возникнуть гангрена.**
- **Не приближайтесь к местам точечных утечек и штуцерам, где существует опасность выброса гидравлической жидкости под высоким давлением, и держите руки на безопасном расстоянии от этих мест.**
- **Для обнаружения гидравлических утечек используйте картон или бумагу.**
- **Перед выполнением любых работ на гидравлической системе полностью сбросьте давление в гидравлической системе безопасным способом.**
- **Перед подачей давления в гидравлическую систему убедитесь, что все гидравлические шланги и трубопроводы исправны, а все гидравлические соединения и штуцеры герметичны.**

3. Запустите двигатель тягового блока и проверьте соединения штуцеров.
4. Установите кожух колеса, центральный кожух и консоль.

   Примечание: На этом этапе не устанавливайте панель управления. Убедитесь в том, что кожухи не соприкасаются со шлангами. Проложите шланги надлежащим образом. Повторите процедуру установки кожуха в обратном порядке, как описано в шаге 1.
5. Установите заднее колесо и уберите блоки из-под задней части машины.
6. Затяните зажимные гайки колес с моментом 61 - 75 Н·м.
7. При работающем двигателе и рычаге подъема, установленном в **Плавающее положение**, сдвиньте направляющую

пластину рычага так, чтобы гидроцилиндр подъема можно было выдвигать и втягивать вручную (Рисунок 25).

⚠ ПРЕДУПРЕЖДЕНИЕ

Окончательная настройка фиксирующей пластины рычага подъема производится при работающем двигателе. Контакт с движущимися частями или горячими поверхностями может привести к травме.

Руки, ноги, лицо и другие части тела должны находиться на безопасном расстоянии от вращающихся деталей, а также от глушителя и других горячих поверхностей.

8. Затяните оба установочных винта направляющей пластины рычага подъема, чтобы зафиксировать регулировку (Рисунок 25).
9. Снимите счетчик моточасов со старой панели управления и установите его на новую панель управления.
10. Установите новую панель управления и подключите провод к счетчику моточасов.
11. Закрепите панель управления на месте установки с помощью предварительно снятых деталей крепления (Рисунок 26).

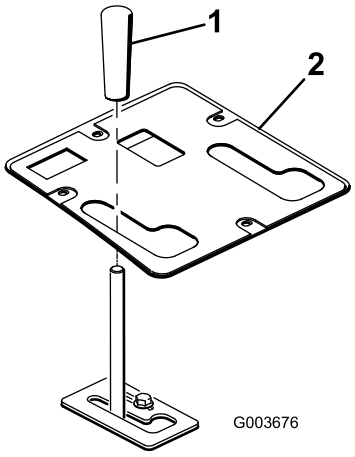

g003676

Рисунок 26

1. Ручка
2. Панель управления

12. Установите ручку на рычаг подъема (Рисунок 26).
13. Смажьте переднюю подъемную раму; см. Смазка подъемной рамы (страница 22).
14. Проверьте уровень гидравлической жидкости и при необходимости долейте жидкость.

12

Чтение/хранение документации

Детали, требуемые для этой процедуры:

1	*Руководство оператора*

Процедура

1. Прочтите документацию.
2. Храните документацию в безопасном месте.

Эксплуатация

Технические характеристики

Чистая масса	38,5 кг

Навесное оборудование и приспособления

Для улучшения и расширения возможностей машины можно использовать ряд утвержденных компанией Toro вспомогательных приспособлений и навесных орудий. Обратитесь в сервисный центр официального дилера или дистрибьютора или посетите сайт www.Toro.com, на котором приведен список всех утвержденных навесных орудий и вспомогательных приспособлений.

Советы по эксплуатации

- Передняя подъемная рама предназначена для установки только определенного навесного оборудования. Не устанавливать заднее навесное оборудования на переднюю подъемную раму, так как это может привести к повреждению машины.
- Чтобы опустить переднюю подъемную раму, потяните рычаг подъема вперед.
- Чтобы передняя подъемная рама могла двигаться в плавающем режиме, переместите рычаг подъема вперед и в сторону в положение фиксации.
- Чтобы поднять переднюю подъемную раму, переместите рычаг подъема назад.
- Ознакомьтесь с приемами безопасной эксплуатации оборудования, органами управления на пульте оператора и предупредительными знаками.
- Держите руки и ноги на безопасном расстоянии от движущихся частей и горячих поверхностей.

Техническое обслуживание

Примечание: Чтобы получить электрическую или гидравлическую схему для вашей машины, посетите веб-сайт www.Toro.com.

Смазка подъемной рамы

На передней подъемной раме установлено 5 масленок (Рисунок 27), которые следует регулярно заполнять консистентной смазкой № 2 на литиевой основе. Если машина работает в нормальных условиях, смазывайте все подшипники и втулки через каждые 100 часов работы. Смазывайте подшипники и втулки **сразу** после каждой мойки независимо от указанного интервала.

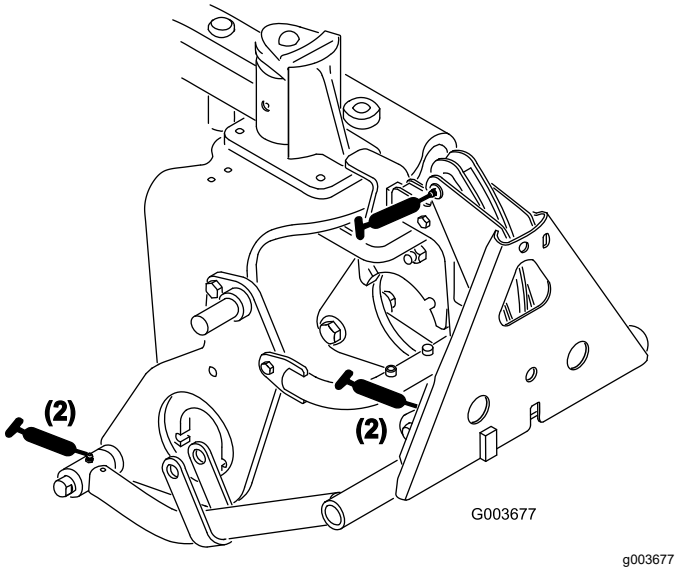

Рисунок 27

Примечания:

Примечания:

Примечания:

Заявление об учете технических условий

Компания Toro, расположенная по адресу 8111 Lyndale Ave. South, Bloomington, MN, USA, заявляет, что следующий блок (блоки) соответствует перечисленным директивам при условии их установки в соответствии с прилагаемыми инструкциями к определенным моделям производства компании Toro, как указано в Декларации соответствия.

Номер модели	Заводской номер	Описание изделия	Описание счета-фактуры	Общее описание	Директива
08712	311000336 и до	Передняя подъемная рама	FRONT LIFT FRAME KIT	Передняя подъемная рама в сборе	2006/42/EC

Необходимая техническая документация составлена в соответствии с требованиями части B приложения VII Директивы 2006/42/EC.

В случае поступления запроса от органов государственной власти мы обязуемся передать соответствующую информацию по компонентам частично укомплектованных/собранных машин. Метод передачи информации – электронным сообщением.

Данный механизм подлежит вводу в эксплуатацию только после встраивания в утвержденные модели Toro, на основе Декларации соответствия требованиям и согласно всем инструкциям, в результате чего этот механизм может считаться отвечающим всем соответствующим Директивам.

Сертифицировано:



Tom Langworthy
Технический директор
8111 Lyndale Ave. South
Bloomington, MN 55420, USA
Сентябрь 26, 2024

Официальный представитель:

Marcel Dutrieux
Manager European Product Integrity
Toro Europe NV
Nijverheidsstraat 5
2260 Oevel
Belgium

UK Declaration of Incorporation

Компания Toro, расположенная по адресу 8111 Lyndale Ave. South, Bloomington, MN, USA, заявляет, что следующий блок (блоки) соответствует перечисленным директивам при условии их установки в соответствии с прилагаемыми инструкциями к определенным моделям производства компании Toro, как указано в Декларации соответствия.

Номер модели	Заводской номер	Описание изделия	Описание счета-фактуры	Общее описание	Директива
08712	311000336 и до	Передняя подъемная рама	FRONT LIFT FRAME KIT	Передняя подъемная рама в сборе	Законода-тельный акт 2008 года № 1597

Необходимая техническая документация составлена в соответствии с требованиями Приложения 10 Законодательного акта 2008 года № 1597.

В случае поступления запроса от органов государственной власти мы обязуемся передать соответствующую информацию по компонентам частично укомплектованных/собранных машин. Метод передачи информации – электронным сообщением.

Данный механизм подлежит вводу в эксплуатацию только после встраивания в утвержденные модели Toro, на основе Декларации соответствия требованиям и согласно всем инструкциям, в результате чего этот механизм может считаться отвечающим всем соответствующими Директивам.

This declaration has been issued under the sole responsibility of the manufacturer.
The object of the declaration is in conformity with relevant UK legislation.



Tom Langworthy
Технический директор
8111 Lyndale Ave. South
Bloomington, MN 55420, USA
Сентябрь 26, 2024

Официальный представитель:

Marcel Dutrieux
Manager European Product Integrity
Toro U.K. Limited
Spellbrook Lane West
Bishop's Stortford
CM23 4BU
United Kingdom

Гарантия компании Toro

Ограниченная гарантия на два года, или 1500 часов работы

Условия гарантии и изделия, на которые она распространяется

Toro Company гарантирует, что серийное изделие Toro («Изделие») не будет иметь дефектов материалов или изготовления в течение 2 лет или 1500 часов работы* (в зависимости от того, что наступит раньше). Настоящая гарантия распространяется на все изделия, за исключением аэраторов (см. отдельные условия гарантии на эти изделия). При возникновении гарантийного случая компания отремонтирует изделие за свой счет, включая диагностику, трудозатраты и запасные части. Настоящая гарантия начинается со дня доставки Изделия первоначальному розничному покупателю.
* Изделие оборудовано счетчиком моточасов.

Порядок подачи заявки на гарантийное обслуживание

При возникновении гарантийного случая следует немедленно сообщить об этом дистрибьютору или официальному дилеру серийных изделий, у которых было приобретено изделие. Если вам нужна помощь в определении местонахождения дистрибьютора серийных изделий или официального дилера или если у вас есть вопросы относительно ваших прав и обязанностей по гарантии, вы можете обратиться к нам по адресу:

Отделение технического обслуживания серийной продукции Toro
8111 Lyndale Avenue South
Bloomington, MN 55420-1196

952-888-8801 или 800-952-2740

Эл. почта: commercial.warranty@toro.com

Обязанности владельца

Вы, являясь владельцем данного изделия, несете ответственность за выполнение необходимого технического обслуживания и регулировок, указанных в *Руководстве оператора*. Действие этой гарантии не распространяется на неисправности изделия, возникшие в результате невыполнения требуемого технического обслуживания и регулировок.

Изделия и условия, на которые не распространяется гарантия

Не все неисправности или нарушения работы изделия, возникшие в течение гарантийного периода, являются дефектами материала или изготовления. Действие этой гарантии не распространяется на следующее:

- Неисправности изделия, возникшие в результате использования запасных частей, произведенных третьей стороной, либо установки и использования дополнительных частей или измененных дополнительных приспособлений и изделий других фирм.
- Неисправности изделия, возникшие в результате невыполнения рекомендованного технического обслуживания и (или) регулировок.
- Неисправности изделия, возникшие в результате эксплуатации изделия ненадлежащим, халатным или неосторожным образом.
- Части, расходуемые в процессе эксплуатации, кроме случаев, когда они будут признаны дефектными. Следующие части, помимо прочего, являются расходными или быстроизнашивающимися в процессе нормальной эксплуатации изделий: тормозные колодки и накладки, фрикционные накладки муфт сцепления, ножи, барабаны, валики и подшипники (герметичные или смазываемые), неподвижные ножи, свечи зажигания, поворотные колеса и их подшипники, шины, фильтры, ремни и определенные компоненты опрыскивателя, такие как диафрагмы, сопла, расходомеры и обратные клапаны.
- Отказы, вызванные внешним воздействием, включая, помимо прочего, атмосферное воздействие, способы хранения, загрязнение, использование не утвержденных к применению видов топлива, охлаждающих жидкостей, смазочных материалов, присадок, удобрений, воды или химикатов.
- Отказы или проблемы при работе из-за использования топлива (например, бензина, дизельного или биодизельного топлива), не удовлетворяющего требованиям соответствующих отраслевых стандартов.
- Нормальные шум, вибрация, износ и старение. Нормальный «износ» включает, помимо прочего, повреждение сидений в результате износа или истирания, потертость окрашенных поверхностей, царапины на наклейках или окнах.

Части

Части, замена которых запланирована при требуемом техническом обслуживании, имеют гарантию на период до планового срока их замены. На части, замененные по настоящей гарантии, действует гарантия в течение действия первоначальной гарантии на изделие, и они становятся собственностью компании Toro. Окончательное решение о том, подлежит ли ремонту или замене какая-либо существующая часть или узел, принимается компанией Toro. Компания Toro имеет право использовать для гарантийного ремонта восстановленные запчасти.

Гарантия на аккумуляторы глубокого разряда и литий-ионные аккумуляторы

Аккумуляторы глубокого разряда и литий-ионные аккумуляторы за время своего срока службы могут выдать определенное полное число киловатт-часов. Методы эксплуатации, подзарядки и технического обслуживания могут увеличить или уменьшить срок службы аккумулятора. Поскольку аккумуляторы в настоящем изделии являются расходными компонентами, эффективность их работы между зарядками будет постепенно уменьшаться до тех пор, пока аккумулятор полностью не выйдет из строя. Ответственность за замену отработанных вследствие нормальной эксплуатации аккумуляторов несет владелец изделия. Примечание (только для литий-ионных аккумуляторов): см. дополнительную информацию в гарантии на аккумулятор.

Гарантия на весь срок службы коленчатого вала (только модель ProStripe 02657)

На машину Prostripe, оснащенную в заводской комплектации оригинальным фрикционным диском Toro и тормозной муфтой ножа с защитой от проворачивания Toro (встроенным узлом тормозной муфты ножа [BBC] с фрикционным диском) распространяется гарантия на весь срок службы в отношении отсутствия изгиба коленчатого вала двигателя при условии соблюдения первым покупателем рекомендуемых методов эксплуатации и технического обслуживания. Гарантия на весь срок службы коленчатого вала не распространяется на машины, оборудованные фрикционными шайбами, блоками тормозной муфты ножа и другими подобными устройствами.

Техническое обслуживание, выполняемое за счет владельца

Регулировка двигателя, смазывание, очистка и полировка, замена фильтров, охлаждающей жидкости и проведение рекомендованного технического обслуживания входят в число нормальных операций по уходу за изделиями компании Toro, выполняемых за счет владельца.

Общие условия

Выполнение ремонта официальным дистрибьютором или дилером компании Toro является вашим единственным возмещением убытков по настоящей гарантии.

Toro Company не несет ответственности за косвенные, случайные или последующие убытки, связанные с использованием изделий Toro, на которые распространяется действие настоящей гарантии, включая любые затраты или расходы на предоставление замещающего оборудования или услуг на время обоснованных периодов нарушения работы или неиспользования оборудования во время ожидания завершения ремонта в соответствии с настоящей гарантией. Не существует каких-либо иных гарантий, за исключением упоминаемой ниже гарантии на систему контроля выхлопных газов (если применимо). Все подразумеваемые гарантии коммерческого качества или пригодности для конкретного применения ограничены продолжительностью настоящей прямой гарантии.

В некоторых странах не допускается исключать случайные или последующие убытки или ограничения на срок действия подразумеваемой гарантии, вследствие чего вышеуказанные исключения и ограничения могут на вас не распространяться. Настоящая гарантия предоставляет вам конкретные законные права, но вы можете также иметь и другие права, которые меняются в зависимости от страны использования.

Примечание в отношении гарантии на снижение токсичности выхлопных газов

На систему контроля выхлопных газов на вашем изделии может распространяться действие отдельной гарантии, соответствующей требованиям, установленным Агентством по охране окружающей среды США (EPA) и (или) Калифорнийским советом по охране воздушных ресурсов (CARB). Приведенные выше ограничения на моточасы не распространяются на Гарантию на системы контроля выхлопных газов. См. «Гарантийные обязательства на системы контроля выхлопных газов двигателей», которые поставляются с вашим изделием или содержатся в документации изготовителя двигателя.

Страны, кроме США и Канады

Покупатели, которые приобрели изделия компании Toro за пределами США или Канады, для получения гарантийных полисов для своей страны, провинции и штатов должны обращаться к местному дистрибьютору (дилеру) компании Toro. Если по какой-либо причине вы не удовлетворены услугами вашего дистрибьютора или испытываете трудности с получением информации о гарантии, свяжитесь с сервисным центром официального дилера Toro.