Form No. 3457-710 Rev B

Prednji okvir za podizanje

Vučna jedinica Sand Pro®/Infield Pro® 5040

Број модела 08712—Серијски број 311000336 и више

Упутство за оператера

Ovaj proizvod je usaglašen sa svim relevantnim evropskim direktivama. Za detalje pogledajte Deklaraciju o ugradnji (DOI) na zadnjoj strani ove publikacije.

Напомена: Utvrdite levu i desnu stranu mašine iz uobičajenog položaja operatera.

Подешавање

Непричвршћени делови

Употребите доњи дијаграм како бисте проверили да ли су испоручени сви делови.

Поступак	Опис	Кол.	Употреба
1	Делови нису потребни	–	Pripremite mašinu.
2	Делови нису потребни	–	Uklonite obloge.
3	Делови нису потребни	–	
4	Ravni hidraulični fiting sa O-prstenom Hidraulični fiting pod uglom od 90° sa O-prstenom Ventil za podizanje Ploča ventila Zavrtanj (¼ x 3") Kontranavrtka (¼") Zavrtanj (#10 x 1¼") Kontranavrtka(#10) Poluga za podizanje	2 2 1 1 3 3 2 2 1	Montirajte ventil za podizanje (model 08705).
5	Ravni hidraulični fiting sa O-prstenom Hidraulični fiting pod uglom od 90° sa O-prstenom Ventil za podizanje Ploča ventila Zavrtanj (¼ x 3") Kontranavrtka (¼") Zavrtanj (#10 x 1¼") Kontranavrtka(#10) Poluga za podizanje	2 2 1 1 3 3 2 2 1	Montirajte ventil za podizanje (model 08745).
6	Desna ploča za plug Leva ploča za plug Zavrtanj (½ x 2") Kontranavrtka (½") Nosač okvira kuke Zavrtanj (½ x 1¾")	1 1 4 4 1 2	Montirajte ploče za plug.

© 2024—The Toro® Company
8111 Lyndale Avenue South
Bloomington, MN 55420

Регистровано у www.Toro.com.

Оригинална упутства (EH)
Štampano u SAD
Сва права задржана

3457-710

Поступак	Опис	Кол.	Употреба
7	Okvir kuke Zavrtanj (⅜ x 2") Navrtka (⅜") Zavrtanj sa kapicom (⅜ x 1½") Kontranavrtka (⅜") Cilindrični osigurač Adapter ploča Cev potisne ruke Sklop osigurača Samourezni zavrtanj Zavrtanj (⅝ x 1½") Podloška (1,68" spoljni prečnik x 0,65" unutrašnji prečnik) Cev Cilindrični osigurač Opružni osigurač	1 2 2 2 2 2 1 1 2 2 2 2 1 1 1	Montirajte potisne ruke i okvir kuke.
8	Hidraulični fiting pod uglom od 45° sa O-prstenom Hidraulični cilindar Hidraulični fiting pod uglom od 90° sa O-prstenom Mali sigurnosni prsten Osigurač Veliki sigurnosni prsten	1 1 1 1 1 2	Montirajte hidraulični cilindar.
9	Sklop cevi Hidraulično crevo (deo br. 108-8449) Hidraulično crevo (deo br. 108-8453) Hidraulično crevo (deo br. 108-8454) Nosač creva za kablove Samourezni zavrtanj (5/16 x ¾") Plastična vezica za kablove	1 1 1 1 1 2 3	Montirajte hidraulična creva (model 08705).
10	Sklop cevi Hidraulično crevo (deo br. 108-8449) Hidraulično crevo (deo br. 108-8453) Hidraulično crevo (deo br. 108-8454) Nosač creva za kablove Samourezni zavrtanj (5/16 x ¾") Plastična vezica za kablove	1 1 1 1 1 2 3	Montirajte hidraulična creva (model 08745).
11	Lim za usmeravanje poluge Zavrtanj sa prirubnicom Podloška Nalepnica za kontrolnu tablu Kontrolna tabla Ručica Plastična vezica za kablove	1 2 2 1 1 1 3	Montirajte kontrolnu tablu i lim za usmeravanje poluge.
12	Priručnik za operatera	1	Pročitajte i skladištite dokumentaciju na bezbednom mestu.

1

Priprema mašine

Делови нису потребни

Поступак

1. Parkirajte mašinu na ravnoj površini.
2. Spustite priključke.
3. Aktivirajte parkirnu kočnicu.
4. Isključite motor i uklonite ključ.

2

Uklanjanje obloga

Делови нису потребни

Поступак

1. Podignite zadnji deo mašine i pozicionirajte dizalice ispod nosača motora na zadnjim točkovima.
2. Uklonite zadnju desnu gumu.
3. Uklonite 4 podloške i zavrtnja koji učvršćuju kontrolnu tablu na konzoli (Слика 1).
4. Iskopčajte kabl sa brojača radnih sati.
5. Uklonite kontrolnu tablu (Слика 1).
6. Skinite 3 zavrtnja koji učvršćuju konzolu na okvir (Слика 1). Skinite konzolu tako što ćete nežno podići donju ivicu konzole oko potpornog nosača i prevući je nagore iza ručice kočnice.

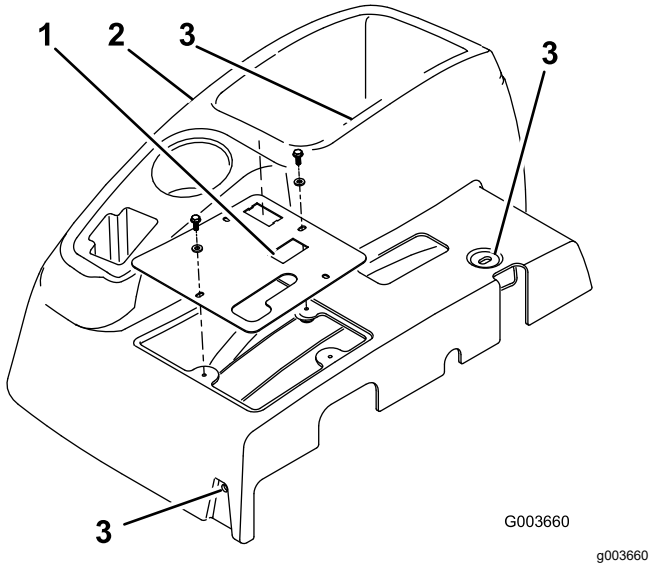

Слика 1

1. Kontrolna tabla
2. Konzola
3. Mesta zavrtanja koji učvršćuju konzolu

7. Skinite 4 zavrtnja koji učvršćuju desnu oblogu točka na okviru i uklonite oblogu (Слика 2).

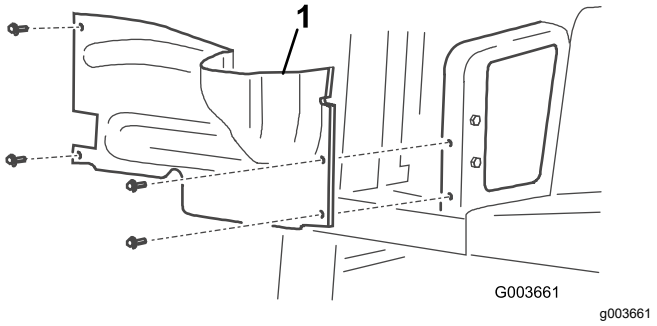

Слика 2

1. Desna obloga točka

8. Otkačite i uklonite centralnu oblogu sa okvira (Слика 3).

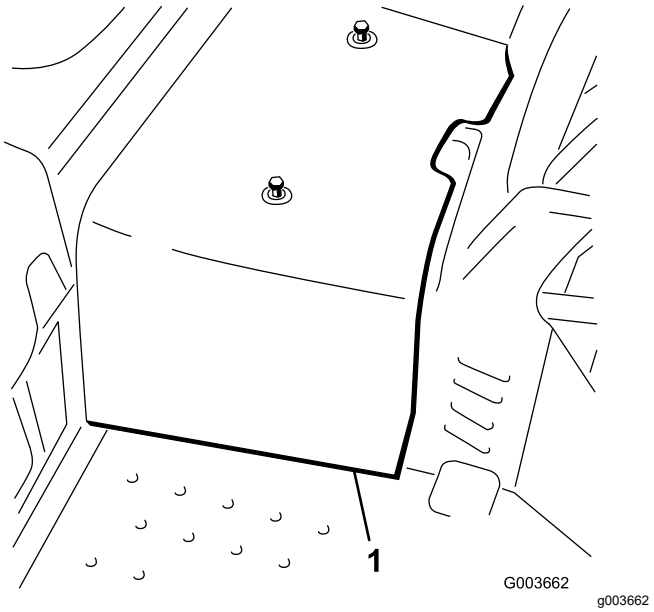

Слика 3

1. Centralna obloga

3

Priprema za montiranje hidrauličnih komponenti

Делови нису потребни

Поступак

1. Pronađite hidrauličnu cev koja ide od hladnjaka ulja do postojećeg ventila za podizanje (Слика 4).
2. Uklonite pričvršćivače i stezaljku za cev koja učvršćuje hidrauličnu cev na okvir.
3. Odvojite i uklonite hidrauličnu cev od hladnjaka ulja i ventila za podizanje (Слика 4 i Слика 6).

   Напомена: Možete odbaciti hidrauličnu cev.

   Напомена: Da bi ste minimizirali gubitak ulja dok uklanjate hidrauličnu cev, imajte pri ruci zamensko crevo ili zaklopite fiting na hladnjaku pomoću jednog od zaštitnih poklopaca skinutih sa sklopa cevi, deo br. 108-8447 (Слика 19).

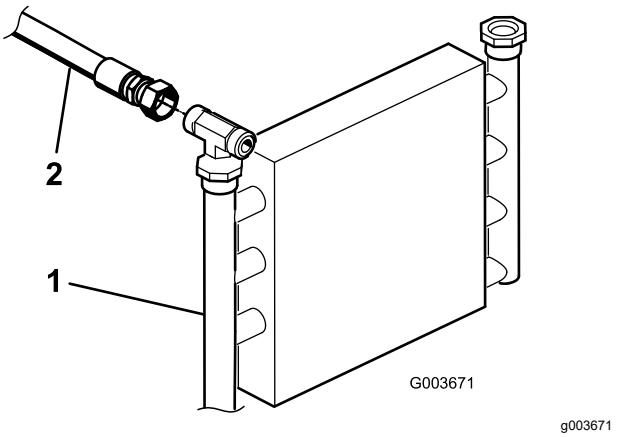

Слика 4

1. Hladnjak ulja
2. Hidraulična cev

4. Ptičvrstite preostalu hidrauličnu cev za okvir pomoću prethodno uklonjene stezaljke i pričvršćivača.
5. Ako ovaj komplet montirate na mašini model 08745, uradite sledeće:
   A. Uklonite 3 zavrtnja i navrtke koji pričvršćuju postojeći ventil za podizanje za okvir, zatim ga odvojite sa okvira da biste omogućili uklanjanje T fitinga (340-94) kao što je pokazano na Слика 5.
   B. Odvojite hidrauličnu cev (108-8415) od fitinga pod uglom od 90° (340-77) na levoj strani postojećeg ventila za podizanje.
   C. odvojite hidraulično crevo (144-1367) od T fitinga (340-94) kao što je pokazano na Слика 6.
   D. Otpustite T fiting (340-94) na desnoj strani postojećeg ventila za podizanje.
   E. Uklonite T fiting (340-94) sa postojećeg ventila i sačuvajte ga za kasniju montažu.

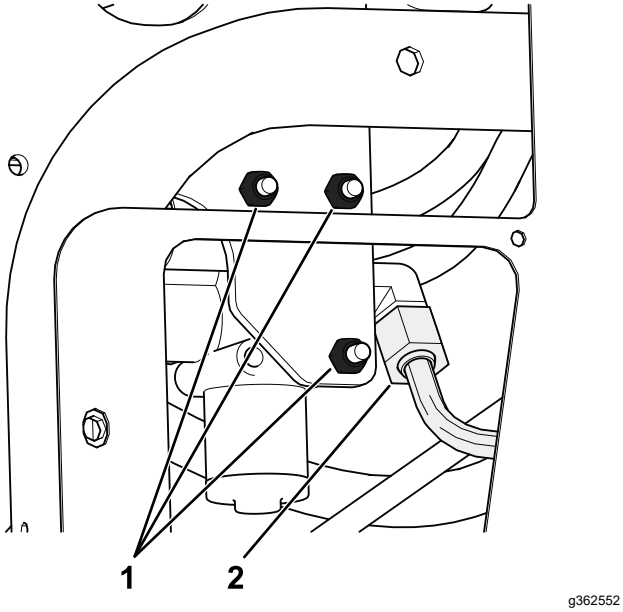

Слика 5

1. Уклоните ове завртње и навртке.
2. Одвојите ову хидрауличну цев (108-8415) од фитинга под углом од 90°.

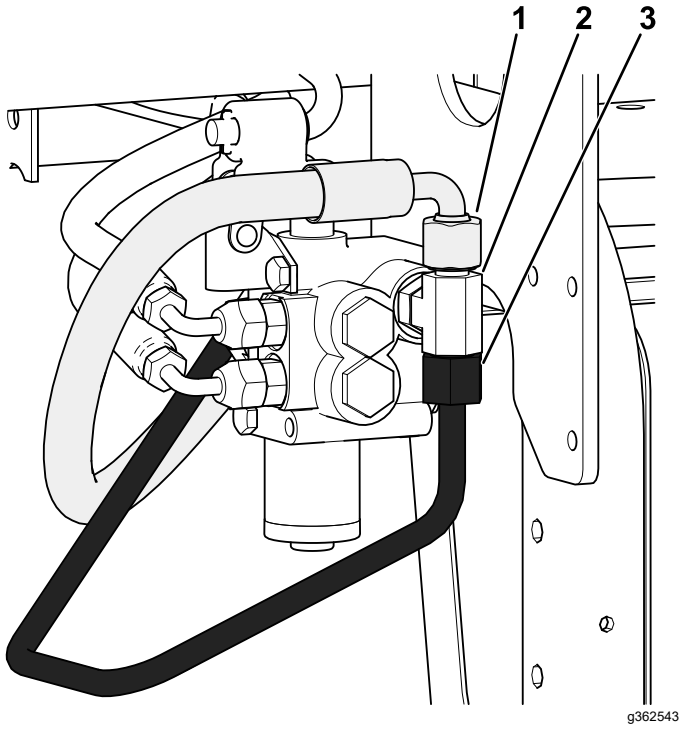

Слика 6

1. Одвојите ово хидраулично crevo (144-1367) од T фитинга.
2. Одвојите овај T фитинг (340-94) од постојећег вентила.
3. Одвојите и одбаците ову хидрауличну цев која је повезана са T фитингом.

4

Монтажа вентила за подизање

Само за model 08705

Делови потребни за овај поступак:

2	Равни хидраулични фитинг са O-прстеном
2	Хидраулични фитинг под углом од 90° са O-прстеном
1	Вентил за подизање
1	Плоча вентила
3	Завртањ (¼ x 3")
3	Контранавртка (¼")
2	Завртањ (#10 x 1¼")
2	Контранавртка(#10)
1	Полуга за подизање

Поступак

1. Уврните оба фитинга под углом од 90° и 2 равна хидраулička фитинга у нови вентил за подизање као што је показано на Слика 7.

   Важно: **Немојте затезати фитинге под углом од 90° у том тренутку. Побрините се да свиO-прстени budu подмазани и правилно позиционирани на фитинзима пре монтаже.**

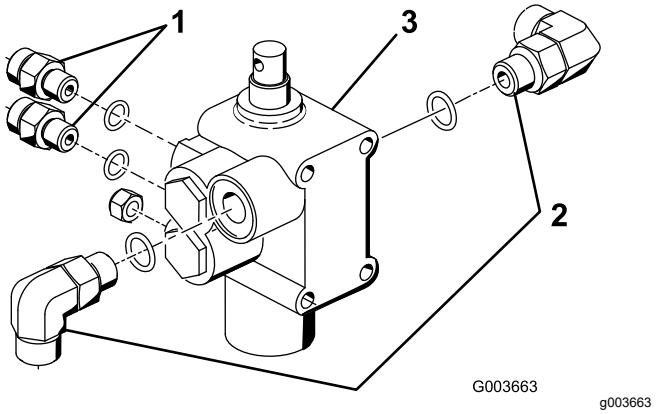

Слика 7

1. Равни фитинг
2. Фитинг под углом од 90°
3. Вентил за подизање

2. Причврстите склоп вентила, окретни носач и плоču вентила на оквир помоću 3 завртња (¼ x 3") и 3 контранавртке (Слика 8). Током причвршћивања позиционирајте плоču вентила према предњем делу

okvira, zatim zategnite pričvršćivače na 10 N m do 12 N m.

Напомена: Ventil se montira veoma slično kao postojeći ventil koji je već montiran.

3. Labavo pričvrstite sklop okretne poluge na kalem ventila i na ekscentričnu sponu pomoću 2 zavrtnja (#10 x 1¼") i 2 kontranavrtke (Слика 8).

   Напомена: Nemojte pritezati pričvršćivače u tom trenutku.

   Напомена: Pričvrstite ekscentričnu sponu za zadnju rupu rukavca.

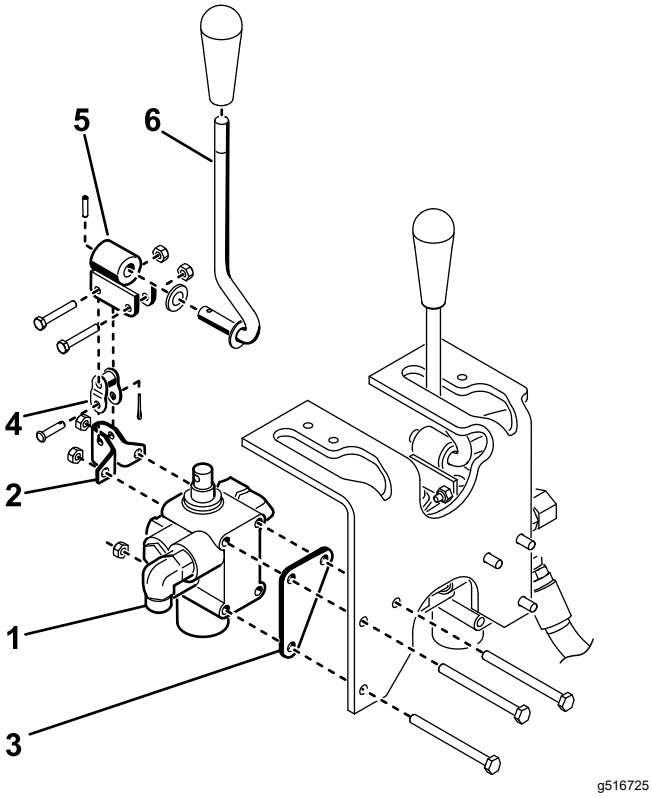

Слика 8

1. Sklop ventila
2. Okretni nosač
3. Ploča ventila
4. Ekscentrična spona
5. Rukavac
6. Poluga

5

Montaža ventila za podizanje

Samo za model 08745

Делови потребни за овај поступак:

2	Ravni hidraulični fiting sa O-prstenom
2	Hidraulični fiting pod uglom od 90° sa O-prstenom
1	Ventil za podizanje
1	Ploča ventila
3	Zavrtanj (¼ x 3")
3	Kontranavrtka (¼")
2	Zavrtanj (#10 x 1¼")
2	Kontranavrtka(#10)
1	Poluga za podizanje

Поступак

1. Uvrnite fiting pod uglom od 90° u postojeći ventil za podizanje na mestu gde je uklonjen T fiting.

   Важно: **Zategnite samo ravne fitinge u tom trenutku. Pobrinite se da svi O-prsteni budu podmazani i pravilno pozicionirani na fitinzima pre montaže.**

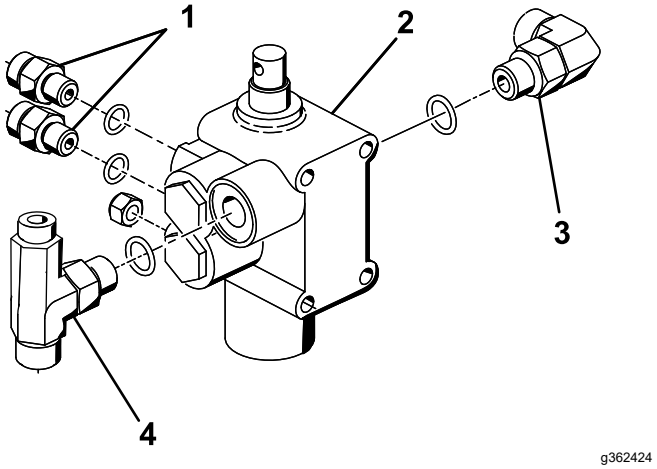

Слика 9

1. Ravni fiting
2. Fiting pod uglom od 90°
3. Ventil za podizanje
4. T fiting

2. Montirajte postojeći ventil za podizanje pomoću prethodno uklonjenih delova i zategnite pričvršćivače na 10 N·m do 12 N·m.

3. Uvrnite fiting pod uglom od 90°, 2 ravna hidraulička fitinga i T fiting koji je uklonjen sa postojećeg ventila u 3 Priprema za montiranje hidrauličnih komponenti (страна 4) novi ventil za podizanje kao što je pokazano na Слика 9.
4. Pričvrstite sklop ventila, okretni nosač i ploču ventila na okvir pomoću 3 zavrtnja (¼ x 3") i 3 kontranavrtke (Слика 10). Tokom pričvršćivanja pozicionirajte ploču ventila prema prednjem delu okvira, zatim zategnite pričvršćivače na 10 N m do 12 N m.

   Напомена: Ventil se montira slično kao ventil koji je trenutno montiran.
5. Labavo pričvrstite sklop okretne poluge na kalem ventila i na ekscentričnu sponu pomoću 2 zavrtnja (#10 x 1¼") i 2 kontranavrtke (Слика 10).

   Напомена: Nemojte pritezati pričvršćivače u tom trenutku.

   Напомена: Pričvrstite ekscentričnu sponu za zadnju rupu rukavca.

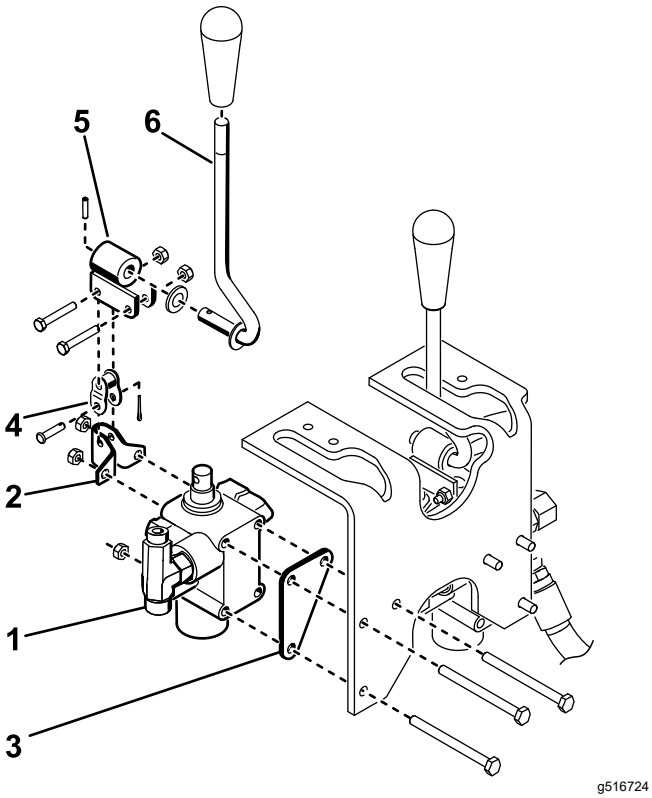

Слика 10

1. Sklop ventila
2. Okretni nosač
3. Ploča ventila
4. Ekscentrična spona
5. Rukavac
6. Poluga

6

Montaža ploča za plug

Делови потребни за овај поступак:

1	Desna ploča za plug
1	Leva ploča za plug
4	Zavrtanj (½ x 2")
4	Kontranavrtka (½")
1	Nosač okvira kuke
2	Zavrtanj (½ x 1¾")

Поступак

1. Labavo pričvrstite desnu ploču za plug na desnu stranu viljuškastog kraka za točkiće pomoću 2 zavrtnja (½ x 2") i kontra navrtki kao što je pokazano na Слика 11.

   Напомена: Nemojte još uvek zatezati pričvršćivače.
2. Ponovite postupak sa levom pločom za plug (Слика 11).
3. Podignite dizalicom prednji deo mašine sve dok se prednji točak ne izdigne sa tla.
4. Uklonite i odbacite 2 zavrtnja koji pričvršćuju prednji deo okretnog držača na vrh viljuškastog kraka za točkiće (Слика 11).
5. Pričvrstite nosač okvira kuke na donju stranu viljuškastog kraka za točkiće kroz otvor za montažu viljuške za točkiće i okretnog držača pomoću 2 zavrtnja (½ x 1¾"); pogledajte Слика 11.

   Напомена: Može biti potrebno da delimično ispustite vazduh iz gume da biste postigli odstojanje. Hidraulično crevo za motor točka ne treba da se oslanja na vrh nosača okvira kuke.

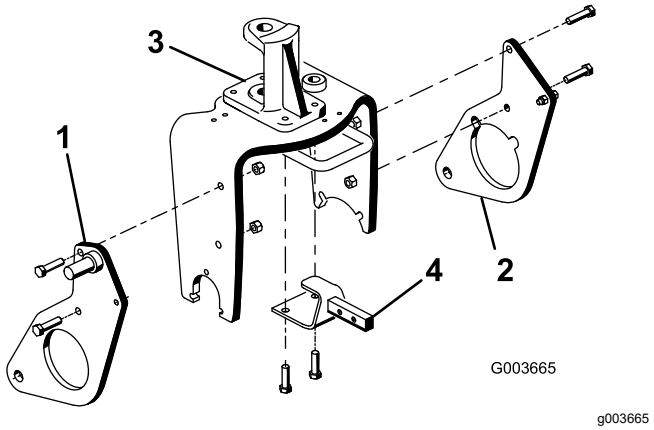

Слика 11

1. Desna ploča za plug
2. Leva ploča za plug
3. Okretni držač
4. Nosač okvira kuke

7

Montaža potisnih ruku i okvira kuke

Делови потребни за овај поступак:

1	Okvir kuke
2	Zavrtanj (⅜ x 2")
2	Navrtka (⅜")
2	Zavrtanj sa kapicom (⅜ x 1½")
2	Kontranavrtka (⅜")
2	Cilindrični osigurač
1	Adapter ploča
1	Cev potisne ruke
2	Sklop osigurača
2	Samourezni zavrtanj
2	Zavrtanj (⅝ x 1½")
2	Podloška (1,68" spoljni prečnik x 0,65" unutrašnji prečnik)
1	Cev
1	Cilindrični osigurač
1	Opružni osigurač

Поступак

1. Spustite mašinu tako da prednji točak bude na tlu.
2. Učvrstite cev potisne ruke na adapter ploči pomoću 2 sklopa osigurača i učvrstite sklopove osigurača na adapter pločama pomoću 2 samourezna zavrtnja.

   Напомена: Pozicionirajte komponente kao što je pokazano u Слика 12.

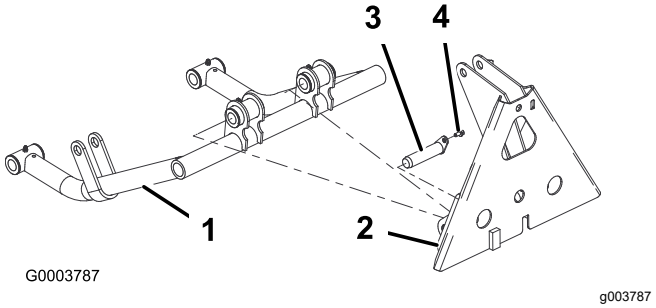

Слика 12

1. Cev potisne ruke
2. Adapter ploča
3. Sklop osigurača
4. Samourezni zavrtanj

3. Umetnite cilindrični osigurač u svaku cev potisne ruke kao što je pokazano na Слика 13.
4. Umetnite cev potisne ruke na desne i leve ploče za plug i poravnajte vođice cilindričnih osigurača sa rupama u pločama za plug (Слика 13).

   Напомена: Ako ne možete da obavijete cevi potisne ruke guranje oko ploča za plug, otpustite navrtke koje osiguravaju ploče za plug na viljuškastom kraku za točkiće.
5. Pričvrstite svaki cilindrični osigurač na svaku ploču za plug pomoću zavrtnja (⅝ x 1½") i podloške (1,68" spoljni prečnik x 0,65" unutrašnji prečnik) kao što je pokazano na Слика 13.

   Напомена: Zategnite zavrtnje momentom od 203 N·m.

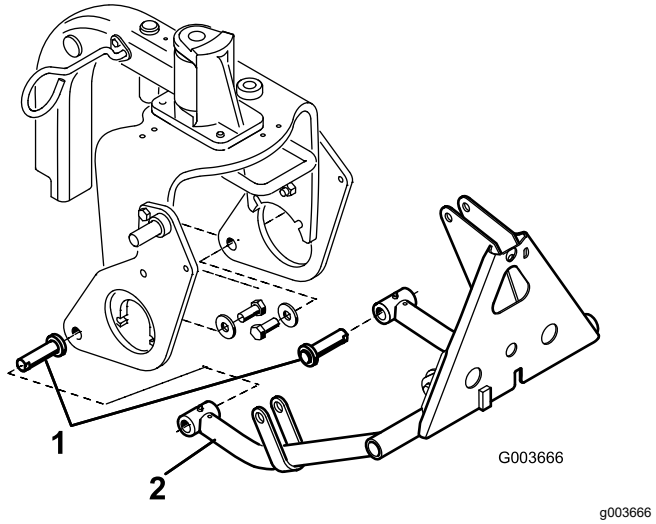

Слика 13

1. Cilindrični osigurač
2. Cev potisne ruke

6. Pričvrstite vrh okvira kuke na nosač okvira kuke pomoću 2 zavrtnja (⅜ x 2") i navrtki (Слика 14).
7. Pričvrstite cevi okvira kuke na ploče za plug pomoću zavrtanja (⅜ x 1½") i navrtki (Слика 14), zatim zategnite pričvršćivače.

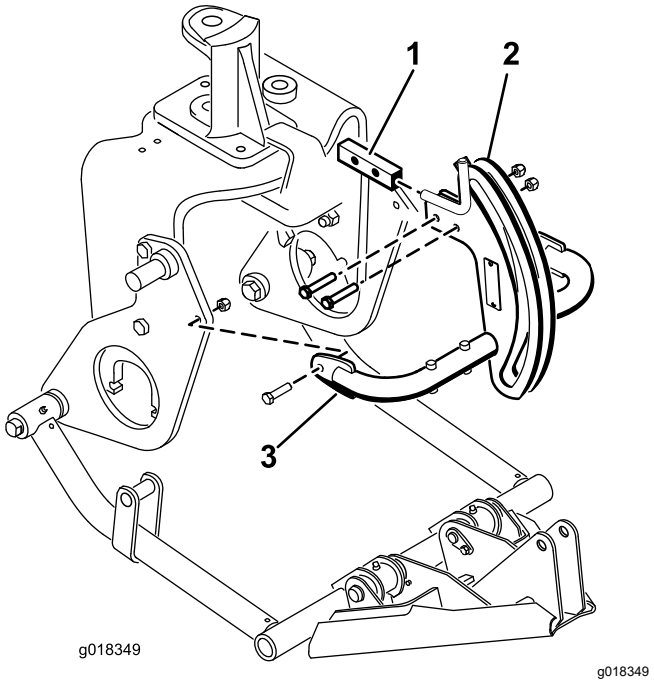

Слика 14

1. Nosač okvira kuke
2. Okvir kuke
3. Cev okvira kuke

8. Učvrstite adapter okvira na okvir kuke pomoću cevi, cilindričnog osigurača i opružnog osigurača (Слика 15).

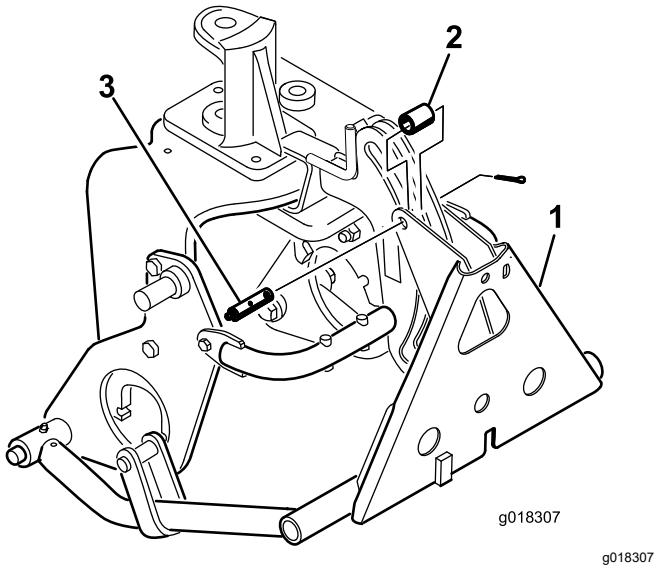

Слика 15

1. Adapter okvira
2. Cev
3. Cilindrični osigurač sa mazalicom

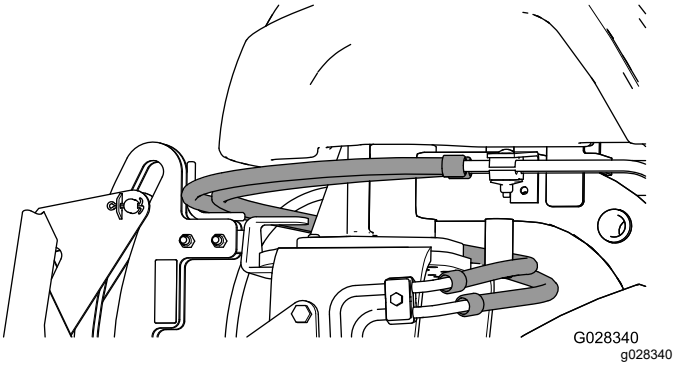

Слика 16

Важно: **Osigurajte da se postojeća creva provlače iznad vođice kao što je pokazano na Слика 16.**

8

Montaža hidrauličnog cilindra

Делови потребни за овај поступак:

1	Hidraulični fiting pod uglom od 45° sa O-prstenom
1	Hidraulični cilindar
1	Hidraulični fiting pod uglom od 90° sa O-prstenom
1	Mali sigurnosni prsten
1	Osigurač
2	Veliki sigurnosni prsten

Поступак

1. Uvrnite fiting od pod uglom 90° u gornji priključak u hidrauličnom cilindru. Pozicionirajte fiting kao što je pokazano na Слика 17.

   Напомена: Pobrinite se da svi O-prsteni budu podmazani i pravilno pozicionirani na fitinzima pre montaže.

   Напомена: Da biste sprečili prljanje hidrauličnih fitinga ili creva, nemojte skidati poklopce sa fitinga ili creva sve dok nisu montirani.

2. Uvrnite fiting pod uglom od 45° u donji priključak u hidrauličnom cilindru. Pozicionirajte fiting kao što je pokazano na Слика 17.

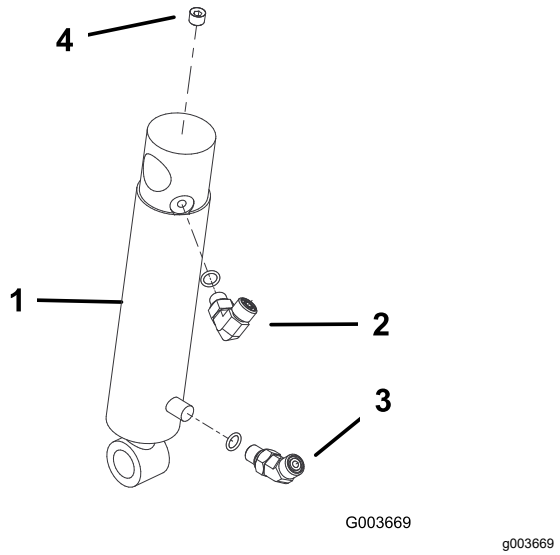

Слика 17

1. Hidraulični cilindar
2. Fiting pod uglom od 90°
3. Fiting pod uglom od 45°
4. Utikač (⅛")

3. Pričvrstite vrh posude hidrauličnog cilindra na osigurač na desnoj ploči za plug pomoću sigurnosnog prstena (Слика 18).

   Напомена: Pozicionirajte hidraulične priključke cilindra prema napred.

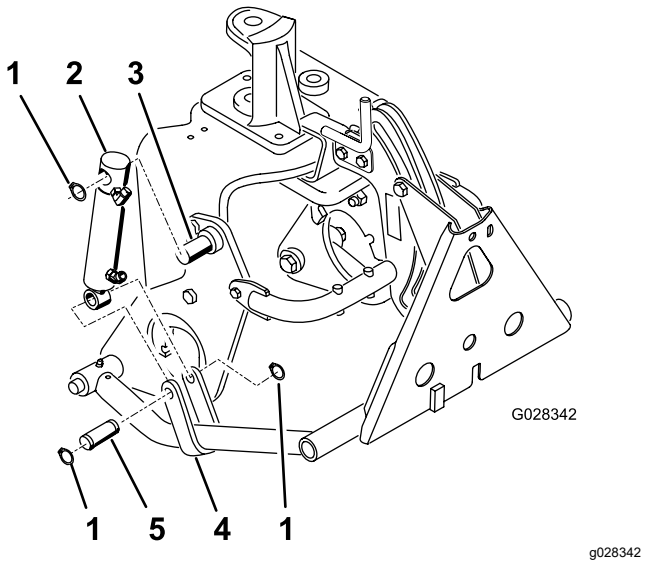

Слика 18

1. Sigurnosni prsten
2. Hidraulični cilindar
3. Osigurač (na ploči za plug)
4. Remen potisne ruke
5. Osigurač

4. Pričvrstite šipku cilindra na remene ruke za guranje pomoću osigurača i 2 sigurnosna prstena (Слика 18).

9

Montaža hidrauličnih creva

Samo за model 08705

Делови потребни за овај поступак:

1	Sklop cevi
1	Hidraulično crevo (deo br. 108-8449)
1	Hidraulično crevo (deo br. 108-8453)
1	Hidraulično crevo (deo br. 108-8454)
1	Nosač creva za kablove
2	Samourezni zavrtanj (5/16 x ¾")
3	Plastična vezica za kablove

Поступак

1. Spojite sklop cevi (deo br. 108-8447) sa fitingom pod uglom od 90° na levoj strani novog ventila, a fiting spojite sa postojećim ventilom za podizanje (Слика 19).
2. Spojite kraj fitinga pod uglom od 45° hidrauličnog creva (deo br. 108-8449) sa fitingom pod uglom od 90° na desnoj strani ventila, a ravan kraj creva spojite sa slobodnim fitingom hladnjaka ulja (Слика 19). Za provlačenje creva pogledajte Слика 20 i Слика 21.
3. Pričvrstite nosač creva za kablove na levu stranu cevi okvira pomoću 2 samourezna zavrtnja (5/16 x ¾"); pogledajte Слика 19.
4. Spojite kratki kraj fitinga pod uglom od 90° (deo br. 108-8453) sa gornjim ravnim fitingom na zadnjoj strani ventila. Provucite crevo kroz nosač creva za kablove i spojite ravan kraj creva sa gornjim fitingom hidrauličnog cilindra (Слика 19). Za provlačenje creva pogledajte Слика 20 i Слика 21.
5. Povežite dugi kraj fitinga pod uglom od 90° (deo br. 108-8454) sa donjim ravnim fitingom na zadnjoj strani ventila. Provucite crevo kroz nosač creva za kablove i povežite ravan kraj creva na donji fiting hidrauličnog cilindra (Слика 19). Za provlačenje creva pogledajte Слика 20 i Слика 21.

   Важно: **Pobrinite se da se creva provlače daleko od oštrih, vrućih ili pokretnih komponenti.**

6. Zategnite sve pričvršćivače i fitinge.

7. Pomoću vezica za kablove učvrstite creva do mašine na mestima pokazanim u Слика 20 i Слика 21.

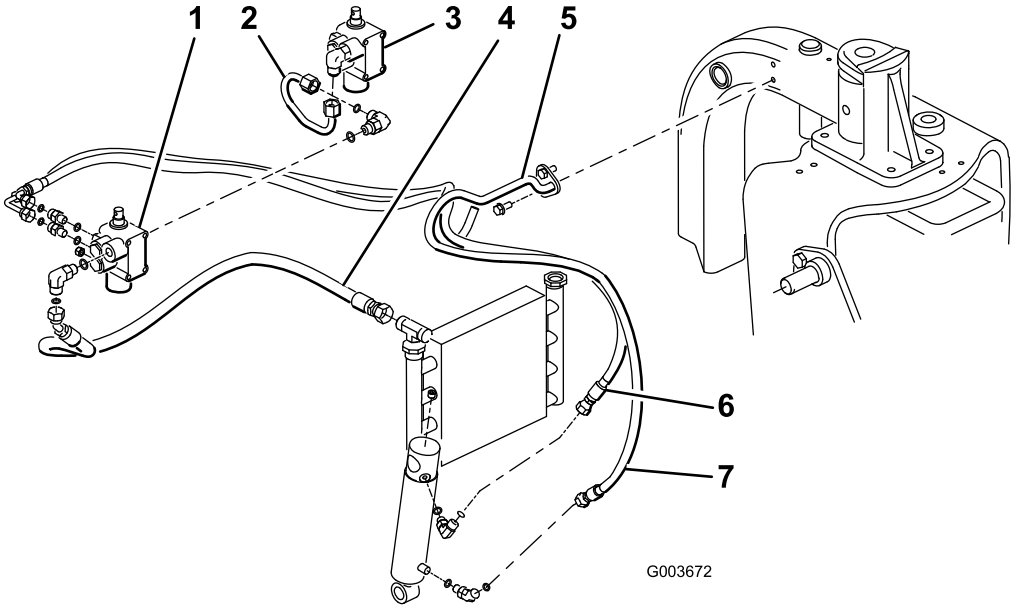

g003672

Слика 19

Model 08705

1. Novi ventil
2. Sklop cevi (deo br. 108-8447)
3. Postojeći ventil
4. Hidraulično crevo (deo br. 108-8449)
5. Nosač creva za kablove
6. Hidraulično crevo (deo br. 108-8453)
7. Hidraulično crevo (deo br. 108-8454)

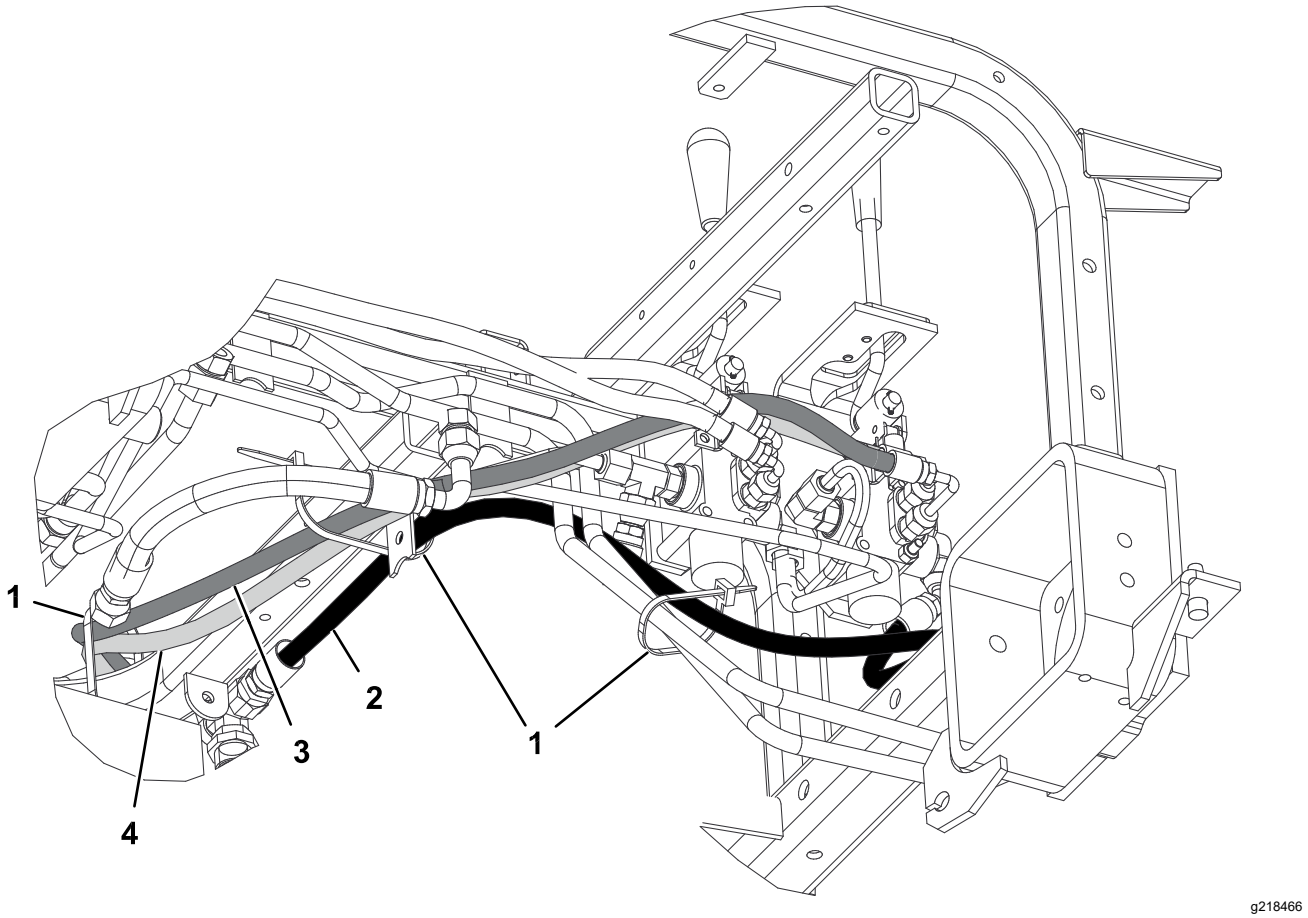

Слика 20

Model 08705

1. Vezica
2. Hidraulično crevo (deo br. 108-8449)
3. Hidraulično crevo (deo br. 108-8453)
4. Hidraulično crevo (deo br. 108-8454)

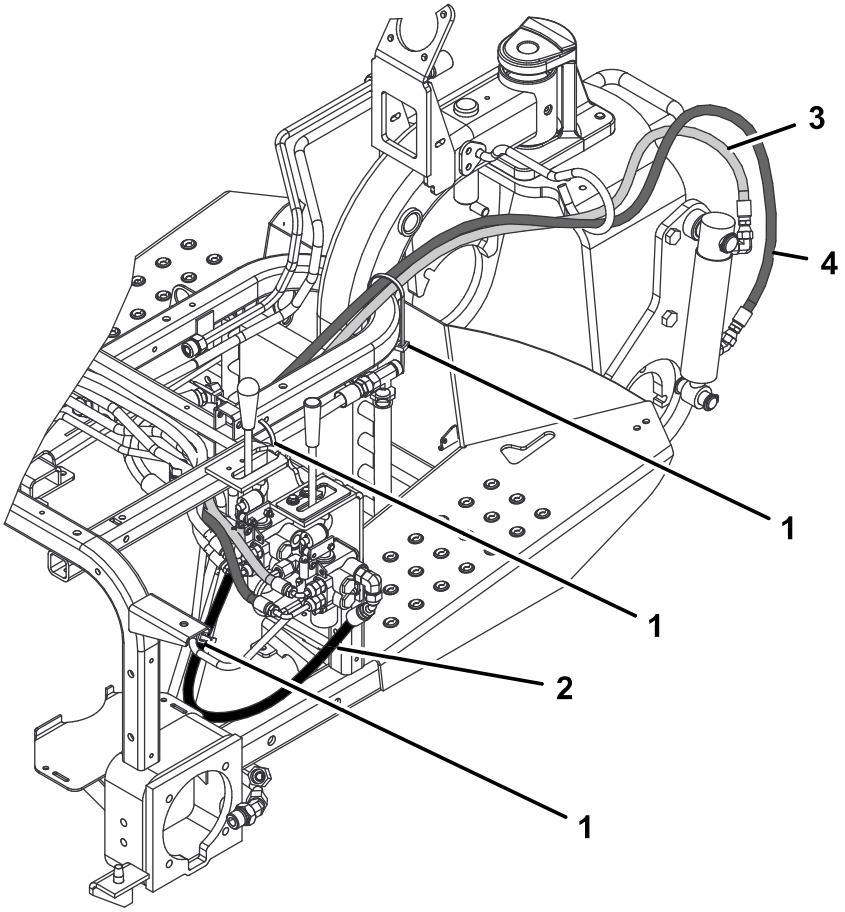

g218467

Слика 21

Model 08705

1. Vezica
2. Hidraulično crevo (deo br. 108-8449)
3. Hidraulično crevo (deo br. 108-8453)
4. Hidraulično crevo (deo br. 108-8454)

10

Montaža hidrauličnih creva

Samo za model 08745

Делови потребни за овај поступак:

1	Sklop cevi
1	Hidraulično crevo (deo br. 108-8449)
1	Hidraulično crevo (deo br. 108-8453)
1	Hidraulično crevo (deo br. 108-8454)
1	Nosač creva za kablove
2	Samourezni zavrtanj (5/16 x ¾")
3	Plastična vezica za kablove

Поступак

1. Spojite sklop cevi (deo br. 108-8447) sa fitingom pod uglom od 90° na levoj strani novog ventila, a novomontirani fiting pod uglom od 90° povežite sa postojećim ventilom za podizanje (Слика 22).
2. Spojite T fiting sa krajem hidrauličnog creva od 45° (deo br. 108-8449) na otvorenu stranu T fitinga na desnoj strani ventila, a ravan kraj creva povežite na slobodan fiting hladnjaka ulja (Слика 22). Za provlačenje creva pogledajteСлика 23 i Слика 24.
3. Pričvrstite nosač creva za kablove na levu stranu cevi okvira pomoću 2 samourezna zavrtnja (5/16 x ¾"); pogledajte Слика 22.
4. Spojite kratki kraj fitinga pod uglom od 90° (deo br. 108-8453) sa gornjim ravnim fitingom na zadnjoj strani ventila. Provucite crevo kroz nosač creva za kablove i spojite ravan kraj creva sa gornjim fitingom hidrauličnog cilindra (Слика 22). Za provlačenje creva pogledajte Слика 23 i Слика 24.
5. Povežite dugi kraj fitinga pod uglom od 90° (deo br. 108-8454) sa donjim ravnim fitingom na zadnjoj strani ventila. Provucite crevo kroz nosač creva za kablove i povežite ravan kraj creva na donji fiting hidrauličnog cilindra (Слика 22). Za provlačenje creva pogledajte Слика 23 i Слика 24.
6. Spojite hidraulično crevo (deo br. 144-1367) sa vrhom novomontiranog T fitinga (deo br. 340-94) na desnoj strani novog ventila za podizanje.

Важно: **Pobrinite se da se creva provlače daleko od oštrih, vrućih ili pokretnih komponenti.**

7. Zategnite sve pričvršćivače i fitinge.
8. Pomoću vezica za kablove učvrstite creva do mašine na mestima pokazanim u Слика 23 i Слика 24.

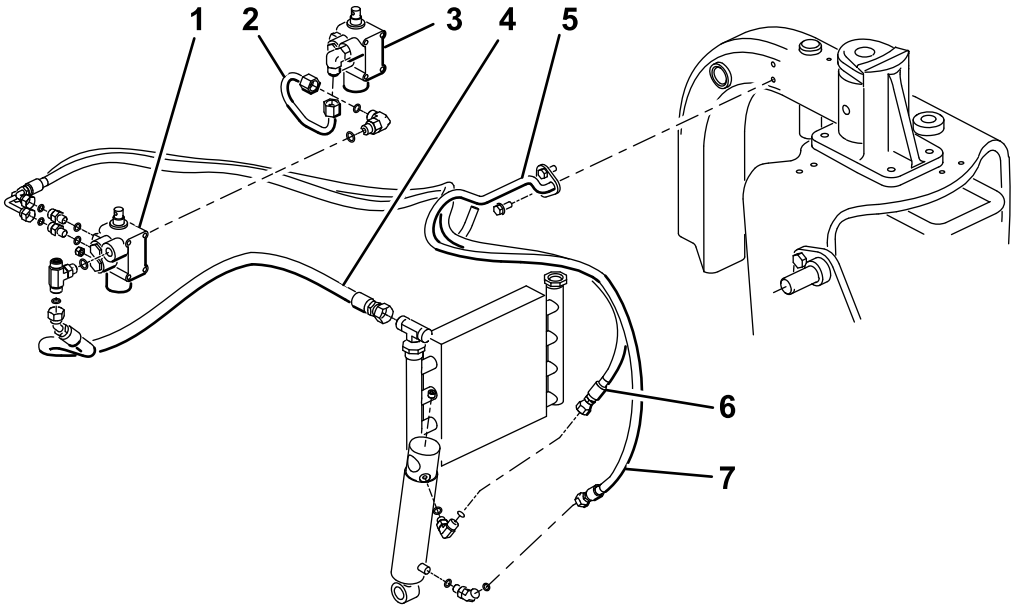

g362578

Слика 22

Model 08745

1. Novi ventil
2. Sklop cevi (deo br. 108-8447)
3. Postojeći ventil
4. Hidraulično crevo (deo br. 108-8449)
5. Nosač creva za kablove
6. Hidraulično crevo (deo br. 108-8453)
7. Hidraulično crevo (deo br. 108-8454)

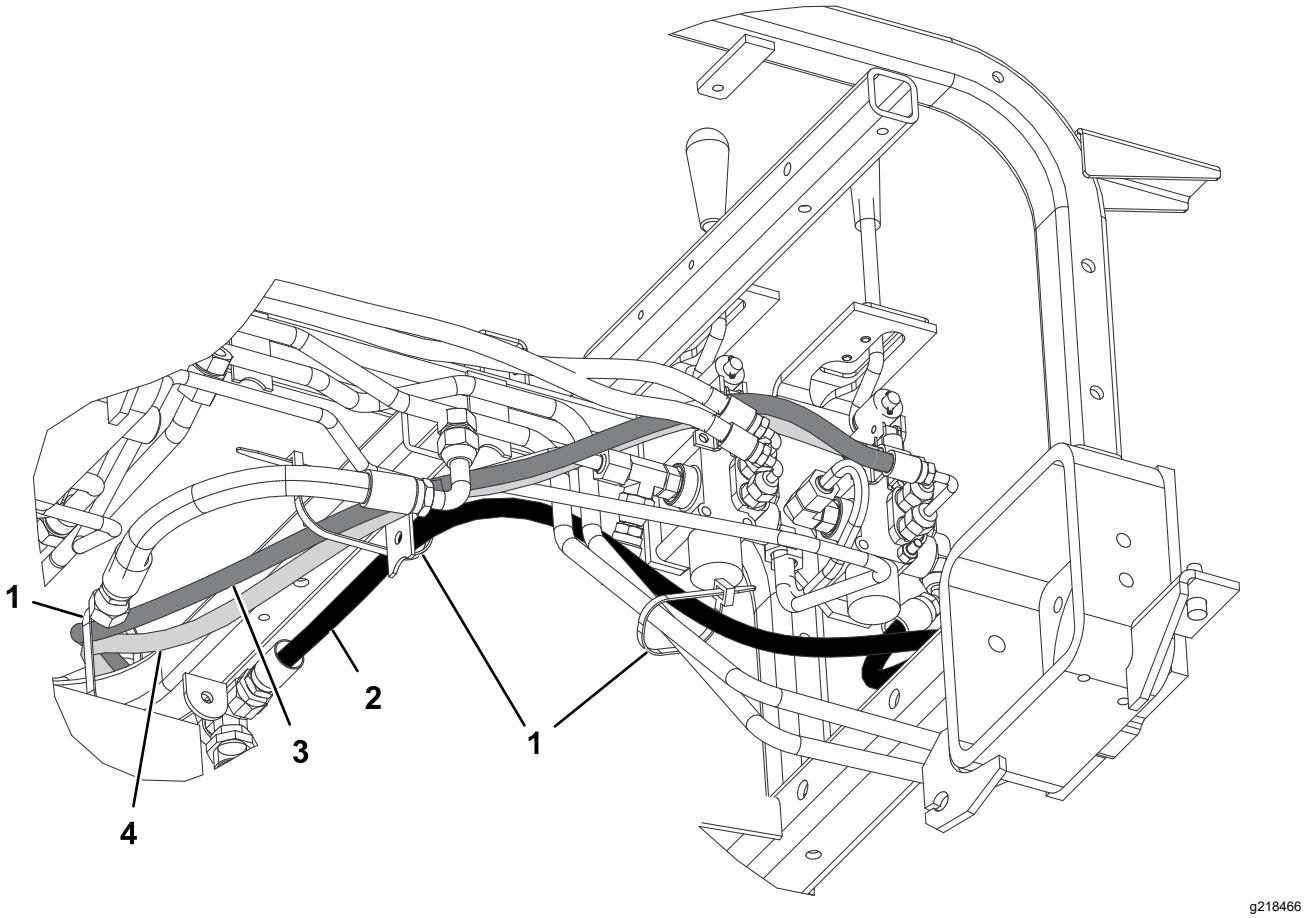

Слика 23

Model 08745

1. Vezica
2. Hidraulično crevo (deo br. 108-8449)
3. Hidraulično crevo (deo br. 108-8453)
4. Hidraulično crevo (deo br. 108-8454)

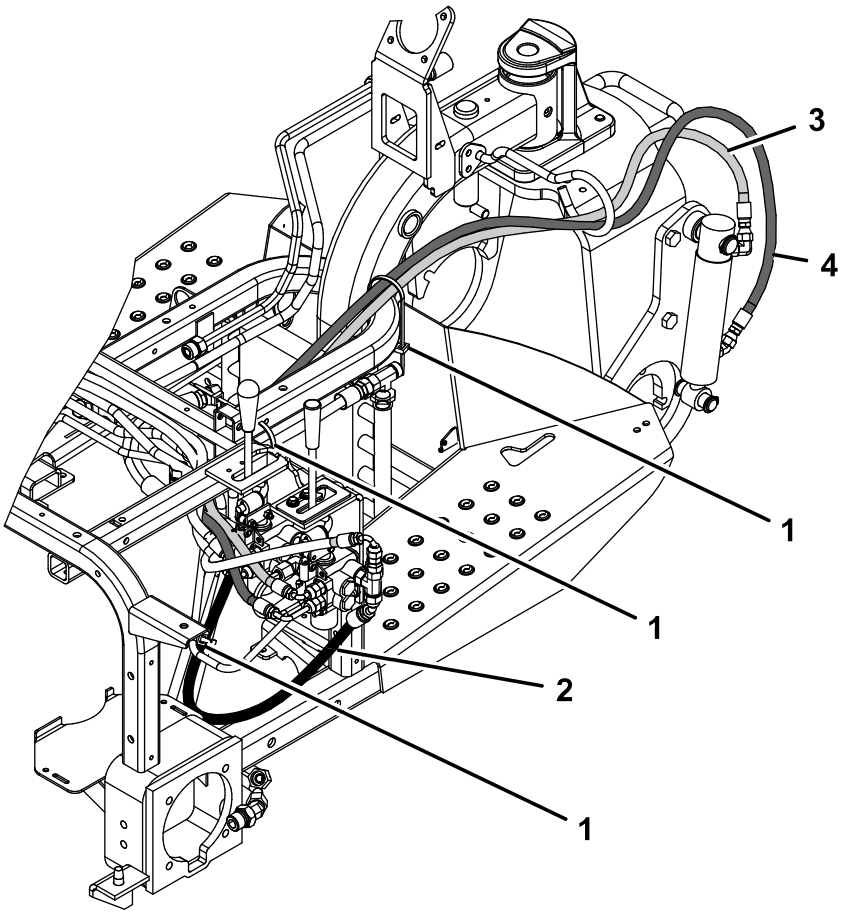

g362591

Слика 24

Model 08745

1. Vezica
2. Hidraulično crevo (deo br. 108-8449)
3. Hidraulično crevo (deo br. 108-8453)
4. Hidraulično crevo (deo br. 108-8454)

11

Montaža kontrolne table i lima za usmeravanje poluge

Делови потребни за овај поступак:

1	Lim za usmeravanje poluge
2	Zavrtanj sa prirubnicom
2	Podloška
1	Nalepnica za kontrolnu tablu
1	Kontrolna tabla
1	Ručica
3	Plastična vezica za kablove

Поступак

1. Umetnite ploču za vođenje poluge preko poluge za podizanje i labavo je učvrstite na okvir pomoću 2 zavrtnja sa prirubnicom i podloškama (Слика 25).

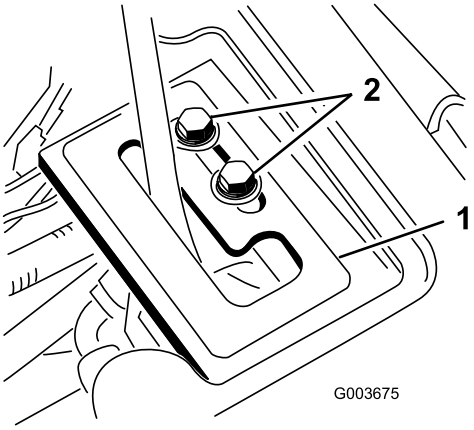

g003675

Слика 25

1. Lim za usmeravanje poluge
2. Zavrtnji sa prirubnicom

2. Proverite nivo hidraulične tečnosti i dopunite tečnost po potrebi.

⚠ УПОЗОРЕЊЕ

Hidraulična tečnost koja ističe pod pritiskom može da probije kožu i izazove povrede.

- **Ako hidraulična tečnost dospe u kožu, u roku od nekoliko sati mora je hirurškim putem ukloniti lekar koji je stručan za ovu vrstu povrede. Ako se to ne uradi može doći do gangrene.**
- **Držite telo i ruke dalje od rupa osigurača koje cure ili mlaznica koje izbacuju hidrauličnu tečnost pod visokim pritiskom.**
- **Koristite karton ili papir da biste otkrili gde curi hidraulična tečnost.**
- **Bezbedno oslobodite sav pritisak iz hidrauličnog sistema pre nego što vršite bilo kakve radove na hidrauličnom sistemu.**
- **Proverite da su sva creva i vodovi za hidrauličnu tečnost u dobrom stanju i da su svi hidraulični spojevi i priključci zategnuti pre nego što primenjujete pritisak na hidraulični sistem.**

3. Pokrenite motor vozila za golf i proverite priključke za fitinge.
4. Montirajte oblogu točka, centralnu oblogu i konzolu.

   Напомена: Nemojte da montirate kontrolnu tablu u tom trenutku. Osigurajte da obloge nemaju dodir sa crevima. Provucite creva kao što je potrebno. Izvršite obrnuti postupak montaže obloge koji je pokazan u koraku 1.
5. Montirajte zadnju gumu i uklonite blokove ispod zadnjeg dela mašine.
6. Zategnite kontranavrtku na 61 N·m do 75 N m.
7. Dok motor radi i poluga za podizanje je u položaju **Float (plutajuće)**, gurnite ploču za vođenje sve dok levi cilindar ne bude mogao da se izvlači i uvlači ručno (Слика 25).

⚠ УПОЗОРЕЊЕ

Motor mora da radi tako da bi moglo da se izvrši finalno prilagođavanje ploče za zadržavanje poluge za podizanje. Kontakt sa pokretnim delovima ili vrućim površinama može dovesti do telesne povrede.

Držite ruke, noge, lice i druge delove tela dalje od rotirajućih delova, prigušivača i drugih vrućih površina.

8. Zategnite oba zavrtnja za pričvršćivanje ploče za vođenje poluge za podizanje da biste fiksirali prilagođavanje (Слика 25).
9. Montirajte brojač radnih sati sa stare kontrolne table i instalirajte ga u novu kontrolnu tablu.
10. Montirajte novu kontrolnu tablu i priključite kabl na brojač radnih sati.
11. Učvrstite kontrolnu tablu na mesto pomoću prethodno uklonjenih pričvršćivača (Слика 26).

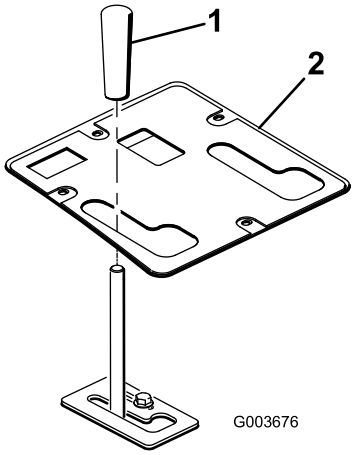

g003676

Слика 26

1. Ručica
2. Kontrolna tabla

12. Montirajte ručicu na polugu za podizanje (Слика 26).
13. Podmažite prednji okvir za podizanje; pogledajte Podmazivanje okvira za podizanje (страна 20).
14. Proverite nivo hidraulične tečnosti i dopunite tečnost po potrebi.

12

Čitanje/skladištenje dokumentacije

Делови потребни за овај поступак:

1	*Priručnik za operatera*

Поступак

1. Pročitajte dokumentaciju.
2. Skladištite dokumentaciju na bezbednom mestu.

Рад

Specifikacije

Neto težina	38,5 kg

Dodatna oprema/priključci

Radi poboljšanja i proširenja mogućnosti mašine, za korišćenje sa njom je dostupan izbor dodatne opreme i priključaka koje je odobrila kompanija Toro. Za listu odobrene dodatne opreme i priključaka obratite se ovlašćenom serviseru ili ovlašćenom distributeru ili posetite www.Toro.com.

Оперативне напомене

- Prednji okvir za podizanje je razvijen da prihvati samo određene priključke. Ne pokušavajte da montirate zadnji priključak na prednji okvir za podizanje jer može doći do oštećenja mašine.
- Da biste spustili prednji okvir za podizanje, gurnite polugu za podizanje napred.
- Da biste omogućili prednjem okviru za podizanje da pluta, gurnite polugu za podizanje napred i bočno u zaustavljač.
- Da biste podigli prednji okvir za podizanje, povucite polugu za podizanje nazad.
- Upoznajte se sa bezbednim korišćenjem opreme, komandama operatera i bezbednosnim znacima.
- Držite ruke i noge dalje od pokretnih delova i vrućih površina.

Одржавање

Напомена: Da biste pribavili električnu šemu ili hidrauličnu šemu za vašu mašinu, posetite www.Toro.com.

Podmazivanje okvira za podizanje

Prednji okvir za podizanje ima 5 fitinga za podmazivanje (Слика 27) koji se moraju redovno podmazivati mazivom na bazi litijuma br. 2. Ako mašina radi pod normalnim uslovima, podmažite sve ležajeve i čaure na svakih 100 sati rada. Podmažite ležajeve i čaure odmah **nakon svakog** pranja, bez obzira na navedeni interval.

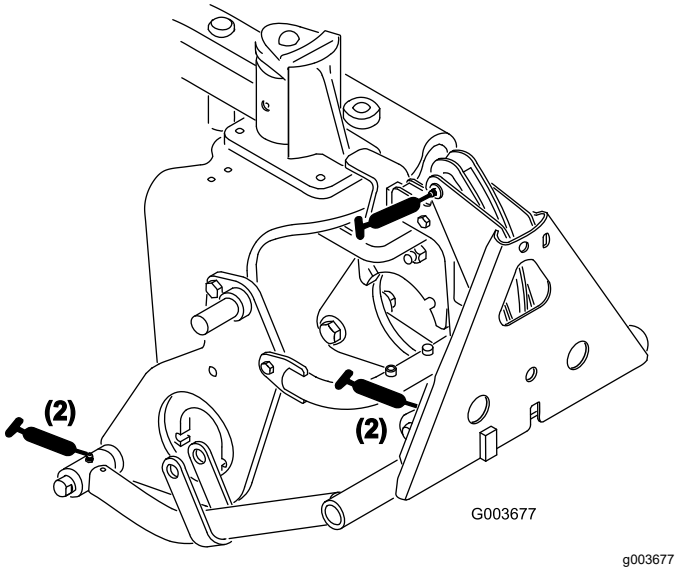

Слика 27

Напомене:

Декларација о регистрацији

Kompanija Toro Company, 8111 Lyndale Ave. South, Bloomington, MN, SAD izjavljuje da je sledeća(e) jedinica(e) u skladu sa navedenim direktivama, kada se montiraju u skladu sa pratećim uputstvima na određene Toro modele, kao što je navedeno u relevantnim Deklaracijama o usaglašenosti.

Број модела	Серијски број	Опис производа	Опис фактуре	Општи опис	Директива
08712	311000336 и више	Prednji okvir za podizanje	FRONT LIFT FRAME KIT	Sklop prednjeg okvira za podizanje	2006/42/EZ

Relevantna tehnička dokumentacija je sastavljena prema zahtevima standarda 2006/42/EZ Deo B Dodatak VII.

Obavezujemo se da na zahtev nacionalnih nadležnih organa prenesemo relevantne informacije o ovoj delimično završenoj mašineriji. Način dostavljanja je elektronski prenos.

Ove mašine se ne smeje puštati u rad dok se ne ugrade u odobrene Toro modele, kao što je navedeno u priloženoj Deklaraciji o usaglašenosti u skladu sa svim uputstvima, čime se mogu deklarisati u skladu sa svim relevantnim direktivama.

Сертификовано:

Tom Langworthy
Tehnički direktor
8111 Lyndale Ave. South
Bloomington, MN 55420, USA
Септембар 26, 2024

Овлашћени представник:

Marcel Dutrieux
Manager European Product Integrity
Toro Europe NV
Nijverheidsstraat 5
2260 Oevel
Belgium

UK Declaration of Incorporation

Kompanija Toro Company, 8111 Lyndale Ave. South, Bloomington, MN, SAD izjavljuje da je sledeća(e) jedinica(e) u skladu sa navedenim direktivama, kada se montiraju u skladu sa pratećim uputstvima na određene Toro modele, kao što je navedeno u relevantnim Deklaracijama o usaglašenosti.

Број модела	Серијски број	Опис производа	Опис фактуре	Општи опис	Директива
08712	311000336 и више	Prednji okvir za podizanje	FRONT LIFT FRAME KIT	Sklop prednjeg okvira za podizanje	S.I. 2008 No. 1597

Prikupljena je relevantna tehnička dokumentacija prema zahtevima iz Rasporeda 10 u S.I. 2008 br. 1597.

Obavezujemo se da na zahtev nacionalnih nadležnih organa prenesemo relevantne informacije o ovoj delimično završenoj mašineriji. Način dostavljanja je elektronski prenos.

Ove mašine se ne smeje puštati u rad dok se ne ugrade u odobrene Toro modele, kao što je navedeno u priloženoj Deklaraciji o usaglašenosti u skladu sa svim uputstvima, čime se mogu deklarisati u skladu sa svim relevantnim direktivama.

This declaration has been issued under the sole responsibility of the manufacturer.
The object of the declaration is in conformity with relevant UK legislation.

Овлашћени представник:

Marcel Dutrieux
Manager European Product Integrity
Toro U.K. Limited
Spellbrook Lane West
Bishop's Stortford
CM23 4BU
United Kingdom

Tom Langworthy
Tehnički direktor
8111 Lyndale Ave. South
Bloomington, MN 55420, USA
Септембар 26, 2024

Garancija kompanije Toro

Ograničena garancija u trajanju od dve godine ili 1.500 sati

Uslovi i pokriveni proizvodi

Kompanija Toro garantuje da vaš komercijalni proizvod kompanije Toro („proizvod“) neće imati nedostataka u pogledu materijala ili izrade 2 godine ili 1.500 radnih sati*, šta bude ranije. Ova garancija je primenjiva na sve proizvode sa izuzetkom aeratora (pogledajte posebne izjave o garanciji za te proizvode). U slučaju da postoji stanje pokriveno garancijom, popravićemo proizvod bez troška po vas, što uključuje dijagnostiku, delove i transport. Ova garancija počinje da teče na dan kada je proizvod isporučen originalnom maloprodajnom kupcu.
* Proizvod opremljen meračem broja sati.

Uputstva za ostvarivanje servisa u garanciji

Vaša je odgovornost da obavestite distributera komercijalnih proizvoda ili ovlašćenog prodavca komercijalnih proizvoda od kojeg ste kupili proizvod čim smatrate da postoji stanje pokriveno garancijom. Ako vam treba pomoć da pronađete distributera ili ovlašćenog prodavca komercijalnih proizvoda, ili imate pitanja u vezi sa vašim pravima ili obavezama u pogledu garancije, možete nam se obratiti na:

Toro Commercial Products Service Department
8111 Lyndale Avenue South
Bloomington, MN 55420-1196

952–888–8801 ili 800–952–2740
E-pošta: commercial.warranty@toro.com

Odgovornosti vlasnika

Kao vlasnik proizvoda, vi ste odgovorni za potrebna održavanja i podešavanja navedena u vašem *Priručniku za operatera*. Popravke problema sa proizvodom izazvanih nevršenjem potrebnih održavanja i podešavanja nisu pokrivene ovom garancijom.

Stavke i stanja koja nisu pokrivena

Nisu svi kvarovi ili neispravnosti proizvoda koji se jave tokom garantnog roka nedostaci u pogledu materijala ili izrade. Ova garancija ne pokriva sledeće:

- Nedostatke na proizvodu koji su rezultat korišćenja zamenskih delova koji nisu Toro ili ugradnje i korišćenja dodatih ili prepravljenih priključaka i proizvoda koji nisu marke Toro.
- Kvarovi proizvoda koji nastanu iz nevršenja preporučenih održavanja i/ili podešavanja.
- Kvarovi proizvoda koji nastanu iz nasilnog, nemarnog ili bezobzirnog rukovanja proizvodom.
- Delovi potrošeni tokom korišćenja koji nisu neispravni. Primeri delova koji se potroše, ili istroše, tokom redovnog rada proizvode uključuju, ali se ne ograničavaju na sledeće: kočione pločice i obloge, obloge lamele kvačila, sečiva, koturi, valjci i ležajevi (zaptiveni ili koji se podmazuju), donji noževi, svećice, transportni točkovi i ležajevi, pneumatici, filteri, kaišev i i određeni delovi raspršivača kao što su dijafragme, mlaznice, merači protoka i regulacioni ventili.
- Kvarovi izazvani spoljašnjim uticajem, uključujući, između ostalog, vremenske prilike, postupke skladištenja, kontaminaciju, korišćenje neodobrenih goriva, rashladnih tečnosti, maziva, aditiva, đubriva, vode ili hemikalija.
- Kvarovi ili problemi sa učinkom usled korišćenja goriva (npr. benzina, dizela ili biodizela) koje nije usklađeno sa odgovarajućim industrijskim standardima za tu vrstu goriva.
- Redovna buka, vibracije, habanje i propadanje. Redovno „habanje“ uključuje, ali se ograničava na oštećenje sedišta usled habanja ili trenja, dotrajale ofarbane površine, ogrebane nalepnice ili prozore.

Delovi

Delovi koji su u okviru potrebnog održavanja predviđeni za zamenu imaju garanciju za period do predviđenog vremena zamene za taj deo. Delovi koji su zamenjeni na osnovu ove garancije su pokriveni tokom trajanja originalne garancije za proizvod i postaju vlasništvo kompanije Toro. Konačnu odluku o tome da li da popravi postojeći deo ili sklop ili da ga zameni donosi kompanija Toro. Kompanija Toro može da koristi refabrikovane delove za popravke na osnovu garancije.

Garancija za akumulatore za duboko pražnjenje i litijum-jonske akumulatore

Akumulatori za duboko pražnjenje i litijum-jonski akumulatori imaju precizirani ukupan broj kilovat-časova koje mogu da isporuče tokom svog radnog veka. Načini rada, punjenja i održavanja mogu da produže ili smanje ukupan radni vek akumulatora. Kako se akumulatori u ovom proizvodu troše, količina korisnog rada između intervala punjenja će se postepeno smanjivati dok se akumulator potpuno ne istroši. Zamena istrošenih akumulatora, usled normalne potrošnje, odgovornost je vlasnika proizvoda. Napomena: (Samo za litijum-jonske akumulatore): Pogledajte garanciju za akumulator za dodatne informacije.

Doživotna garancija za radilicu (samo model ProStripe 02657)

Kolenasto vratilo Prostripe koje je opremljeno originalnim delovima kompanije Toro – kočionom papučom i Crank-Safe kvačilom za zaustavljanje sečiva (integrisano kvačilo za zaustavljanje sečiva (brake blade clutch – BBC) + kočiona papuča) kao originalnom opremom i koje koristi originalni kupac u skladu sa preporučenim postupcima rada i održavanja pokriveno je doživotnom garancijom protiv krivljenja kolenastog vratila motora. Mašine opremljene frikcionim podloškama, BBC jedinicama i drugi takvi uređaji nisu pokriveni doživotnom garancijom na kolenasto vratilo.

Održavanje je o trošku vlasnika

Fino podešavanje motora, podmazivanje, čišćenje i poliranje, zamena filtera, rashladne tečnosti i izvođenje preporučenog održavanja su samo neki od uobičajenih servisnih radova potrebnih za Toro proizvode, a koji su o trošku vlasnika.

Opšti uslovi

Popravka od strane ovlašćenog distributera ili prodavca kompanije Toro je vaš jedini pravni lek na osnovu ove garancije.

Kompanija Toro ne snosi odgovornost za indirektne, slučajne ili posledične štete koje su vezane za korišćenje proizvoda kompanije Toro pokrivenih ovog garancijom, uključujući troškove obezbeđivanja zamenske opreme ili servisiranja tokom razumnih perioda neispravnosti ili nekorišćenja dok se čeka završetak popravke na osnovu ove garancije. Osim dole navedene garancije u pogledu emisije štetnih gasova, ako je primenjiva, nema nijedne druge izričite garancije. Sve podrazumevane garancije o mogućnosti prodaje pogodnosti za upotrebu su ograničene na trajanje ove garancije za dati rok.

Neke države ne dozvoljavaju isključivanje slučajnih ili posledičnih šteta ili ograničenja za to koliko dugo podrazumevana garancija traje pa gore navedena isključenja i ograničenja možda ne važe za vas. Ova garancija vam daje posebna zakonska prava, a možete imati i druga prava koja se razlikuju od države do države.

Napomena u vezi sa garancijom u pogledu emisija štetnih gasova

Sistem za kontrolu emisija na vašem proizvodu bi mogao biti pokriven posebnom garancijom koja ispunjava zahteve koje su utvrdili američka Agencija za zaštitu životne sredine (EPA) i Kalifornijski odbor za vazdušne resurse (CARB). Gore navedena ograničenja broja sati nisu primenjiva na garanciju za sistem za kontrolu emisija. Pogledajte izjavu o garanciji za sistem za kontrolu emisija motora koja je dostavljena sa vašim proizvodom ili sadržana u dokumentaciji proizvođača motora.

Države koje nisu Sjedinjene Američke Države ili Kanada

Kupci koji su kupili proizvode kompanije Toro izvezene iz Sjedinjenih Američkih Država ili Kanade treba da se obrate svom distributeru (prodavcu) kompanije Toro da bi pribavili politiku garancije za svoju zemlju, provinciju ili državu. Ako iz bilo kog razloga niste zadovoljni uslugom vašeg distributera ili imate problema sa dobijanjem informacija o garanciji, obratite se ovlašćenom servisnom centru kompanije Toro.