Form No. 3457-694 Rev B

Bastidor de elevación delantera

Unidad de tracción Sand Pro®/Infield Pro® 5040

Nº de modelo 08712—Nº de serie 311000336 y superiores

Manual del operador

Este producto cumple todas las directivas europeas aplicables. Para obtener más detalles, consulte la Declaración de Incorporación (DOI) al final de esta publicación.

Nota: Los lados derecho e izquierdo de la máquina se determinan desde la posición normal del operador.

Montaje

Piezas sueltas

Utilice la tabla siguiente para verificar que no falta ninguna pieza.

Procedimiento	Descripción	Cant.	Uso
1	No se necesitan piezas	–	Preparación de la máquina.
2	No se necesitan piezas	–	Retirada de las cubiertas.
3	No se necesitan piezas	–	
4	Acoplamiento hidráulico recto con junta tórica	2	Instalación de la válvula de elevación (Modelo 08705).
	Acoplamiento hidráulico de 90° con junta tórica	2	
	Válvula de elevación	1	
	Chapa de la válvula	1	
	Perno (¼" x 3")	3	
	Contratuerca (¼")	3	
	Perno (N.º 10 × 1¼")	2	
	Contratuerca (N.º 10)	2	
	Palanca de elevación	1	
5	Acoplamiento hidráulico recto con junta tórica	2	Instalación de la válvula de elevación (Modelo 08745).
	Acoplamiento hidráulico de 90° con junta tórica	2	
	Válvula de elevación	1	
	Chapa de la válvula	1	
	Perno (¼" x 3")	3	
	Contratuerca (¼")	3	
	Perno (N.º 10 × 1¼")	2	
	Contratuerca (N.º 10)	2	
	Palanca de elevación	1	

© 2024—The Toro® Company
8111 Lyndale Avenue South
Bloomington, MN 55420

Registre su producto en www.Toro.com.

Traducción del original (ES)
Impreso en EE. UU.
Reservados todos los derechos

3457-694

Procedimiento	Descripción	Cant.	Uso
6	Placa lateral derecha	1	Instalación de las placas laterales.
	Placa lateral izquierda	1	
	Perno (½" × 2")	4	
	Contratuerca (½")	4	
	Soporte del bastidor de enganche	1	
	Perno (½" x 1¾")	2	
7	Bastidor de enganche	1	Instalación de los brazos de empuje y el bastidor de enganche.
	Perno (⅜" × 2")	2	
	Tuerca (⅜")	2	
	Tornillo (⅜" × 1½")	2	
	Contratuerca (⅜")	2	
	Pasador de cilindro	2	
	Placa adaptadora	1	
	Tubo del brazo de empuje	1	
	Pasador	2	
	Tornillo autorroscante	2	
	Perno (⅝" × 1½")	2	
	Arandela (1,68" DE × 0,65" DI)	2	
	Tubo	1	
	Pasador de horquilla	1	
	Chaveta	1	
8	Acoplamiento hidráulico de 45° con junta tórica	1	Instalación del cilindro hidráulico.
	Cilindro hidráulico	1	
	Acoplamiento hidráulico de 90° con junta tórica	1	
	Anillo de retención pequeño	1	
	Pasador	1	
	Anillo de retención grande	2	
9	Conjunto del tubo	1	Instalación de las mangueras hidráulicas (Modelo 08705).
	Manguera hidráulica (Pieza N.º 108-8449)	1	
	Manguera hidráulica (Pieza N.º 108-8453)	1	
	Manguera hidráulica (Pieza N.º 108-8454)	1	
	Portamangueras de alambre	1	
	Tornillo autorroscante (5/16" × ¾")	2	
	Brida de plástico	3	
10	Conjunto del tubo	1	Instalación de las mangueras hidráulicas (Modelo 08745).
	Manguera hidráulica (Pieza N.º 108-8449)	1	
	Manguera hidráulica (Pieza N.º 108-8453)	1	
	Manguera hidráulica (Pieza N.º 108-8454)	1	
	Portamangueras de alambre	1	
	Tornillo autorroscante (5/16" × ¾")	2	
	Brida de plástico	3	

Procedimiento	Descripción	Cant.	Uso
11	Placa de guía de la palanca Tornillo con arandela prensada Arandela Calcomanía del panel de control Panel de control Pomo Brida de plástico	1 2 2 1 1 1 3	Instalación de panel de control y la placa de guía de la palanca.
12	Manual del operador	1	Lea la documentación y guárdela en un lugar seguro.

1

Preparación de la máquina

No se necesitan piezas

Procedimiento

1. Aparque la máquina en una superficie nivelada.
2. Baje los accesorios/aperos.
3. Accione el freno de estacionamiento.
4. Apague el motor y retire la llave.

2

Retirada de las cubiertas

No se necesitan piezas

Procedimiento

1. Eleve la parte trasera de la máquina y coloque gatos debajo de los puntos de montaje de los motores de las ruedas traseras.
2. Retire la rueda trasera derecha.
3. Retire las 4 arandelas y pernos que sujetan el panel de control a la consola (Figura 1).
4. Desenchufe el cable del horímetro.
5. Retire el panel de control (Figura 1).
6. Retire los 3 pernos que sujetan la consola al bastidor (Figura 1). Retire la consola levantando con cuidado el borde inferior de la consola alrededor del soporte y deslizándola hacia arriba, más allá de la palanca de freno.

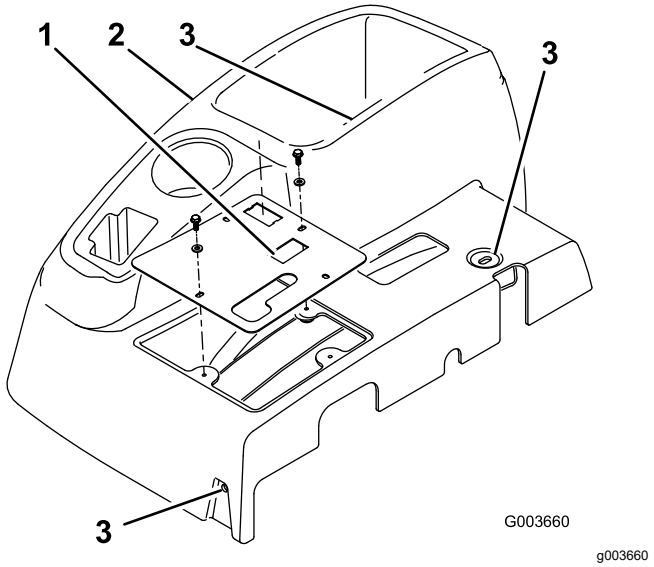

Figura 1

1. Panel de control
2. Consola
3. Ubicación de los pernos de montaje de la consola

7. Retire los 4 pernos que sujetan la cubierta de la rueda derecha al bastidor y retire la cubierta (Figura 2).

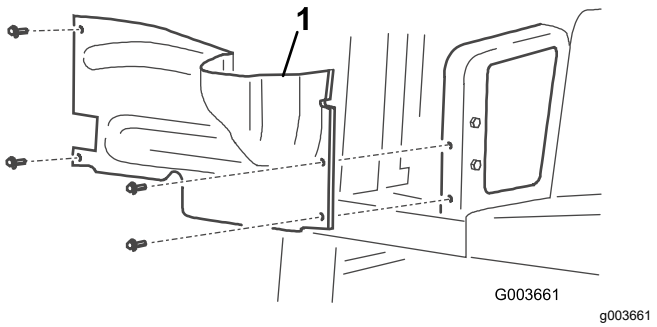

Figura 2

1. Cubierta de la rueda derecha

8. Desconecte y retire la cubierta central del bastidor (Figura 3).

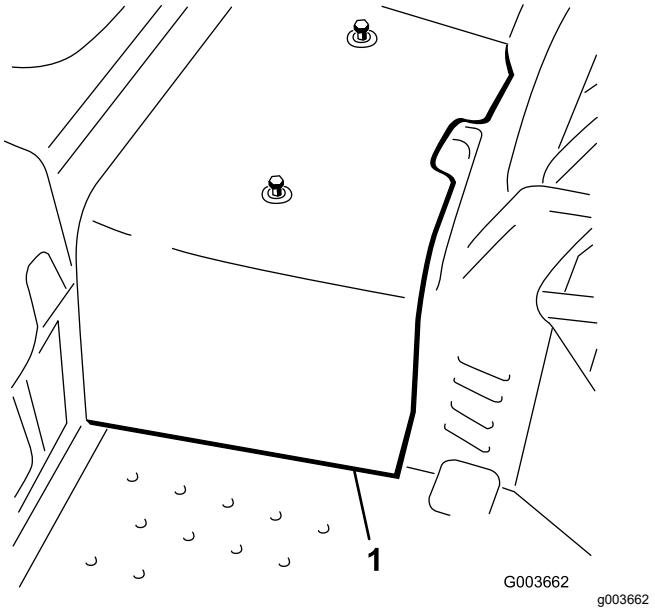

Figura 3

1. Cubierta central

3

Preparación para la instalación de los componentes hidráulicos

No se necesitan piezas

Procedimiento

1. Localice el tubo hidráulico que va desde el enfriador de aceite a la válvula de elevación existente (Figura 4).
2. Retire las fijaciones y la abrazadera que sujetan los tubos hidráulicos al bastidor.
3. Desconecte y retire el tubo hidráulico del enfriador de aceite y de la válvula de elevación (Figura 4 y Figura 6).

   Nota: Puede desechar este tubo hidráulico.

   Nota: Para minimizar la pérdida de aceite al retirar el tubo hidráulico, tenga preparado la manguera nueva o tapone el conector del enfriador usando uno de los tapones de transporte que se retiraron del conjunto del tubo, Pieza N.º 108–8447 (Figura 19).

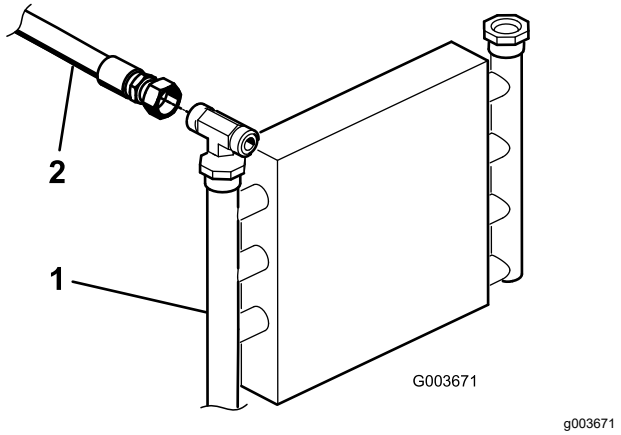

Figura 4

1. Enfriador de aceite
2. Tubo hidráulico

4. Sujete el tubo hidráulico restante al bastidor con la abrazadera y las fijaciones que se retiraron anteriormente.
5. Para instalar este kit en una máquina Modelo 08745, haga lo siguiente:
   A. Retire los 3 pernos y tuercas que sujetan la válvula de elevación existente al bastidor, y sepárela del bastidor para poder retirar el acoplamiento en T (340-94), como se muestra en la Figura 5.
   B. Desconecte el tubo hidráulico (108-8415) del acoplamiento de 90° (340-77) en el lado izquierdo de la válvula de elevación existente.
   C. Desconecte la manguera hidráulica (144-1367) del acoplamiento en T (340-94), como se muestra en la Figura 6.
   D. Afloje el acoplamiento en T (340-94) del lado derecho de la válvula de elevación existente.
   E. Retire el acoplamiento en T (340-94) de la válvula existente y guárdelo para su instalación posterior.

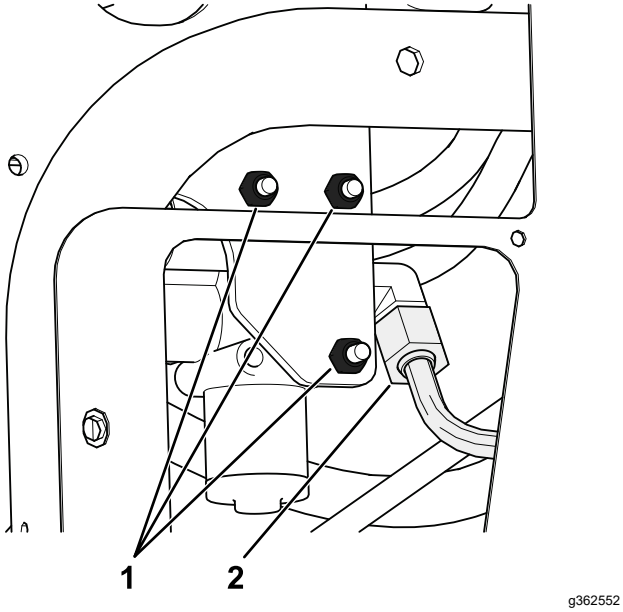

Figura 5

1. Retire estos pernos y tuercas.
2. Desconecte este tubo hidráulico (108-8415) del acoplamiento de 90°.

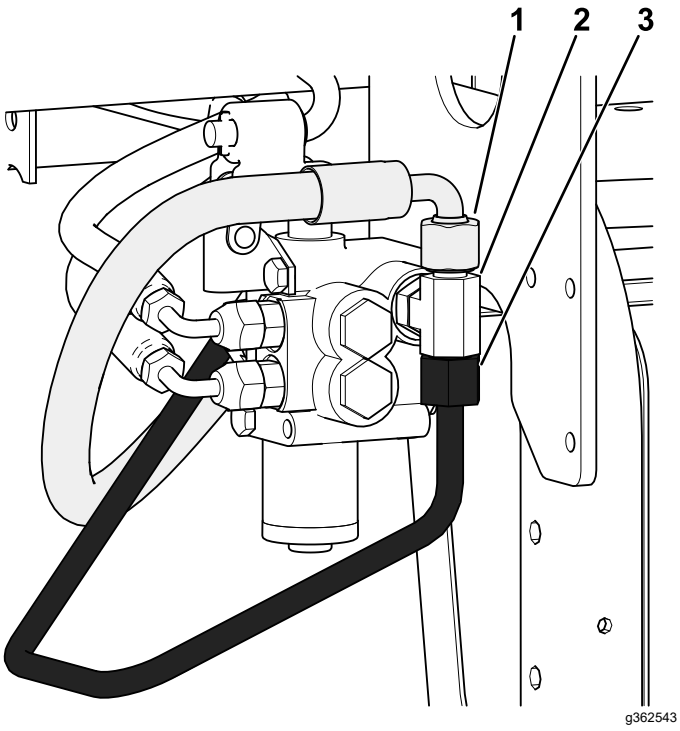

Figura 6

1. Desconecte esta manguera hidráulica (144-1367) del acoplamiento en T.
2. Desconecte este acoplamiento en T (340-94) de la válvula existente.
3. Desconecte y deseche este tubo hidráulico que está conectado al acoplamiento en T.

4

Instalación de la válvula de elevación

Modelo 08705 solamente

Piezas necesarias en este paso:

2	Acoplamiento hidráulico recto con junta tórica
2	Acoplamiento hidráulico de 90° con junta tórica
1	Válvula de elevación
1	Chapa de la válvula
3	Perno (¼" x 3")
3	Contratuerca (¼")
2	Perno (N.º 10 × 1¼")
2	Contratuerca (N.º 10)
1	Palanca de elevación

Procedimiento

1. Enrosque ambos acoplamientos de 90° y los 2 acoplamientos hidráulicos rectos en la válvula de elevación nueva, como se muestra en la Figura 7.

   Importante: **No apriete todavía los acoplamientos de 90°. Asegúrese de que todas las juntas tóricas están lubricadas y colocadas correctamente en los acoplamientos antes de la instalación.**

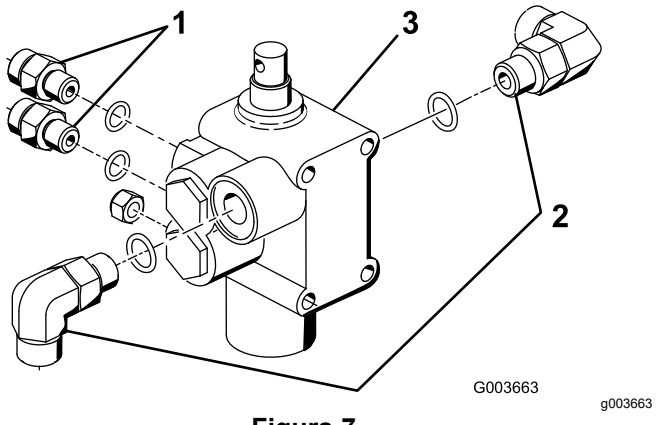

Figura 7

1. Acoplamiento recto
2. Acoplamiento de 90°
3. Válvula de elevación

2. Monte el conjunto de la válvula, el soporte del pivote y la chapa de la válvula al bastidor con 3

pernos (¼" × 3") y 3 contratuercas (Figura 8). Posicione la chapa de la válvula contra la parte delantera del travesaño del bastidor mientras realiza de montaje, y apriete las fijaciones a 10-12 N·m.

Nota: La instalación de la válvula es muy parecida a la de la válvula existente, ya instalada.

3. Monte provisionalmente la palanca de pivote en el actuador de la válvula y en el eslabón de unión con 2 pernos (N.º 10 × 1¼") y 2 contratuercas (Figura 8).

   Nota: No apriete todavía las fijaciones.

   Nota: Monte el eslabón de unión en el orificio trasero del pivote.

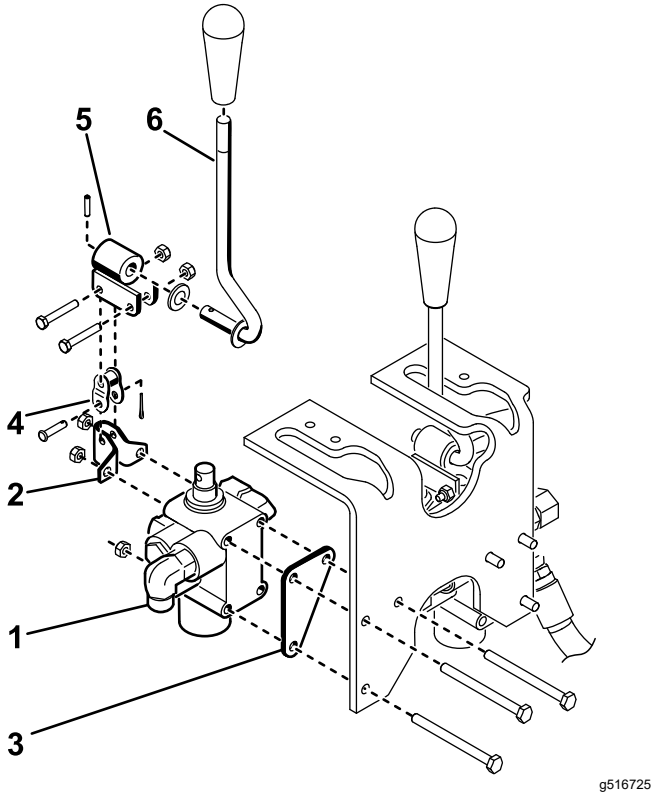

Figura 8

1. Conjunto de válvula
2. Soporte de giro
3. Chapa de la válvula
4. Eslabón de unión
5. Pivote
6. Palanca

5

Instalación de la válvula de elevación

Modelo 08745 solamente

Piezas necesarias en este paso:

2	Acoplamiento hidráulico recto con junta tórica
2	Acoplamiento hidráulico de 90° con junta tórica
1	Válvula de elevación
1	Chapa de la válvula
3	Perno (¼" x 3")
3	Contratuerca (¼")
2	Perno (N.º 10 × 1¼")
2	Contratuerca (N.º 10)
1	Palanca de elevación

Procedimiento

1. Enrosque un acoplamiento de 90° en la válvula de elevación existente de donde se retiró el acoplamiento en T.

   Importante: **Apriete solamente los acoplamientos rectos en este momento. Asegúrese de que todas las juntas tóricas están lubricadas y colocadas correctamente en los acoplamientos antes de la instalación.**

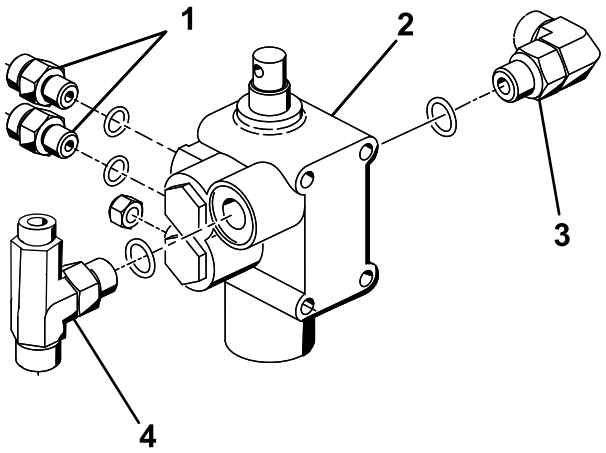

Figura 9

1. Acoplamiento recto
2. Acoplamiento de 90°
3. Válvula de elevación
4. Acoplamiento en T

2. Instale la válvula de elevación existente con las fijaciones que se retiraron anteriormente, y apriete las fijaciones a 10-12 N·m.
3. Enrosque un acoplamiento de 90°, los 2 acoplamientos hidráulicos rectos y el acoplamiento en T que se retiró de la válvula existente en 3 Preparación para la instalación de los componentes hidráulicos (página 5) en la válvula de elevación nueva, como se muestra en la Figura 9.
4. Monte el conjunto de la válvula, el soporte del pivote y la chapa de la válvula al bastidor con 3 pernos (¼" × 3") y 3 contratuercas (Figura 10). Posicione la chapa de la válvula contra la parte delantera del travesaño del bastidor mientras realiza de montaje, y apriete las fijaciones a 10-12 N·m.

   Nota: La instalación de la válvula es muy parecida a la de la válvula que ya está instalada.
5. Monte provisionalmente la palanca de pivote en el actuador de la válvula y en el eslabón de unión con 2 pernos (N.º 10 × 1¼") y 2 contratuercas (Figura 10).

   Nota: No apriete todavía las fijaciones.

   Nota: Monte el eslabón de unión en el orificio trasero del pivote.

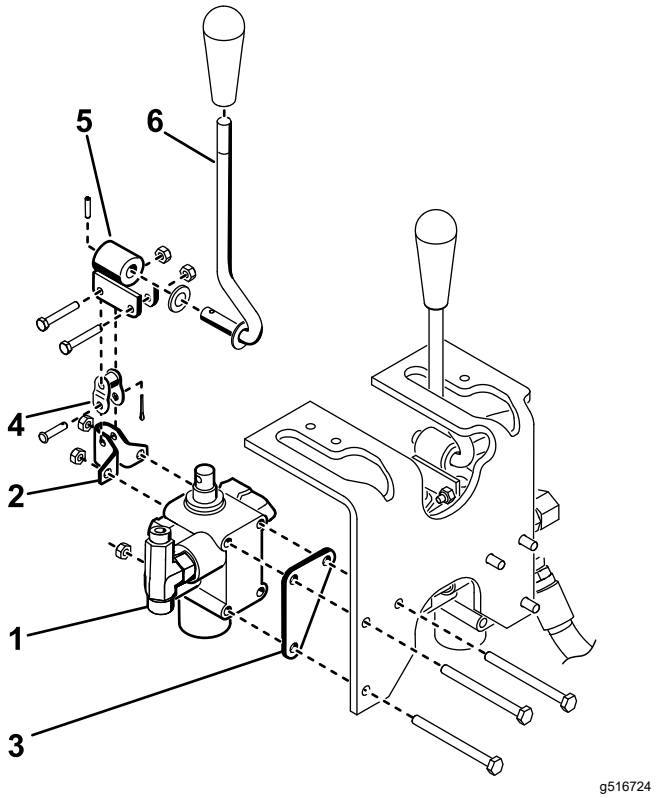

Figura 10

1. Conjunto de válvula
2. Soporte de giro
3. Chapa de la válvula
4. Eslabón de unión
5. Pivote
6. Palanca

6

Instalación de las placas laterales

Piezas necesarias en este paso:

1	Placa lateral derecha
1	Placa lateral izquierda
4	Perno (½" × 2")
4	Contratuerca (½")
1	Soporte del bastidor de enganche
2	Perno (½" x 1¾")

Procedimiento

1. Monte provisionalmente la placa lateral derecha en el lado derecho de la horquilla de la rueda giratoria con 2 pernos (½" × 2") y contratuercas, como se muestra en la Figura 11.

Nota: No apriete todavía las fijaciones.

2. Repita este procedimiento con la placa lateral izquierda (Figura 11).
3. Eleve la parte delantera de la máquina hasta que la rueda delantera no toque el suelo.
4. Retire y deseche los 2 pernos que sujetan la parte delantera del pivote de dirección a la parte superior de la horquilla de la rueda giratoria (Figura 11).
5. Usando los orificios de montaje de la horquilla de la rueda y del pivote de dirección, monte el soporte del bastidor de enganche en la parte inferior de la horquilla de la rueda con 2 pernos (½" × 1¾"); consulte la Figura 11.

   Nota: Puede ser necesario desinflar parcialmente el neumático para tener espacio suficiente. La manguera hidráulica del motor de la rueda no debe descansar sobre el soporte del bastidor de enganche.

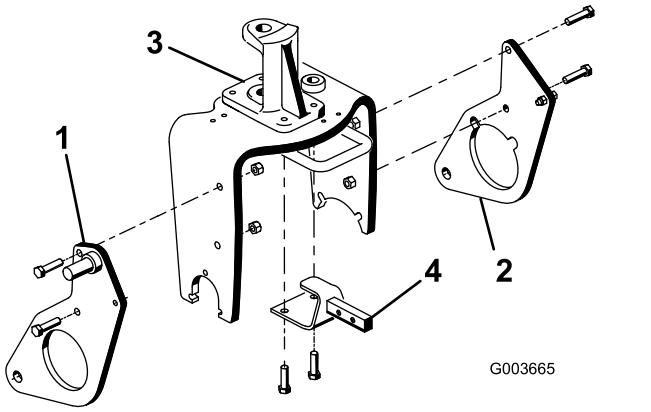

Figura 11

1. Placa lateral derecha
2. Placa lateral izquierda
3. Pivote de dirección
4. Soporte del bastidor de enganche

7

Instalación de los brazos de empuje y el bastidor de enganche

Piezas necesarias en este paso:

1	Bastidor de enganche
2	Perno (⅜" × 2")
2	Tuerca (⅜")
2	Tornillo (⅜" × 1½")
2	Contratuerca (⅜")
2	Pasador de cilindro
1	Placa adaptadora
1	Tubo del brazo de empuje
2	Pasador
2	Tornillo autorroscante
2	Perno (⅝" × 1½")
2	Arandela (1,68" DE × 0,65" DI)
1	Tubo
1	Pasador de horquilla
1	Chaveta

Procedimiento

1. Baje la máquina hasta que la rueda delantera esté sobre el suelo.
2. Sujete el tubo del brazo de empuje a la placa adaptadora con 2 conjuntos de pasador, y sujete los conjuntos de pasador a las placas adaptadoras con 2 tornillos autorroscantes.

   Nota: Coloque los componentes tal y como se muestra en la Figura 12.

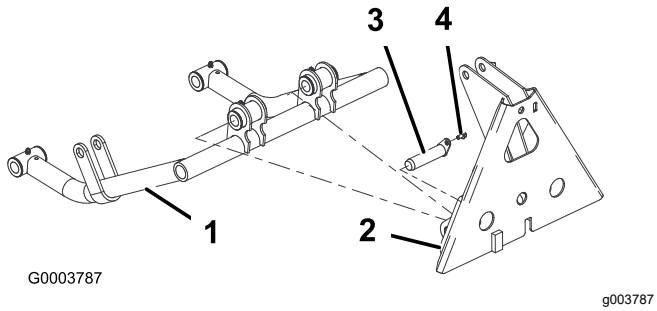

Figura 12

1. Tubo del brazo de empuje
2. Placa adaptadora
3. Pasador
4. Tornillo autorroscante

3. Introduzca un pasador de cilindro en el tubo de cada brazo de empuje como se muestra en la Figura 13.
4. Introduzca los tubos de los brazos de empuje en las placas laterales derecha e izquierda, alineando las guías de los pasadores de cilindro con los orificios de las placas laterales (Figura 13).

   Nota: Si no es posible colocar los tubos de los brazos de empuje alrededor de las placas laterales, afloje las tuercas que sujetan las placas laterales a la horquilla de la rueda.
5. Monte un pasador de cilindro en cada placa lateral con un perno (⅝" × 1½") y una arandela (1,68" DE × 0,65" DI), como se muestra en la Figura 13.

   Nota: Apriete los pernos a 203 N·m.

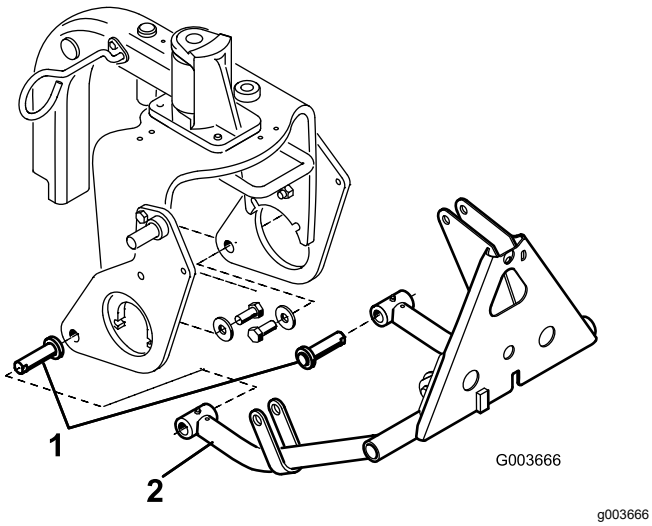

Figura 13

1. Pasador de cilindro
2. Tubo del brazo de empuje

6. Monte la parte superior del bastidor de enganche en el soporte del bastidor de enganche con 2 pernos (⅜" × 2") y tuercas (Figura 14).
7. Monte los tubos del bastidor de enganche en las placas laterales con pernos (⅜" × 1½") y tuercas (Figura 14), y apriete las fijaciones.

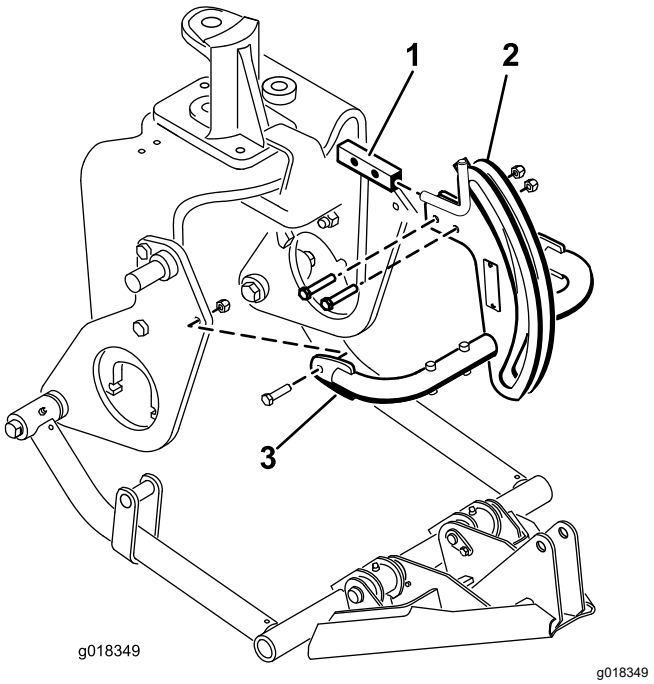

Figura 14

1. Soporte del bastidor de enganche
2. Bastidor de enganche
3. Tubo del bastidor de enganche

8. Sujete el adaptador del bastidor al bastidor de enganche con un tubo, un pasador y una chaveta (Figura 15).

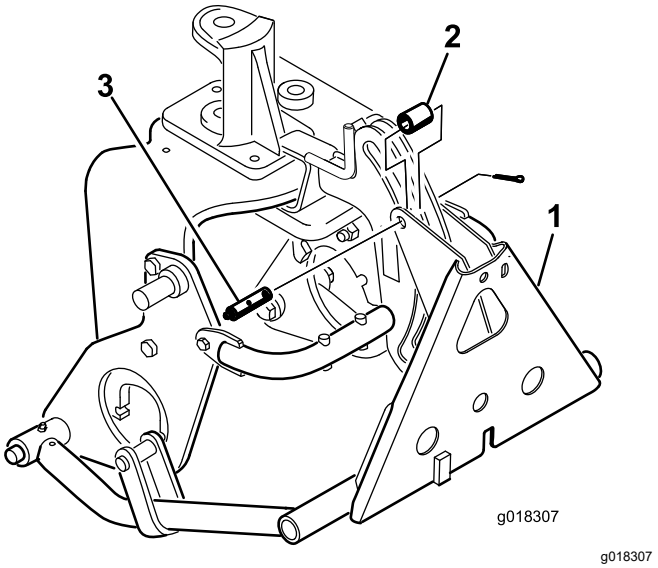

Figura 15

1. Adaptador del bastidor
2. Tubo
3. Pasador con engrasador

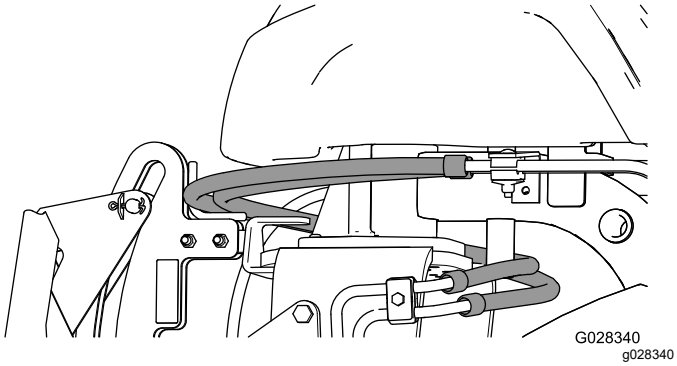

Figura 16

Importante: **Asegúrese de que las mangueras existentes pasan por encima de la guía, como se muestra en la Figura 16.**

8

Instalación del cilindro hidráulico

Piezas necesarias en este paso:

1	Acoplamiento hidráulico de 45° con junta tórica
1	Cilindro hidráulico
1	Acoplamiento hidráulico de 90° con junta tórica
1	Anillo de retención pequeño
1	Pasador
2	Anillo de retención grande

Procedimiento

1. Enrosque un acoplamiento de 90° en el orificio superior del cilindro hidráulico. Posicione el acoplamiento como se muestra en la Figura 17.

   Nota: Asegúrese de que todas las juntas tóricas están lubricadas y colocadas correctamente en los acoplamientos antes de la instalación.

   Nota: Para evitar contaminar los acoplamientos o las mangueras hidráulicas, no retire los tapones de los acoplamientos o las mangueras hasta el momento de la instalación.

2. Enrosque un acoplamiento de 45° en el orificio inferior del cilindro hidráulico. Posicione el acoplamiento como se muestra en la Figura 17.

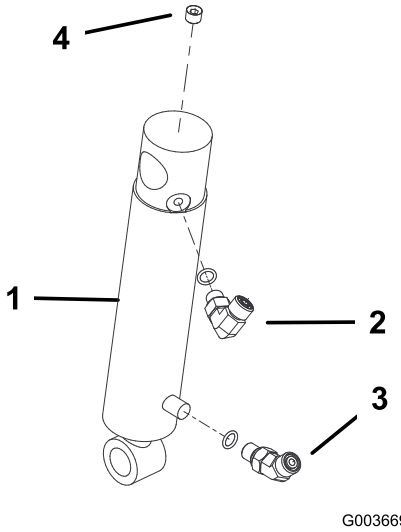

Figura 17

1. Cilindro hidráulico
2. Acoplamiento de 90°
3. Acoplamiento de 45°
4. Tapón (⅛")

3. Monte la parte superior del cilindro hidráulico en el espárrago de la placa lateral derecha con un anillo de retención (Figura 18).

   Nota: Oriente el cilindro hidráulico con los orificios hacia adelante.

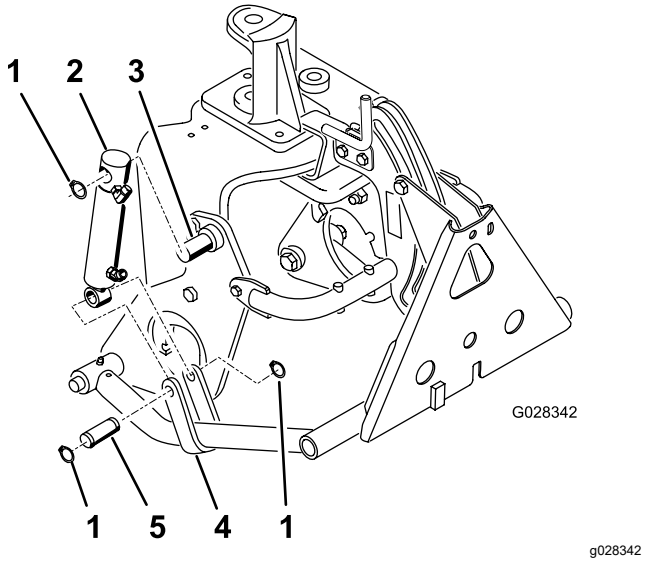

Figura 18

1. Anillo de retención
2. Cilindro hidráulico
3. Espárrago (de la placa lateral)
4. Abrazadera del brazo de empuje
5. Pasador

4. Monte el émbolo del cilindro en la abrazadera del brazo de empuje con un pasador y 2 anillos de retención (Figura 18).

9

Instalación de las mangueras hidráulicas

Modelo 08705 solamente

Piezas necesarias en este paso:

1	Conjunto del tubo
1	Manguera hidráulica (Pieza N.º 108-8449)
1	Manguera hidráulica (Pieza N.º 108-8453)
1	Manguera hidráulica (Pieza N.º 108-8454)
1	Portamangueras de alambre
2	Tornillo autorroscante (5/16" × ¾")
3	Brida de plástico

Procedimiento

1. Conecte el conjunto del tubo (Pieza N.º 108-8447) al acoplamiento de 90° del lateral izquierdo de la válvula nueva, y al acoplamiento libre de la válvula de elevación existente (Figura 19).
2. Conecte el extremo de 45° de la manguera hidráulica (Pieza N° 108-8449) al acoplamiento de 90° del lado derecho de la válvula, y el extremo recto de la manguera al acoplamiento libre del enfriador de aceite (Figura 19). Consulte la Figura 20 y la Figura 21 para ver el enrutado de la manguera.
3. Monte el portamangueras de alambre en el tubo izquierdo del bastidor con 2 tornillos autorroscantes (5/16" × ¾"); consulte la Figura 19.
4. Conecte el extremo corto de la manguera hidráulica con acoplamiento de 90° (Pieza N° 108-8453) al acoplamiento recto superior de la parte trasera de la válvula. Pase la manguera por el portamangueras de alambre y conecte el extremo recto de la manguera al acoplamiento superior del cilindro hidráulico (Figura 19). Consulte la Figura 20 y la Figura 21 para ver el enrutado de la manguera.
5. Conecte el extremo largo de la manguera hidráulica con acoplamiento de 90° (Pieza N° 108-8454) al acoplamiento recto inferior de la parte trasera de la válvula. Pase la manguera por el portamangueras de alambre y conecte el extremo recto de la manguera al acoplamiento inferior del cilindro hidráulico (Figura 19). Consulte la Figura 20 y la Figura 21 para ver el enrutado de la manguera.

   Importante: **Asegúrese de que las mangueras están alejadas de componentes puntiagudos o afilados, calientes o móviles.**
6. Apriete todas las fijaciones y los acoplamientos.
7. Usando bridas, sujete las mangueras a la máquina en los puntos indicados en la Figura 20 y la Figura 21.

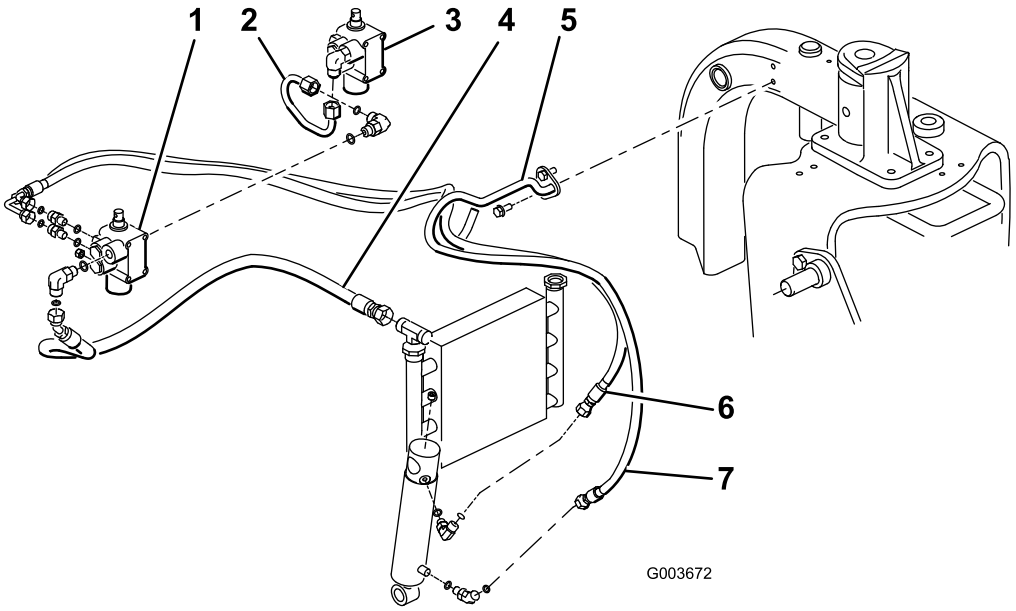

g003672

Figura 19

Modelo 08705

1. Válvula nueva
2. Conjunto del tubo (Pieza N.º 108-8447)
3. Válvula existente
4. Manguera hidráulica (Pieza N.º 108-8449)
5. Portamangueras de alambre
6. Manguera hidráulica (Pieza N.º 108-8453)
7. Manguera hidráulica (Pieza N.º 108-8454)

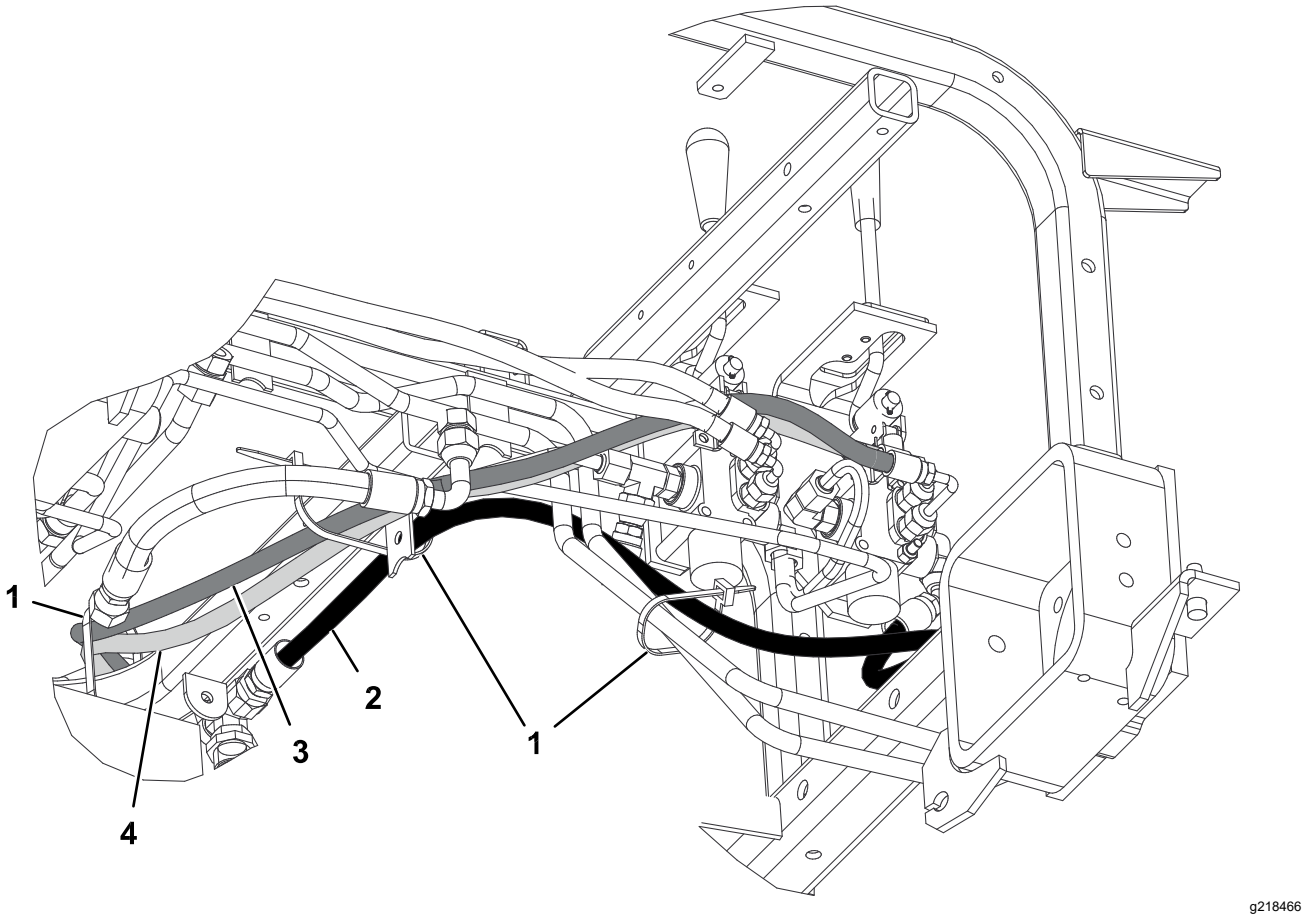

Figura 20
Modelo 08705

1. Brida
2. Manguera hidráulica (Pieza N.º 108-8449)
3. Manguera hidráulica (Pieza N.º 108-8453)
4. Manguera hidráulica (Pieza N.º 108-8454)

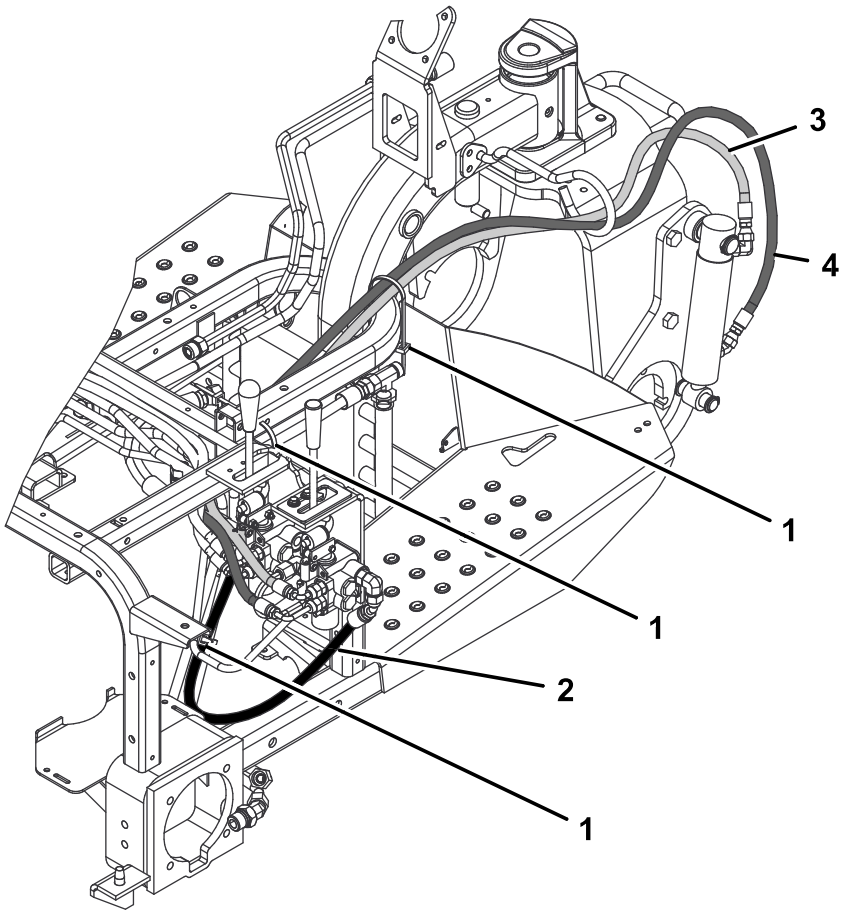

g218467

Figura 21
Modelo 08705

1. Brida
2. Manguera hidráulica (Pieza N.º 108-8449)
3. Manguera hidráulica (Pieza N.º 108-8453)
4. Manguera hidráulica (Pieza N.º 108-8454)

10

Instalación de las mangueras hidráulicas

Modelo 08745 solamente

Piezas necesarias en este paso:

1	Conjunto del tubo
1	Manguera hidráulica (Pieza N.º 108-8449)
1	Manguera hidráulica (Pieza N.º 108-8453)
1	Manguera hidráulica (Pieza N.º 108-8454)
1	Portamangueras de alambre
2	Tornillo autorroscante (5/16" × ¾")
3	Brida de plástico

Procedimiento

1. Conecte el conjunto del tubo (Pieza N.º 108-8447) al acoplamiento de 90° del lateral izquierdo de la válvula nueva, y al acoplamiento de 90° que acaba de instalar de la válvula de elevación existente (Figura 22).
2. Conecte el acoplamiento en T con el extremo de 45° de la manguera hidráulica (Pieza N.º 108-8449) al lado abierto del acoplamiento en T del lado derecho de la válvula, y conecte el extremo recto de la manguera al acoplamiento libre del enfriador de aceite (Figura 22). Consulte la Figura 23 y la Figura 24 para ver el enrutado de la manguera.
3. Monte el portamangueras de alambre en el tubo izquierdo del bastidor con 2 tornillos autorroscantes (5/16" × ¾"); consulte la Figura 22.
4. Conecte el extremo corto de la manguera hidráulica con acoplamiento de 90° (Pieza N° 108-8453) al acoplamiento recto superior de la parte trasera de la válvula. Pase la manguera por el portamangueras de alambre y conecte el extremo recto de la manguera al acoplamiento superior del cilindro hidráulico (Figura 22). Consulte la Figura 23 y la Figura 24 para ver el enrutado de la manguera.
5. Conecte el extremo largo de la manguera hidráulica con acoplamiento de 90° (Pieza N° 108-8454) al acoplamiento recto inferior de la parte trasera de la válvula. Pase la manguera por el portamangueras de alambre y conecte el extremo recto de la manguera al acoplamiento inferior del cilindro hidráulico (Figura 22). Consulte la Figura 23 y la Figura 24 para ver el enrutado de la manguera.
6. Conecte la manguera hidráulica (Pieza N.º 144-1367) a la parte superior del acoplamiento en T que acaba de instalar (Pieza N.º 340-94) en el lado derecho de la válvula de elevación nueva.

   Importante: **Asegúrese de que las mangueras están alejadas de componentes puntiagudos o afilados, calientes o móviles.**
7. Apriete todas las fijaciones y los acoplamientos.
8. Usando bridas, sujete las mangueras a la máquina en los puntos indicados en la Figura 23 y la Figura 24.

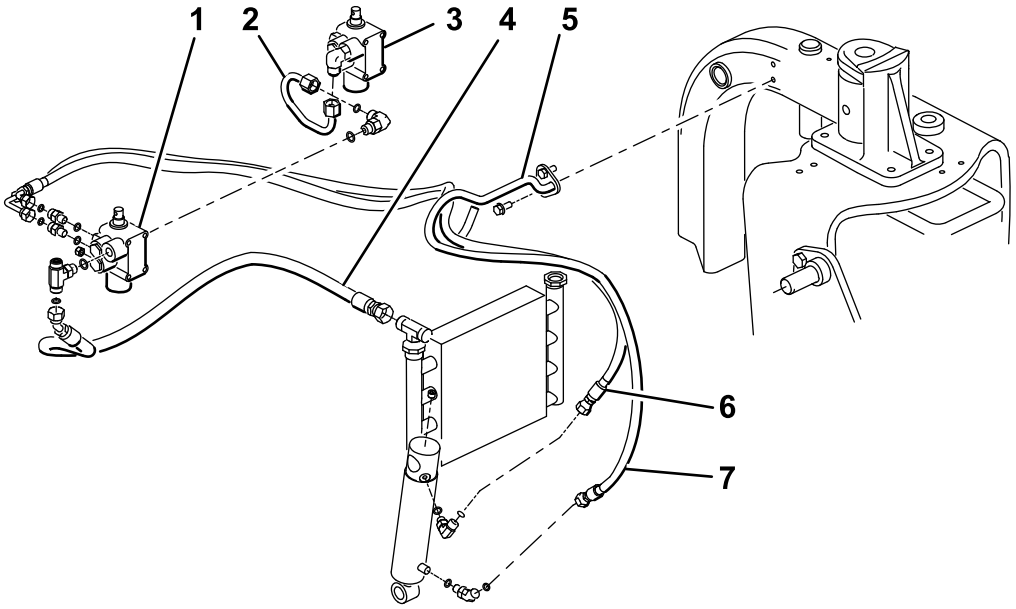

g362578

Figura 22

Modelo 08745

1. Válvula nueva
2. Conjunto del tubo (Pieza N.º 108-8447)
3. Válvula existente
4. Manguera hidráulica (Pieza N.º 108-8449)
5. Portamangueras de alambre
6. Manguera hidráulica (Pieza N.º 108-8453)
7. Manguera hidráulica (Pieza N.º 108-8454)

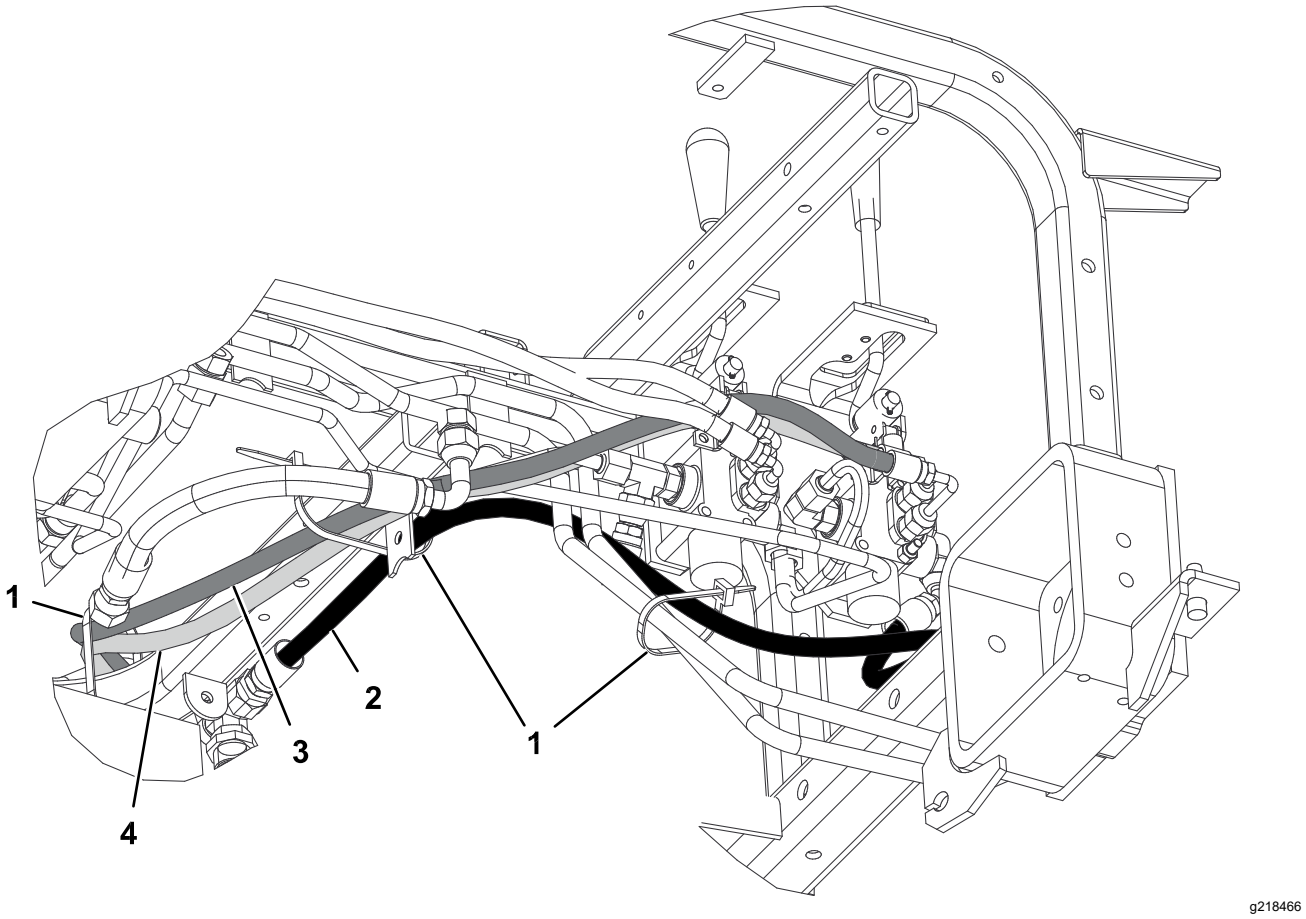

Figura 23

Modelo 08745

1. Brida
2. Manguera hidráulica (Pieza N.º 108-8449)
3. Manguera hidráulica (Pieza N.º 108-8453)
4. Manguera hidráulica (Pieza N.º 108-8454)

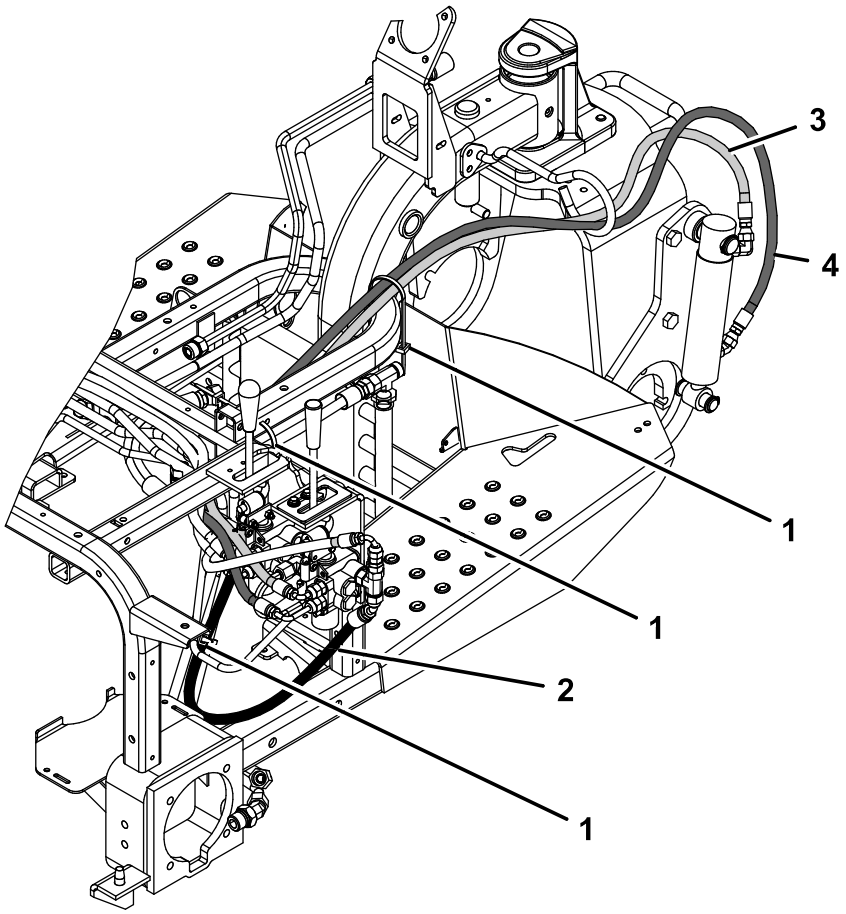

g362591

Figura 24
Modelo 08745

1. Brida
2. Manguera hidráulica (Pieza N.º 108-8449)
3. Manguera hidráulica (Pieza N.º 108-8453)
4. Manguera hidráulica (Pieza N.º 108-8454)

11

Instalación de panel de control y la placa de guía de la palanca

Piezas necesarias en este paso:

1	Placa de guía de la palanca
2	Tornillo con arandela prensada
2	Arandela
1	Calcomanía del panel de control
1	Panel de control
1	Pomo
3	Brida de plástico

Procedimiento

1. Inserte la placa de guía de la palanca por encima de la palanca de elevación y sujétela provisionalmente al bastidor con 2 tornillos con arandela prensada y arandelas (Figura 25).

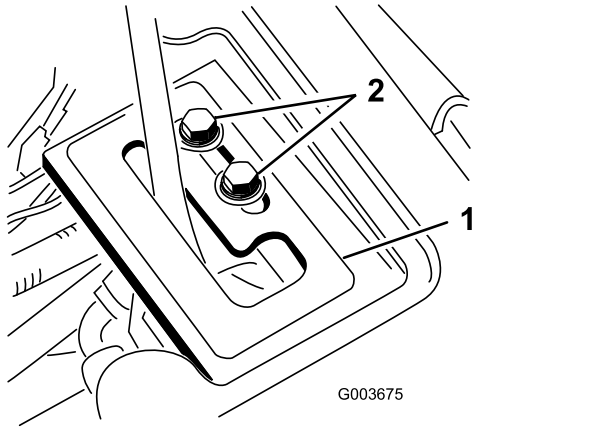

Figura 25

1. Placa de guía de la palanca
2. Tornillos con arandela prensada

2. Compruebe el nivel de fluido hidráulico y añada más fluido si es necesario.

⚠ ADVERTENCIA

Las fugas de fluido hidráulico bajo presión pueden penetrar en la piel y causar lesiones.

- **Cualquier fluido hidráulico inyectado bajo la piel debe ser eliminado quirúrgicamente en pocas horas por un médico familiarizado con este tipo de lesión. Si no, puede causar gangrena.**
- **Mantenga el cuerpo y las manos alejados de las fugas de pequeños orificios, o de boquillas que expulsan fluido hidráulico a alta presión.**
- **Utilice un cartón o un papel para buscar fugas hidráulicas.**
- **Alivie de manera segura toda presión en el sistema hidráulico antes de realizar trabajo alguno en el sistema hidráulico.**
- **Asegúrese de que todas las mangueras y líneas de fluido hidráulicos están en buenas condiciones de uso, y que todos los acoplamientos y conexiones hidráulicos están apretados, antes de aplicar presión al sistema hidráulico.**

3. Arranque el motor de la unidad de tracción y compruebe las conexiones de los acoplamientos.
4. Instale la cubierta de la rueda, la cubierta central y la consola.

   Nota: No instale el panel de control todavía. Asegúrese de que las cubiertas no obstruyen las mangueras. Enrute las mangueras según sea necesario. Invierta el procedimiento de instalación de las cubiertas detallado en el paso 1.
5. Instale el neumático trasero y retire los bloques de debajo de la parte trasera de la máquina.
6. Apriete las tuercas de las ruedas a 61-75 N·m.
7. Con el motor en marcha y la palanca de elevación en la posición **Flotar**, desplace la placa de guía de la palanca hasta que el cilindro de elevación pueda ser extendido y retraído con la mano (Figura 25).

⚠ ADVERTENCIA

El motor debe estar en marcha para poder realizar el ajuste final de la placa de trinquete de la palanca de elevación. El contacto con piezas en movimiento o superficies calientes puede causar lesiones personales.

Mantenga las manos, los pies, la cara y otras partes del cuerpo alejados de las piezas en movimiento, el tubo de escape y otras superficies calientes.

8. Apriete ambos tornillos de montaje de la placa de guía de la palanca de elevación para afianzar el ajuste (Figura 25).
9. Retire el horímetro del panel de control antiguo e instálelo en el panel de control nuevo.
10. Instale el panel de control nuevo y conecte el cable al horímetro.
11. Sujete el panel de control con las fijaciones que se retiraron anteriormente (Figura 26).

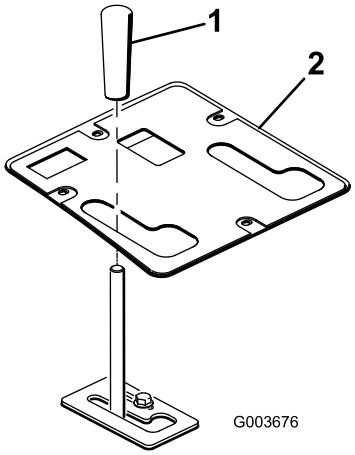

g003676

Figura 26

1. Pomo
2. Panel de control

12. Instale el pomo sobre la palanca de elevación (Figura 26).
13. Engrase el bastidor de elevación delantera; consulte Engrase del bastidor de elevación (página 22).
14. Compruebe el nivel de fluido hidráulico y añada más fluido si es necesario.

12

Leer/guardar la documentación

Piezas necesarias en este paso:

1	*Manual del operador*

Procedimiento

1. Lea la documentación.
2. Guarde la documentación en un lugar seguro.

Operación

Especificaciones

Peso neto	38,5 kg

Accesorios/aperos

Está disponible una selección de aperos y accesorios homologados por Toro que se pueden utilizar con la máquina a fin de potenciar y aumentar sus prestaciones. Póngase en contacto con su Servicio Técnico Autorizado o visite www.Toro.com para obtener una lista de todos los accesorios y aperos homologados.

Consejos de operación

- El bastidor de elevación delantera está diseñado para aceptar únicamente algunos accesorios determinados. No intente instalar un accesorio de montaje trasero en el bastidor de elevación delantera porque puede dañar la máquina.
- Para bajar el bastidor de elevación delantera, empuje la palanca de elevación hacia adelante.
- Para dejar el bastidor de elevación delantera en posición de flotación, empuje la palanca de elevación hacia adelante y hacia el lado hasta engancharla.
- Para elevar el bastidor de elevación delantera, empuje la palanca de elevación hacia atrás.
- Familiarícese con la operación segura del equipo, los controles del operador y las señales de seguridad.
- Mantenga las manos y los pies alejados de las piezas en movimiento y las superficies calientes.

Mantenimiento

Nota: Para obtener un esquema eléctrico o hidráulico para su máquina, visite www.Toro.com.

Engrase del bastidor de elevación

El bastidor de elevación delantera tiene 5 engrasadores (Figura 27) que deben lubricarse regularmente con grasa de litio de propósito general N.º 2. Si la máquina se utiliza en condiciones normales, lubrique todos los cojinetes y casquillos cada 100 horas de operación. Lubrique los cojinetes y casquillos inmediatamente después de **cada lavado**, aunque no corresponda a uno de los intervalos citados.

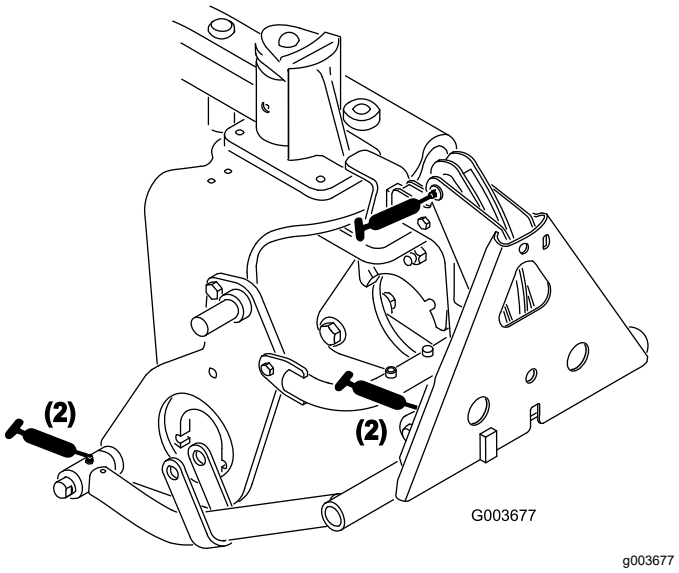

Figura 27

Notas:

Notas:

Notas:

Declaración de Incorporación

The Toro Company, 8111 Lyndale Ave. South, Bloomington, MN, EE.UU., declara que el/los equipo(s) siguiente(s) cumple(n) las directivas citadas, si se instalan con arreglo a las instrucciones adjuntas en determinados modelos Toro según lo indicado en las Declaraciones de Conformidad pertinentes.

Nº de modelo	Nº de serie	Descripción del producto	Descripción de la factura	Descripción general	Directiva
08712	311000336 y superiores	Bastidor de elevación delantera	FRONT LIFT FRAME KIT	Bastidor de elevación delantera	2006/42/CE

Se ha compilado la documentación técnica pertinente exigida por la Parte B del Anexo VII de 2006/42/CE.

Nos comprometemos a transmitir, a petición de las autoridades nacionales, información pertinente sobre esta maquinaria parcialmente completa. El método de transmisión será electrónico.

Esta maquinaria no debe ponerse en servicio hasta que haya sido incorporada en los modelos Toro homologados, según lo indicado en la Declaración de conformidad correspondiente y de acuerdo con todas las instrucciones, para que pueda declararse conforme a todas las Directivas pertinentes.

Certificado:



Tom Langworthy
Director de Ingeniería
8111 Lyndale Ave. South
Bloomington, MN 55420, USA
Septiembre 26, 2024

Representante autorizado:

Marcel Dutrieux
Manager European Product Integrity
Toro Europe NV
Nijverheidsstraat 5
2260 Oevel
Belgium

UK Declaration of Incorporation

The Toro Company, 8111 Lyndale Ave. South, Bloomington, MN, EE.UU., declara que el/los equipo(s) siguiente(s) cumple(n) las directivas citadas, si se instalan con arreglo a las instrucciones adjuntas en determinados modelos Toro según lo indicado en las Declaraciones de conformidad pertinentes.

Nº de modelo	Nº de serie	Descripción del producto	Descripción de la factura	Descripción general	Directiva
08712	311000336 y superiores	Bastidor de elevación delantera	FRONT LIFT FRAME KIT	Bastidor de elevación delantera	S.I. 2008 N.º 1597

Se ha compilado la documentación técnica pertinente según lo estipulado en el Anexo 10 de S.I. 2008 N.º 1597.

Nos comprometemos a transmitir, a petición de las autoridades nacionales, información pertinente sobre esta maquinaria parcialmente completa. El método de transmisión será electrónico.

Esta maquinaria no debe ponerse en servicio hasta que haya sido incorporada en los modelos Toro homologados, según lo indicado en la Declaración de conformidad correspondiente y de acuerdo con todas las instrucciones, para que pueda declararse conforme a todas las Directivas pertinentes.

This declaration has been issued under the sole responsibility of the manufacturer.
The object of the declaration is in conformity with relevant UK legislation.

Representante autorizado:

Marcel Dutrieux
Manager European Product Integrity
Toro U.K. Limited
Spellbrook Lane West
Bishop's Stortford
CM23 4BU
United Kingdom

Tom Langworthy
Director de Ingeniería
8111 Lyndale Ave. South
Bloomington, MN 55420, USA
Septiembre 26, 2024

La Garantía Toro

Garantía limitada de dos años o 1500 horas

Condiciones y productos cubiertos

The Toro Company garantiza su producto Toro Commercial (“Producto”) contra defectos de materiales o mano de obra durante 2 años o 1500 horas de operación*, lo que ocurra primero. Esta garantía es aplicable a todos los productos exceptuando los Aireadores (estos productos tienen otras garantías). Cuando exista una condición cubierta por la garantía, repararemos el Producto sin coste alguno para usted, incluyendo diagnóstico, mano de obra, piezas y transporte. El periodo de la garantía empieza en la fecha en que el Producto es entregado al comprador original al por menor.
*Producto equipado con horímetro.

Instrucciones para obtener asistencia bajo la garantía

Usted es responsable de notificar al Distribuidor de Commercial Products o al Concesionario Autorizado de Commercial Products al que compró el Producto tan pronto como exista una condición cubierta por la garantía, en su opinión. Si usted necesita ayuda para localizar a un Distribuidor de Commercial Products o a un Concesionario Autorizado, o si tiene alguna pregunta sobre sus derechos o responsabilidades bajo la garantía, puede dirigirse a:

Toro Commercial Products Service Department
8111 Lyndale Avenue South
Bloomington, MN 55420-1196, EE. UU.

952–888–8801 u 800–952–2740
E-mail: commercial.warranty@toro.com

Responsabilidades del Propietario

Como propietario del producto, usted es responsable del mantenimiento y los ajustes requeridos que figuran en su *Manual de operador.* Esta garantía no cubre las reparaciones de problemas en el producto causados como consecuencia de no realizar el mantenimiento y los ajustes necesarios.

Elementos y condiciones no cubiertos

No todos los fallos o averías de productos que se producen durante el periodo de garantía son defectos de materiales o de mano de obra. Esta garantía no cubre:

- Los fallos o averías del Producto que se producen como consecuencia del uso de piezas de repuesto que no sean de la marca Toro, o de la instalación y el uso de accesorios o productos adicionales o modificados que no sean de la marca Toro.
- Los fallos del Producto que se produzcan como resultado de no realizar el mantenimiento y/o los ajustes recomendados.
- Los fallos producidos como consecuencia de la operación del Producto de manera abusiva, negligente o temeraria.
- Las piezas consumidas por el uso que no son defectuosas. Algunos ejemplos de piezas que se consumen o gastan durante la operación normal del Producto incluyen, pero no se limitan a, forros y pastillas de freno, forros de embrague, cuchillas, molinetes, rodillos y sus cojinetes (sellados o engrasables), contracuchillas, bujías, ruedas giratorias y sus cojinetes, neumáticos, filtros, correas, y determinados componentes de pulverizadores tales como diafragmas, boquillas, caudalímetros y válvulas de retención.
- Los fallos causados por influencia externa, incluido a título enunciativo y no limitativo, condiciones meteorológicas, prácticas de almacenamiento, contaminación, el uso de combustibles, refrigerantes, lubricantes, aditivos, fertilizantes, agua o productos químicos no autorizados.
- Fallos o problemas de rendimiento debidos al uso de combustibles (p.ej. gasolina, diésel o biodiésel) que no cumplen las normas industriales correspondientes.
- Ruido, vibraciones, desgaste y deterioro normales. El “desgaste normal” incluye, pero no se limita a, desperfectos en los asientos debidos a desgaste o abrasión, desgaste de superficies pintadas, calcomanías o ventanas rayadas.

Piezas

Las piezas cuya sustitución está prevista como mantenimiento requerido están garantizadas hasta la primera sustitución programada de dicha pieza. Las piezas sustituidas bajo esta garantía están cubiertas durante el periodo de la garantía original del producto y pasan a ser propiedad de Toro. Toro tomará la decisión final de reparar o sustituir cualquier pieza o conjunto. Toro puede utilizar piezas remanufacturadas en las reparaciones efectuadas bajo esta garantía.

Garantía de las baterías de ciclo profundo y de ion litio

Las baterías de ciclo profundo y de ion litio producen un determinado número total de kilovatios-hora durante su vida. Las técnicas de uso, recarga y mantenimiento pueden alargar o acortar la vida total de la batería. A medida que se consuman las baterías de este producto, se irá reduciendo paulatinamente la cantidad de trabajo útil entre intervalos de carga, hasta que la batería se desgaste del todo. La sustitución de baterías que se han desgastado debido al consumo normal es responsabilidad del propietario del producto.
Nota: (solo batería de ion litio): Consulte la garantía de la batería para obtener más información.

Garantía de cigüeñal de por vida (solo modelo ProStripe 02657)

El Prostripe equipado con un disco de fricción genuino Toro y un embrague de freno de cuchilla con seguridad de giro (conjunto de embrague de freno de la cuchilla integrado (BBC) + disco de fricción) como equipo original y utilizado por el comprador original según los procedimientos recomendados de funcionamiento y mantenimiento, está cubierto con una garantía de por vida contra flexión del cigüeñal del motor. Las máquinas equipadas con arandelas de fricción, unidades de embrague de freno de cuchilla (BBC) y otros dispositivos similares no están cubiertas con la garantía de cigüeñal de por vida.

El mantenimiento corre por cuenta del propietario

La puesta a punto del motor, la lubricación, la limpieza y el abrillantado, la sustitución de filtros y refrigerante, y la realización del mantenimiento recomendado son algunas de las tareas de revisión normales que requieren los productos Toro y que corren por cuenta del propietario.

Condiciones Generales

La reparación por un Distribuidor o Concesionario Autorizado Toro es su único remedio bajo esta garantía.

The Toro Company no es responsable de daños indirectos, incidentales o consecuentes en conexión con el uso de los productos Toro cubiertos por esta garantía, incluyendo cualquier coste o gasto por la provisión de equipos de sustitución o servicio durante periodos razonables de mal funcionamiento o no utilización hasta la terminación de reparaciones bajo esta garantía. Salvo la garantía de emisiones citada a continuación, en su caso, no existe otra garantía expresa. Cualquier garantía implícita de mercantibilidad y adecuación a un uso determinado queda limitada a la duración de esta garantía expresa.

Algunos estados no permiten exclusiones de daños incidentales o consecuentes, ni limitaciones sobre la duración de una garantía implícita, de manera que las exclusiones y limitaciones arriba citadas pueden no serle aplicables a usted. Esta garantía le otorga a usted derechos legales específicos; es posible que usted tenga otros derechos que varían de un estado a otro.

Nota sobre la garantía de emisiones

Es posible que el Sistema de Control de Emisiones de su Producto esté cubierto por otra garantía independiente que cumpla los requisitos establecidos por la U.S. Environmental Protection Agency (EPA) y/o el California Air Resources Board (CARB). Las limitaciones horarias estipuladas anteriormente no son aplicables a la Garantía del Sistema de Control de Emisiones. Consulte la Declaración de Garantía de Control de Emisiones del Motor proporcionada con su producto o incluida en la documentación del fabricante del motor.

Países fuera de Estados Unidos o Canadá

Los clientes que compraron productos Toro exportados de los Estados Unidos o Canadá deben ponerse en contacto con su Distribuidor Toro para obtener pólizas de garantía para su país, provincia o estado. Si, por cualquier razón, no está satisfecho con el servicio ofrecido por su distribuidor, o si tiene dificultad en obtener información sobre la garantía, póngase en contacto con su centro de Servicio Técnico Toro Autorizado.