Form No. 3439-649 Rev B

EN Gutter Cleaner Kit

51668

DE Regenrinnen-Reinigungskit

51668

ES Kit para la limpieza de canalones

51668

FR Kit de nettoyage pour gouttières

51668

IT Kit di pulizia grondaie

51668

NL Gotenreinigerset

51668

NO Rengjøringssett for renner

51668

PL Zestaw do czyszczenia rynien

51668

SV Sats för rengöring av ränna

51668

3439-649

Form No. 3439-635 Rev B

Gutter Cleaner Kit

Flex-Force Power System® 60V Blower, Ultra/UltraPlus/Super Blower/Vacuum, or Rake and Vac™ Blower/Vacuum

Model No. 51668

Installation Instructions

Read the *Operator's Manual* and follow all safety instructions.

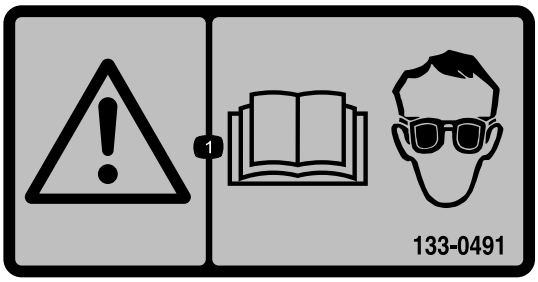

133-0491

decal133-0491

1. Read the *Operator's Manual*; wear eye protection.

© 2024—The Toro® Company
8111 Lyndale Avenue South
Bloomington, MN 55420

Register at www.Toro.com.

Original Instructions (EN)
Printed in China
All Rights Reserved

3439-635

Installing the Extension Tube Assembly

On Toro Axial Blowers

1. Shut off the machine and disconnect any power source.
2. Remove the blower tube so that the collar can connect directly to the blower outlet (Figure 2).
3. Slide the collar over the outlet and secure it by tightening the connection strap.

   Use the correct universal connection collar for your blower outlet diameter:

   - Small collar: 2 to 3 inches (5.1 to 7.6 cm) outlet diameter
   - Large collar: 3 to 4 inches (7.6 to 10.2 cm) outlet diameter
   - Extra larger collar: 4 to 5 inches (10.2 to 12.7 cm) outlet diameter

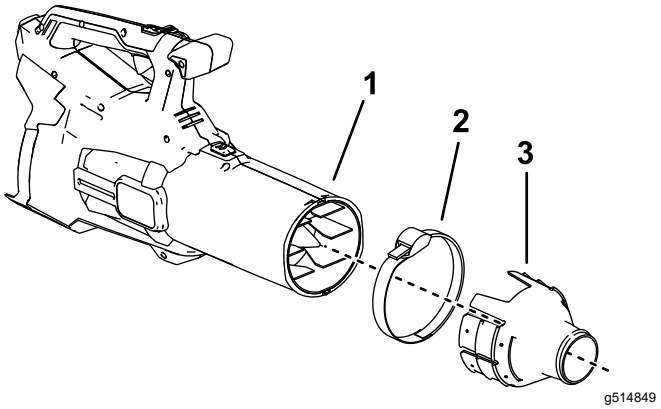

Figure 2

1. Blower housing outlet
2. Universal connection strap
3. Extra large universal connection collar

4. Install the flex tube and extension tubes to the collar as shown in C and E of Figure 3.

Installing the Extension Tube Assembly

On Toro Blower Vacs

Important: **Tighten each extension tube over the bumps at the end of the threads.**

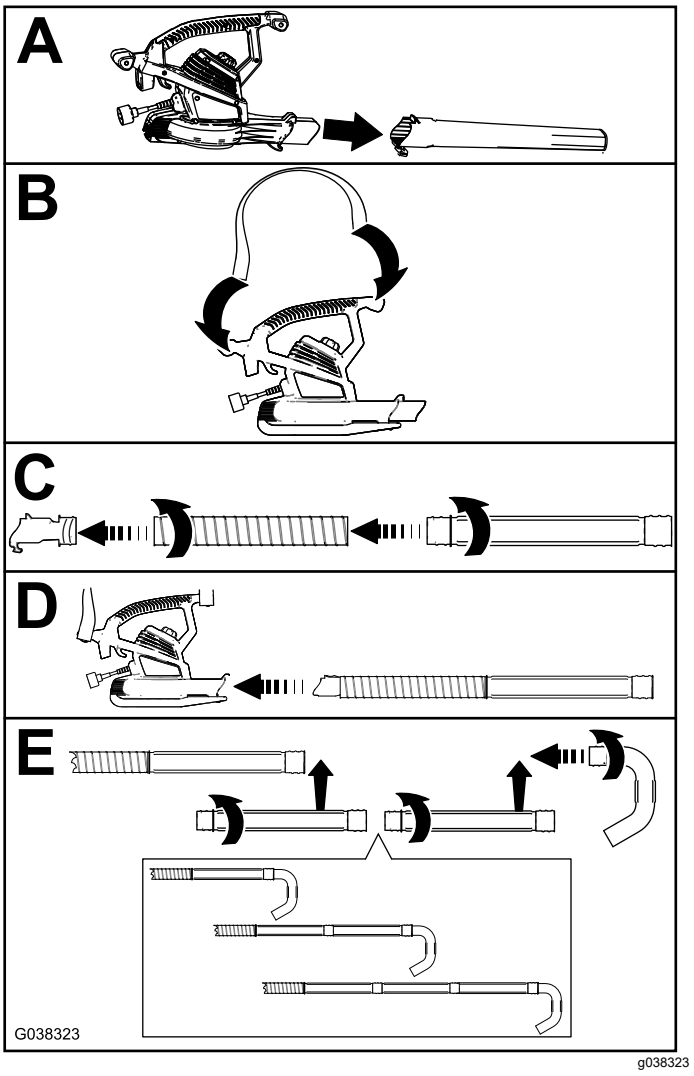

Figure 3

Operating the Kit

Read the *Operator's Manual* and follow all safety instructions before operating the blower.

Important: **Do not wear loose clothing that could get caught in the blower.**

1. Hold the tube assembly with both hands, keeping the blower against your hips, the nozzle facing outward, and the inlet facing the ground (Figure 4).

   Important: **Do not overreach when using the kit; always keep both feet on the ground.**

2. Move the nozzle along the gutter to blow leaves and other debris out of the gutter.

Important: **Always wear eye protection when operating the kit.**

Important: **Do not block the nozzle, as this could damage the motor.**

Note: The attachment sways slightly when you turn on the blower.

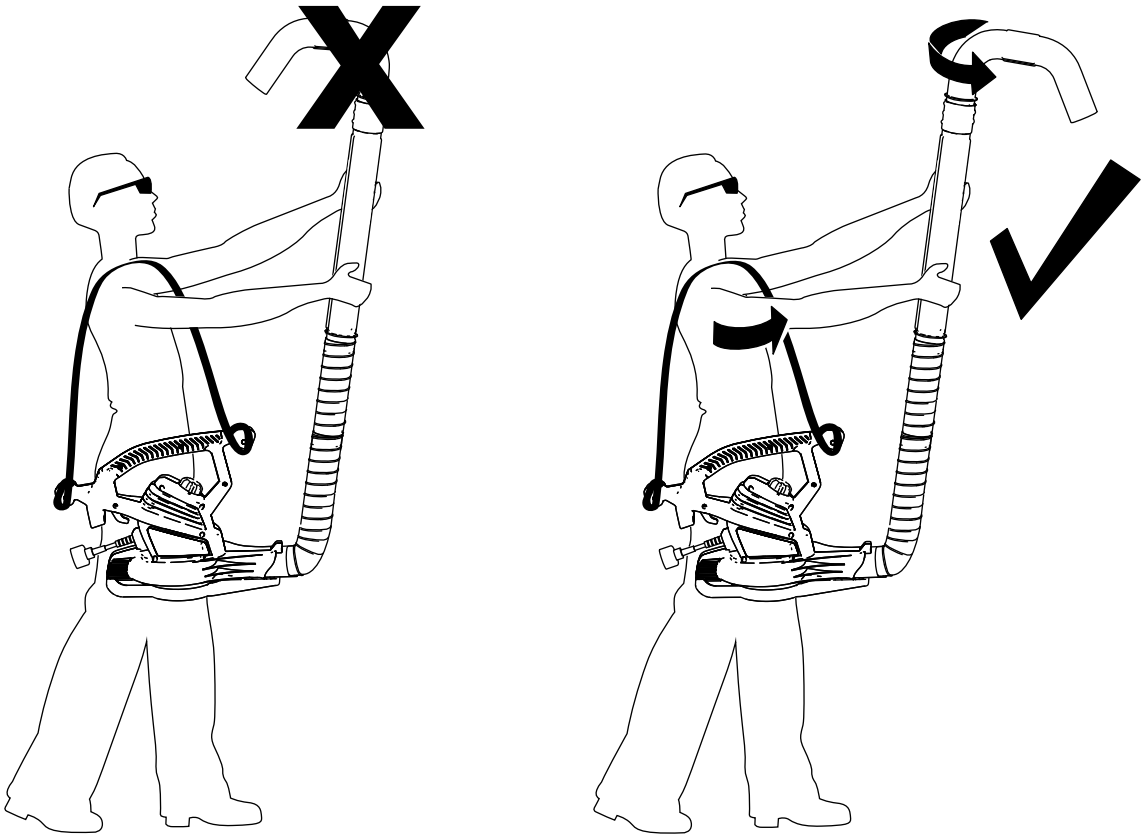

Figure 4

Note: Tighten or loosen the end nozzle to point the outlet away from you.

Notes:

Notes:

TORO®

Count on it.

Form No. 3439-636 Rev B

Regenrinnenreinigungskit

Flex-Force Power System® 60 V Gebläse, Ultra/UltraPlus/Super Gebläse/Sauger oder Rake and Vac™ Gebläse/Sauger

Modellnr. 51668

Installationsanweisungen

Lesen Sie die *Bedienungsanleitung* und halten Sie alle Sicherheitsanweisungen ein.

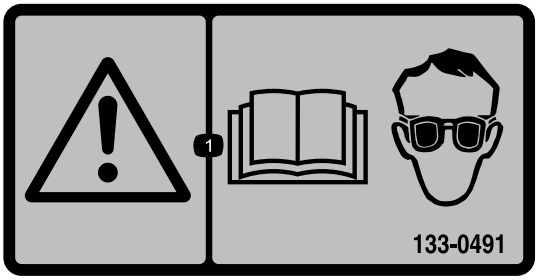

133-0491

decal133-0491

1. Lesen Sie die *Bedienungsanleitung*; tragen Sie eine Schutzbrille.

© 2024—The Toro® Company
8111 Lyndale Avenue South
Bloomington, MN 55420

Registrieren Sie Ihr Produkt unter www.Toro.com.

Originaldokuments (DE)
Druck: China
Alle Rechte vorbehalten

3439-636

Montieren des Verlängerungsschlauchs

Am Toro-Axialgebläse

1. Schalten Sie die Maschine aus und trennen Sie jede Energiequelle.
2. Entfernen Sie den Gebläseschlauch, so dass die Manschette direkt an den Gebläseauslass angeschlossen werden kann (Bild 2).
3. Schieben Sie die Manschette über den Auslass und sichern Sie diese durch Anziehen der Universalschelle.

   Verwenden Sie die richtige Universal-Anschlussmanschette für den Durchmesser des Gebläseauslasses:

   - Kleine Manschette: Auslassdurchmesser 5,1 bis 7,6 cm
   - Große Manschette: Auslassdurchmesser 7,6 bis 10,2 cm
   - Extra große Manschette: Auslassdurchmesser 10,2 bis 12,7 cm

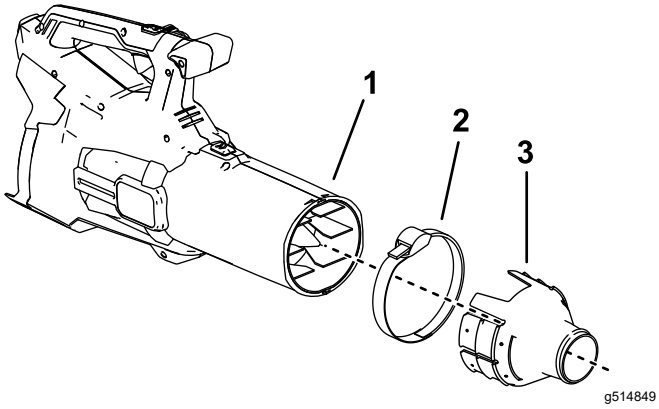

Bild 2

1. Auslass des Gebläsegehäuses
2. Universalschelle
3. Extra große Universal-Anschlussmanschette

4. Befestigen Sie den flexiblen Schlauch und die Verlängerungsrohre an der Manschette, wie in C und E in Bild 3 dargestellt.

Montieren des Verlängerungsschlauchs

An Gebläsesaugern von Toro

Wichtig: **Ziehen Sie jedes Verlängerungsrohr über die Erhebungen am Ende des Gewindes.**

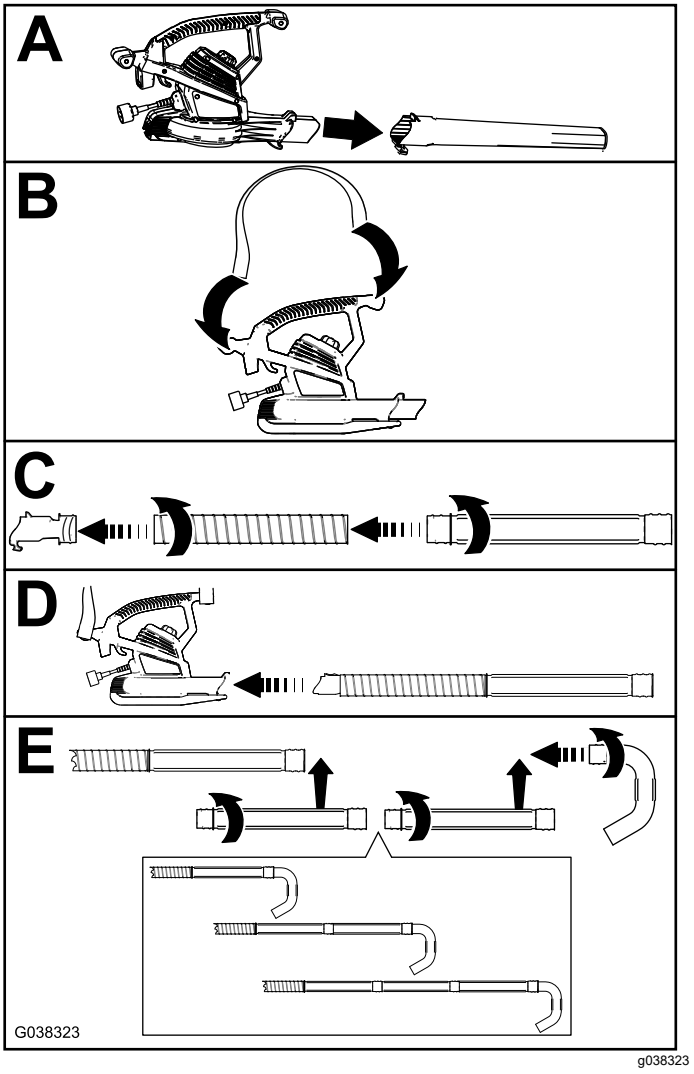

Bild 3

Verwenden des Kits

Lesen Sie die *Bedienungsanleitung* und halten Sie alle Sicherheitsanweisungen vor dem Betrieb des Gebläses ein.

Wichtig: **Tragen Sie keine weiten Kleidungsstücke, die sich im Gebläse verfangen könnten.**

1. Fassen Sie das Rohr mit beiden Händen an und halten Sie das Gebläse gegen Ihre Hüften; die Düse sollte nach außen und der Zulauf sollte zum Boden zeigen (Bild 4).

   Wichtig: **Beugen Sie sich bei der Verwendung des Kits nicht zu weit nach vorne; halten Sie immer beide Füße fest auf dem Boden.**

2. Bewegen Sie die Düse entlang der Regenrinne, um Lauf und andere Rückstände aus der Regenrinne zu blasen.

Wichtig: **Tragen Sie bei der Verwendung des Kits immer eine Schutzbrille.**

Wichtig: **Blockieren Sie nicht die Düse, da dies den Motor beschädigen kann.**

Hinweis: Das Anbaugerät schwingt etwas, wenn Sie das Gebläse einschalten.

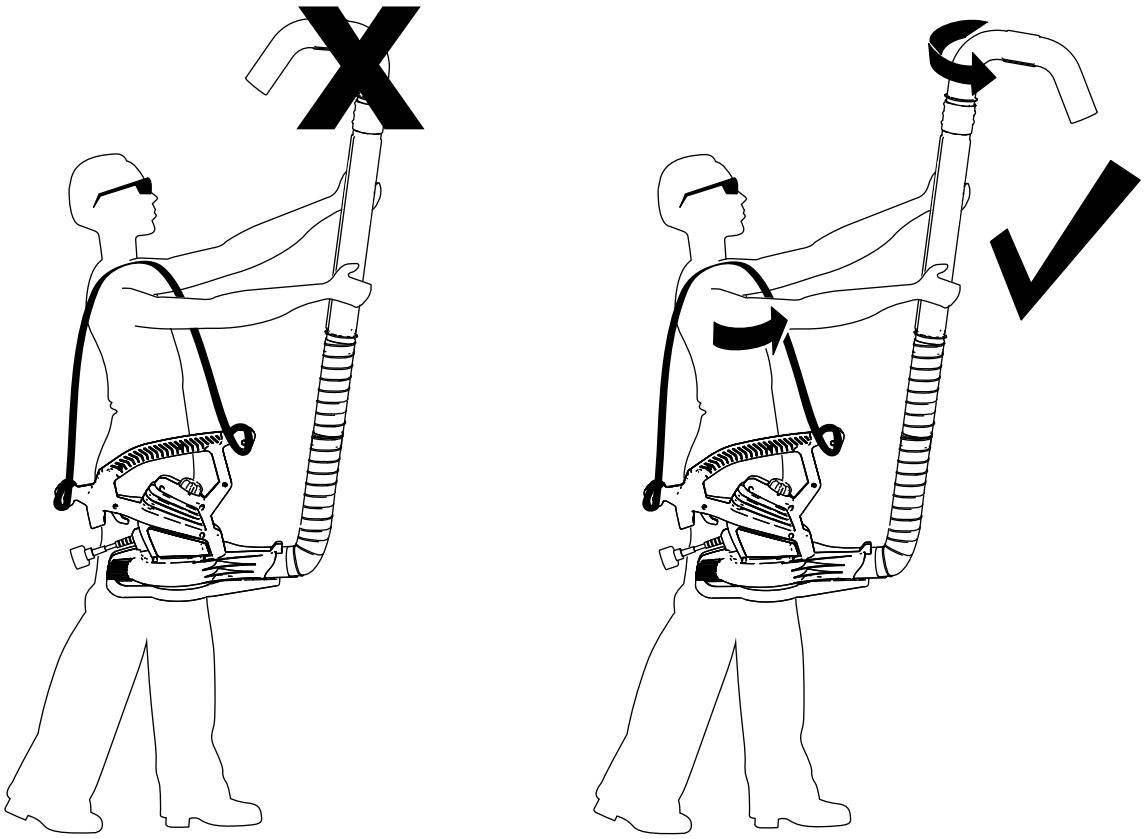

Bild 4

Hinweis: Ziehen Sie die Enddüse an oder lockern sie, damit der Auslauf von Ihnen weg zeigt.

TORO®

Count on it.

Form No. 3439-637 Rev B

Kit para la limpieza de canalones

Soplador, Soplador/Aspirador Ultra/UltraPlus/Super, o Soplador/Aspirador Rake and Vac™ con Flex-Force Power System® 60V

Nº de modelo 51668

Instrucciones de instalación

Lea el *Manual del operador* y siga todas las instrucciones de seguridad.

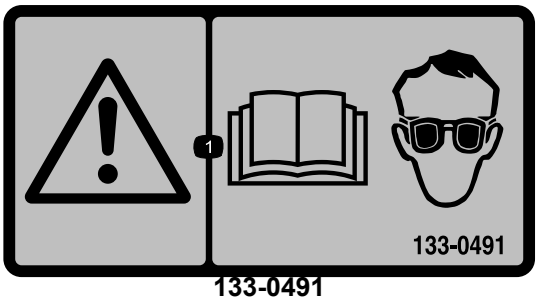

133-0491

1. Lea el *Manual del operador*; lleve protección ocular.

© 2024—The Toro® Company
8111 Lyndale Avenue South
Bloomington, MN 55420

Registre su producto en www.Toro.com.

Traducción del original (ES)
Impreso en China
Reservados todos los derechos

3439-637

Instalación del conjunto del tubo de extensión

En Sopladores Axiales Toro

1. Apague la máquina y desconecte cualquier fuente de potencia.
2. Retire el tubo del soplador de manera que el collarín pueda conectarse directamente a la salida del soplador ().
3. Coloque el collarín sobre la salida y apriete la correa de conexión para fijarlo.

   Utilice el collarín de conexión universal correcto para el diámetro de salida de su soplador:

   - Collarín pequeño: diámetro de salida de 5,1-7,6 cm
   - Collarín grande: diámetro de salida de 7,6-10,2 cm
   - Collarín extragrande: diámetro de salida de 10,2-12,7 cm

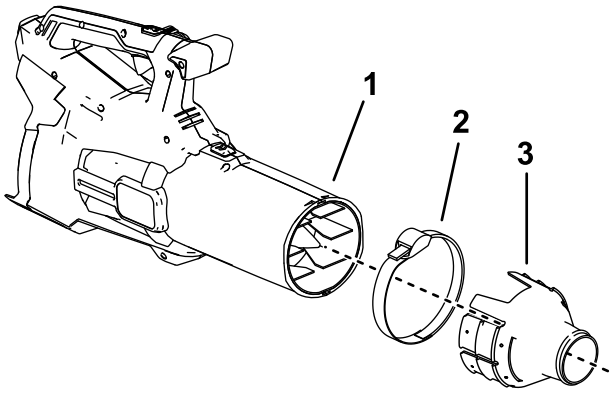

Figura 2

1. Salida de la carcasa del soplador
2. Correa de conexión universal
3. Collarín de conexión universal extragrande

4. Instale el tubo flexible y los tubos de extensión en el collarín como se muestra en la , C y E.

Instalación del conjunto del tubo de extensión

En Sopladores/aspiradores Toro

Importante: **Apriete cada tubo de extensión sobre los salientes situados en el extremo de la rosca.**

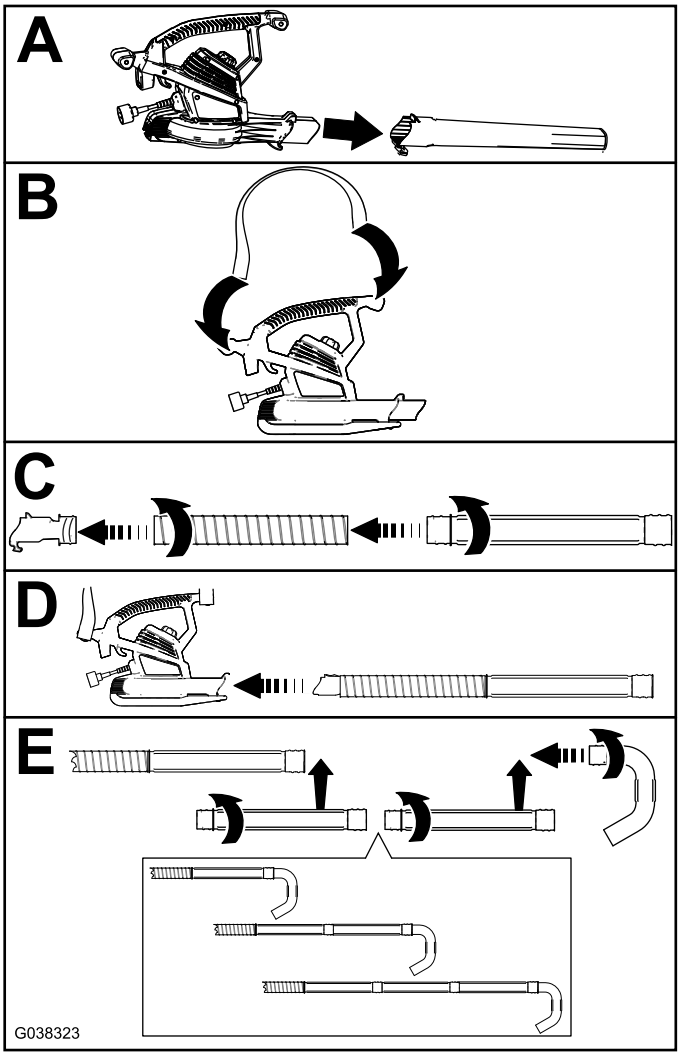

Figura 3

Uso del kit

Lea el *Manual del operador* y siga todas las instrucciones de seguridad antes de utilizar el soplador.

Importante: **No lleve ropa suelta u holgada que pueda enredarse en el soplador.**

1. Sujete el conjunto de tubos con ambas manos, manteniendo el soplador apretado contra las caderas, la tobera orientada hacia fuera y la entrada orientada hacia el suelo ().

   Importante: **No intente alcanzar zonas demasiado alejadas mientras utiliza el kit; mantenga los dos pies siempre en el suelo.**

2. Mueva la tobera por el canalón para expulsar las hojas y residuos del canalón.

Importante: **Siempre utilice protección ocular mientras usa el kit.**

Importante: **No obstruya la tobera porque esto podría dañar el motor.**

Nota: El accesorio se flexiona un poco cuando se enciende el soplador.

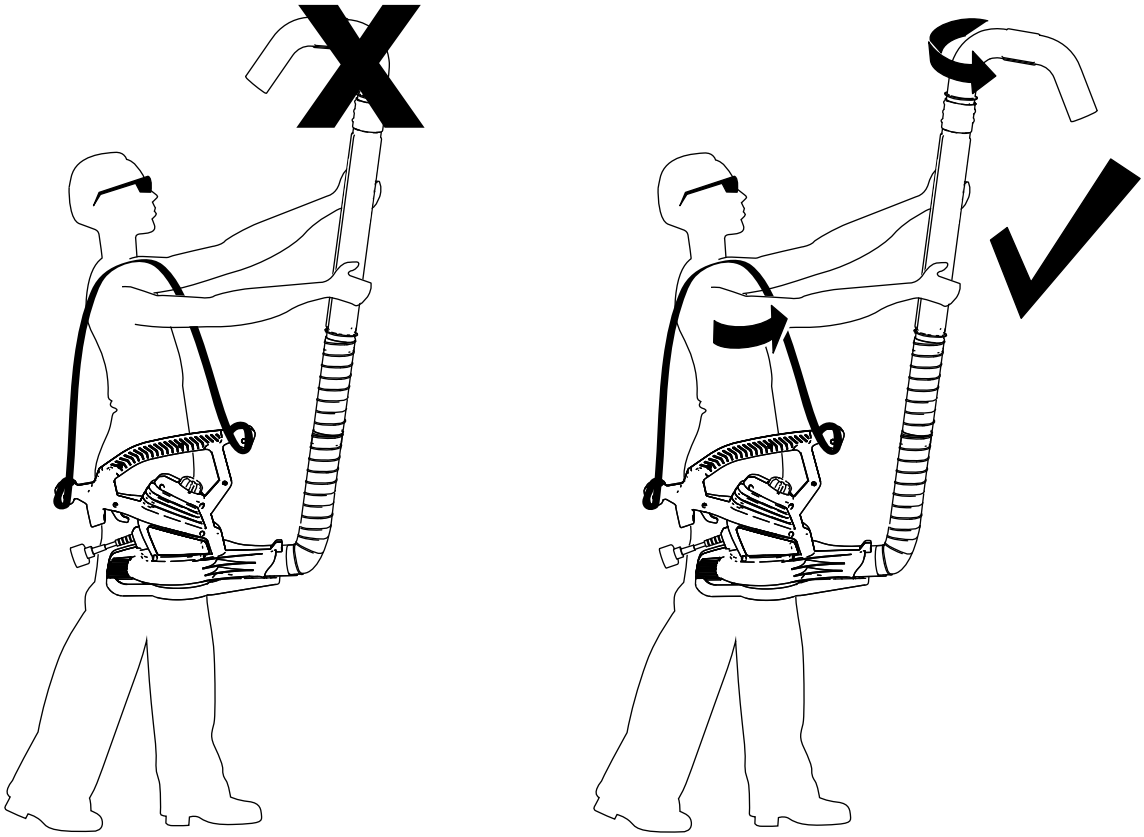

Figura 4

Nota: Apriete o afloje la tobera hasta que la salida no esté orientada hacia usted.

TORO®

Count on it.

Form No. 3439-638 Rev B

Kit de nettoyage de gouttière

Souffleur Flex-Force Power System® 60 V, souffleur/aspirateur Ultra/UltraPlus/Super ou souffleur/aspirateur Rake and Vac™

N° de modèle 51668

Instructions de montage

Lisez le *Manuel de l'utilisateur* et suivez toutes les consignes de sécurité.

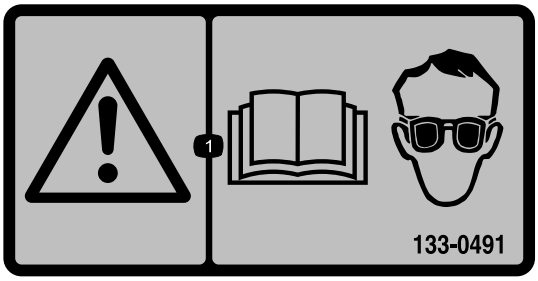

133-0491

decal133-0491

1. Lisez le *Manuel de l'utilisateur.* ; portez une protection oculaire.

© 2024—The Toro® Company
8111 Lyndale Avenue South
Bloomington, MN 55420

Enregistrez votre produit à www.Toro.com.

Traduction du texte d'origine (FR)
Imprimé en Chine
Tous droits réservés

3439-638

Montage des tubes de rallonge

Sur les souffleurs axiaux Toro

1. Arrêtez la machine et débranchez la source d'alimentation.
2. Retirez le tube du souffleur de manière à pouvoir insérer le collet directement sur la sortie du souffleur (Figure 2).
3. Poussez le collet sur la sortie et fixez-le en place ne serrant la bande de fixation.

   Choisissez le collet de raccordement universel correct pour le diamètre de la sortie du souffleur.

   - Petit collet : diamètre de sortie 5,1 à 7,6 cm
   - Grand collet : diamètre de sortie 7,6 à 10,2 cm
   - Très grand collet : diamètre de sortie 10,2 à 12,7 cm

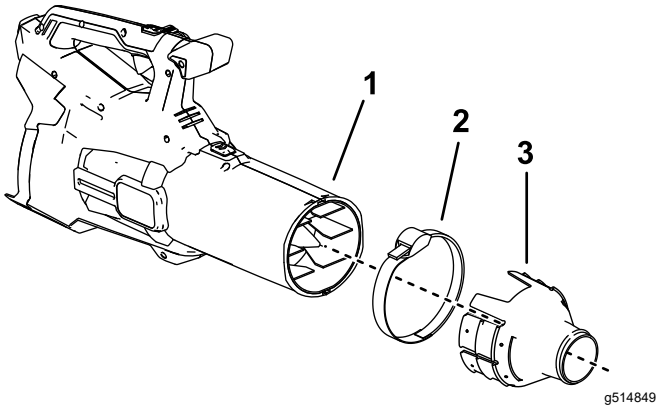

Figure 2

1. Sortie du souffleur
2. Bande de fixation universelle
3. Très grand collet de raccordement universel

4. Montez le tube flexible et les tubes de rallonge sur le collet comme montré en C et E sur la Figure 3.

Montage des tubes de rallonge

Sur les souffleurs/aspirateurs Toro

Important: **Serrez chaque tube de rallonge sur les renflements au bout des filetages.**

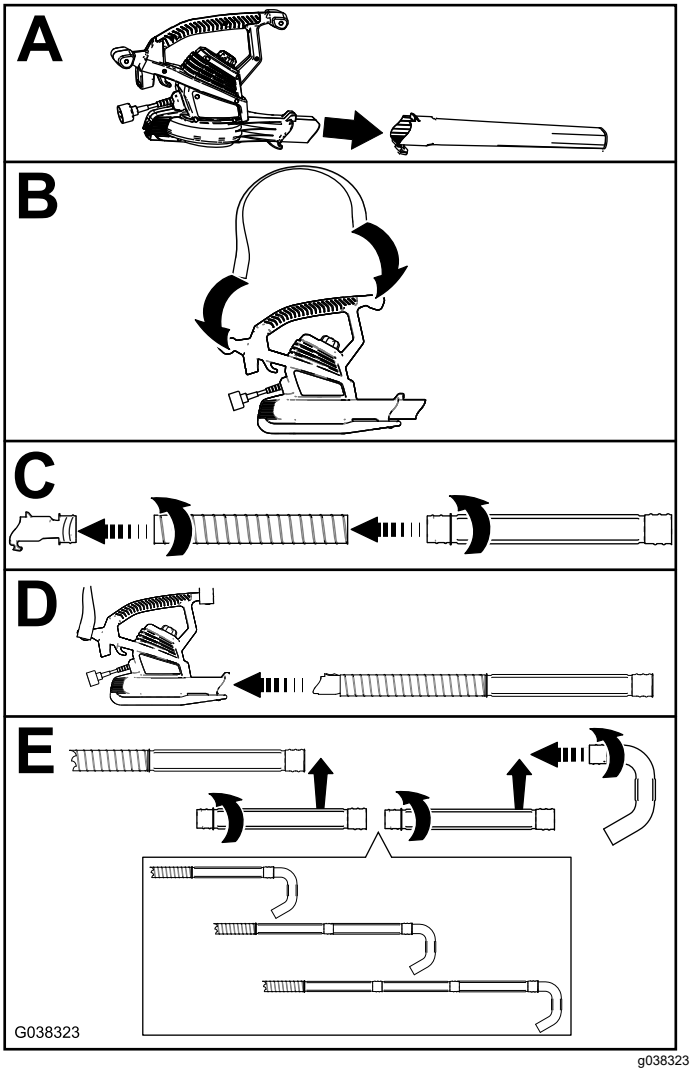

Figure 3

Utilisation du kit

Lisez le *Manuel de l'utilisateur* et suivez toutes les consignes de sécurité avant d'utiliser le souffleur.

Important: **Ne portez pas de vêtements amples qui pourraient s'accrocher dans le souffleur.**

1. Tenez le tube des deux mains, appuyez le souffleur contre votre hanche, l'embout vers l'extérieur, et dirigez l'entrée vers le sol (Figure 4).

   Important: **Ne vous penchez pas trop en avant quand vous utilisez le kit ; gardez toujours les deux pieds au sol.**

2. Déplacez l'embout le long de la gouttière pour souffler les feuilles et autres débris hors de la gouttière.

Important: **Protégez-vous toujours les yeux quand vous utilisez le kit.**

Important: **Ne bouchez pas l'embout au risque d'endommager le moteur.**

Remarque: L'outil peut osciller légèrement quand vous mettez le souffleur en marche.

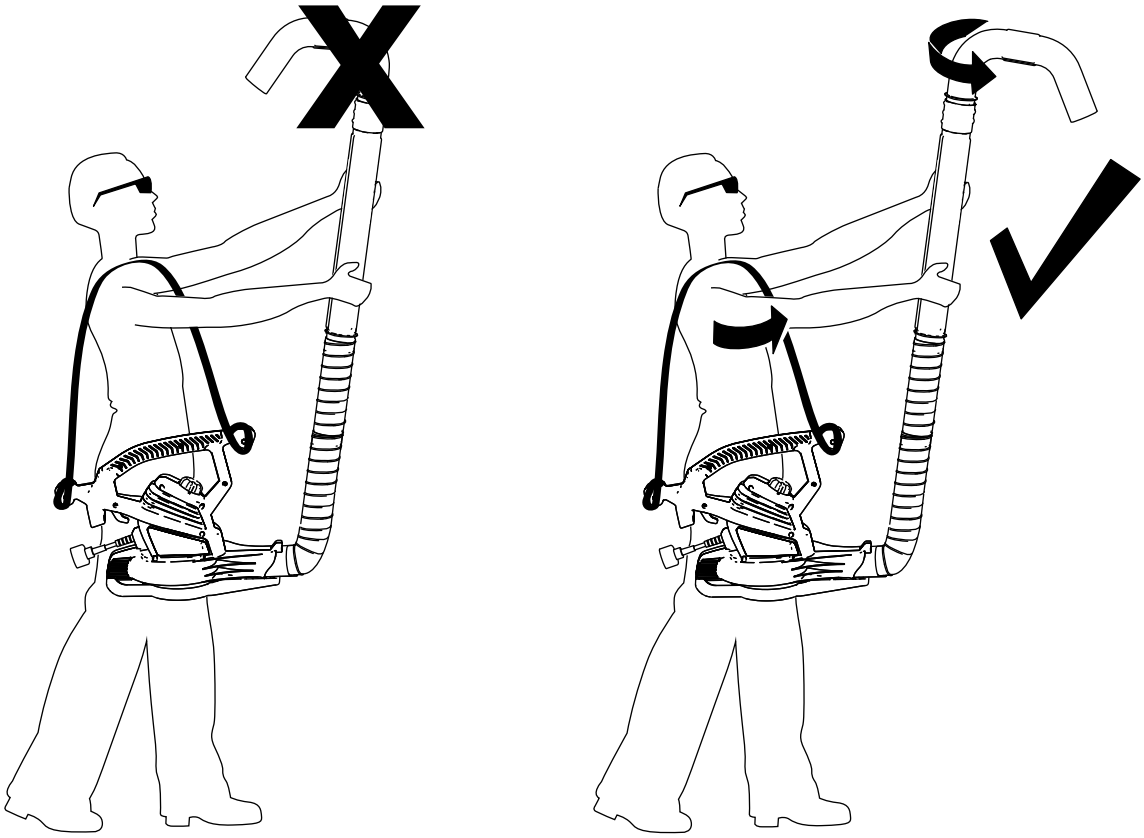

Figure 4

Remarque: Serrez ou desserrez l'embout pour pointer la sortie loin de vous.

TORO®

Count on it.

Form No. 3439-639 Rev B

Kit di pulizia delle grondaie

Soffiatore Flex-Force Power System® 60 V, soffiatore/aspiratore Ultra/UltraPlus/Super o soffiatore/aspiratore Rake and Vac™

Nº del modello 51668

Istruzioni di installazione

Leggete il *Manuale dell'operatore* e seguite tutte le istruzioni di sicurezza.

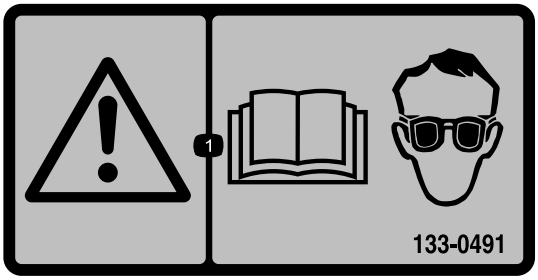

decal133-0491

133-0491

1. Leggete il *Manuale dell'operatore*; indossate occhiali di sicurezza.

© 2024—The Toro® Company
8111 Lyndale Avenue South
Bloomington, MN 55420

Registrate il vostro prodotto presso www.Toro.com.

Traduzione dell'originale (IT)
Stampato in Cina
Tutti i diritti sono riservati

3439-639

Montaggio del gruppo del tubo di prolunga

Sui soffiatori assiali Toro

1. Spegnete la macchina e scollegate eventuali fonti di alimentazione.
2. Rimuovete il tubo del soffiatore in modo che il collare possa collegarsi direttamente all'uscita del soffiatore (Figura 2).
3. Fate scorrere il collare sull'uscita e fissatelo serrando la fascetta di collegamento.

   Utilizzate il collare di collegamento universale appropriato in base al diametro dell'uscita del soffiatore:

   - Collare piccolo: da 5,1 a 7,6 cm di diametro dell'uscita
   - Collare grande: da 7,6 a 10,2 cm di diametro dell'uscita
   - Collare extra large: da 10,2 a 12,7 cm di diametro dell'uscita

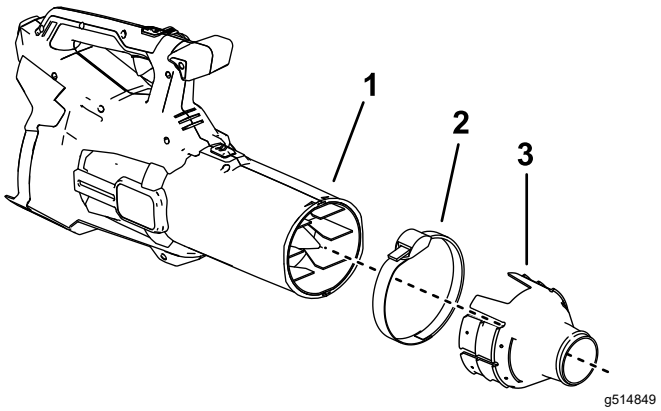

Figura 2

1. Uscita dell'alloggiamento del soffiatore
2. Fascetta di collegamento universale
3. Collare di collegamento universale extra large

4. Montate il tubo flessibile e i tubi di prolunga sul collare, come illustrato in C ed E della Figura 3.

Montaggio del gruppo del tubo di prolunga

Sui soffiatori/aspiratori Toro

Importante: **Serrate ogni tubo di prolunga sopra le sporgenze all'estremità dei filetti.**

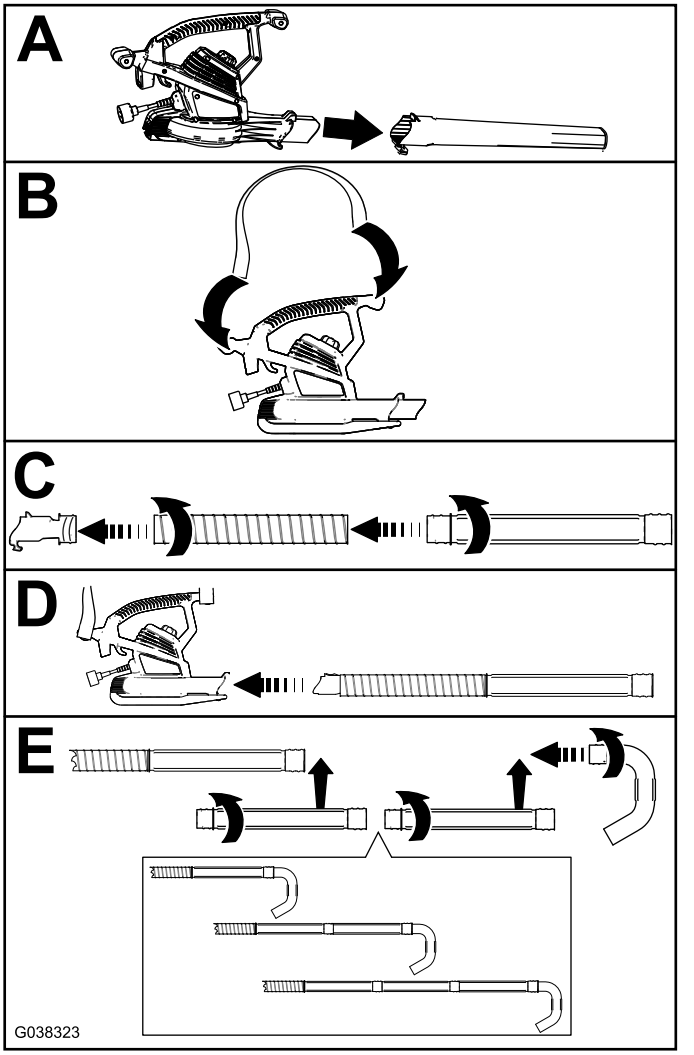

Figura 3

Utilizzo del kit

Leggete il *Manuale dell'operatore* e seguite tutte le istruzioni di sicurezza prima di azionare il soffiatore.

Importante: **Non indossate indumenti larghi che possano impigliarsi nel soffiatore.**

1. Afferrate il gruppo tubo con entrambe le mani, mantenendo il soffiatore contro le anche, con l'ugello rivolto verso l'esterno e l'ingresso rivolto verso il terreno (Figura 4).

   Importante: **Non sporgetevi quando utilizzate il kit; tenete sempre entrambi i piedi a terra.**

2. Spostate l'ugello lungo la grondaia per soffiare via foglie e altri detriti dalla grondaia stessa.

Importante: **Indossate sempre protezioni per gli occhi quando utilizzate il kit.**

Importante: **Non ostruite l'ugello, dal momento che ciò potrebbe danneggiare il motore.**

Nota: L'accessorio oscilla leggermente quando accendete il soffiatore.

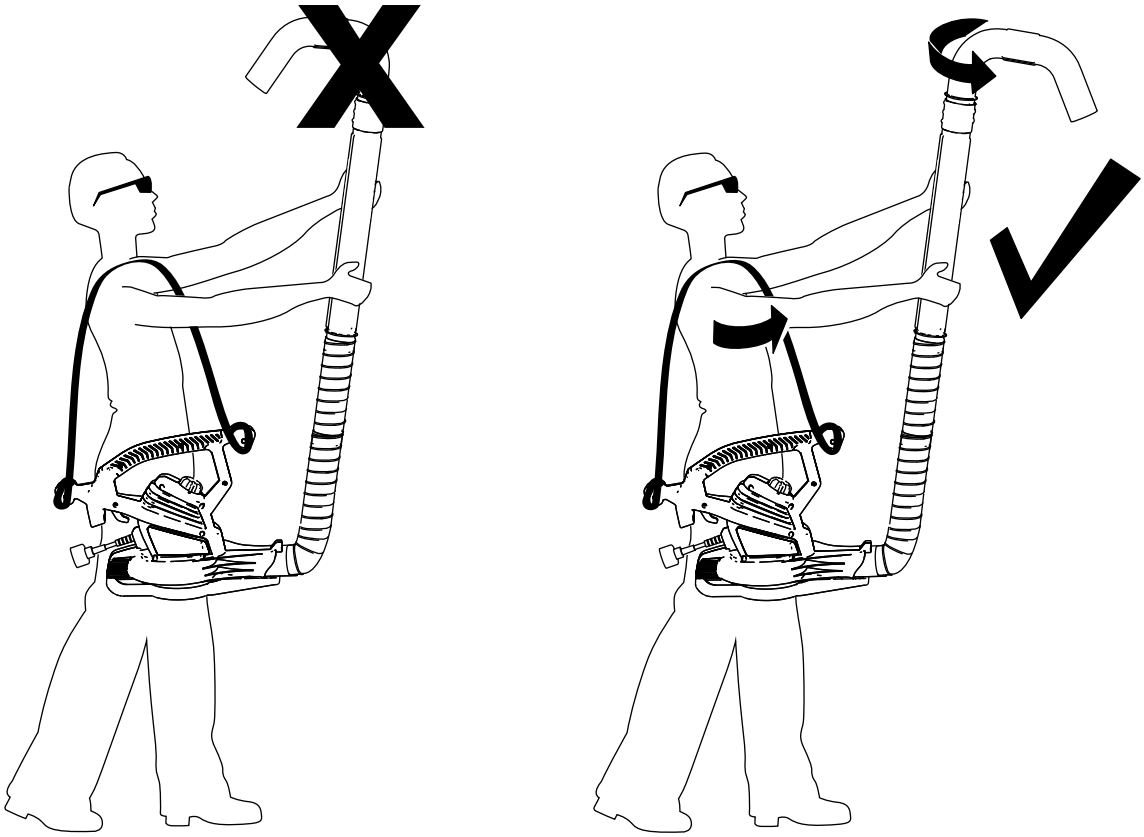

Figura 4

Nota: Serrate o allentate l'ugello finale per indirizzare l'uscita lontano da voi.

TORO®

Count on it.

Form No. 3439-640 Rev B

Gootreiniger

Flex-Force Power System® 60 V blazer, Ultra/UltraPlus/Super blazer/zuigmachine of Rake and Vac™ blazer/zuigmachine

Modelnr.: 51668

Installatie-instructies

Lees de *Gebruikershandleiding* en volg alle veiligheidsinstructies op.

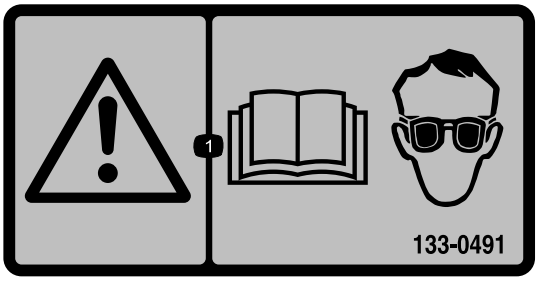

133-0491

decal133-0491

1. Lees de *Gebruikershandleiding*; draag oogbescherming.

© 2024—The Toro® Company
8111 Lyndale Avenue South
Bloomington, MN 55420

Registreer uw product op www.Toro.com.

Vertaling van de oorspronkelijke tekst (NL)
Gedrukt in China
Alle rechten voorbehouden

3439-640

De verlengbuis bevestigen

Op Toro axiaalblazers

1. Schakel de machine uit en koppel stroomvoorzieningen af.
2. Verwijder de buis van de blazer zodat de kraag rechtstreeks kan aangesloten worden op de uitgang van de blazer (Figuur 2).
3. Schuif de kraag over de uitgang en bevestig deze door de aansluitingsband vast te maken.

   Gebruik de juiste universele aansluitingskraag voor de uitgangsdiameter van uw blazer:

   - Kleine kraag: uitgangsdiameter van 5,1 tot 7,6 cm
   - Grote kraag: uitgangsdiameter van 7,6 tot 10,2 cm
   - Extra grote kraag: uitgangsdiameter van 10,2 tot 12,7 cm

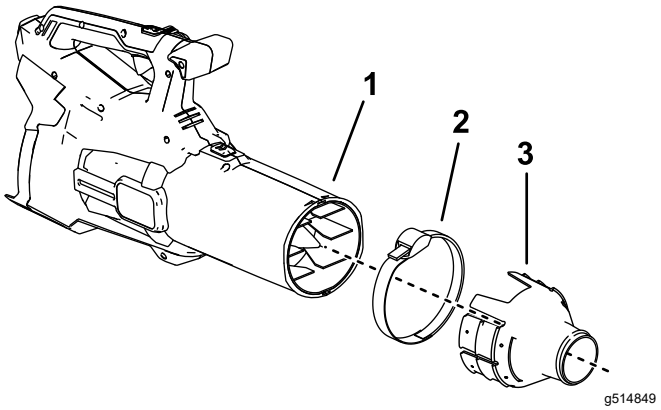

Figuur 2

1. Uitgang van blazerbehuizing
2. Universele aansluitingsband
3. Extra grote universele aansluitingskraag

4. Monteer de flexibele buis en de verlengbuizen aan de kraag zoals getoond in C en E van Figuur 3.

De verlengbuis bevestigen

Op Toro bladblaas-/zuigmachines

Belangrijk: **Draai elke verlengbuis vast tot voorbij de nokken aan het uiteinde van de schroefdraad.**

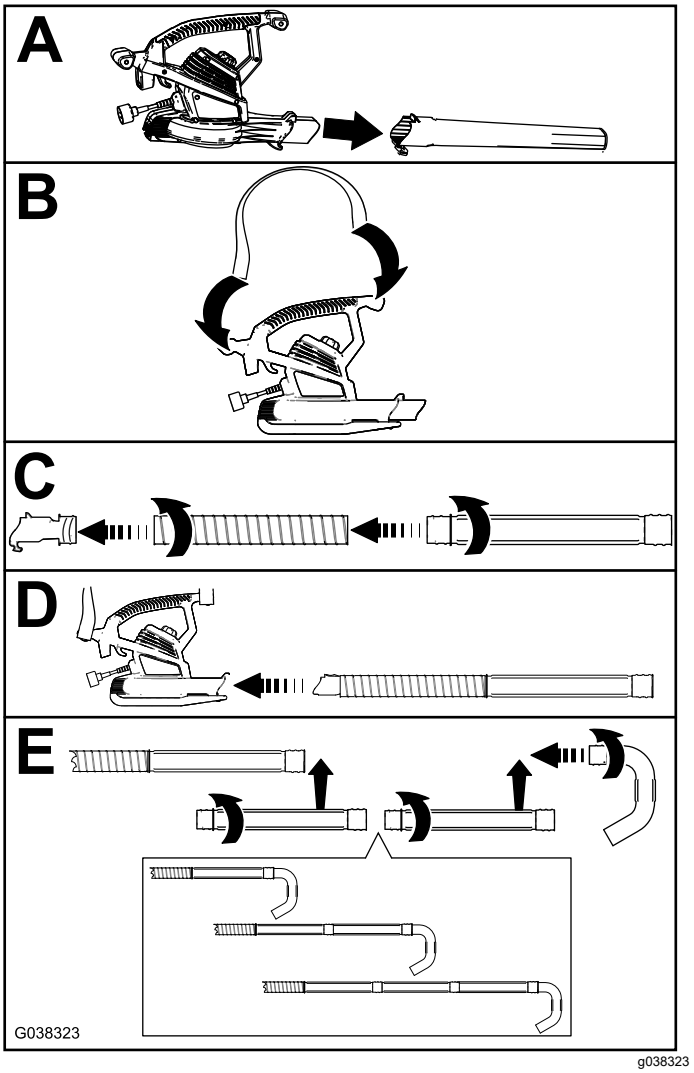

Figuur 3

De set gebruiken

Lees de *Gebruikershandleiding* en volg alle veiligheidsinstructies op voordat u de blazer gebruikt.

Belangrijk: **Draag geen losse kleding die in de blazer gezogen kan worden.**

1. Houd de buis met beide handen vast en houd de blazer tegen uw heupen, met het mondstuk naar buiten gericht en de aanzuigopening naar de grond gericht (Figuur 4).

   Belangrijk: **Reik niet te ver wanneer u de set gebruikt; houd beide voeten altijd op de grond.**

2. Beweeg het mondstuk langs de goot om bladeren en ander vuil uit de goot te blazen.

Belangrijk: **Draag altijd oogbescherming als u de set gebruikt.**

Belangrijk: **Blokkeer het mondstuk niet omdat dit de motor kan beschadigen.**

Opmerking: Bij het inschakelen van de blazer zal de set enigszins bewegen.

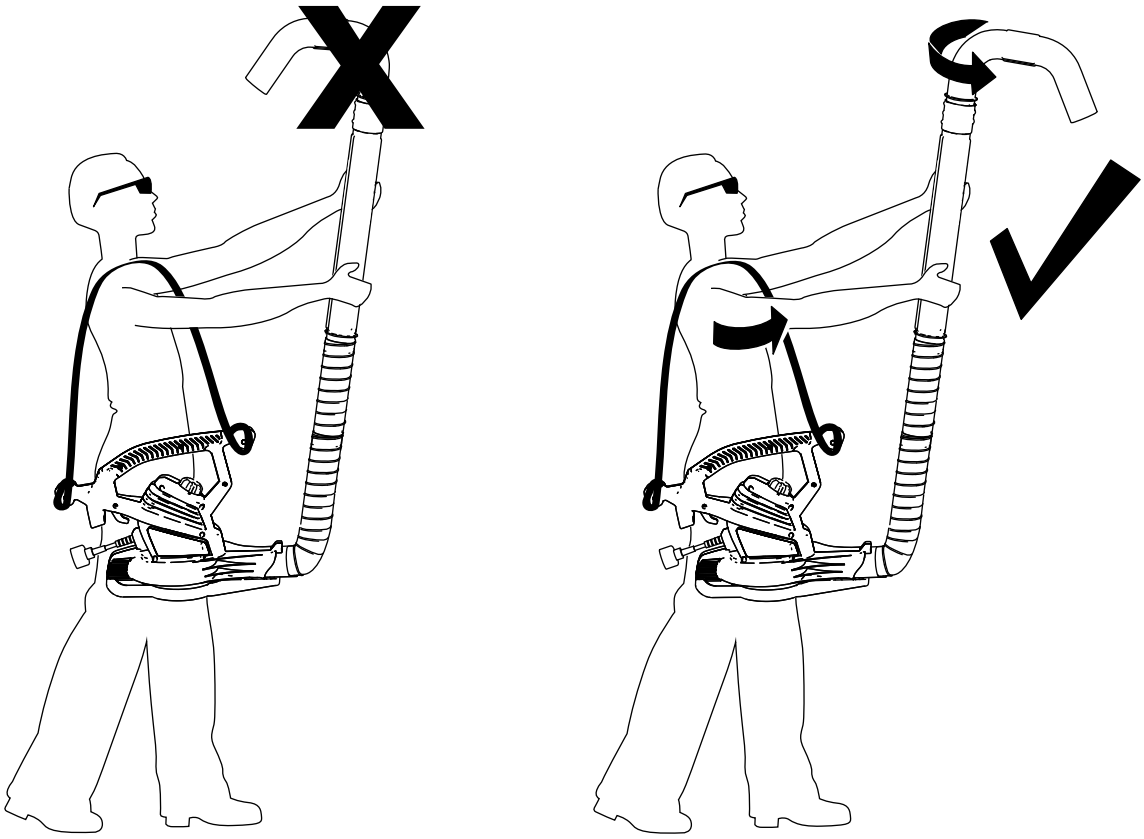

Figuur 4

Opmerking: Maak het mondstuk indien nodig los of zet het vast, zodat het van u af wijst.

TORO®

Count on it.

Form No. 3439-641 Rev B

Rengjøringssett for renner

Flex-Force Power System® 60V Ultra/UltraPlus/Super-løvblåser/-suger, eller Rake and Vac™-løvblåser/-suger

Modellnr. 51668

Installasjonsveiledning

Les *brukerhåndboken*, og følg alle sikkerhetsinstruksjoner.

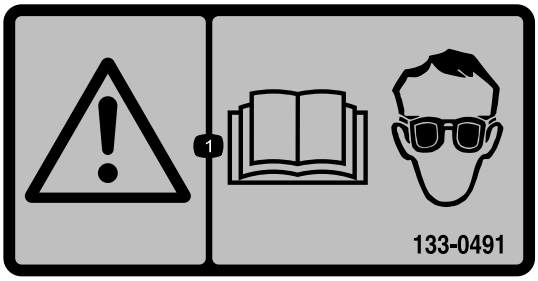

133-0491

decal133-0491

1. Les *brukerhåndboken*; bruk vernebriller.

© 2024—The Toro® Company
8111 Lyndale Avenue South
Bloomington, MN 55420

Registrer ditt produkt på www.Toro.com.

Oversettelse av originalen (NO)
Trykt i Kina
Med enerett
3439-641

Montere forlengelsesslangeenheten

På Toros aksialblåsere

1. Slå av maskinen, og koble fra eventuell strømkilde.
2. Fjern blåserslangen, slik at kragen kan kobles direkte til blåseruttaket (Figur 2).
3. Skyv kragen over uttaket, og fest den ved å stramme koblingsremmen.

   Bruk den riktige universalkoblingskrage for blåseruttakets diameter:

   - Liten krage: 5,1–7,6 cm utløpsdiameter
   - Stor krage: 7,6–10,2 cm utløpsdiameter
   - Ekstra stor krage: 10,2–12,7 cm) utløpsdiameter

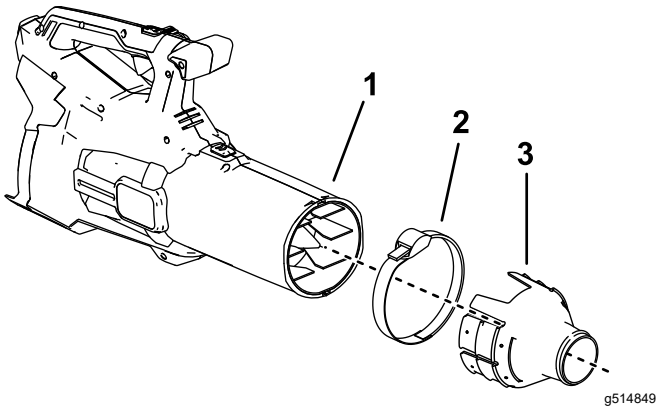

Figur 2

1. Blåserhusuttak
2. Universalkoblingsrem
3. Ekstra stor universalkoblingskrage

4. Monter den bøyelige slangen og forlengelsesslangene i kragen, som vist i C og E i Figur 3.

Montere forlengelsesslangeenheten

På Toro-løvblåsere/-sugere

Viktig: **Stram til hver forlengelsesslange over kulene ved enden av gjengene.**

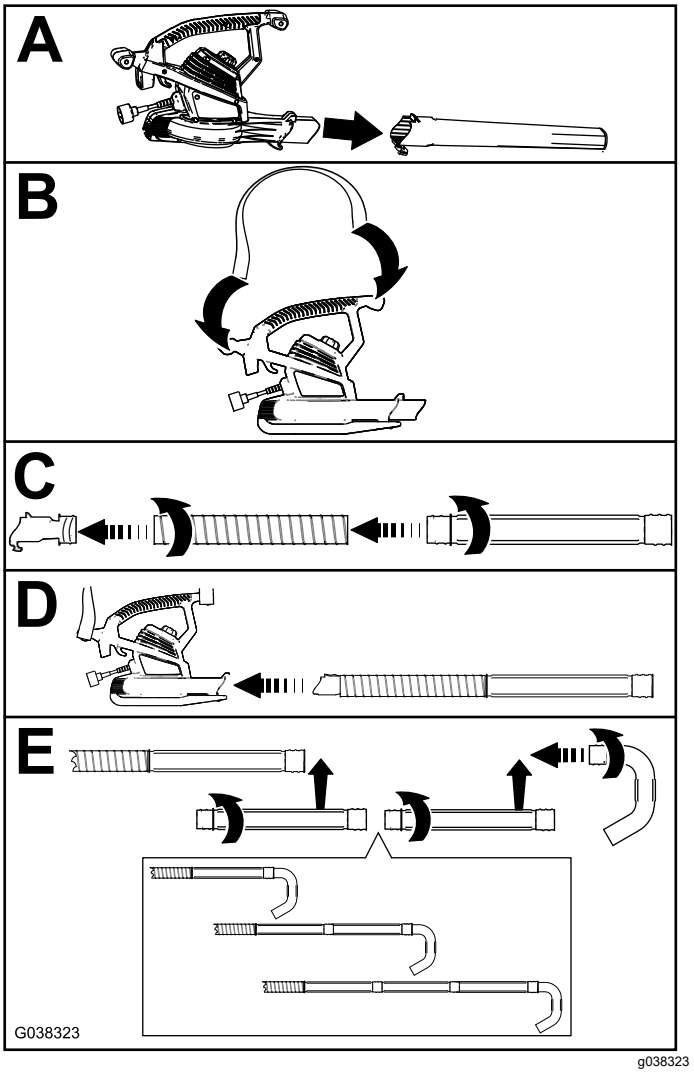

Figur 3

Bruke settet

Les *brukerhåndboken*, og følg alle sikkerhetsinstruksene før du bruker blåseren.

Viktig: **Bruk aldri løstsittende klær som kan sette seg fast i blåseren.**

1. Hold slangeenheten med begge hender, hold blåseren mot hoftene, dysen vendt utover, og innløpet vendt mot bakken (Figur 4).

   Viktig: **Ikke strekk deg for langt mens du bruker settet; hold alltid begge føttene på bakken.**

2. Flytt dysen langs rennesteinen for å blåse løv og annet rusk ut av rennen.

Viktig: **Bruk alltid vernebriller når du bruker settet.**

Viktig: **Ikke blokker dysen, da dette kan føre til skade på motoren.**

Merk: Tilbehøret svaier litt når du slår på blåseren.

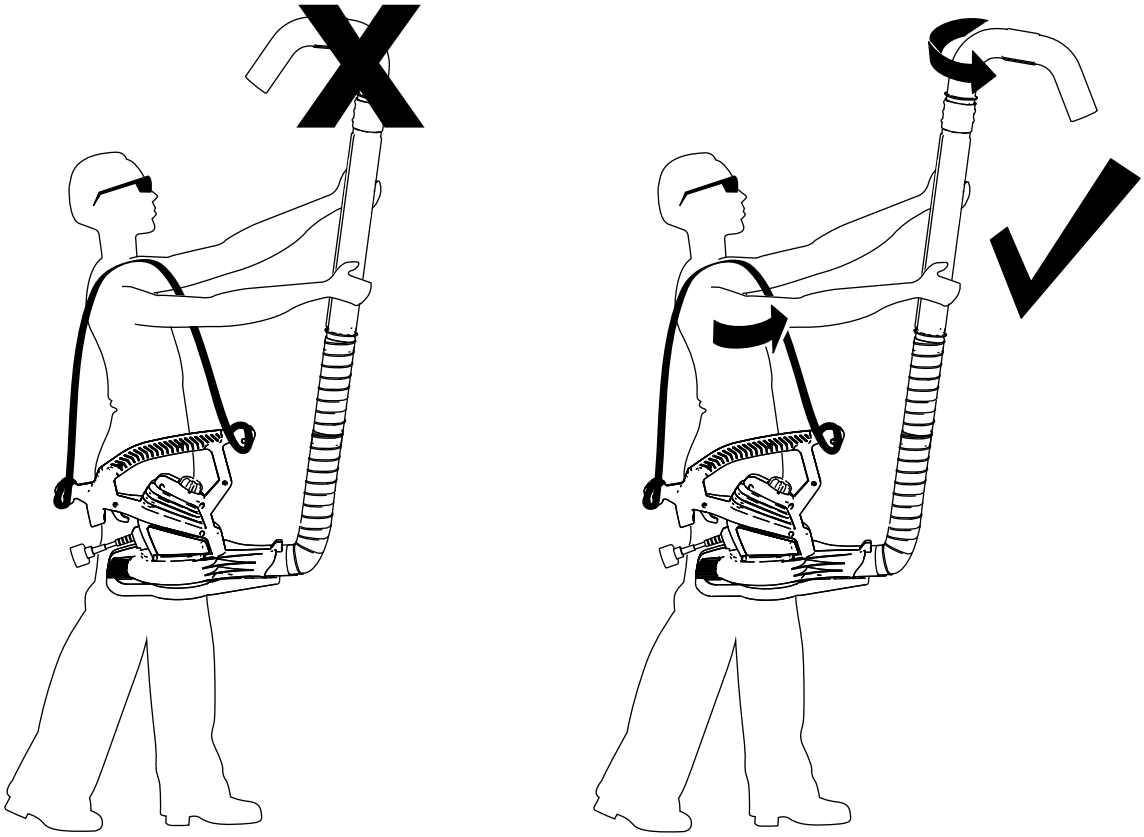

Figur 4

Merk: Stram eller løsne endedysen for å rette uttaket bort fra deg.

TORO®

Count on it.

Form No. 3439-642 Rev B

Zestaw do czyszczenia rynien

Dmuchawy i odkurzacze typu Flex-Force Power System® 60 V Blower, Ultra/UltraPlus/Super Blower/Vacuum lub Rake and Vac™ Blower/Vacuum

Model nr 51668

Instrukcja instalacji

Zapoznaj się z *Instrukcją obsługi* i przestrzegaj informacji dotyczących bezpieczeństwa.

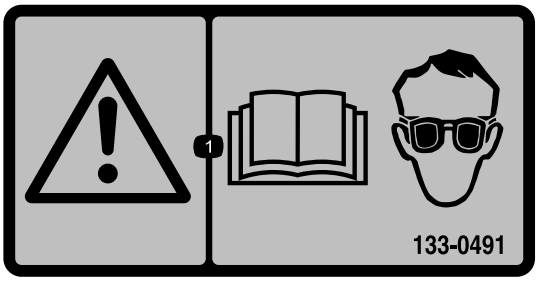

133-0491

decal133-0491

1. Zapoznaj się z *Instrukcją obsługi*; stosuj środki ochrony wzroku.

© 2024—The Toro® Company
8111 Lyndale Avenue South
Bloomington, MN 55420

Zarejestruj produkt pod adresem www.Toro.com.

Tłumaczenie oryginału (PL)
Wydrukowano w Chiny
Wszelkie prawa zastrzeżone

3439-642

Montaż zespołu przedłużki rury

Na dmuchawach osiowych Toro

1. Wyłącz maszynę i odłącz źródła zasilania.
2. Zdejmij rurę dmuchawy, aby kołnierz mógł stykać się bezpośrednio z wylotem dmuchawy (Rysunek 2).
3. Nasuń kołnierz na wylot i zamocuj go, zaciskając opaskę zaciskową.

   Użyj właściwego uniwersalnego kołnierza łączącego dla średnicy wylotu dmuchawy:

   - Mały kołnierz: średnica wylotu 2 do 3 cali (5,1 do 7,6 cm)
   - Duży kołnierz: średnica wylotu 3 do 4 cali (7,6 do 10,2 cm)
   - Bardzo duży kołnierz: średnica wylotu 4 do 5 cali (10,2 do 12,7 cm)

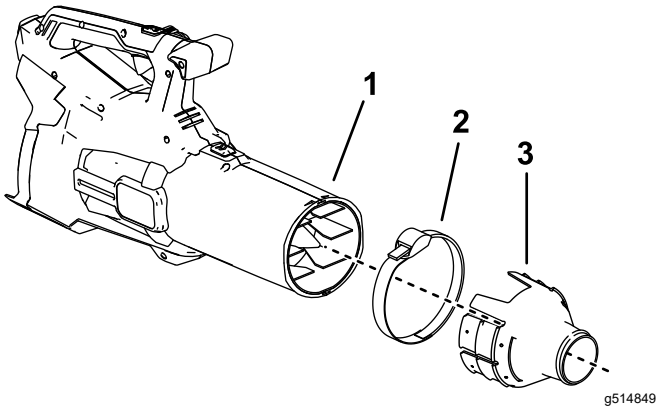

Rysunek 2

1. Wylot na obudowie dmuchawy
2. Uniwersalna opaska zaciskowa
3. Bardzo duży uniwersalny kołnierz łączący

4. Na kołnierzu zamontuj rurę elastyczną i przedłużki, jak pokazano w ramkach C i E na Rysunek 3.

Montaż zespołu przedłużki rury

Na dmuchawach Toro Vac

Ważne: **Dokręć każdą przedłużkę tak, aby zachodziła na zgrubienia na końcu gwintu.**

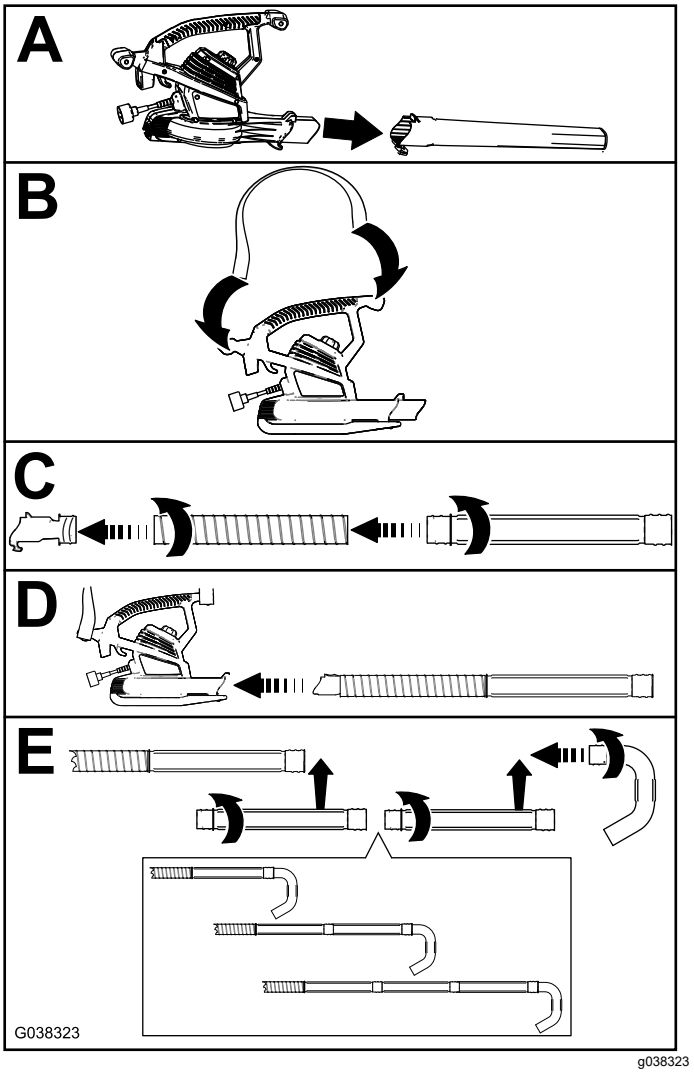

Rysunek 3

Obsługa zestawu

Przed uruchomieniem dmuchawy zapoznaj się z *Instrukcją obsługi* i przestrzegaj wszelkich instrukcji bezpieczeństwa.

Ważne: **Nie należy nosić luźnej odzieży, która może zostać pochwycona przez dmuchawę.**

1. Trzymaj zespół rury dwiema rękami tak, aby dmuchawa była dociśnięta do bioder, a wylot był skierowany na zewnątrz, w stronę podłoża (Rysunek 4).

   Ważne: **Podczas używania zestawu nie wolno nadmiernie się wychylać; zawsze należy utrzymywać obie stopy na podłożu.**

2. Przesuwaj dyszę wzdłuż rynny, aby wydmuchać z niej liście i inne zanieczyszczenia.

Ważne: **Przed pracą z zestawem należy założyć okulary ochronne.**

Ważne: **Nie należy dopuszczać do zatkania dyszy, gdyż mogłoby to spowodować uszkodzenie silnika.**

Informacja: Przy włączaniu dmuchawy końcówka może się nieznacznie zakołysać.

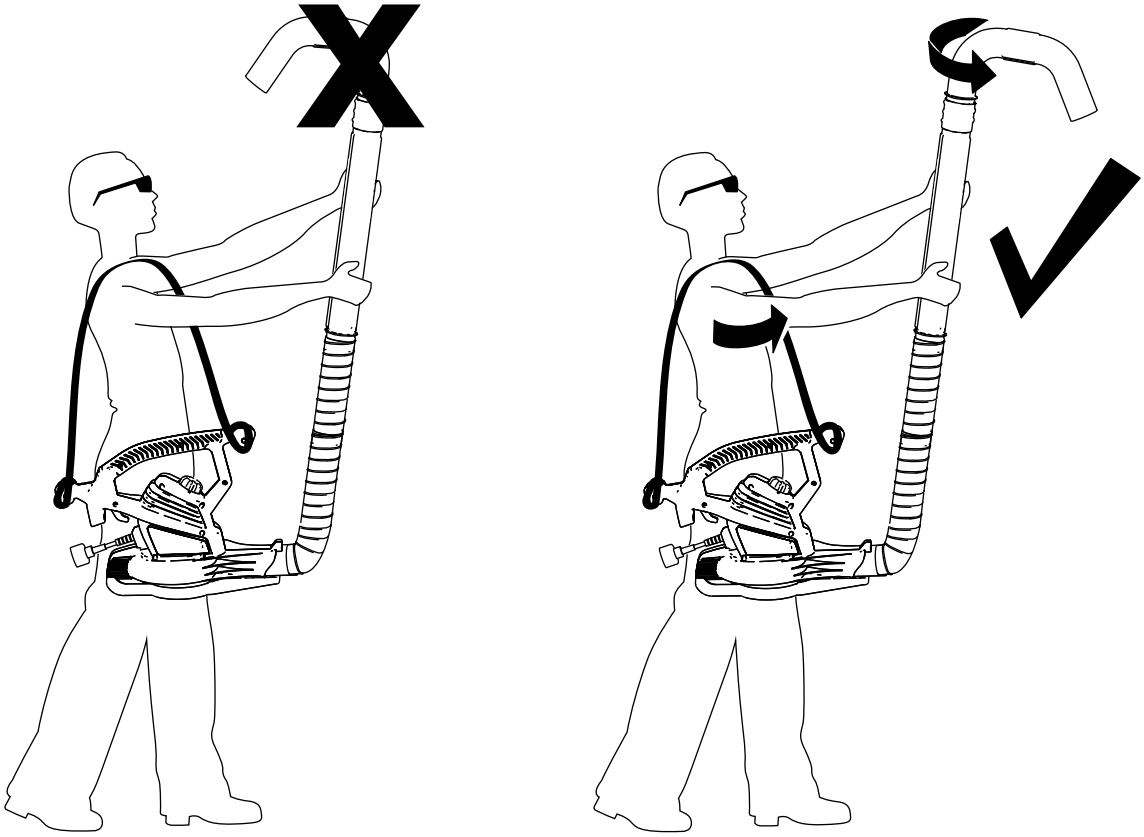

Rysunek 4

Informacja: Dyszę wylotową należy wkręcić lub wykręcić w taki sposób, aby jej wylot nie był skierowany w stronę operatora.

TORO®

Count on it.

Form No. 3439-643 Rev B

Sats för rengöring av ränna

Flex-Force Power System® 60 V-blåsare, Ultra/UltraPlus/Super-blåsare/vakuumsug eller Rake and Vac™-blåsare/vakuumsug

Modellnr 51668

Monteringsanvisningar

Läs igenom *bruksanvisningen* och följ alla säkerhetsanvisningar.

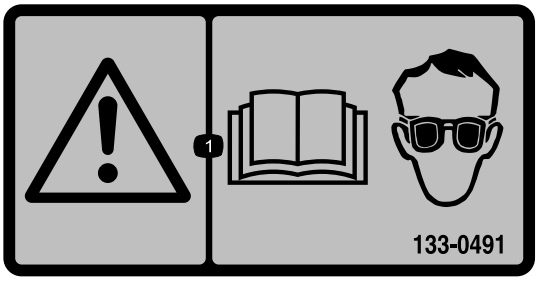

133-0491

decal133-0491

1. Läs *bruksanvisningen*. Använd ögonskydd.

© 2024—The Toro® Company
8111 Lyndale Avenue South
Bloomington, MN 55420

Registrera din produkt på www.Toro.com.

Översättning av originalet (SV)
Tryckt i Kina
Med ensamrätt

3439-643

Installera förlängningsröret

På Toros axialblåsmaskin

1. Stäng av maskinen och koppla loss eventuella strömkällor.
2. Ta bort blåsarröret så att kragen kan anslutas direkt till blåsarutloppet (Figur 2).
3. För kragen över utloppet och fäst den genom att dra åt anslutningsremmen.

   Använd rätt universell anslutning för blåsarutloppets diameter:

   - Liten krage: 5,1 till 7,6 cm utloppsdiameter
   - Stor krage: 7,6 till 10,2 cm utloppsdiameter
   - Extra stor krage: 10,2 till 12,7 cm utloppsdiameter

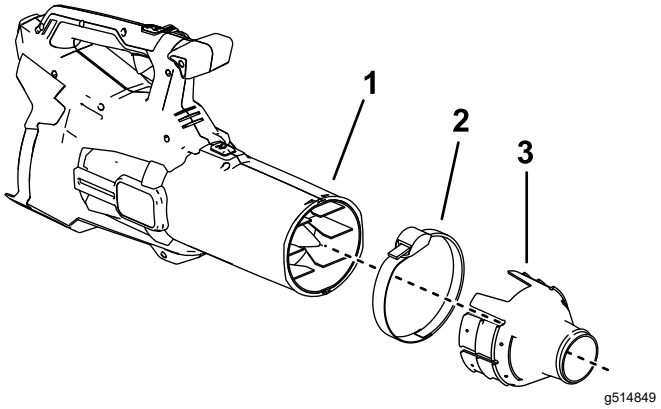

Figur 2

1. Blåsarkåpans utlopp
2. Universell anslutningsrem
3. Extra stor universell anslutningskrage

4. Montera slangen och förlängningsrören i kragen enligt beskrivning C och E i Figur 3.

Installera förlängningsröret

På Toro elektrisk lövblås/-sug

Viktigt: **Dra åt alla förlängningsrör runt utbuktningarna längst ut på gängorna.**

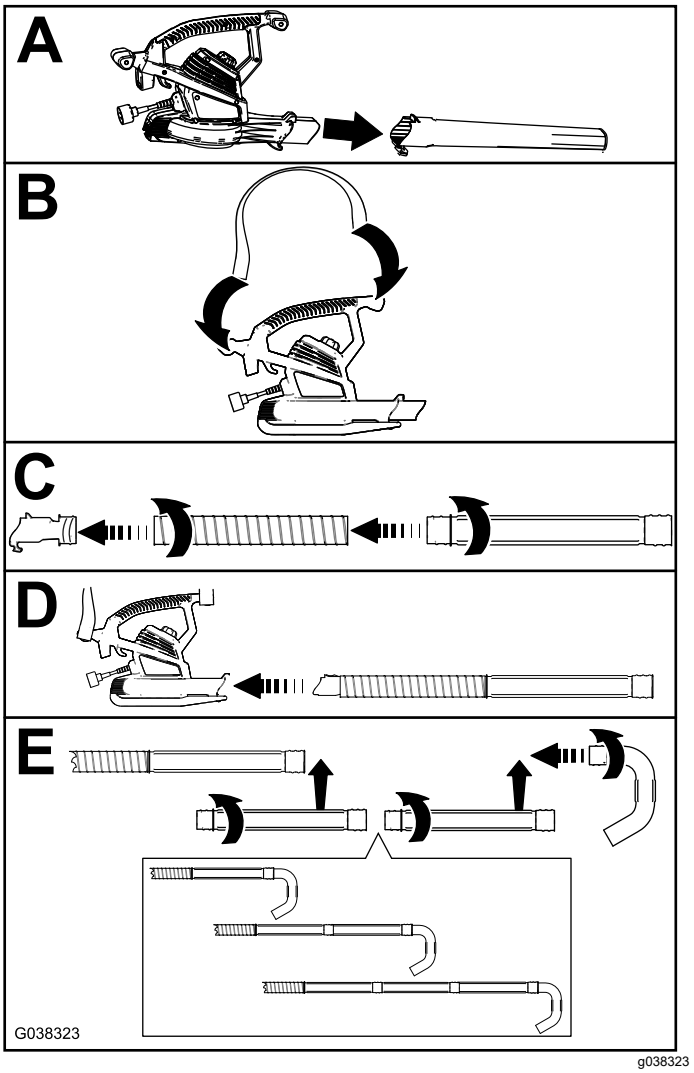

Figur 3

Använda satsen

Läs igenom *bruksanvisningen* och följ alla säkerhetsanvisningar innan du använder lövblåsen/-sugen.

Viktigt: **Bär inte löst sittande plagg som kan fastna i blåsaren.**

1. Håll röret med båda händerna. Se till att blåsaren ligger mot dina höfter, att munstycket är vänt utåt och att insuget är vänt mot marken (Figur 4).

   Viktigt: **Sträck dig inte för långt när du använder satsen. Stå alltid med båda fötterna på marken.**

2. Flytta munstycket längs rännan för att blåsa bort löv och annat skräp.

Viktigt: **Använd alltid skyddsglasögon när du använder satsen.**

Viktigt: **Blockera inte munstycket, eftersom det kan skada motorn.**

Obs: Redskapet gungar lätt när du slår på blåsaren.

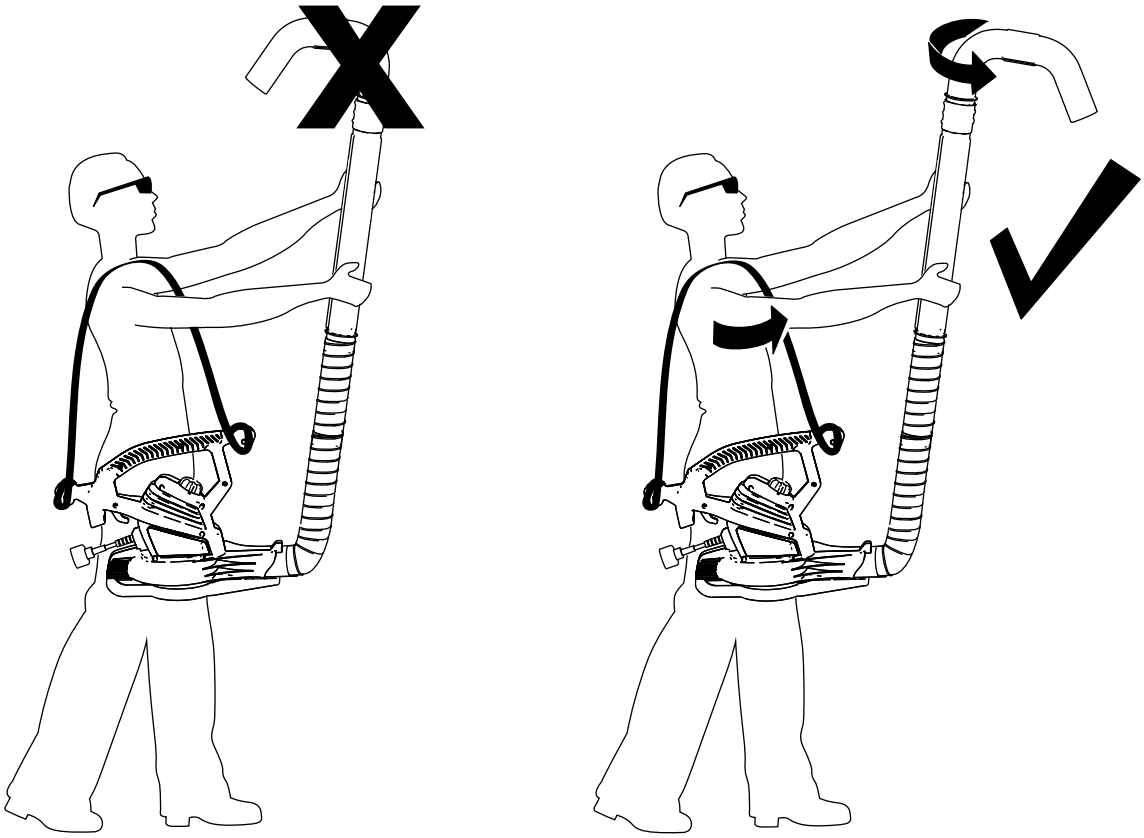

Figur 4

Obs: Dra åt eller lossa änden på slutmunstycket för att rikta utloppet bort från dig.

TORO®

Count on it.