Form No. 3471-467 Rev A

TORO®

Count on it.

Podręcznik operatora

Greensmaster® e1021, e1026 i eFlex® 1021 Greensmower

Model nr 04835—Numer seryjny 400000000 i wyższe
Model nr 04845—Numer seryjny 400000000 i wyższe
Model nr 04865—Numer seryjny 400000000 i wyższe

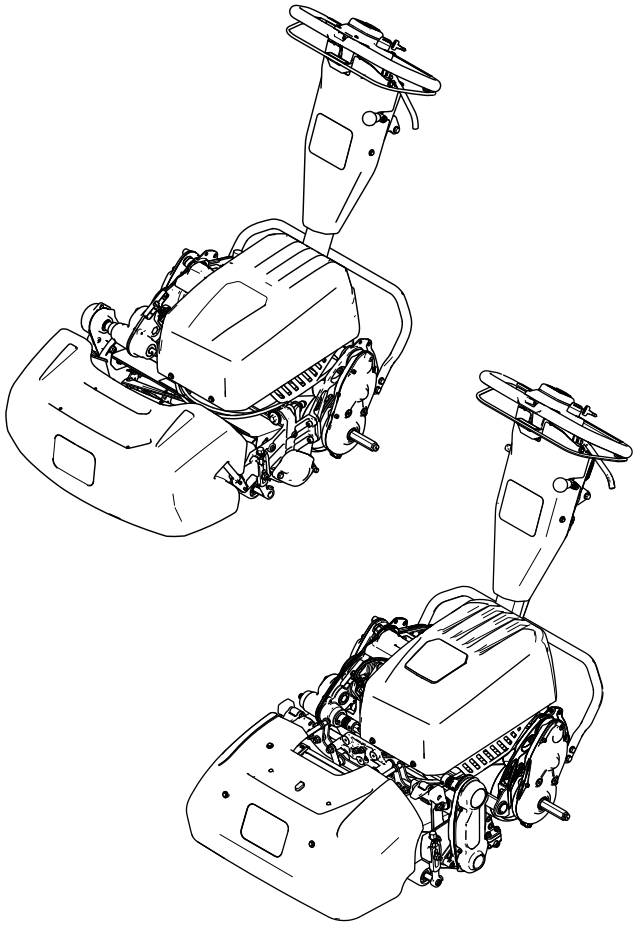

Zarejestruj produkt pod adresem www.Toro.com.
Tłumaczenie oryginału (PL)

CE UK CA

3471-467

Opisywane urządzenie jest zgodne ze wszystkimi obowiązującymi dyrektywami Unii Europejskiej; szczegółowe informacje są zamieszczone w osobnym dokumencie odpowiedniej deklaracji zgodności.

⚠ OSTRZEŻENIE

KALIFORNIA
Propozycja 65 ostrzeżenie

Przewod zasilający tego urządzenia zawiera ołów, substancję chemiczną uznaną przez stan Kalifornia za powodująca uszkodzenia płodu i inne zaburzenia rozrodu. Myj ręce po kontakcie z nimi.

Bieguny akumulatora, listwy zaciskowe i podobne elementy zawierają ołów i związki ołowiu, substancje chemiczne uznane przez stan Kalifornia za rakotwórcze i powodujące zaburzenia rozrodu. Myj ręce po kontakcie z nimi.

Użycie tego produktu może skutkować narażeniem się na działanie związków chemicznych uznanych w Stanie Kalifornia za wywołujące raka, uszkodzenia płodu lub działające szkodliwie dla rozrodczości.

Wprowadzenie

Urządzenie jest wrzecionową kosiarką do trawy obsługiwaną przez operatora pieszego za maszyną, przeznaczoną do użytku przez profesjonalnych operatorów w zastosowaniach komercyjnych. Kosiarka została zaprojektowana głównie do koszenia dobrze utrzymanych trawników. Używanie produktu w celach niezgodnych z jego przeznaczeniem może okazać się niebezpieczne dla operatora i osób postronnych.

Przeczytaj uważnie poniższe informacje, aby poznać zasady właściwej obsługi i konserwacji urządzenia, nie uszkodzić go i uniknąć obrażeń ciała. Odpowiedzialność za prawidłowe i bezpieczne użytkowanie produktu spoczywa na użytkowniku.

Odwiedź stronę www.Toro.com w celu uzyskania materiałów szkoleniowych z zakresu bezpieczeństwa i eksploatacji produktu, informacji na temat akcesoriów, pomocy w znalezieniu autoryzowanego sprzedawcy lub rejestracji produktu.

Aby skorzystać z serwisu, zakupić oryginalne części Toro lub uzyskać dodatkowe informacje, skontaktuj się z przedstawicielem autoryzowanego serwisu lub biurem obsługi klienta firmy Toro, a także przygotuj numer modelu i numer seryjny urządzenia. Rysunek 1 przedstawia położenie numeru modelu i numeru seryjnego na produkcie. Zapisz te numery w przewidzianym na to miejscu.

Ważne: **Urządzeniem mobilnym zeskanuj kod QR (jeżeli występuje) na tabliczce z numerem seryjnym, aby uzyskać informacje o gwarancji, częściach zamiennych i innych kwestiach związanych z produktem.**

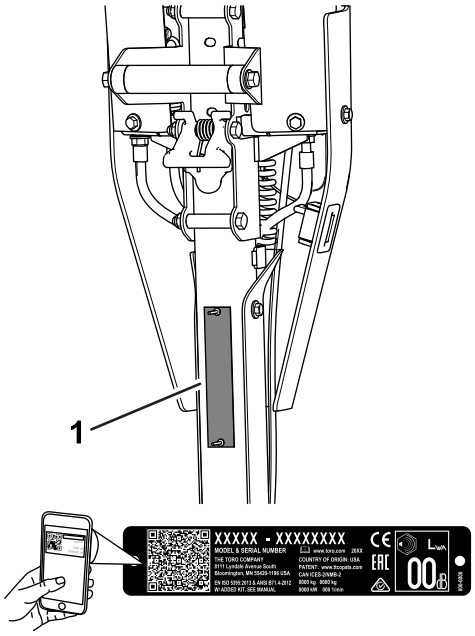

g271512

Rysunek 1

1. Lokalizacja numeru modelu i numeru seryjnego

Model nr _____

Numer seryjny _____

Niniejsza instrukcja zawiera opis potencjalnych zagrożeń, a zawarte w niej ostrzeżenia zostały oznaczone symbolem ostrzegawczym (Rysunek 2), który sygnalizuje niebezpieczeństwo mogące spowodować poważne obrażenia lub śmierć w razie zlekceważenia zalecanych środków ostrożności.

g000502

Rysunek 2

Symbol ostrzegawczy

W niniejszej instrukcji występują dwa słowa podkreślające wagę informacji. **Ważne** zwraca uwagę

© 2024—The Toro® Company
8111 Lyndale Avenue South
Bloomington, MN 55420

Napisz do nas pod adres www.Toro.com.
Wydrukowano w Stanach Zjednoczonych
Wszelkie prawa zastrzeżone

na szczególne informacje techniczne, a **Uwaga** podkreśla informacje ogólne wymagające uwagi.

Spis treści

Bezpieczeństwo 5
Ogólne zasady bezpieczeństwa..... 5
Naklejki informacyjne i ostrzegawcze 5
Montaż 8
1 Regulacja i montaż zespołu tnącego 9
2 Montaż kół transportowych 12
3 Montaż kosza na trawę 12
4 Regulacja śruby zatrzasku do regulatora wysokości uchwytu 13
5 Montaż ładowarki akumulatora na ścianie..... 14
Przegląd produktu 15
Elementy sterowania 16
Specyfikacje 18
Osprzęt/akcesoria 18
Przed rozpoczęciem pracy 19
Bezpieczeństwo przed rozpoczęciem pracy 19
Wykonywanie codziennych czynności konserwacyjnych 19
Regulacja tempa przycinania..... 19
Regulacja prędkości wrzeciona 19
Regulacja położenia bębna trakcyjnego..... 20
Regulacja wysokości uchwytu 20
Transportowanie maszyny do miejsca pracy 20
Demontaż kół transportowych 21
W czasie pracy 21
Bezpieczeństwo w czasie pracy..... 21
Uruchomienie maszyny 23
Używanie wyświetlacza LCD InfoCenter..... 23
Wskazówki dotyczące obsługi 25
Wyłączanie maszyny 26
Po pracy 26
Bezpieczeństwo po pracy 26
Obsługa elementów sterujących po koszeniu..... 27
Transport maszyny 28
Montaż kół transportowych 28
Załączanie lub rozłączanie przekładni 29
Konserwacja akumulatora litowo-jonowego 29
Dbanie o akumulator..... 30
Opis ładowarki akumulatora 30
Konserwacja 32
Zasady bezpieczeństwa podczas konserwacji 32
Zalecany harmonogram konserwacji 32
Lista kontrolna codziennych czynności konserwacyjnych 33
Przed wykonaniem konserwacji 34
Przygotowanie maszyny do konserwacji..... 34
Konserwacja instalacji elektrycznej 34
Bezpieczna praca przy instalacji elektrycznej 34
Serwisowanie akumulatora..... 34
Utylizacja akumulatora 34
Konserwacja ładowarki akumulatora 34
Wymiana bezpieczników 35
Informacja o panelu interfejsu akumulatora 36
Konserwacja układu napędowego 36
Wymiana oleju przekładniowego 36
Konserwacja elementów sterowania 37
Regulacja hamulca roboczego/postojowego 37
Konserwacja zespołu tnącego..... 38
Bezpieczeństwo pracy przy nożach 38
Montaż zespołu tnącego (modele 04835 i 04845)..... 38
Montaż zespołu tnącego (model 04865) 39
Demontaż zespołu tnącego (modele 04835 i 04845)..... 39
Demontaż zespołu tnącego (model 04865)..... 40
Ostrzenie zespołu tnącego na obrotach wstecznych 40
Czyszczenie 41
Czyszczenie maszyny 41
Przechowywanie 41
Bezpieczeństwo przy przechowywaniu..... 41
Przechowywanie maszyny 41
Wymagania dotyczące przechowywania akumulatora 41
Przechowywanie ładowarki 42

Bezpieczeństwo

Ogólne zasady bezpieczeństwa

Produkt ten może spowodować amputację dłoni i stóp oraz miotać przedmiotami.

- Przed pierwszym uruchomieniem maszyny należy zapoznać się z niniejszą *Instrukcją obsługi*.
- Podczas obsługi maszyny zachowaj pełne skupienie. Nie podejmuj żadnych rozpraszających czynności. W przeciwnym razie możesz spowodować obrażenia lub wyrządzić szkody w mieniu.
- Nie zbliżaj dłoni ani stóp do ruchomych części maszyny.
- Zabronione jest używanie maszyny bez założonych i poprawnie funkcjonujących wszystkich osłon oraz innych urządzeń ochronnych.
- Nie zezwalaj osobom postronnym ani dzieciom na podchodzenie w pobliże strefy pracy. Nigdy nie pozwalaj dzieciom obsługiwać maszyny.
- Przed odstawieniem maszyny do przechowywania zaparkuj ją na równej nawierzchni, załącz hamulec postojowy, wyłącz maszynę, wyjmij kluczyk ze stacyjki (jeżeli występuje) i przed opuszczeniem stanowiska operatora odczekaj, aż wszystkie części ruchome się zatrzymają. Przed przystąpieniem do regulacji, obsługi technicznej, czyszczenia lub przed składowaniem maszyny odczekaj, aż maszyna ostygnie.

Niewłaściwe użytkowanie lub konserwacja maszyny mogą spowodować obrażenia ciała. W celu zmniejszenia ryzyka obrażeń ciała postępuj zgodnie z tymi zasadami bezpieczeństwa i zawsze zwracaj uwagę na ostrzegawczy symbol bezpieczeństwa ⚠, który oznacza: Uwaga, Ostrzeżenie lub Niebezpieczeństwo – zasady bezpieczeństwa osobistego. Nieprzestrzeganie powyższych zasad może doprowadzić do obrażeń ciała lub śmierci.

Naklejki informacyjne i ostrzegawcze

Etykiety dotyczące bezpieczeństwa oraz instrukcje są wyraźnie widoczne dla operatora i znajdują się w pobliżu wszystkich miejsc potencjalnego zagrożenia. Uszkodzone i brakujące etykiety należy wymienić.

decal120-9570

120-9570

1. Ostrzeżenie – nie zbliżaj się do części ruchomych; wszystkie osłony muszą być prawidłowo zainstalowane.

decal133-8061

133-8061

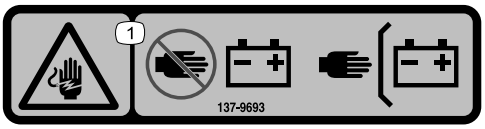

decal137-9693

137-9693

1. Niebezpieczeństwo porażenia – nie zbliżaj się do akumulatora; wszystkie osłony muszą być prawidłowo zainstalowane.

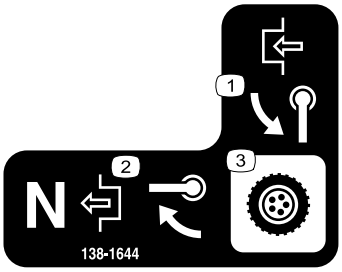

decal138-1644

138-1644

1. Obróć uchwyt w celu załączenia.
2. Gdy wybrane jest położenie Neutralne maszyny, obróć uchwyt w celu rozłączenia.
3. Obsługa przekładni

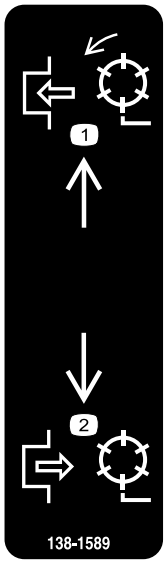

decal138-1589

138-1589

1. Załącz wrzeciona.
2. Rozłącz wrzeciona.

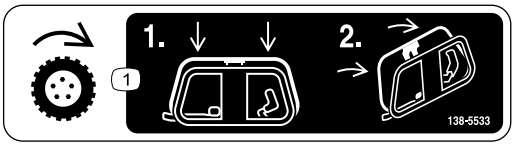

decal138-5533

138-5533

1. Dźwignia sterująca zespołem jezdnym – naciśnij dźwignię w dół, a następnie pociągnij ją do uchwytu.

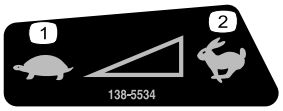

decal138-5534

138-5534

1. Wolno
2. Szybko

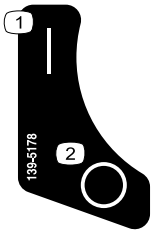

decal139-5178

139-5178

1. Załączony
2. Wyłączony

decal138-5532

138-5532

1. Pociągnij w górę, aby zwolnić hamulec.
2. Pociągnij w dół, aby załączyć hamulec.
3. Hamulec postojowy – załączony
4. Hamulec postojowy – wyłączony
5. Ostrzeżenie – przeczytaj *Instrukcję obsługi*.
6. Ostrzeżenie – nie uruchamiaj urządzenia, jeżeli nie masz odpowiedniego przeszkolenia.
7. Ostrzeżenie – korzystaj z ochraniaczy słuchu.
8. Niebezpieczeństwo wyrzucania przedmiotów – osoby postronne nie powinny zbliżać się do pracującej maszyny.
9. Ostrzeżenie – zachowaj odległość od części ruchomych; wszystkie zabezpieczenia i osłony muszą znajdować się na swoim miejscu.
10. Nie holuj maszyny.

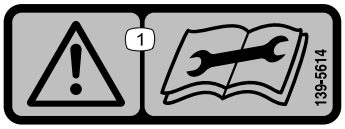

decal139-5614

139-5614

1. Ostrzeżenie – przed wykonaniem prac obsługowych przeczytaj *Instrukcję obsługi*.

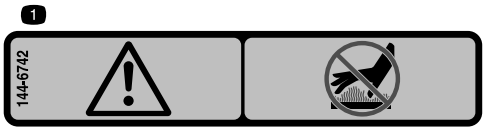

decal144-6742

144-6742

1. Ostrzeżenie – nie dotykaj gorącej powierzchni.

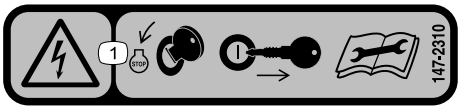

decal147-2310

147-2310

1. Zagrożenie porażeniem prądem elektrycznym – obróć kluczyk do położenia WYŁ. i wyjmij go ze stacyjki; przed wykonaniem prac obsługowych przeczytaj *Instrukcję obsługi*.

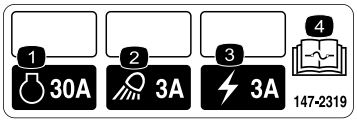

decal147-2319

147-2319

1. Silnik
2. Oświetlenie robocze
3. Zasilanie elektryczne
4. Aby zapoznać się z informacją na temat bezpieczników, przeczytaj *Instrukcję obsługi*.

Montaż

Elementy luzem

Za pomocą poniższego zestawienia sprawdź, czy zostały dostarczone wszystkie elementy.

Procedura	Opis	Ilość	Sposób użycia
1	Zespół tnący (zamawiany osobno; skontaktuj się z autoryzowanym dystrybutorem Toro) Łącznik (model 04835 i 04845) Wał napędowy wrzeciona (model 04835 i 04845) Śruba imbusowa(model 04835 i 04845) Rurka o przekroju sześciokątnym (model 04865) Sprężyna(model 04865) Kołnierz (model 04865)	1 1 1 4 1 1 1	Wyreguluj i zamontuj zespół tnący na maszynie.
2	Zestaw kół transportowych (zamawiany osobno; skontaktuj się z autoryzowanym dystrybutorem Toro)	1	Zamontuj koła transportowe (opcjonalne).
3	Kosz na trawę	1	Zamontuj kosz na trawę.
4	Nie są potrzebne żadne części	–	Wyreguluj śrubę zatrzasku do regulatora wysokości uchwytu.
5	Nie są potrzebne żadne części	–	Zamontuj ładowarkę akumulatora na ścianie (opcjonalnie).

Nośniki i dodatkowe części

Opis	Ilość	Sposób użycia
Instrukcja obsługi Certyfikat zgodności	1 1	Przeczytaj lub przejrzyj te pozycje przed przystąpieniem do eksploatacji maszyny.

Informacja: Określ lewą i prawą stronę maszyny ze standardowego stanowiska operatora.

1

Regulacja i montaż zespołu tnącego

Części potrzebne do tej procedury:

1	Zespół tnący (zamawiany osobno; skontaktuj się z autoryzowanym dystrybutorem Toro)
1	Łącznik (model 04835 i 04845)
1	Wał napędowy wrzeciona (model 04835 i 04845)
4	Śruba imbusowa(model 04835 i 04845)
1	Rurka o przekroju sześciokątnym (model 04865)
1	Sprężyna(model 04865)
1	Kołnierz (model 04865)

Montaż zespołu tnącego

Modele 04835 i 04845

1. Przed zdemontowaniem dotychczasowego wału napędowego wrzeciona z zespołu tnącego wykonaj następujące czynności:
   A. Odkręć elementy mocujące zespół napędu wrzeciona do płyty bocznej (Rysunek 3).

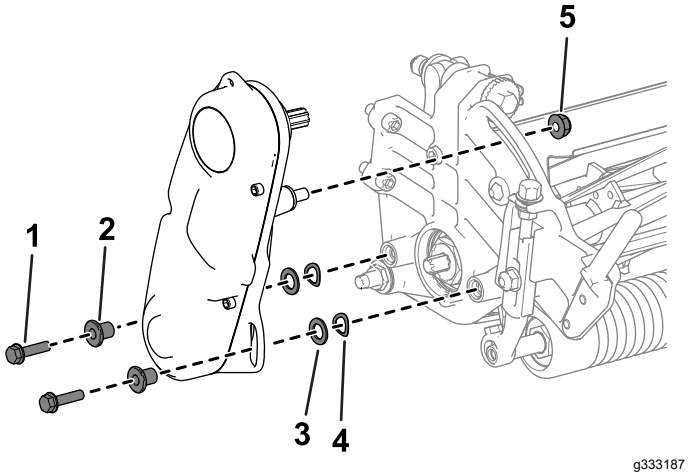

Rysunek 3

1. Śruba imbusowa
2. Podkładka dystansowa
3. Podkładka
4. Podkładka sprężysta
5. Nakrętka

   B. Zdemontuj zespół napędu wrzeciona, podkładki płaskie, podkładki sprężyste i elementy dystansowe z płyty bocznej (Rysunek 3).
   C. Zdejmij pokrywę paska, aby uzyskać do niego dostęp (Rysunek 4).

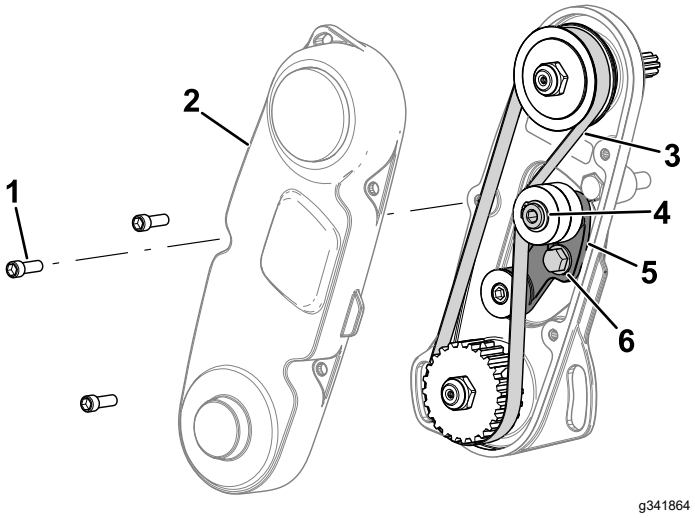

Rysunek 4

1. Śruba imbusowa
2. Pokrywa pasa
3. Pasek
4. Imbus ramienia koła pasowego luźnego
5. Ramię koła pasowego luźnego
6. Śruba ramienia koła pasowego luźnego

   D. Poluzuj śrubę ramienia koła pasowego luźnego i obróć ramię koła pasowego luźnego (Rysunek 4), aby poluzować pasek.
   E. Zdemontuj pasek (pokazany na Rysunek 4).
   F. Zdemontuj nakrętkę, koło pasowe, podkładkę dystansową i wpust (Rysunek 5).

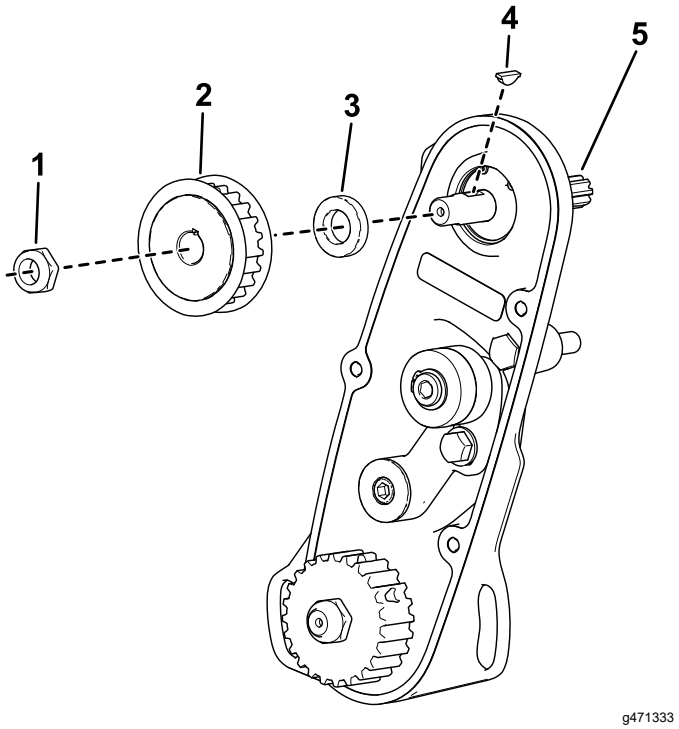

Rysunek 5

1. Nakrętka
2. Koło pasowe
3. Podkładka dystansowa
4. Wpust
5. Dotychczasowy wał napędowy wrzeciona

G. Zdemontuj dotychczasowy wał napędowy wrzeciona (Rysunek 5).

2. Wykonaj następujące czynności w celu zamontowania nowego wału napędowego wrzeciona:

   A. Zamontuj nowy wał napędowy wrzeciona (znajdujący się w worku z częściami luzem).

   Uważaj, aby nie uszkodzić uszczelki.

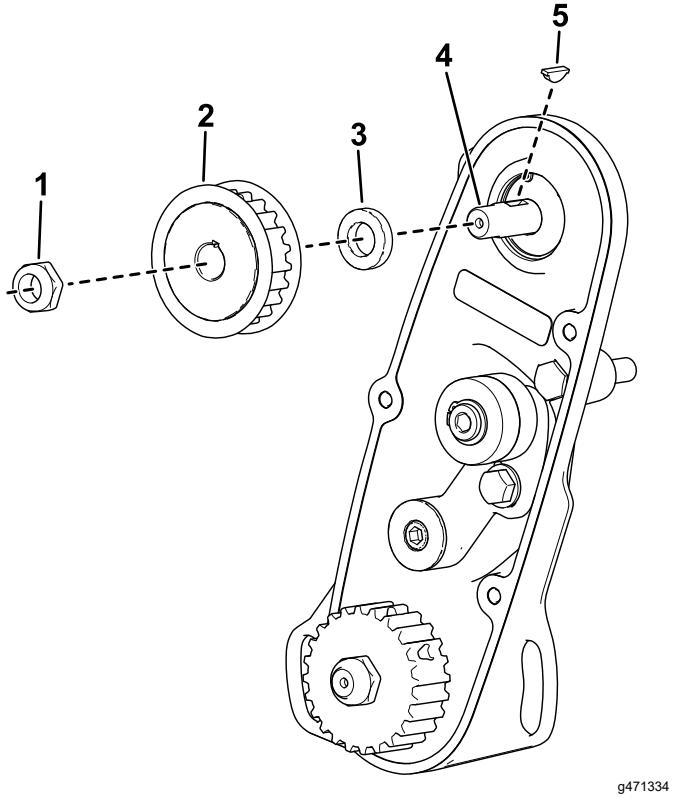

Rysunek 6

1. Nakrętka
2. Koło pasowe
3. Podkładka dystansowa
4. Nowy wał napędowy wrzeciona
5. Wpust

   B. Zamontuj podkładkę dystansową (Rysunek 6).

   C. Zamontuj wpust w szczelinie wału (Rysunek 6).

   D. Zamontuj koło pasowe (Rysunek 6).

   E. Za pomocą nakrętki zamocuj nowy wał napędowy wrzeciona do zespołu (Rysunek 6).

   F. Dokręć nakrętkę z momentem od 37 do 45 N·m.

   G. Załóż pasek i naciągnij go, dokręcając imbus ramienia koła pasowego luźnego z momentem od 6 do 7 N·m, jak pokazano na Rysunek 4.

   H. Dokręć śrubę ramienia koła pasowego luźnego i użyj zdemontowanej wcześniej śruby imbusowej, aby zamontować osłonę paska.

3. Wykonaj poniższe czynności, aby wyregulować i zamontować zespół tnący:

   A. Za pomocą 4 śrub imbusowych zamocuj zespół tnący na maszynie (Rysunek 7).

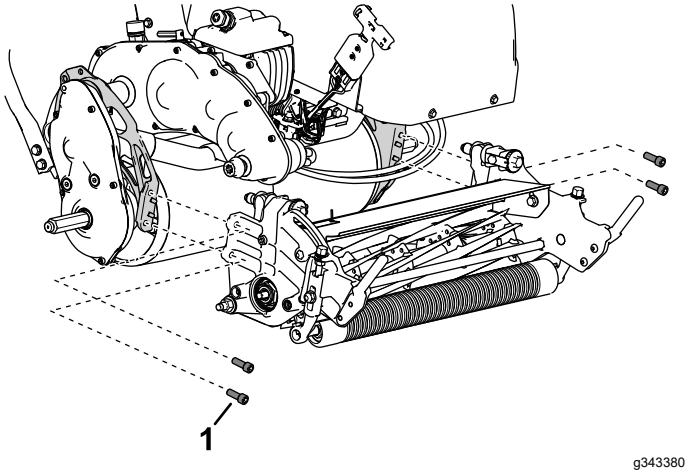

Rysunek 7

1. Śruba imbusowa

B. Określ odpowiednie ustawienie wysokości koszenia i wyreguluj bęben trakcyjny do tego ustawienia; patrz Regulacja położenia bębna trakcyjnego (Strona 20).

C. Wyreguluj zespół tnący do własnych potrzeb; patrz procedury regulacji w *Instrukcji obsługi* zespołu tnącego.

D. Zamontuj łącznik na wale napędowym przekładni (Rysunek 8).

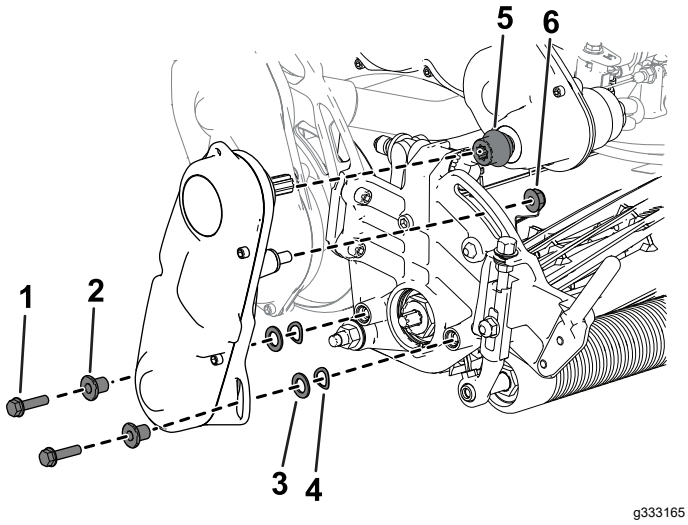

Rysunek 8

1. Śruba imbusowa
2. Podkładka dystansowa
3. Podkładka
4. Podkładka sprężysta
5. Łącznik
6. Nakrętka

E. Wykorzystując wcześniej odkręcone elementy mocujące, zamontuj zespół napędu wrzeciona na zespole tnącym (Rysunek 8).

F. Upewnij się, że łącznik (Rysunek 8) może z łatwością przesuwać się do przodu i do tyłu na wale napędowym przekładni.

Montaż zespołu tnącego

Model 04865

1. Wyreguluj zespół tnący do własnych potrzeb; patrz *instrukcja obsługi* zespołu tnącego.
2. Zamontuj sprężynę, kołnierz i rurę sześciokątną na wale łącznika przekładni (Rysunek 9).

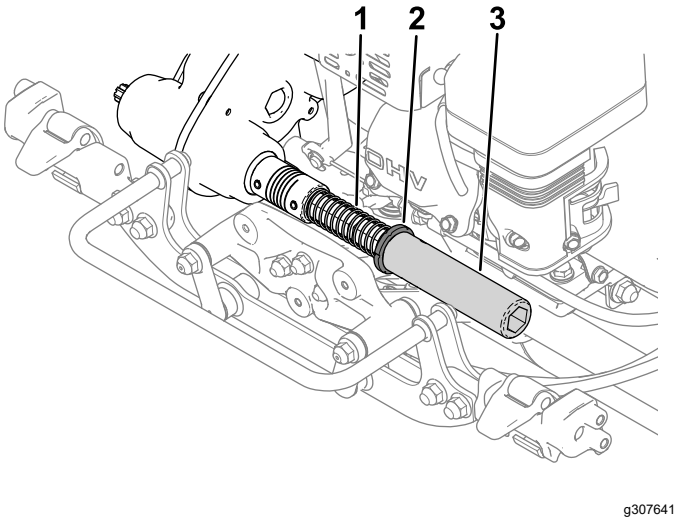

Rysunek 9

1. Sprężyna
2. Pierścień
3. Rura sześciokątna

3. Zamontuj zespół tnący na maszynie; patrz Montaż zespołu tnącego (model 04865) (Strona 39).

2

Montaż kół transportowych

Opcjonalnie

Części potrzebne do tej procedury:

1	Zestaw kół transportowych (zamawiany osobno; skontaktuj się z autoryzowanym dystrybutorem Toro)

Procedura

Aby zamontować koła transportowe, musisz najpierw kupić zestaw kół transportowych (model 04123). O zestaw zapytaj autoryzowanego dystrybutora Toro.

1. Zamontuj koła transportowe; patrz Montaż kół transportowych (Strona 28).
2. Upewnij się, że opony są napompowane do ciśnienia od 83 do 103 kPa.

3

Montaż kosza na trawę

Części potrzebne do tej procedury:

1	Kosz na trawę

Procedura

- **Modele 04835 i 04845:**

  Chwyć kosz za górną krawędź i zsuń go na drążki mocujące kosz (Rysunek 10).

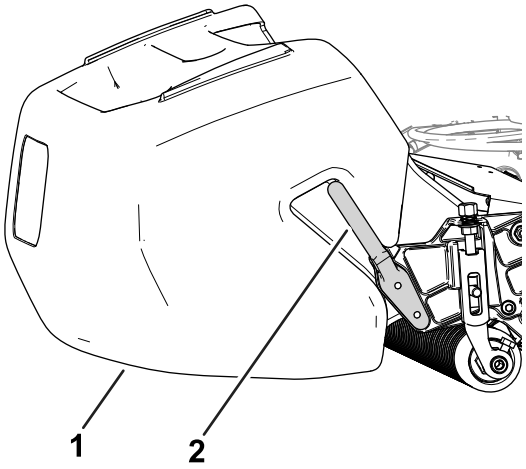

Rysunek 10

1. Kosz na trawę
2. Drążek mocujący kosz

- **Model 04865:**
  1. Chwyć kosz za uchwyt.
  2. Poprowadź krawędź kosza między płytami bocznymi zespołu tnącego i ponad rolką przednią (Rysunek 11).

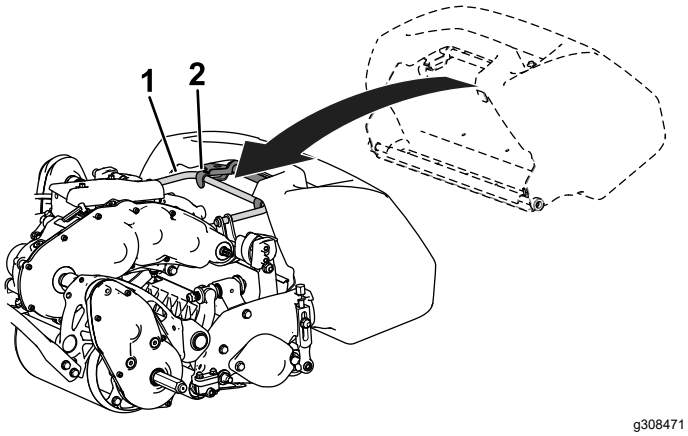

Rysunek 11

1. Haki kosza

3. Zamontuj haki kosza ponad pętlą ramy (Rysunek 11).

Ważne: **Jeżeli upuścisz kosz, sprawdź punkty stykowe wspornika w pobliżu dolnej krawędzi kosza pod kątem uszkodzeń (Rysunek 12). Przed użyciem kosza należy je wyprostować.**

Użytkowanie kosza ze zgiętymi punktami stykowymi wspornika może powodować wydawanie przez styk między koszem a zespołem tnącym niepożądanego hałasu i/lub uszkodzenie kosza i zespołu tnącego.

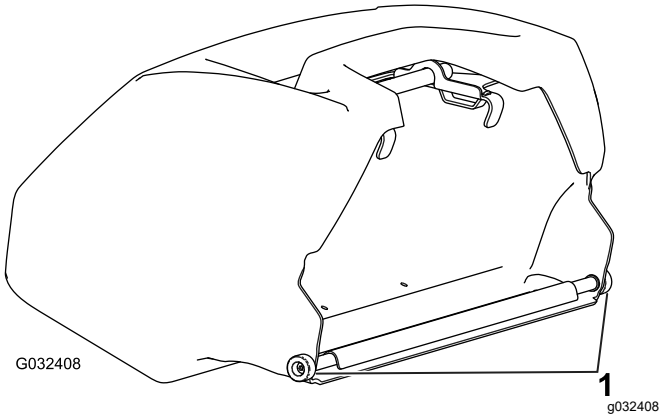

Rysunek 12

1. Punkt stykowy wspornika

4

Regulacja śruby zatrzasku do regulatora wysokości uchwytu

Nie są potrzebne żadne części

Procedura

Jeżeli regulator wysokości uchwytu nie jest ustawiony równolegle do spawu górnego odbiornika, wykonaj następujące czynności w celu wyregulowania śruby:

1. Poluzuj nakrętkę na śrubie zatrzasku tak, aby łeb śruby mógł się swobodnie poruszać tuż za ogranicznikiem obrotu (Rysunek 13).

   Informacja: Możesz nacisnąć sprężynę regulatora wysokości uchwytu, aby zmniejszyć naprężenie śruby.

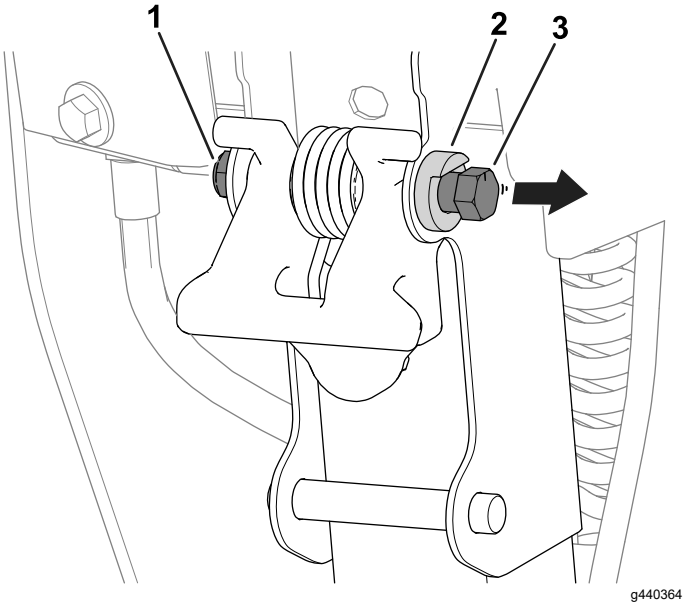

Rysunek 13

1. Nakrętka
2. Ogranicznik obrotu
3. Śruba zatrzasku

2. Obracaj śrubę w prawo lub w lewo, aby dostosować kąt regulatora wysokości uchwytu w kierunku do wewnątrz lub na zewnątrz. Regulator wysokości uchwytu powinien zostać ustawiony równolegle do górnego spawu odbiornika, zgodnie z Rysunek 14.

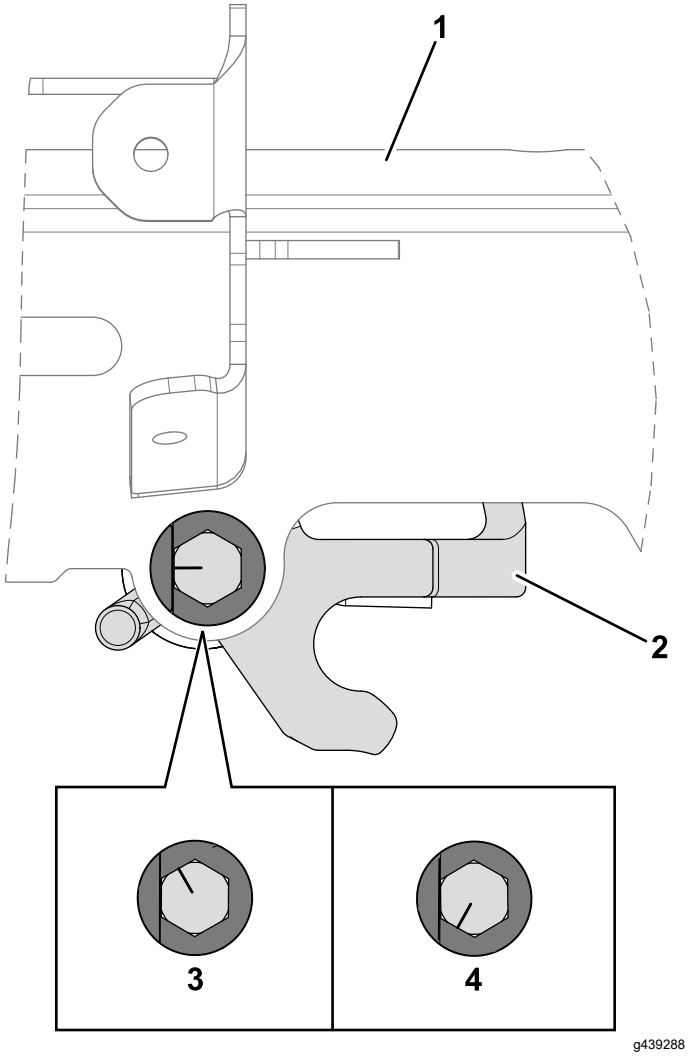

Rysunek 14

1. Górny spaw odbiornika
2. Regulator wysokości uchwytu
3. Śruba – obracanie w prawo
4. Śruba – obracanie w lewo

3. Dokręć nakrętkę śruby zatrzasku (Rysunek 13) tak, aby śruba w nowym położeniu zablokowała się w ograniczniku obrotu.

5

Montaż ładowarki akumulatora na ścianie

Opcjonalnie

Nie są potrzebne żadne części

Procedura

Do zamontowania ładowarki na ścianie można wykorzystać otwory do montażu ściennego znajdujące się z tyłu urządzenia. Należy użyć wkrętów o średnicy rdzenia 6 mm i średnicy łba 11 mm.

Ważne: **Należy zbadać obszar mocowania i wybrać lokalizację, która zapewni najbardziej bezpieczną i skuteczną pracę ładowarki.**

Przegląd produktu

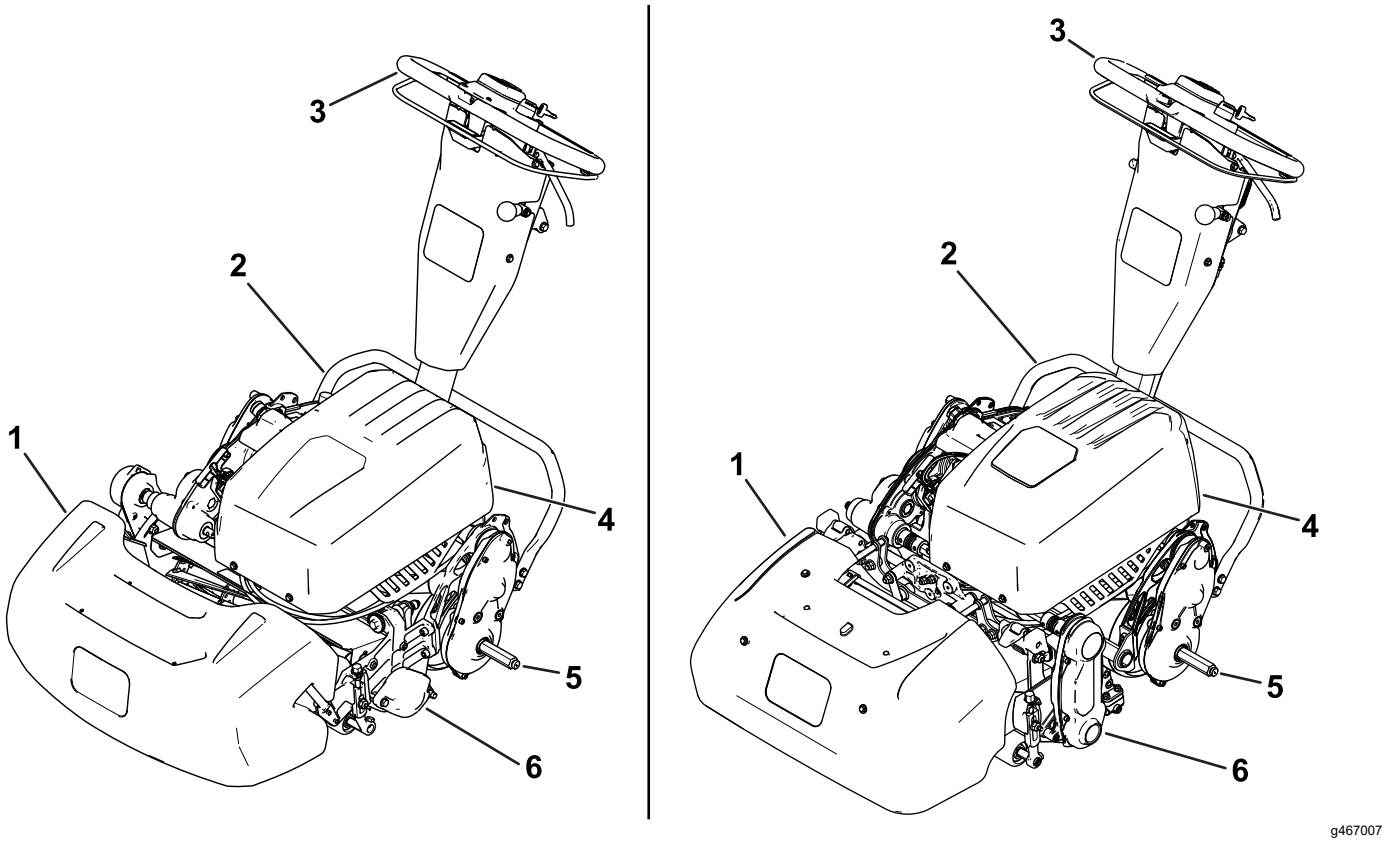

Rysunek 15
Modele 04835 i 04845 (z lewej) i model 04865 (z prawej).

1. Kosz na trawę
2. Podpórka
3. Uchwyt
4. Akumulator
5. Oś koła transportowego
6. Zespół tnący

Elementy sterowania

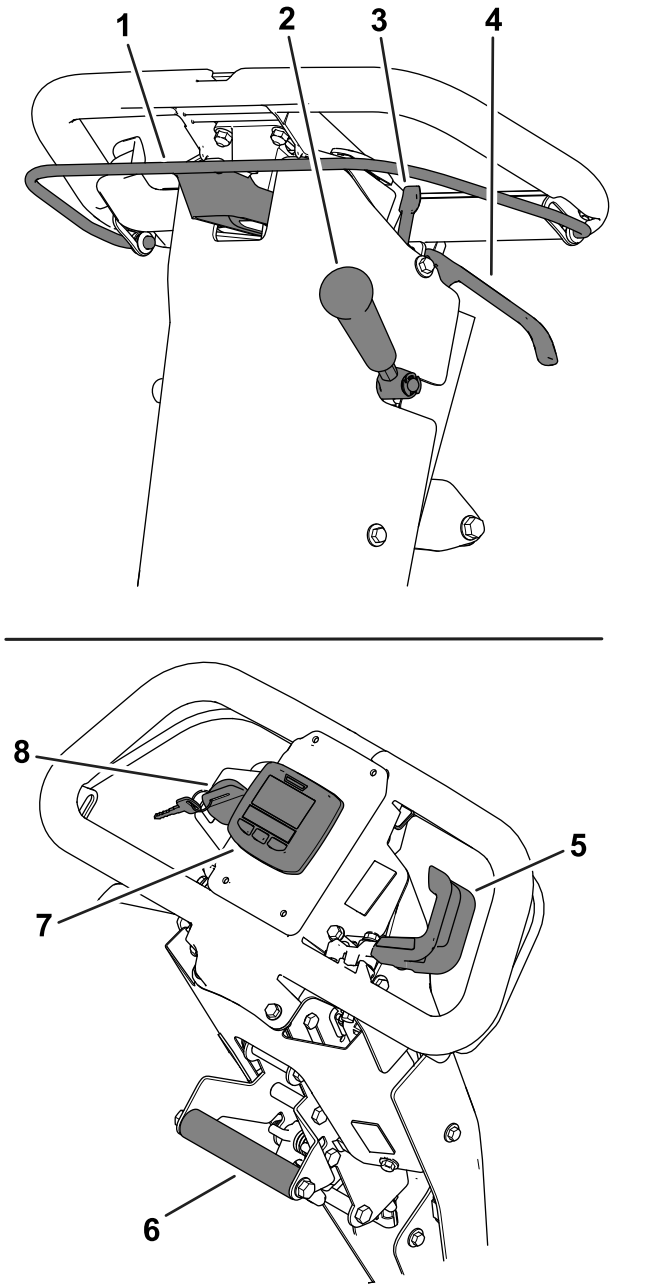

Rysunek 16

1. Pałąk sprzęgła
2. Dźwignia napędu zespołu tnącego
3. Zapadka hamulca postojowego
4. Dźwignia hamulca roboczego
5. Dźwignia prędkości jazdy
6. Dźwignia wspomagania podnoszenia
7. Wyświetlacz InfoCenter
8. Przełącznik kluczykowy

Pałąk sprzęgła

Pałąk sprzęgła (Rysunek 16) służy do załączania lub rozłączania napędu jezdnego.

- **Załączanie napędu jezdnego:** pociągnij pałąk sprzęgła i trzymaj go przy uchwycie.

  Prędkość jazdy można zmieniać w zależności od tego, jak bardzo pałąk sprzęgła jest przyciągnięty do uchwytu. Całkowite przyciągnięcie pałąka do uchwytu odpowiada maksymalnej prędkości jazdy; częściowe przyciągnięcie umożliwia jazdę z mniejszą prędkością.
- **Rozłączanie napędu jezdnego:** zwolnij pałąk.

Dźwignia prędkości jazdy

Dźwignia prędkości jazdy (Rysunek 16) służy do zmiany prędkości jazdy.

- **Zwiększanie prędkości jazdy:** obróć dźwignię w dół.
- **Zmniejszanie prędkości jazdy:** obróć dźwignię w górę.

Przełącznik kluczykowy

Przełącznik (Rysunek 16) służy do uruchamiania lub wyłączania maszyny.

- **Uruchamianie maszyny:** obróć kluczyk w położenie ZAŁ..
- **Wyłączenie maszyny:** obróć kluczyk w położenie WYŁ.

Dźwignia hamulca roboczego

Dźwignia hamulca roboczego (Rysunek 16) służy do zmniejszania prędkości jazdy lub zatrzymywania maszyny. Aby załączyć hamulec postojowy, pociągnij dźwignię do uchwytu.

Zapadka hamulca postojowego

Zapadka hamulca postojowego (Rysunek 16) służy do załączania hamulca postojowego, jeżeli operator oddala się od maszyny.

- **Załączanie hamulca postojowego:** załącz i przytrzymaj dźwignię hamulca roboczego oraz obróć zapadkę hamulca postojowego do siebie.
- **Rozłączanie hamulca postojowego:** pociągnij dźwignię hamulca roboczego do uchwytu.

Dźwignia napędu zespołu tnącego

Dźwignia napędu zespołu tnącego (Rysunek 16) służy do załączania lub rozłączania napędu zespołu tnącego.

- **Załączanie zespołu tnącego:** przy pałąku sprzęgła w położeniu neutralnym (napęd rozłączony) przesuń dźwignię w dół.
- **Rozłączanie zespołu tnącego:** przesuń dźwignię w górę.

Wyświetlacz LCD InfoCenter

Wyświetlacz LCD InfoCenter wyświetla informacje o maszynie i akumulatorze, takie jak aktualny stan naładowania akumulatora, prędkość jazdy, informacje diagnostyczne i inne (Rysunek 16).

Dodatkowe informacje można znaleźć w Używanie wyświetlacza LCD InfoCenter (Strona 23).

Dźwignia wspomagania podnoszenia

Dźwignia wspomagania podnoszenia (Rysunek 16) wspomaga regulację wysokości uchwytu oraz podnoszenie i opuszczanie podpórki.

Regulator wysokości uchwytu

Regulator wysokości uchwytu (Rysunek 17) służy do ustawiania uchwytu na wysokości zapewniającej komfort pracy operatorowi. Pociągnij za regulator i podnieś lub obniż uchwyt przy pomocy dźwigni wspomagania podnoszenia.

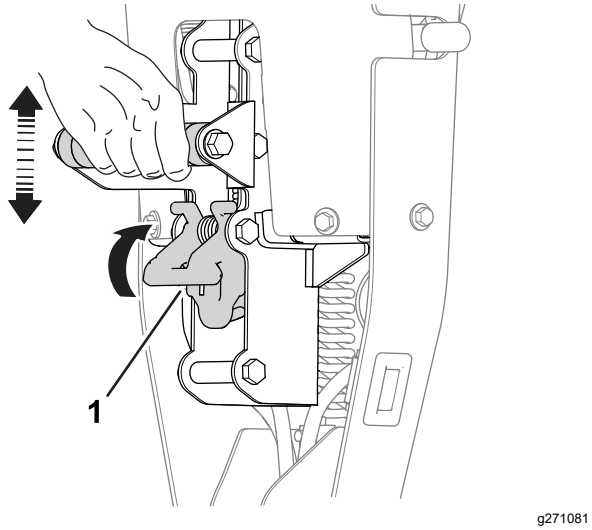

Rysunek 17

1. Regulator wysokości uchwytu

Podpórka

Podpórka (Rysunek 18) jest zamontowana w tylnej części urządzenia. Jest ona używana przy montażu lub demontażu kół transportowych lub zespołu tnącego.

- **Pozycja SERWISOWA KÓŁ TRANSPORTOWYCH:**

  Aby użyć podpórki w celu zamontowania kół transportowych, oprzyj stopę na podpórce, równocześnie ciągnąc w górę i do tyłu dźwignię wspomagania podnoszenia (Rysunek 18).

⚠ OSTROŻNIE

Maszyna jest ciężka – podnoszenie jej w nieprawidłowy sposób może spowodować przeciążenie kręgosłupa.

Do podniesienia maszyny wystarczy wywrzeć nacisk stopą na podpórkę oraz użyć dźwigni wspomagania podnoszenia. Próby podniesienia maszyny na podpórkę w jakikolwiek inny sposób mogą spowodować uraz.

- **Pozycja SERWISOWA ZESPOŁU TNĄCEGO:**

  Aby zapobiec przewróceniu się maszyny do tyłu podczas demontażu zespołu tnącego, opuść podpórkę i wypchnij kołek sprężysty w celu zablokowania podpórki w położeniu pokazanym na Rysunek 19.

- **Wysuwanie podpórki do pozycji PRZECHOWYWANIE:**

  1. Przytrzymaj stopę na podpórce, opuszczając bęben jezdny na podłoże.
  2. Zdejmij stopę z podpórki i zostaw miejsce na wysunięcie podpórki do pozycji PRZECHOWYWANIE.

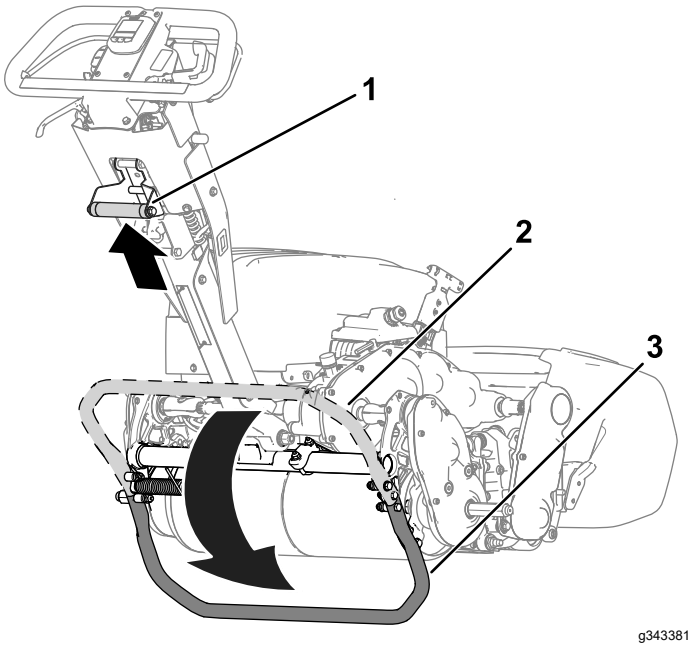

Rysunek 18

1. Dźwignia wspomagania podnoszenia
2. Podpórka – pozycja ZŁOŻONA
3. Podpórka – pozycja SERWISOWA KÓŁ TRANSPORTOWYCH

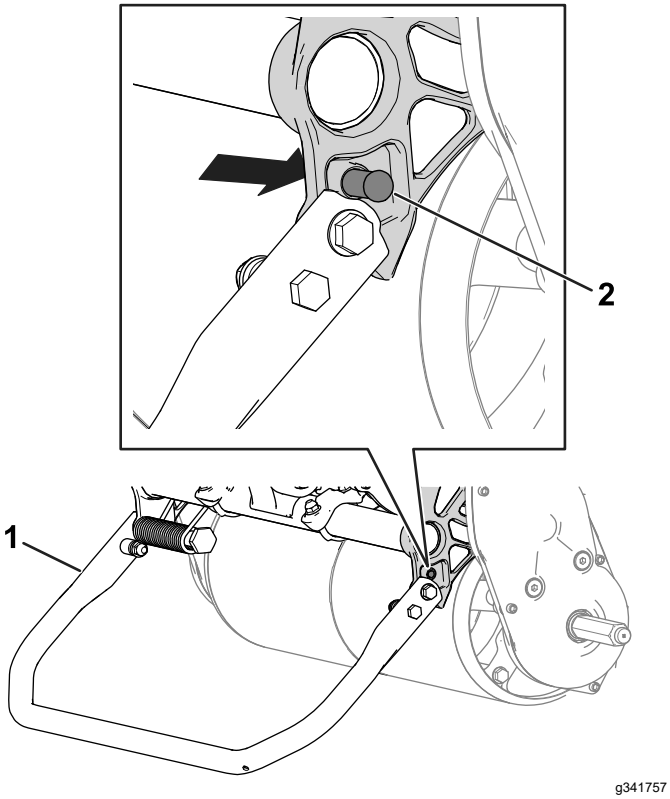

Rysunek 19

1. Podpórka – pozycja SERWISOWA ZESPOŁU TNĄCEGO
2. Zawleczka sprężyny

Specyfikacje

Model	04835	04845	04865
Szerokość	91 cm	104 cm	91 cm
Masa bez materiałów eksploatacyjnych*	78 kg	81 kg	92 kg
Szerokość cięcia	53 cm	66 cm	53 cm
Wysokość cięcia	W zależności od położenia bębna trakcyjnego i użycia zestawu do cięcia wysokiego.		Patrz *Instrukcja obsługi* posiadanego zespołu tnącego.
Przycinanie	W zależności od prędkości wrzeciona i położenia koła pasowego napędu wrzeciona.		
Prędkość koszenia	od 3,2 km/h do 5,6 km/h		
Prędkość transportowa	8,5 km/h		
*Tylko zespół jezdny. Masę każdego zespołu tnącego znajdziesz w jego *Instrukcji obsługi*.			

Parametry elektryczne

Napięcie	48 V
Prąd	Stały DC (===)
Pojemność	28,4 Ah
Stopień ochrony	IP65

Osprzęt/akcesoria

Dostępna jest gama osprzętu i akcesoriów zatwierdzonych przez firmę Toro, przeznaczonych do stosowania z urządzeniem i zwiększających jego możliwości. Skontaktuj się z przedstawicielem autoryzowanego serwisu, dystrybutorem lub wejdź na stronę www.Toro.com, aby uzyskać listę zatwierdzonego osprzętu i akcesoriów.

Dla zagwarantowania wydajnej i bezpiecznej pracy maszyny należy stosować wyłącznie części zamienne/akcesoria zalecane przez firmę Toro. Części zamienne i akcesoria innych producentów mogą być niebezpieczne. Stosowanie ich mogłoby unieważnić gwarancję na produkt.

Działanie

Informacja: Określ lewą i prawą stronę maszyny ze standardowego stanowiska operatora.

Przed rozpoczęciem pracy

Bezpieczeństwo przed rozpoczęciem pracy

Ogólne zasady bezpieczeństwa

- Użytkowanie lub serwisowanie maszyny przez dzieci lub osoby nieprzeszkolone jest zabronione. Wiek operatora może być ograniczony przez lokalne przepisy. Za szkolenie operatorów i mechaników odpowiada właściciel.
- Należy zapoznać się z bezpieczną obsługą urządzeń, elementami sterowania i oznaczeniami bezpieczeństwa.
- Przed odstawieniem maszyny do przechowywania zaparkuj ją na równej nawierzchni, załącz hamulec postojowy, wyłącz maszynę, wyjmij kluczyk ze stacyjki (jeżeli występuje) i przed opuszczeniem stanowiska operatora odczekaj, aż wszystkie części ruchome się zatrzymają. Przed przystąpieniem do regulacji, obsługi technicznej, czyszczenia lub przed składowaniem maszyny odczekaj, aż maszyna ostygnie.
- Operator musi umieć szybko zatrzymać maszynę i ją wyłączyć.
- Należy sprawdzić czujniki obecności operatora i właściwe działanie wyłączników bezpieczeństwa, a także zabezpieczenia pod kątem prawidłowego zamontowania i działania. Nie wolno używać maszyny, jeżeli nie działa ona prawidłowo.
- Sprawdź obszar, w którym zamierzasz używać maszyny, i usuń wszelkie obiekty, które mogłyby zostać podrzucone przez maszynę.

Wykonywanie codziennych czynności konserwacyjnych

Wykonaj procedury konserwacji codziennej; patrz Lista kontrolna codziennych czynności konserwacyjnych (Strona 33).

Regulacja tempa przycinania

Następujące ustawienia maszyny określają tempo przycinania:

- **Prędkość wrzeciona**: prędkość wrzeciona można ustawić na szybką lub wolną; patrz Regulacja prędkości wrzeciona (Strona 19).
- **Położenie koła pasowego napędu wrzeciona**: koła pasowe napędu wrzeciona można ustawić w 2 położeniach; patrz *Instrukcja obsługi* zespołu tnącego.

Poniższa tabela umożliwia określenie prędkości wrzeciona i położenia kół pasowych napędu wrzeciona dla właściwego przycinania:

Tempo przycinania

Prędkość obrotowa wrzeciona	Pozycja paska	Zespół tnący		
		8-ostrzowy	*11-ostrzowy*	*14-ostrzowy*
Niska	*Niska*	7,3 mm	5,3 mm	4,2 mm
Niska	*Wysoka*	8,7 mm	4,4 mm	3,5 mm
Wysoka	*Niska*	5,9 mm	4,3 mm	3,4 mm
Wysoka	*Wysoka*	5,0 mm	3,6 mm	2,8 mm

Regulacja prędkości wrzeciona

Do regulacji prędkości wrzeciona używaj regulatora prędkości wrzeciona (Rysunek 20).

- **Wysoka prędkość wrzeciona**: obróć regulator tak, aby litera „H” na regulatorze była skierowana do przodu maszyny.
- **Niska prędkość wrzeciona**: obróć regulator tak, aby litera „L” na regulatorze była skierowana do przodu maszyny.

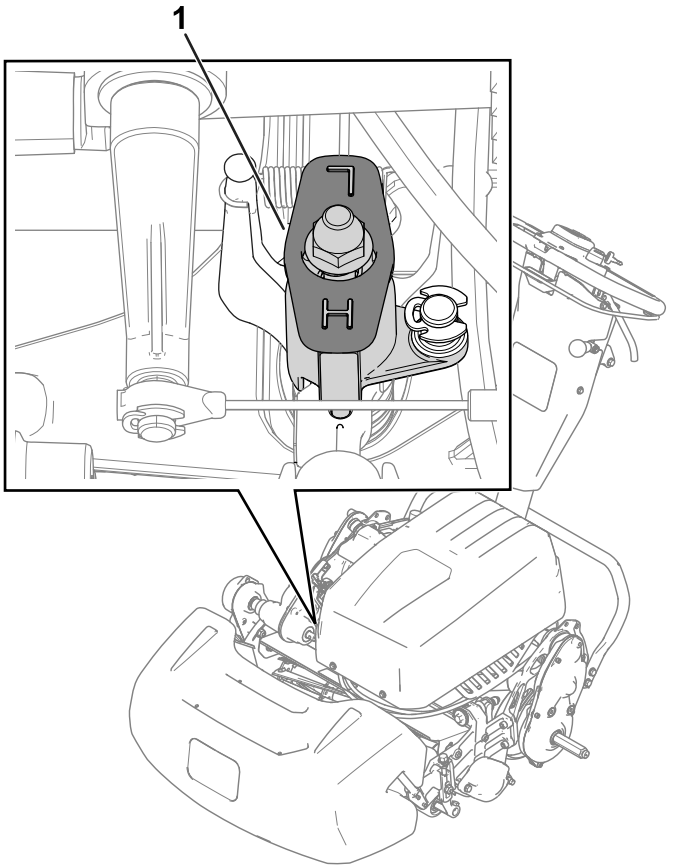

Rysunek 20

1. Regulator prędkości wrzeciona (pokazany w położeniu wysokiej prędkości wrzeciona)

Regulacja położenia bębna trakcyjnego

Model 04835 i model 04845

W przypadku modelu 04835 oraz modelu 04845 bęben napędu można ustawić w 2 położeniach:

- Położenie **NISKIE**: służy do koszenia z niższą wysokością cięcia (np. koszenie pola green na polu golfowym).
- Położenie **WYSOKIE**: służy do koszenia z wyższą wysokością cięcia (np. koszenie pola tee na polu golfowym).

1. Przestaw podpórkę w położenie SERWISOWE ZESPOŁU TNĄCEGO.
2. Wykręć śruby stopniowane (Rysunek 21) mocujące obudowę napędu bębna do ramy po obu stronach maszyny.

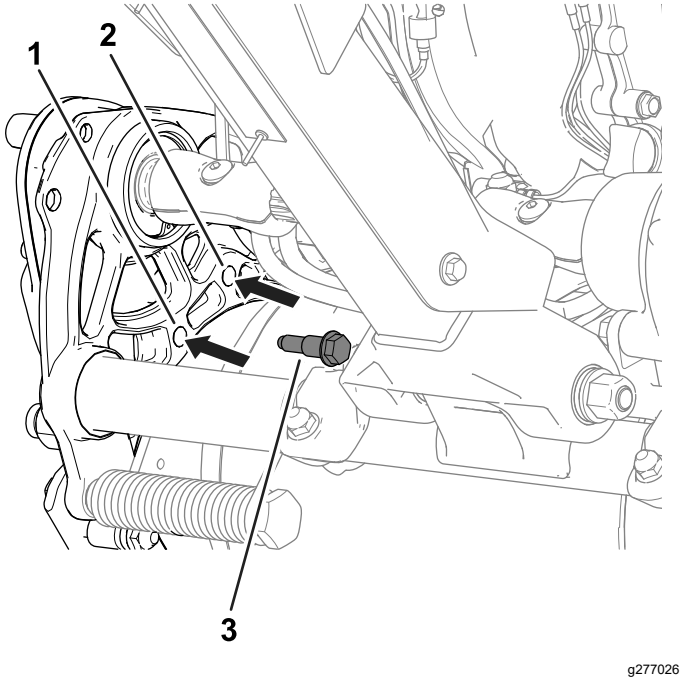

Rysunek 21

Pokazana lewa strona maszyny

1. Tutaj włóż śrubę stopniowaną dla NISKIEGO położenia.
2. Tutaj włóż śrubę stopniowaną dla WYSOKIEGO położenia.
3. Śruba stopniowana

3. Ustaw otwory w ramie równo z otworami w obudowie napędu.
4. Wykorzystując wykręcone wcześniej śruby stopniowane, zamocuj obudowę napędu do ramy (Rysunek 21).
5. Przesuń podpórkę w położenie PRZECHOWYWANIE.

Regulacja wysokości uchwytu

Za pomocą regulatora wysokości uchwytu ustaw wysokość uchwytu tak, aby odpowiadała komfortowej pozycji operatora; patrz Regulator wysokości uchwytu (Strona 17).

Transportowanie maszyny do miejsca pracy

Transportowanie maszyny na kołach transportowych

Za pomocą kół transportowych można przewieźć maszynę na krótkie odległości.

1. Zamontuj koła transportowe; patrz Montaż kół transportowych (Strona 28).
2. Upewnij się, że dźwignie napędu jezdnego i wrzeciona znajdują się w położeniu NEUTRALNYM.
3. Uruchom maszynę; patrz Uruchomienie maszyny (Strona 23).
4. Ustaw regulator prędkości jazdy w położeniu WOLNO, przechyl przód maszyny do góry, stopniowo załącz napęd jezdny i powoli zwiększaj prędkość silnika.
5. Ustaw regulator prędkości w takim położeniu, aby kosiarka pracowała z wymaganą prędkością jazdy i przejedź maszyną w docelowe miejsce.

Transportowanie maszyny na przyczepie

Do transportu maszyny na znaczne odległości należy używać przyczepy. Podczas załadunku i rozładunku maszyny z przyczepy zachowaj ostrożność.

1. Ostrożnie wjedź maszyną na przyczepę.
2. Wyłącz silnik i zaciągnij hamulec postojowy.
3. Do ładowania maszyny na przyczepę używaj najazdu o pełnej szerokości.
4. Zamocuj bezpiecznie maszynę do przyczepy.

Informacja: Do transportu maszyny można użyć przyczepy Toro Trans Pro. Instrukcje załadunku kosiarki na przyczepę można znaleźć w *Instrukcji obsługi* przyczepy.

Demontaż kół transportowych

1. Zwolnij pałąk sprzęgła. Za pomocą dźwigni sterowania prędkością zmniejsz prędkość jazdy i wyłącz maszynę.
2. Przestaw podpórkę w pozycję SERWISOWĄ KÓŁ TRANSPORTOWYCH; patrz Podpórka (Strona 17).
3. Zdejmij koła transportowe, wypychając zaciski blokujące koła z osi (Rysunek 22).

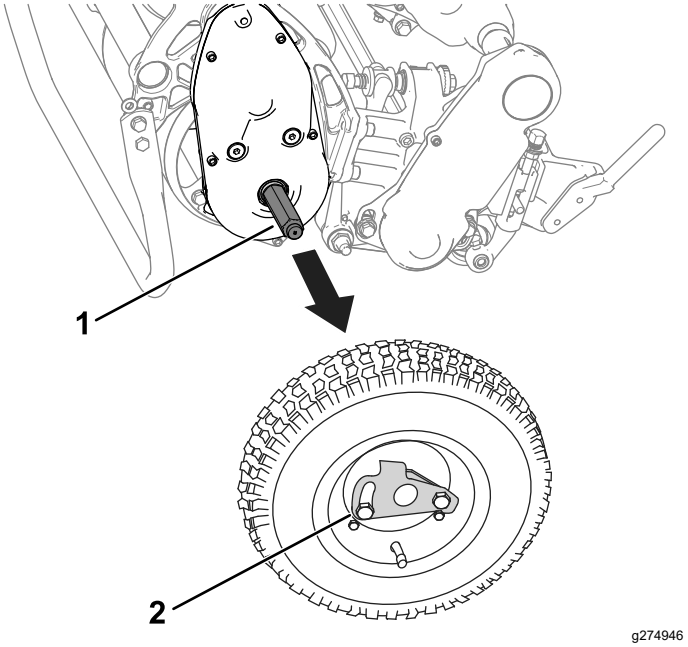

Rysunek 22

1. Oś
2. Zacisk blokujący koło

4. Ostrożnie opuść urządzenie z podpórki poprzez powolne popchnięcie do przodu lub uniesienie dolnego środkowego wspornika uchwytu, umożliwiając przestawienie się podpórki z powrotem w jej położenie ZŁOŻONE; patrz Podpórka (Strona 17).

W czasie pracy

Bezpieczeństwo w czasie pracy

Ogólne zasady bezpieczeństwa

- Właściciel/operator może zapobiegać wypadkom i jest odpowiedzialny za obrażenia ciała innych osób i uszkodzenia mienia wskutek wypadku.
- Noś odpowiednią odzież, w tym ochronę oczu, długie spodnie, pełne obuwie robocze z podeszwą antypoślizgową i ochronniki słuchu. Zwiąż włosy, jeżeli są długie, i nie zakładaj luźnej odzieży ani długiej biżuterii.
- Nie używaj maszyny kiedy jesteś chory, zmęczony bądź pod wpływem alkoholu lub narkotyków.
- Podczas obsługi maszyny zachowaj pełne skupienie. Nie podejmuj żadnych rozpraszających czynności. W przeciwnym razie możesz spowodować obrażenia lub wyrządzić szkody w mieniu.
- Przed uruchomieniem maszyny upewnij się, że wszystkie napędy są w położeniu neutralnym,

hamulec postojowy jest załączony i że siedzisz w fotelu operatora.

- Nie zezwalaj osobom postronnym ani dzieciom na podchodzenie w pobliże strefy pracy. Jeżeli inni pracownicy muszą znajdować się w pobliżu, zachowaj ostrożność i upewnij się, że na maszynie jest zamontowany kosz na trawę.
- Korzystaj z urządzenia tylko przy dobrej widoczności, aby móc omijać nierówności podłoża i inne zagrożenia.
- Nie używaj maszyny, jeżeli występuje ryzyko wystąpienia wyładowań atmosferycznych.
- Zachowaj ostrożność podczas koszenia mokrej trawy. Słabe oparcie stóp o grunt grozi pośliźnięciem i upadkiem.
- Nie zbliżaj dłoni ani stóp do zespołu tnącego.
- Przed cofaniem spójrz do tyłu i w dół, aby upewnić się, że droga jest wolna.
- Zachowaj szczególną ostrożność podczas cofania lub ciągnięcia kosiarki ku sobie.
- Zachowaj ostrożność przy zbliżaniu się do zakrętów, krzewów, drzew i innych obiektów, które mogą zasłaniać widoczność.
- Na czas przerwy w koszeniu zawsze zatrzymuj zespoły tnące.
- Przed regulacją wysokości koszenia rozłącz napęd zespołu tnącego i wyłącz maszynę.
- Nie wolno pozostawiać działającej maszyny bez nadzoru.
- Przed opuszczeniem stanowiska operatora:
  - Ustaw maszynę na równym podłożu.
  - Rozłącz napęd zespołów tnących.
  - Zaciągnij hamulec postojowy.
  - Wyłącz silnik maszyny i wyjmij kluczyk ze stacyjki (jeżeli występuje).
  - Poczekaj na zatrzymanie się wszystkich ruchomych części.
- Przed opróżnieniem kosza wyłącz maszynę.
- W następujących sytuacjach konieczne jest wyłączenie silnika maszyny i rozłączenie napędu zespołu tnącego:
  - przed ładowaniem
  - przed usunięciem niedrożności,
  - przed zdemontowaniem kosza na trawę,
  - przed przeprowadzeniem przeglądu, czyszczenia lub czynności konserwacyjnych przy zespole tnącym
  - po uderzeniu obcego obiektu lub w przypadku pojawienia się nieprawidłowych wibracji. Sprawdzaj zespół tnący pod kątem uszkodzeń i naprawiaj uszkodzone elementy przed jego ponownym uruchomieniem i przystąpieniem do dalszej pracy maszyną.
  - Przed opuszczeniem stanowiska operatora
- Stosuj wyłącznie akcesoria i osprzęt zatwierdzony przez The Toro® Company.

Bezpieczeństwo pracy na zboczu

- Pochyłość terenu jest czynnikiem mogącym przyczynić się do utraty panowania nad maszyną i jej przewrócenia, co może skutkować poważnymi obrażeniami ciała lub śmiercią. Jesteś odpowiedzialny za bezpieczną pracę na zboczach. Użytkowanie maszyny na terenach pochyłych i zboczach wymaga dodatkowej uwagi. Przed rozpoczęciem pracy z maszyną na zboczu należy:
  - Zapoznać się z zaleceniami dotyczącymi pracy na zboczach zawartymi w instrukcji i na maszynie oraz je zrozumieć.
  - Ocenić warunki miejscowe w danym dniu pod kątem bezpieczeństwa pracy na zboczu. Podczas dokonywania takiej oceny należy kierować się zdrowym rozsądkiem i umiejętnością oceny sytuacji. Zmiany warunków w terenie (np. mokre podłoże) mogą utrudnić pracę maszyną na zboczu.
- Poruszaj się zawsze w poprzek zbocza; nigdy w górę lub w dół. Unikaj pracy na zbyt stromych lub wilgotnych zboczach. Słabe oparcie stóp o grunt grozi pośliźnięciem i upadkiem.
- Zidentyfikuj zagrożenia jeszcze u podstawy zbocza. Nie używaj maszyny w pobliżu stromych zboczy, rowów, nasypów, zbiorników wodnych i innych miejsc niebezpiecznych. Nagłe przejechanie kołem przez obrzeże/krawężnik lub osunięcie się obrzeża mogłoby spowodować wywrócenie się maszyny. Zachowuj bezpieczną odległość pomiędzy maszyną a potencjalnym niebezpieczeństwem. Do pracy w tych miejscach użyj narzędzia ręcznego.
- Unikaj ruszania, zatrzymywania i skręcania na zboczach. Nie dokonuj nagłych zmian prędkości i kierunku jazdy; skręcaj powoli i stopniowo.
- Nie używaj maszyny w warunkach, w których przyczepność, sterowanie lub stabilność są niepewne. Pamiętaj, że używanie maszyny na mokrej trawie oraz jazda w poprzek lub w dół zbocza mogą skutkować utratą przyczepności przez maszynę. Utrata przyczepności przez napęd może skutkować poślizgiem i utratą możliwości hamowania lub sterowania. Maszyna może ślizgać się nawet po zatrzymaniu napędu.
- Usuń lub oznacz przeszkody takie jak rowy, zapadnięty teren, koleiny, garby, kamienie lub inne ukryte zagrożenia. Wysoka trawa może zakrywać przeszkody. Na nierównym terenie istnieje ryzyko przewrócenia się maszyny.

- Jeżeli stracisz panowanie nad maszyną, zejdź z toru jazdy maszyny.
- Zjeżdżając w dół zbocza, należy mieć zawsze włączony bieg w maszynie. Nie wolno zjeżdżać w dół na wybiegu/luzie (dotyczy tylko urządzeń z przekładnią napędową).

Uruchomienie maszyny

Informacja: Ilustracje i opisy elementów sterowania, o których wspomniano w niniejszym rozdziale, znajdują się w części Elementy sterowania (Strona 16).

1. Upewnij się, że złącze T-handle głównej wiązki przewodów jest podłączone do złącza głównej wiązki zasilania.
2. Upewnij się, że pałąk sprzęgła znajduje się w położeniu rozłączonym.
3. Ustaw przełącznik kluczykowy w położeniu ZAŁ.

Używanie wyświetlacza LCD InfoCenter

Wyświetlacz LCD InfoCenter wyświetla informacje o maszynie, takie jak aktualny stan naładowania akumulatora, prędkość, różne informacje diagnostyczne oraz inne informacje dotyczące maszyny i akumulatora. Wyświetlacz InfoCenter oraz główny ekran informacyjny są przedstawione na Rysunek 23.

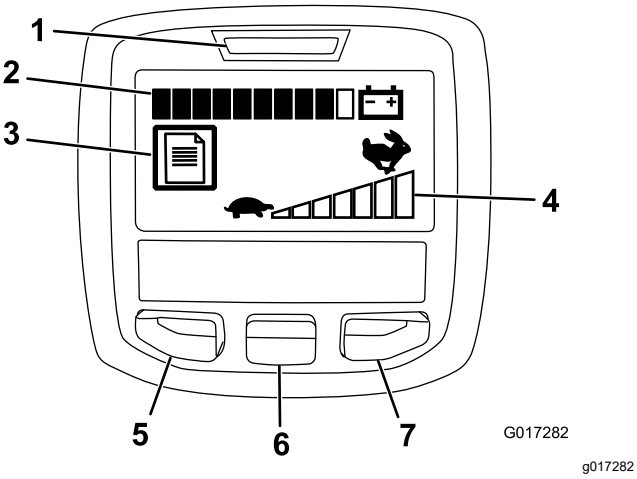

Rysunek 23

1. Wskaźnik zasilania/usterki
2. Wskaźnik naładowania akumulatora
3. Wskaźnik usterki
4. Ustawiona prędkość jazdy
5. Przycisk menu/wstecz
6. Przycisk „w dół”
7. Przycisk „w prawo”

- Wskaźnik zasilania/usterki – zapala się po włączeniu maszyny. Usterka jest sygnalizowania miganiem tego wskaźnika.
- Wskaźnik naładowania akumulatora – gdy akumulator jest w pełni naładowany, wszystkie pola wskaźnika mają kolor czarny. W miarę rozładowywania akumulatora pojawiają się białe pola, zaczynając od prawej strony. Gdy zostanie tylko jedno czarne pole, akumulator jest prawie całkowicie rozładowany, a maszyna przechodzi w tryb zredukowanej mocy, w którym prędkość jazdy jest ograniczona o 25%. Należy niezwłocznie rozpocząć ładowanie akumulatora.
- Wskaźnik usterki – ta ikona oznacza, że aktualnie występuje usterka.
- Ustawienie prędkości jazdy – wskaźnik ma tym więcej czarnych pasków (od lewej do prawej), im wyższa jest ustawiona prędkość. Wszystkie paski białe oznaczają, że ustawiona jest prędkość zerowa.
- Przycisk menu/wstecz – naciśnij ten przycisk, aby przejść do menu InfoCenter. Pozwala on także wyjść z aktualnie używanego menu.
- Przycisk „w dół” – służy do przewijania menu w dół.
- Przycisk „w prawo” – służy do otwarcia menu, dla którego strzałka w prawo wskazuje dodatkowe pozycje.

Informacja: Działanie każdego z przycisków może się zmienić w zależności od opcji dostępnych w danym momencie. Każdy przycisk ma ikonę określającą jego aktualną funkcję.

Korzystanie z menu

W celu przejścia do menu systemu InfoCenter naciśnij przycisk menu na ekranie głównym. Spowoduje to wyświetlenie menu głównego. W poniższej tabeli podane są opcje dostępne w poszczególnych menu:

Menu główne	
Pozycja menu	**Opis**
Usterki	Menu „Usterki” zawiera listę ostatnich usterek maszyny. W *Instrukcji serwisowej* lub u autoryzowanego dystrybutora Toro znajdziesz więcej informacji o menu Usterek.
Serwis	Menu „Serwis” zawiera informacje dotyczące maszyny, takie jak liczba roboczogodzin oraz zużycie i stan akumulatora.

Diagnostyka	Menu „Diagnostyka” zawiera listę aktualnych stanów maszyny. Pozwala ono rozwiązywać pewne problemy, gdyż zapewnia łatwy dostęp do informacji o stanie poszczególnych elementów sterujących maszyną.
Ustawienia	Menu „Ustawienia” pozwala na dostosowanie działania parametrów wyświetlacza InfoCenter.
O maszynie	W „O maszynie” można wyświetlić numer modelu, numer seryjny oraz wersję oprogramowania maszyny.

Menu „Serwis”	
Pozycja menu	**Opis**
Godziny	Pokazuje całkowitą liczbę godzin włączenia maszyny.
Użycie energii	Pokazuje moc chwilową w watach pobieraną z akumulatora.
Naładowanie akumulatora	Pokazuje aktualny stan akumulatora jako procentową wartość całkowitej pojemności.
Prąd akumulatora	Pokazuje chwilowy prąd w amperach dostarczany przez akumulator.
Napięcie akumulatora	Pokazuje napięcie akumulatora w woltach.
Łączny czas pracy	Podaje łączny używania akumulatora w watogodzinach.
Pojemność	Podaje aktualną pojemność akumulatora w amperogodzinach.
Akumulator-godziny	Pokazuje całkowitą liczbę godzin aktywności akumulatora.
Ostrzenie wrzecion	Włącza tryb ostrzenia wrzecion w maszynie.

Menu „Diagnostyka”	
Pozycja menu	**Opis**
Przełącznik kluczykowy włączony	Wskazuje, czy przełącznik kluczykowy jest ustawiony w położeniu załączonym czy wyłączonym.
Napęd jezdny	Wskazuje, czy pałąk jazdy jest w stanie załączonym/wyłączonym.
Przepustnica	Wskazuje ustawienie sterowania przepustnicą w woltach (używana do obliczenia docelowej prędkości obrotowej).
Pałąk	Podaje ustawienia pałąka sterowania w woltach.
Docelowa prędkość obrotowa	Pokazuje pożądaną prędkość obrotową ustaloną za pomocą regulatora prędkości.
Prędkość obrotowa silnika	Pokazuje aktualną prędkość obrotową silnika.
Napięcie zasilania 12 V	Pokazuje napięcie zasilania wykrywane przez czujnik nr 1.
Napięcie zasilania 5 V	Pokazuje napięcie zasilania wykrywane przez czujnik nr 2.
Magistrala CAN	Pokazuje stan magistrali komunikacyjnej CAN.

Menu „Ustawienia”	
Pozycja menu	**Opis**
Język	Ustawienie to pozwala zmienić język używany przez system InfoCenter.
Jednostki	Ustawienie to pozwala zmienić jednostki używane przez system InfoCenter. Domyślne ustawienia to język angielski i system metryczny.
Podświetlenie wyświetlacza LCD	Ustawienie to pozwala na zwiększanie lub zmniejszanie jasności wyświetlania ekranu LCD.
Kontrast wyświetlacza LCD	Ustawienie to pozwala na zmianę kontrastu między jasnymi i ciemnymi obszarami na wyświetlaczu LCD.

Menu „O maszynie”	
Pozycja menu	**Opis**
Model	Pokazuje numer modelu maszyny.
Nr seryjny	Pokazuje numer seryjny maszyny.
Wersja oprogramowania	Pokazuje numer wersji oprogramowania maszyny.

Informacja: W razie przypadkowej zmiany języka lub kontrastu na wartości powodujące brak możliwości zrozumienia lub odczytania wyświetlacza, należy skontaktować się z autoryzowanym dystrybutorem Toro w celu przywrócenia ustawień wyświetlacza.

Wskazówki dotyczące obsługi

Ważne: **Ścinki trawy działają w trakcie koszenia jak środek smarny. Nadmiernie intensywna eksploatacja zespołu tnącego przy braku ścinków trawy może uszkodzić zespół tnący.**

- Trawę należy kosić po linii prostej do przodu i do tyłu.
- Unikaj koszenia kołowego lub zawracania kosiarką na obszarach trawiastych z uwagi na ryzyko zdarcia darni.
- Skręcaj kosiarką poza obszarem zieleni, podnosząc wrzeciono tnące (popychając uchwyt w dół) oraz wykonując na bębnie trakcyjnym skręt w kształcie łezki (Rysunek 24).

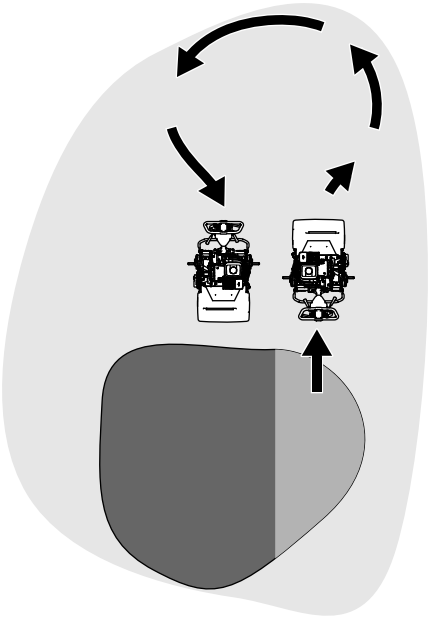

Rysunek 24

- Koś, idąc za maszyną w normalnym tempie. Duża prędkość przynosi bardzo małą oszczędność czasu, a pogarsza jakość koszenia.
- Aby ułatwić sobie utrzymanie prostej linii koszenia na trawie oraz utrzymać urządzenie w stałej odległości od krawędzi poprzedniego skoszenia, użyj pasów kontrolnych na koszu (Rysunek 25).

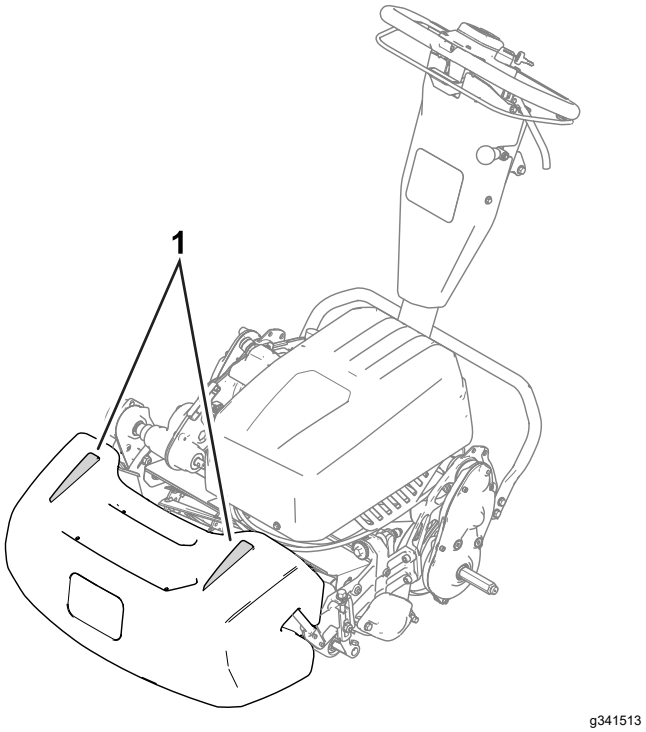

Rysunek 25

1. Pasy kontrolne

Eksploatacja urządzenia w warunkach słabego oświetlenia

Podczas eksploatacji maszyny w warunkach słabego oświetlenia należy używać zestawu oświetleniowego LED. O zestaw zapytaj autoryzowanego dystrybutora Toro.

Ważne: **Nie używaj z tą maszyną żadnych innych systemów oświetleniowych, gdyż mogą one uszkodzić akumulator lub instalację elektryczną.**

Obsługa elementów sterujących w trakcie koszenia

1. Uruchom maszynę, ustaw sterowanie prędkością jazdy na zredukowaną prędkość, popchnij uchwyt do dołu w celu uniesienia zespołu tnącego i załącz napęd jezdny, aby przetransportować maszynę na skraj pola green.
2. Zatrzymaj maszynę na skraju pola.
3. Za pomocą dźwigni sterowania prędkością zwiększ prędkości jazdy maszyny, załącz zespół tnący, uruchom napęd jezdny, aby wjechać na pole green, opuść zespół tnący na podłoże i rozpocznij koszenie.

Wyłączanie maszyny

1. Zwolnij pałąk sprzęgła.
2. Ustaw dźwignię sterowania prędkością w położeniu WOLNO.
3. Obróć przełącznik kluczykowy do położenia WYŁ. i wyjmij kluczyk.

Po pracy

Bezpieczeństwo po pracy

Ogólne zasady bezpieczeństwa

- Przed odstawieniem maszyny do przechowywania zaparkuj ją na równej nawierzchni, załącz hamulec postojowy, wyłącz maszynę, wyjmij kluczyk ze stacyjki (jeżeli występuje) i przed opuszczeniem stanowiska operatora odczekaj, aż wszystkie części ruchome się zatrzymają. Przed przystąpieniem do regulacji, obsługi technicznej, czyszczenia lub przed składowaniem maszyny odczekaj, aż maszyna ostygnie.
- Oczyść maszynę z trawy i innych pozostałości, aby zapobiec ewentualnym pożarom.
- Przed odstawieniem maszyny do przechowywania w zamkniętym pomieszczeniu zaczekaj, aż maszyna ostygnie.
- Nie przechowuj maszyny w miejscach występowania otwartego ognia, tam gdzie występuje iskrzenie lub stosowany jest płomyk dyżurny, na przykład przy piecykach gazowych lub innych urządzeniach.

Bezpieczeństwo używania akumulatora i ładowarki

Informacje ogólne

- Niewłaściwe użytkowanie lub konserwacja ładowarki akumulatora może spowodować obrażenia ciała. W celu zmniejszenia ryzyka należy przestrzegać wszelkich instrukcji bezpieczeństwa.
- Do ładowania akumulatora można wykorzystywać jedynie oryginalną ładowarkę.
- Przed użyciem ładowarki sprawdź napięcie w sieci elektroenergetycznej w swoim kraju.
- W celu podłączenia do gniazdka poza USA należy użyć odpowiedniego adaptera.
- Ładowarki nie wolno zamoczyć; należy ją chronić przed deszczem i śniegiem.
- Używanie akcesoriów niezalecanych lub niesprzedawanych przez firmę Toro może

doprowadzić do niebezpieczeństwa pożaru, porażenia prądem lub obrażeń.

- W celu ograniczenia ryzyka wybuchu akumulatora należy przestrzegać niniejszej instrukcji oraz instrukcji urządzeń, które będą użytkowane w pobliżu ładowarki.
- Znacznie przeładowane akumulatory mogą wydzielać gazy grożące wybuchem.

Szkolenie

- Zabronione jest użytkowanie lub serwisowanie ładowarki przez dzieci lub osoby nieprzeszkolone. Wiek operatora może być ograniczony przez lokalne przepisy. Za szkolenie operatorów i mechaników odpowiada właściciel.
- Przed użyciem ładowarki przeczytaj ze zrozumieniem, a następnie przestrzegaj wszystkich zaleceń znajdujących się na ładowarce i w instrukcji obsługi. Zapoznaj się z prawidłowym użyciem ładowarki.

Przygotowanie

- Nie zezwalaj osobom postronnym i dzieciom na zbliżanie się do pracującej ładowarki.
- Podczas ładowania noś odpowiednią odzież, w tym ochronę oczu, długie spodnie i pełne obuwie robocze z podeszwą antypoślizgową.
- Przed rozpoczęciem ładowania wyłącz maszynę i odczekaj 5 sekund, aż zasilanie zostanie całkowicie wyłączone. W przeciwnym razie może wystąpić łuk elektryczny.
- Dopilnuj, aby miejsce ładowania miało dobrą wentylację.
- Przeczytaj wszystkie środki ostrożności dotyczące ładowania i przestrzegaj ich.
- Ładowarka jest przeznaczona do zasilania tylko z sieci prądu przemiennego o nominalnym napięciu 120 lub 240 V i jest wyposażona w styk uziemiający dla instalacji 120 V. W celu zasilania z sieci 240 V należy zwrócić się do autoryzowanego dystrybutora Toro o właściwy przewód zasilający.

Obsługa

- Nie wolno ładować zamarzniętego akumulatora.
- Ostrożnie obchodź się z przewodem. Nie wolno przenosić ładowarki za przewód ani szarpać za przewód w celu odłączenia ładowarki od gniazdka. Chroń przewód przed wysoką temperaturą, olejem i ostrymi krawędziami.
- Podłącz ładowarkę bezpośrednio do gniazda z uziemieniem. Nie wolno podłączać ładowarki do gniazdka bez uziemienia, nawet jeżeli stosowany jest odpowiedni adapter.
- Nie przerabiaj dostarczonego przewodu zasilającego ani jego wtyczki.
- Nie wolno rzucać metalowych narzędzi na akumulator ani w jego pobliżu – grozi to wystąpieniem iskry lub zwarcia elektrycznego, co może być przyczyną wybuchu.
- Przed pracą z akumulatorem litowo-jonowym należy zdjąć z siebie metalowe przedmioty, takie jak pierścionki, bransoletki, naszyjniki i zegarki. Prąd wytwarzany przez akumulator litowo-jonowy może spowodować poważne poparzenia.
- Nigdy nie należy używać ładowarki, jeżeli nie jest zapewniona dobra widoczność lub oświetlenie.
- Należy stosować odpowiedni przedłużacz.
- Jeżeli przewód zasilający zostanie uszkodzony w czasie podłączenia do prądu, należy go odłączyć od gniazdka i skontaktować się z autoryzowanym dystrybutorem Toro w celu wymiany.
- Należy odłączać ładowarkę od gniazdka, gdy nie jest używana oraz przed jej przeniesieniem w inne miejsce lub serwisowaniem.

Konserwacja i przechowywanie

- Ładowarkę należy przechowywać w pomieszczeniu w miejscu suchym, bezpiecznym i niedostępnym dla nieupoważnionych użytkowników.
- Nie wolno rozmontowywać ładowarki. Jeżeli niezbędne jest dokonanie napraw lub serwisowanie ładowarki, zanieś ją do autoryzowanego dystrybutora Toro.
- Przed rozpoczęciem konserwacji lub czyszczenia odłącz przewód zasilający od gniazdka, aby ograniczyć ryzyko porażenia prądem elektrycznym.
- Dbaj o naklejki ostrzegawcze i instruktażowe oraz wymieniaj je w razie potrzeby.
- Nie używaj ładowarki z uszkodzonym przewodem lub wtyczką zasilającą. Uszkodzony przewód lub wtyczkę zasilającą wymieniaj niezwłocznie.
- Jeżeli ładowarka została uderzona, zrzucona lub w inny sposób uszkodzona, nie wolno z niej korzystać i należy oddać ją do naprawy u autoryzowanego dystrybutora Toro.

Obsługa elementów sterujących po koszeniu

1. Zjedź maszyną z pola green, popchnij dźwignię w dół, aby podnieść zespół tnący, zwolnij pałąk sprzęgła, rozłącz zespół tnący i wyłącz maszynę.
2. Zdejmij kosz na trawę i opróżnij go ze skoszonej trawy.

3. Zamontuj kosz na trawę na maszynie i przewieź maszynę do miejsca przechowywania.

Transport maszyny

Po zakończeniu koszenia zabierz maszynę ze strefy pracy; patrz Transportowanie maszyny na kołach transportowych (Strona 20) lub Transportowanie maszyny na przyczepie (Strona 21).

Montaż kół transportowych

1. Przestaw podpórkę w pozycję SERWISOWĄ KÓŁ TRANSPORTOWYCH; patrz Podpórka (Strona 17).
2. Nasuń koło na oś (Rysunek 26).

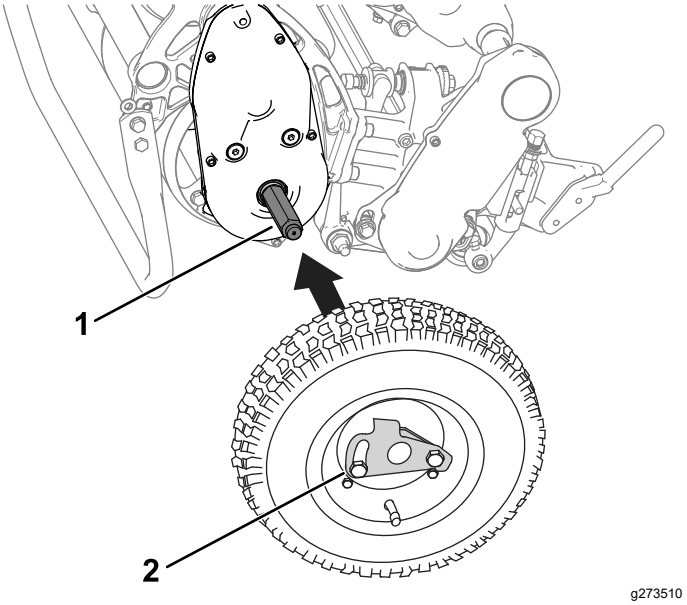

Rysunek 26

1. Oś
2. Zacisk blokujący koło

3. Odchyl zacisk blokujący koło (Rysunek 26) od środka koła, umożliwiając jego dalsze wsunięcie na oś.
4. Obracaj koło do przodu i do tyłu, aż zostanie wsunięte do oporu na oś, a zacisk blokujący zostanie unieruchomiony w rowku na wale osi.
5. Powtórz tę procedurę po drugiej stronie urządzenia.
6. Ostrożnie opuść maszynę z podpórki.

Załączanie lub rozłączanie przekładni

Można odłączyć bęben od przekładni, aby umożliwić manewrowanie urządzeniem. Rozłączaj przekładnię zawsze, gdy potrzebujesz przestawić maszynę bez jej uruchamiania (np. konserwacja w zamkniętym pomieszczeniu).

Przed uruchomieniem maszyny dopilnuj, aby przekładnia została załączona.

1. Odszukaj dźwignię załączania przekładni na skrzyni biegów (Rysunek 24).

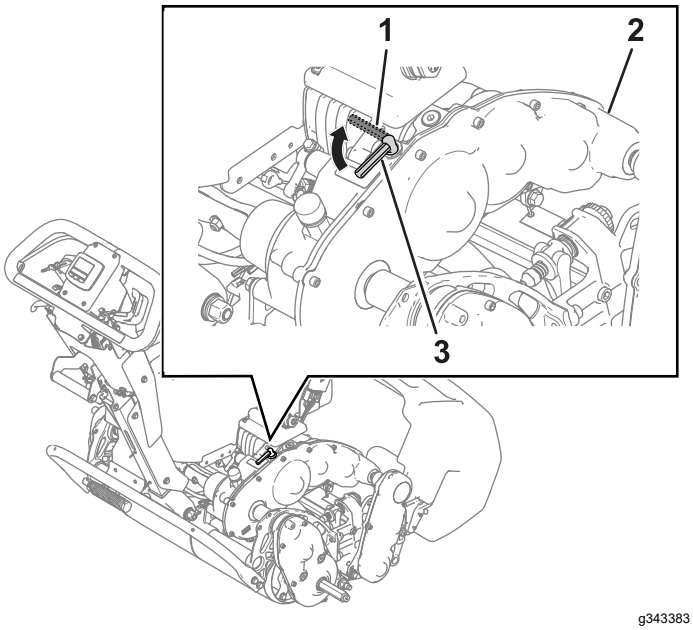

Rysunek 27

1. Dźwignia załączania przekładni – położenie ROZŁĄCZONE
2. Skrzynia biegów
3. Dźwignia załączania przekładni – położenie ZAŁĄCZONE

2. Załączanie lub rozłączanie przekładni:
   - **Rozłączanie przekładni:** obróć dźwignię do położenia ROZŁĄCZONEGO.
   - **Załączanie przekładni:** obróć dźwignię do położenia ZAŁĄCZONEGO.

Konserwacja akumulatora litowo-jonowego

⚠ OSTRZEŻENIE

W akumulatorze panuje wysokie napięcie, które może spowodować poparzenia lub porażenie prądem.

- **Nie wolno podejmować prób otwarcia akumulatora.**
- **Nie umieszczaj w złączu akumulatora niczego innego niż złącze wiązki przewodów dostarczonej wraz z produktem.**
- **Podczas przenoszenia akumulatora z pękniętą obudową należy zachować najwyższą ostrożność.**
- **Używaj tylko ładowarki przeznaczonej do posiadanego akumulatora.**

Transportowanie akumulatora

Amerykański Departament Transportu oraz zagraniczne instytucje dozorujące wykonywanie usług transportowych wymagają, aby akumulatory litowo-jonowe były transportowane w specjalnych opakowaniach i wyłącznie przez przewoźników posiadających uprawnienia do przewozu akumulatorów. Na terenie Stanów Zjednoczonych dopuszczalne prawnie jest przewożenie akumulatora zamontowanego w maszynie zasilanej akumulatorem przy spełnieniu pewnych wymogów ustawowych. W celu uzyskania informacji o przepisach prawnych dotyczących przewożenia maszyny lub akumulatora eFlex należy skontaktować się z Departamentem Transportu (USA) lub odpowiednimi urzędami.

Szczegółowych informacji na temat przewozu akumulatorów udzielają autoryzowani dystrybutorzy Toro.

Dbanie o akumulator

Akumulator litowo-jonowy mieści wystarczającą ilość energii, aby zapewniać zasilanie urządzeniom, do których jest przeznaczony przez cały okres jego żywotności. W miarę upływu czasu ilość pracy możliwej do wykonania na jednym naładowaniu akumulatora będzie się stopniowo zmniejszać. W poniższej tabeli podana jest przybliżona spodziewana ilość pracy dla pierwszych 4 lat eksploatacji akumulatora w maszynie:

Rok	Powierzchnia skoszona na pełnym naładowaniu
1	3809 m^2
2	3623 m^2
3	3252 m^2
4	3066 m^2

Informacja: Rezultaty mogą się różnić w zależności od odległości, na jaką transportowana jest maszyna, ustawienia docisku noża dolnego oraz innych czynników omówionych w niniejszym rozdziale.

Aby osiągnąć maksymalną żywotność akumulatora, należy przestrzegać następujących zaleceń:

- Nie otwieraj akumulatora. W środku nie ma żadnych części naprawialnych przez użytkownika.
- Przechowuj/parkuj maszynę w czystym, suchym garażu lub magazynie, **z dala od bezpośredniego światła słonecznego i źródeł ciepła.** Nie przechowuj maszyny w miejscu, w którym temperatura spada poniżej -30°C lub osiąga powyżej 60°C. **Temperatury wykraczające poza ten zakres powodują uszkodzenie akumulatora.** Występowanie wysokiej temperatury w trakcie przechowywania, w szczególności w przypadku całkowicie naładowanego akumulatora, spowoduje zmniejszenie jego żywotności.
- Przy przechowywaniu maszyny przestrzegaj zasad opisanych w sekcji Wymagania dotyczące przechowywania akumulatora (Strona 41).
- Podczas koszenia przy wysokiej temperaturze lub mocnym nasłonecznieniu akumulator może się przegrzać. W takim wypadku na wyświetlaczu InfoCenter LCD pojawi się ostrzeżenie o wysokiej temperaturze. W takim momencie napęd wrzeciona zostanie rozłączony, a maszyna zwolni.

  Należy natychmiast przejechać maszyną do chłodnego miejsca nienarażonego na działanie promieni słonecznych, wyłączyć maszynę, odczekać aż akumulator całkowicie ostygnie i dopiero wówczas kontynuować pracę.
- Utrzymuj pokrywę akumulatora w czystości. Biały kolor odbija światło słoneczne i spowalnia nagrzewanie się akumulatora. Zanieczyszczona pokrywa powoduje, że każdego dnia akumulator nagrzewa się bardziej, co w rezultacie wpłynie na zmniejszenie jego pojemności.
- Wyreguluj nóż dolny, aby dotykał do wrzeciona możliwie lekko. Pozwoli to zmniejszyć zużycie energii na napędzanie wrzeciona oraz zwiększyć ilość pracy wykonanej między kolejnymi ładowaniami.

Opis ładowarki akumulatora

Informacje ogólne o wyświetlaczach i przewodach ładowarki akumulatora – patrz Rysunek 28.

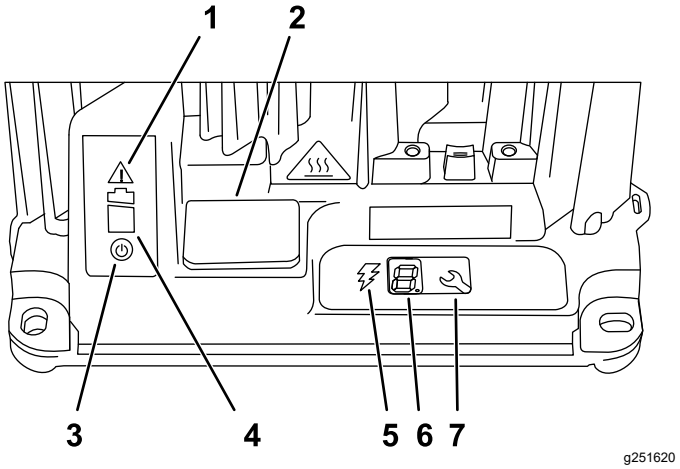

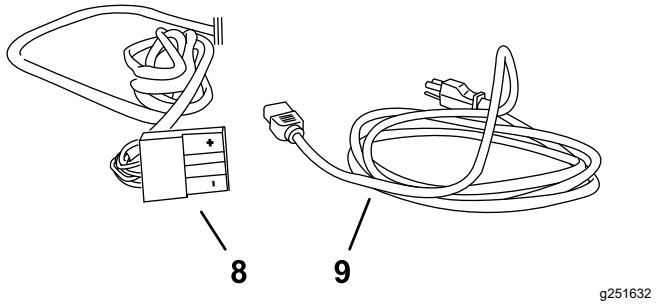

Rysunek 28

1. Lampka kontrolna błędu
2. Osłona złącza USB
3. Lampka kontrolna zasilania sieciowego
4. Lampka kontrolna ładowania akumulatora
5. Lampka kontrolna obwodu ładowania
6. Wyświetlacz LCD
7. Przycisk wyboru
8. Przewód ładowania i złącze
9. Przewód zasilania

Podłączanie do zasilania

Aby zmniejszyć ryzyko porażenia prądem, ładowarka jest wyposażona we wtyczkę z trzema bolcami z uziemieniem (typu B). Jeżeli wtyczka nie pasuje do gniazdka zasilania, należy skontaktować się

z autoryzowanym dystrybutorem Toro w sprawie innych rodzajów wtyczek z uziemieniem.

Nie modyfikuj ładowarki ani wtyczki zasilania.

⚠ NIEBEZPIECZEŃSTWO

Kontakt z wodą podczas używania maszyny może spowodować porażenie prądem prowadzące do obrażeń lub śmierci.

Nie dotykaj wtyczki ani ładowarki mokrymi dłońmi lub gdy stoisz w wodzie.

Ważne: **Regularnie sprawdzaj przewód zasilający pod kątem przetarć lub pęknięć izolacji. Nie używaj uszkodzonego przewodu. Nie kładź przewodu w wodzie stojącej lub na mokrej trawie.**

1. Podłącz wtyczkę przewodu zasilania do pasującego gniazdka zasilania w obudowie ładowarki.

   ⚠ OSTRZEŻENIE

   Uszkodzony przewód ładowarki może spowodować porażenie elektryczne.

   Przed użyciem ładowarki dokładnie sprawdź przewód zasilający. Jeżeli przewód jest uszkodzony, nie używaj ładowarki do momentu otrzymania nowego przewodu.

2. Włóż wtyczkę przewodu zasilającego do uziemionego gniazdka elektrycznego.

Ładowanie akumulatora

Rekomendowany zakres temperatury podczas ładowania: od 0° do 45°C

Informacja: Akumulator wyłącza się i nie przyjmuje ładowania w temperaturze poniżej 0°C i powyżej 50°C.

1. Zaparkuj maszynę w miejscu przeznaczonym do ładowania przez noc.
2. Zaciągnij hamulec postojowy.
3. Wyłącz maszynę i wyjmij kluczyk.
4. Odłącz złącze T-handle głównej wiązki przewodów od złącza głównej wiązki zasilania przy podstawie akumulatora (Rysunek 29).

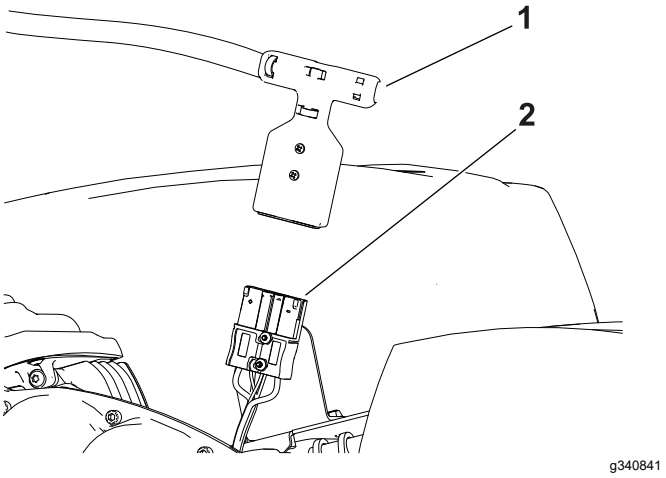

Rysunek 29

1. Złącze T-handle
2. Złącze głównej wiązki zasilania

5. Oczyść i wytrzyj do sucha akumulator i złącza ładowarki.

   Ważne: **Nie używaj agresywnych rozpuszczalników, które mogłyby wpłynąć na wytrzymałość elementów złączy z tworzyw. Nie nakładaj smaru dielektrycznego na styki złącza lub akumulatora.**

6. Wyrównaj złącza dodatnie (oznaczone symbolem „+”) złącza ładowarki oraz złącza zasilania i dociśnij je do siebie, aż się zatrzasną.

Monitorowanie procesu ładowania i rozwiązywanie problemów

Informacja: W trakcie ładowania na wyświetlaczu LCD wyświetlane są komunikaty informacyjne. Większość z nich zawiera informacje rutynowe.

W razie wystąpienia błędu lampka usterek będzie migać na pomarańczowo lub zaświeci się na czerwono. Na ekranie wyświetlacza LCD (Rysunek 28) wyświetlany będzie po jednym znaku kod błędu, zaczynający się od litery E lub F (np. E-0-1-1).

W celu usunięcia usterki zapoznaj się z informacjami w *Instrukcji serwisowej*. Jeżeli żadne z tych rozwiązań nie spowoduje usunięcia błędu, skontaktuj się z autoryzowanym dystrybutorem Toro.

Odłączanie ładowarki

1. Odłącz złącze T-handle ładowarki od głównego złącza zasilania akumulatora zamocowanego do platformy akumulatora.

   Ważne: **Nie ciągnij za przewody.**

2. Złóż złącze T-handle ładowarki wraz z przewodem do pozycji przechowywania, aby uniknąć ich uszkodzenia.

Konserwacja

⚠ OSTRZEŻENIE

Niewłaściwa konserwacja maszyny może doprowadzić do przedwczesnego uszkodzenia jej układów, co może stanowić zagrożenie dla operatora lub osób postronnych.

Maszynę należy regularnie konserwować i utrzymywać w dobrym stanie technicznym zgodnie ze wskazówkami w niniejszej instrukcji.

Informacja: Określ lewą i prawą stronę maszyny ze standardowego stanowiska operatora.

Zasady bezpieczeństwa podczas konserwacji

- Przed opuszczeniem stanowiska operatora:
  - Ustaw maszynę na równym podłożu.
  - Rozłącz napęd zespołów tnących.
  - Upewnij się, że dźwignia jazdy jest w położeniu neutralnym.
  - Zaciągnij hamulec postojowy.
  - Wyłącz silnik maszyny i wyjmij kluczyk ze stacyjki (jeżeli występuje).
  - Poczekaj na zatrzymanie się wszystkich ruchomych części.
- Przed wykonaniem czynności konserwacyjnych poczekaj, aż maszyna ostygnie.
- W miarę możliwości nie wykonuj czynności serwisowych przy uruchomionej maszynie. Nie zbliżaj się do poruszających się części.
- Jeżeli istnieje konieczność uruchomienia maszyny w celu wykonania prac konserwacyjnych, trzymaj ręce, stopy, odzież i części ciała z dala od zespołu tnącego, akcesoriów i poruszających się części. Osoby postronne powinny się odsunąć.
- Oczyść zespół tnący, napęd, silnik i akumulator z trawy i innych pozostałości, aby zapobiec ewentualnym pożarom.
- Utrzymuj wszystkie części w nienagannym stanie. Wszystkie zużyte, uszkodzone lub brakujące części i naklejki należy wymienić/uzupełnić. Dokładnie dokręcaj wszystkie elementy mocujące, aby mieć pewność, że urządzenie będzie pracować bezpiecznie.
- Sprawdzaj często elementy wychwytywacza trawy i w razie potrzeby je wymieniaj.
- Aby zapewnić bezpieczną i maksymalną wydajność, używaj wyłącznie oryginalnych części zamiennych firmy Toro. Części zamienne pochodzące od innych producentów mogą stwarzać zagrożenie dla bezpieczeństwa. Korzystanie z nich może spowodować utratę gwarancji na maszynę.
- W razie konieczności przeprowadzenia poważnych napraw lub uzyskania pomocy skontaktuj się z autoryzowanym dystrybutorem Toro.

Zalecany harmonogram konserwacji

Częstotliwość serwisowania	Procedura konserwacji
Po każdym zastosowaniu	• Oczyść maszynę.
Co 750 godzin	• Wymień olej przekładniowy.

Lista kontrolna codziennych czynności konserwacyjnych

Ważne: **Skopiuj te stronę, aby wykorzystać ją do rutynowych czynności kontrolnych.**

Sprawdzany element	**Tydzień:**						
	Pn.	**Wt.**	**Śr.**	**Czw.**	**Pt.**	**Sob.**	**Niedz.**
Sprawdź działanie dźwigni blokady hamulca.							
Sprawdź, czy podczas eksploatacji nie słychać żadnych nietypowych odgłosów.							
Sprawdź regulację wrzeciona względem noża dolnego.							
Sprawdź ustawienie wysokości cięcia.							
Zamaluj miejsca z uszkodzonym lakierem.							
Oczyść maszynę.							

Wytyczne dotyczące obszarów wymagających szczególnej uwagi

Osoba przeprowadzająca przegląd:		
Pozycja	**Data**	**Informacje**

Przed wykonaniem konserwacji

Przygotowanie maszyny do konserwacji

⚠ OSTRZEŻENIE

Podczas konserwacji lub regulacji maszyny ktoś może ją uruchomić. Przypadkowe uruchomienie maszyny może spowodować poważne obrażenia operatora lub osób postronnych.

Przed przystąpieniem do czynności konserwacyjnych zwolnij pałąk sterowania napędu, załącz hamulec postojowy, wyjmij kluczyk i odłącz akumulator.

Przed przeprowadzaniem serwisowania, czyszczenia lub regulacji maszyny:

1. Ustaw maszynę na równym podłożu.
2. Zaciągnij hamulec postojowy.
3. Wyłącz maszynę.
4. Przez przystąpieniem do serwisowania, przechowywania lub przeprowadzania napraw zaczekaj, aż wszystkie części ruchome się zatrzymają.
5. Odłącz akumulator, wyciągając złącze T-handle ze złącza głównej wiązki zasilania (Rysunek 30).

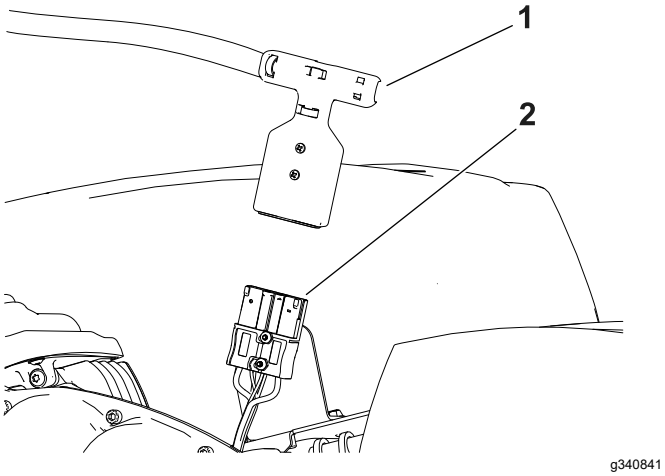

Rysunek 30

1. Złącze T-handle
2. Złącze głównej wiązki zasilania

Konserwacja instalacji elektrycznej

Bezpieczna praca przy instalacji elektrycznej

- Przed przystąpieniem do naprawiania maszyny odłącz akumulator.
- Ładuj akumulator w otwartej, dobrze wentylowanej przestrzeni, z dala od źródeł iskier i ognia. Odłącz zasilanie ładowarki przed podłączeniem lub odłączeniem akumulatora. Noś odzież ochronną i używaj izolowanych narzędzi.

Serwisowanie akumulatora

Jedyne elementy akumulatora, które mogą być naprawiane przez użytkownika, to etykiety. Próba otwarcia komory głównej akumulatora lub sterownika głównego spowoduje unieważnienie gwarancji. W razie problemów z akumulatorem należy skontaktować się z autoryzowanym dystrybutorem Toro.

⚠ OSTRZEŻENIE

W akumulatorze panuje wysokie napięcie, które może spowodować poparzenia lub porażenie prądem.

- **Nie wolno podejmować prób otwarcia akumulatora.**
- **Nie wkładać do złącza akumulatora żadnych przedmiotów innych niż złącze wiązki przewodów dostarczone z produktem.**
- **Podczas przenoszenia akumulatora z pękniętą obudową należy zachować najwyższą ostrożność.**
- **Używaj tylko ładowarki przeznaczonej do posiadanego akumulatora.**

Utylizacja akumulatora

Akumulator litowo-jonowy należy przekazać do utylizacji lub recyklingu zgodnie z obowiązującymi przepisami lokalnymi.

Konserwacja ładowarki akumulatora

Ważne: **Wszystkie naprawy elektryczne powinny być wykonywane wyłącznie przez autoryzowanego dystrybutora Toro.**

Czynności konserwacyjne do przeprowadzenia przez operatora ograniczają się zasadniczo do ochrony ładowarki przed uszkodzeniami i warunkami atmosferycznymi.

Konserwacja przewodów ładowarki akumulatora

- Po każdym użyciu wytrzyj przewody lekko zwilżoną ściereczką.
- Zwiń przewody, gdy nie są używane.
- Okresowo sprawdzaj przewody pod kątem uszkodzeń i w razie potrzeby wymieniaj je na części zatwierdzone przez Toro.

Czyszczenie obudowy ładowarki akumulatora

Po każdym użyciu wytrzyj obudowę lekko zwilżoną ściereczką.

Wymiana bezpieczników

Jeżeli maszyna nie chce się włączyć nawet po naładowaniu, sprawdź bezpieczniki maszyny zgodnie z poniższą procedurą:

1. Wyłącz maszynę i odłącz akumulator.
2. Odkręć 4 śruby (Rysunek 31) mocujące pokrywę akumulatora, a następnie zdejmij pokrywę.

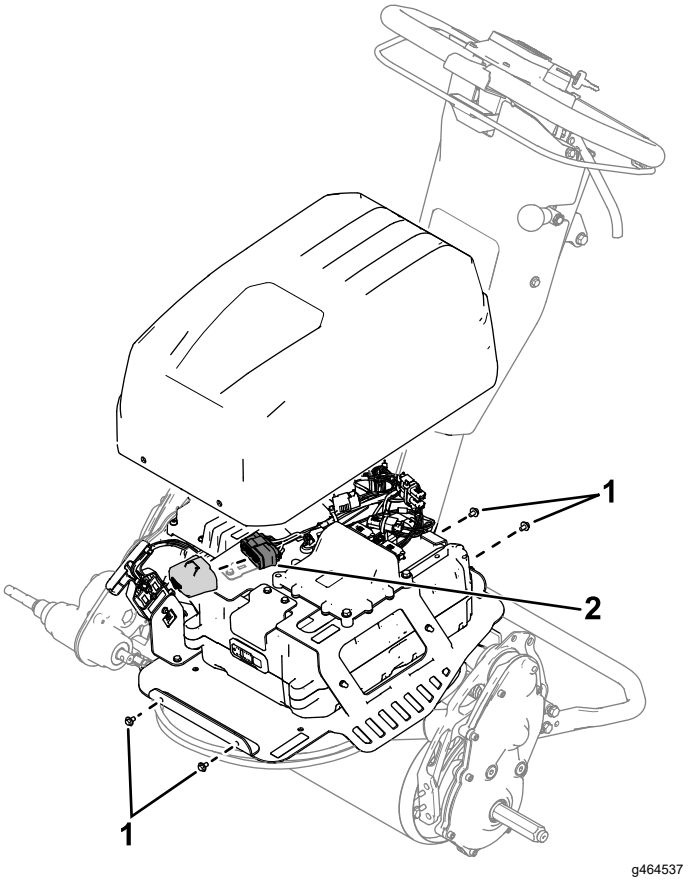

Rysunek 31

1. Śruby
2. Sekcja bezpieczników

3. Sprawdź bezpieczniki w sekcji bezpieczników (Rysunek 32).

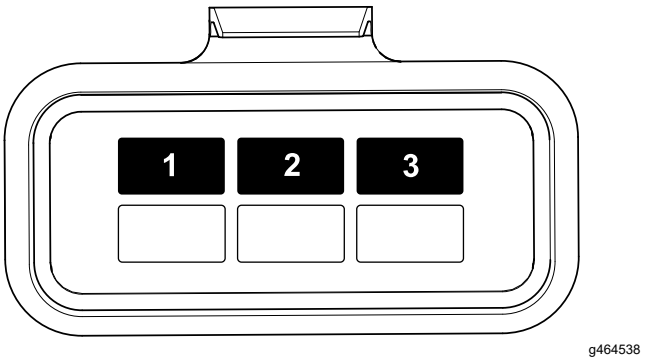

Rysunek 32

1. Silnik elektryczny (30 A)
2. Oświetlenie robocze (3 A)
3. Zasilanie elektryczne (3 A)

4. Jeżeli którykolwiek z nich jest przepalony, wymień go na bezpiecznik o odpowiednim napięciu i prądzie. Numery poszczególnych bezpieczników są podane w *Instrukcji obsługi* zespołu jezdnego.

   Ważne: **Wszystkie bezpieczniki w maszynie są na napięcie 80 V. Nie wolno używać**

bezpieczników samochodowych na napięcie 12 V.

Informacja o panelu interfejsu akumulatora

Panel interfejsu na akumulatorze sygnalizuje świetlnie stan akumulatora, w tym stan ładowania i naładowania, usterki oraz inne i informacje dotyczące akumulatora. Więcej informacji na temat panelu interfejsu akumulatora można uzyskać u autoryzowanych dystrybutorów Toro.

Konserwacja układu napędowego

Wymiana oleju przekładniowego

Okres pomiędzy przeglądami: Co 750 godzin/Co rok (Zale¿nie od tego, co nast¹pi pierwsze)

Informacja: Schemat tej procedury przedstawiono na Rysunek 33.

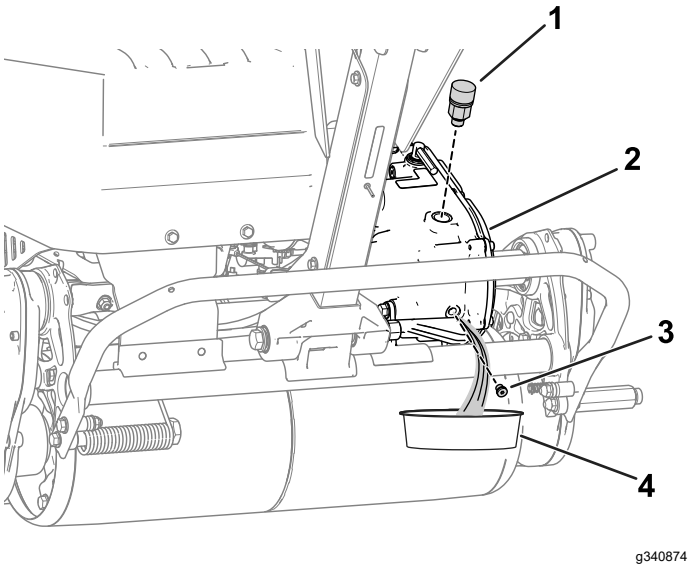

Rysunek 33

1. Zespół odpowietrznika i adaptera
2. Przekładnia
3. Korek spustowy
4. Miska spustowa

1. Zdemontuj zespół odpowietrznika i adaptera z przekładni.
2. Korzystając z pomocy drugiej osoby, odchyl maszynę do tyłu i umieść miskę na zużyty olej pod przekładnią.

   Informacja: Miska służy do zebrania oleju przekładniowego spuszczanego z maszyny.
3. Wyjmij korek spustowy z przekładni i poczekaj na całkowite spłynięcie oleju.
4. Wkręć korek spustowy.
5. Dokręć korek spustowy z momentem od 4 do 5 N·m.
6. Wlej 473 ml syntetycznego oleju przekładniowego Dexron VI przez odpowietrznik.
7. Zamontuj zespół odpowietrznika i adaptera oraz dokręć go z momentem od 12 do 15 N·m.

Konserwacja elementów sterowania

Regulacja hamulca roboczego/postojowego

Wyreguluj hamulec roboczy/postojowy, jeżeli ślizga się po załączeniu.

1. Zwolnij hamulec postojowy.
2. Zmierz luz na końcu dźwigni hamulca postojowego (Rysunek 34).

   Luz dźwigni powinien wynosić od 12,7 do 25,4 mm. Jeżeli luz nie mieści się w tym przedziale, przejdź do kroku 3, aby wyregulować linkę hamulcową.

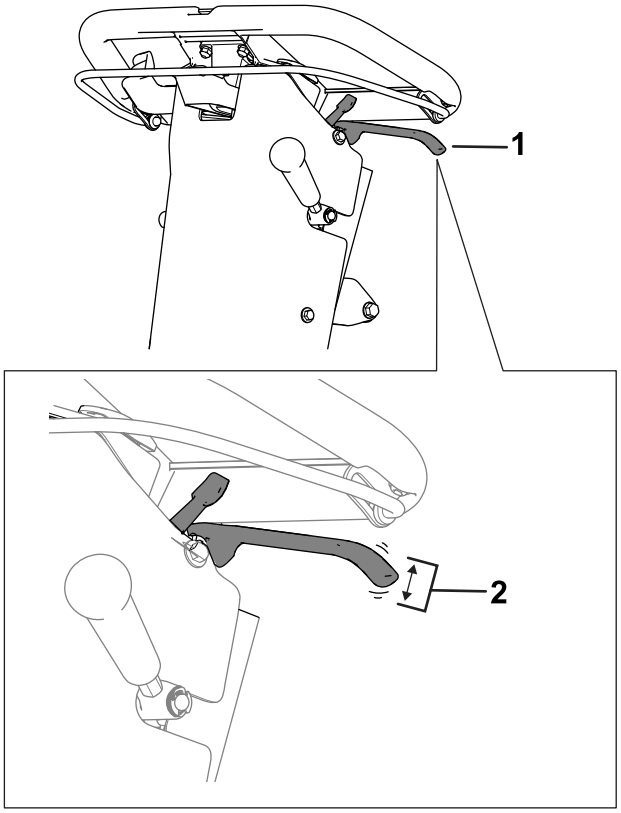

Rysunek 34

1. Dźwignia hamulca postojowego
2. Dopuszczalny zakres luzu: od 12,7 do 25,4 mm.

3. W celu wyregulowania naprężenia linki hamulcowej:
   - Aby zwiększyć naprężenie linki, poluzuj przeciwnakrętkę przedniej linki i dokręć tylną przeciwnakrętkę (Rysunek 35).

     W razie potrzeby powtórz krok 2 i wyreguluj naprężenie.
   - Aby zmniejszyć naprężenie linki, poluzuj tylną przeciwnakrętkę i dokręć przeciwnakrętkę przedniej linki (Rysunek 35). W razie potrzeby powtórz krok 2 i wyreguluj naprężenie.

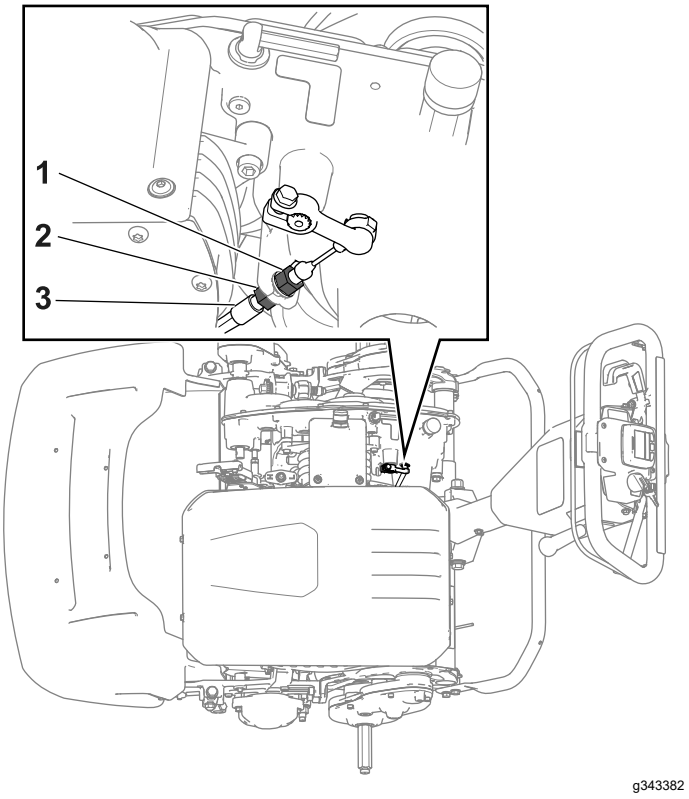

Rysunek 35

1. Przeciwnakrętka przedniej linki
2. Tylna przeciwnakrętka
3. Linka hamulcowa

Konserwacja zespołu tnącego

Bezpieczeństwo pracy przy nożach

- Zachowaj ostrożność podczas sprawdzania wrzeciona zespołu tnącego. Używaj rękawic i zachowaj ostrożność podczas serwisowania wrzeciona.
- Uszkodzone lub zużyte ostrze lub nóż dolny może się złamać, a jego kawałki mogą zostać wyrzucone w kierunku operatora lub osób postronnych, powodując poważne obrażenia ciała lub śmierć.
- Regularnie sprawdzaj ostrza i noże dolne pod kątem zużycia i uszkodzeń.
- Podczas sprawdzania stanu ostrzy zachowaj szczególną ostrożność. Używaj rękawic i zachowaj ostrożność podczas sprawdzania ich działania. Ostrza i nóż dolny można wymieniać lub naostrzyć; nie wolno ich natomiast prostować ani spawać.
- Podczas konserwacji noży pamiętaj, że noże mogą zostać wprawione w ruch nawet, gdy zasilanie jest odłączone.

Montaż zespołu tnącego (modele 04835 i 04845)

1. Przestaw podpórkę w położenie SERWISOWE ZESPOŁU TNĄCEGO.
2. Odkręć elementy mocujące zespół napędu wrzeciona do płyty bocznej (Rysunek 36).

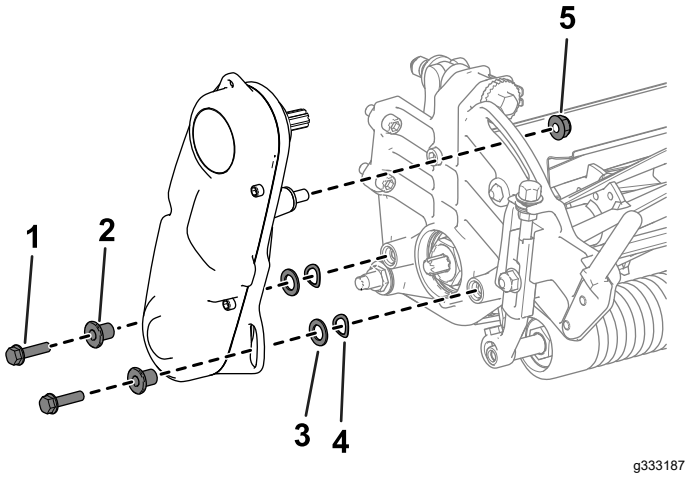

Rysunek 36

1. Śruba imbusowa
2. Podkładka dystansowa
3. Podkładka
4. Podkładka sprężysta
5. Nakrętka

3. Zdemontuj zespół napędu wrzeciona, podkładki płaskie, podkładki sprężyste i elementy dystansowe z płyty bocznej (Rysunek 36).
4. Ustaw zespół tnący równo z ramą.
5. Przy pomocy 4 śrub imbusowych zamocuj zespół tnący do ramy (Rysunek 37).

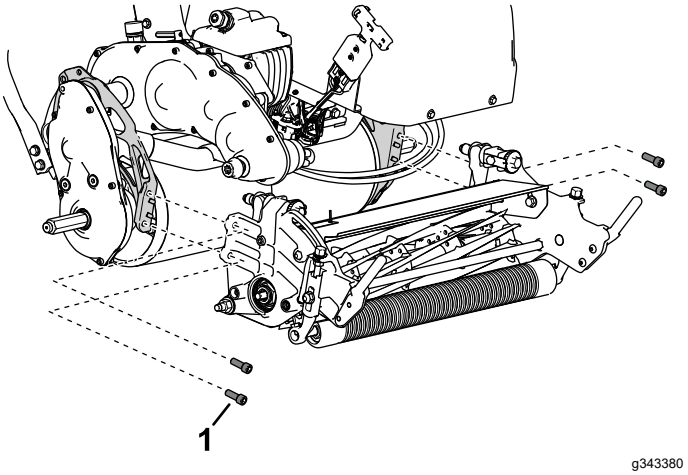

Rysunek 37

1. Śruba imbusowa

6. Zamocuj zespół napędu wrzeciona do płyty bocznej zespołu tnącego z wykorzystaniem odkręconych wcześniej śrub imbusowych, podkładek i elementów dystansowych (Rysunek 38).

   Upewnij się, że wał napędowy zespołu napędu wrzeciona jest zamocowany do łącznika wału napędowego przekładni (Rysunek 38).

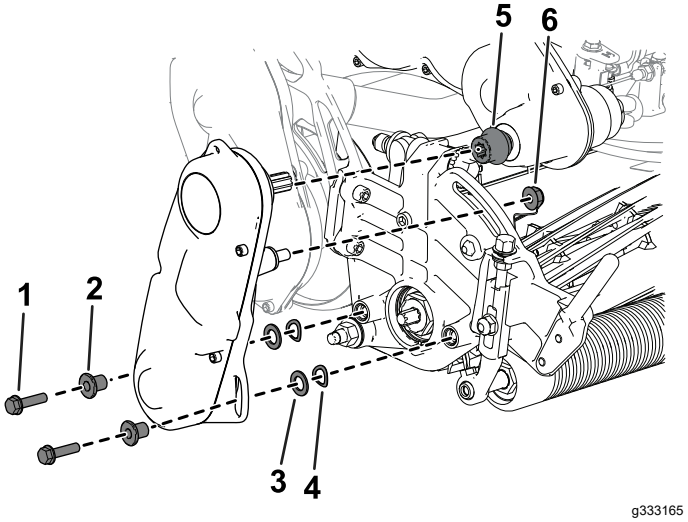

Rysunek 38

1. Śruba imbusowa
2. Podkładka dystansowa
3. Podkładka
4. Podkładka sprężysta
5. Łącznik
6. Nakrętka

Montaż zespołu tnącego (model 04865)

1. Przestaw podpórkę w położenie SERWISOWE ZESPOŁU TNĄCEGO.
2. Ustaw zespół tnący równo z ramą.
3. Przesuń zatrzaski zawieszenia w dół, aby zamocować zespół tnący do maszyny (Rysunek 39).

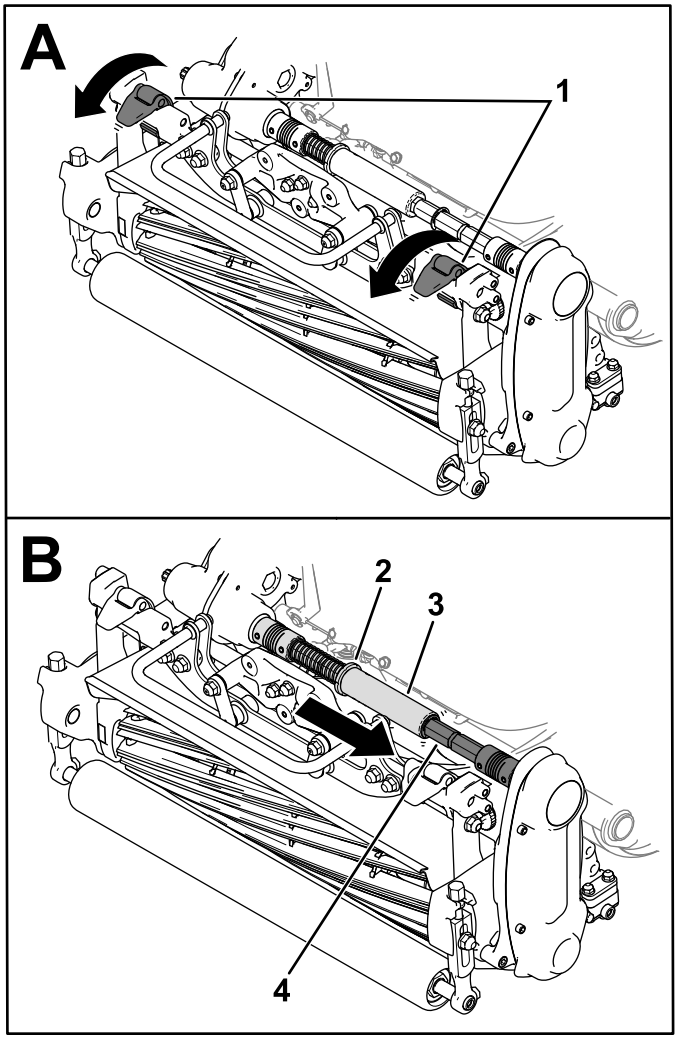

Rysunek 39

1. Zatrzaski
2. Pierścień
3. Rura sześciokątna
4. Wał łącznika

4. Wysuń kołnierz z rowka wału łącznika przekładni i włóż rurę sześciokątną do wału łącznika zespołu tnącego (Rysunek 39).
5. Zamontuj kosz na trawę.

Demontaż zespołu tnącego (modele 04835 i 04845)

1. Przestaw podpórkę w położenie SERWISOWE ZESPOŁU TNĄCEGO.
2. Zdejmij kosz na trawę (jeżeli występuje).
3. Zdejmij zespół napędu wrzeciona z zespołu tnącego (Rysunek 40) i zachowaj elementy mocujące.

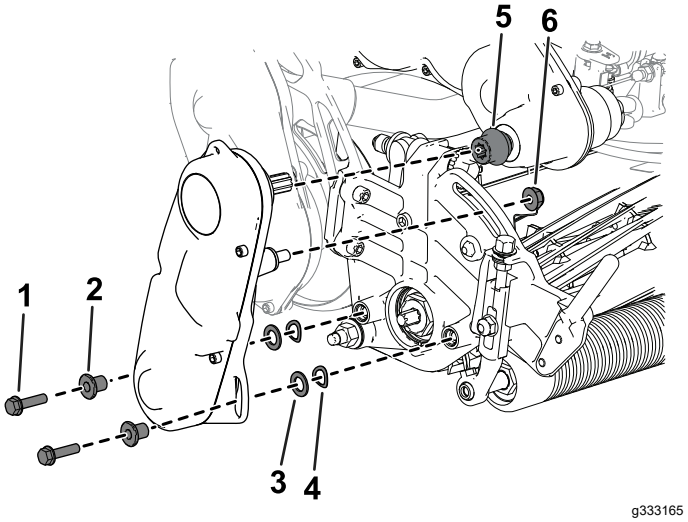

Rysunek 40

1. Śruba imbusowa
2. Podkładka dystansowa
3. Podkładka
4. Podkładka sprężysta
5. Łącznik
6. Nakrętka

4. Odkręć śruby imbusowe mocujące zespół tnący do ramy (Rysunek 41).

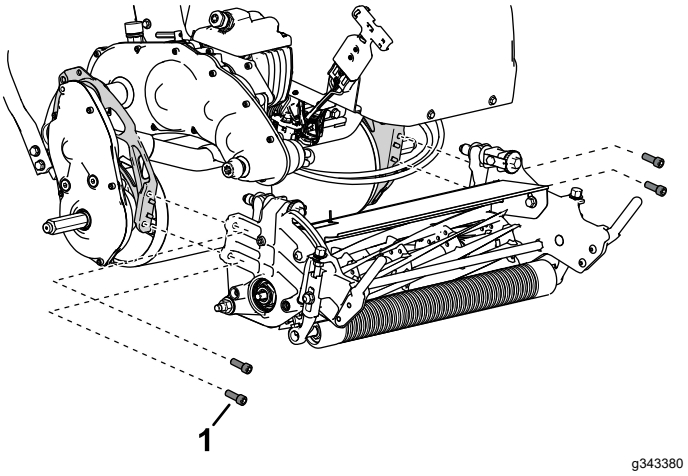

Rysunek 41

1. Śruba imbusowa

5. Zdejmij zespół tnący z ramy.

Demontaż zespołu tnącego (model 04865)

Informacja: Rura sześciokątna rozłącza się w przypadku załączenia napędu wrzeciona przy zdemontowanym zespole tnącym.

1. Przestaw podpórkę w położenie SERWISOWE ZESPOŁU TNĄCEGO.
2. Zdejmij kosz na trawę (jeżeli występuje).
3. Wsuń kołnierz (Rysunek 42) w rowek wału przekładni.

   Informacja: Zwalnia to naprężenie sprężyny.
4. Wysuń rurę sześciokątną z wału łącznika zespołu tnącego (Rysunek 42).

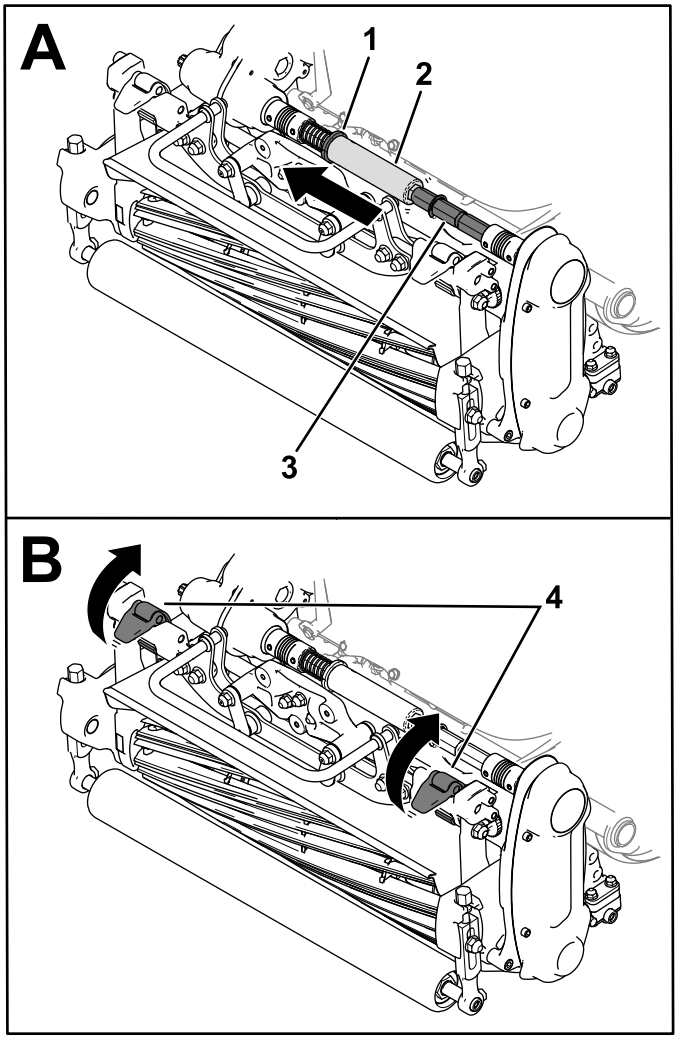

Rysunek 42

1. Pierścień
2. Rura sześciokątna
3. Wał łącznika
4. Zatrzaski

5. Przesuń zatrzaski zawieszenia w górę, aby zwolnić zespół tnący z maszyny (Rysunek 42).
6. Zdejmij zespół tnący z ramy.

Ostrzenie zespołu tnącego na obrotach wstecznych

W celu naostrzenia zespołu tnącego skorzystaj z jednej z poniższych opcji:

- Zamontuj zestaw do ostrzenia (model 139-4342) i użyj maszyny do ostrzenia. Skontaktuj się z autoryzowanym dystrybutorem Toro, aby zakupić zestaw.
- Włącz tryb ostrzenia na wyświetlaczu InfoCenter.

  W celu włączenia trybu ostrzenia wybierz OSTRZENIE z menu SERWIS. Postępuj zgodnie z instrukcjami wyświetlanymi na InfoCenter, aby naostrzyć zespół tnący.

  Informacja: Po zwolnieniu pałąka tryb ostrzenia zostanie wyłączony. Możesz użyć widełek blokujących pałąk (dostarczane w worku z częściami luzem), aby zablokować pałąk w położeniu załączonym.

  Usuń widełki blokujące po zakończeniu ostrzenia.

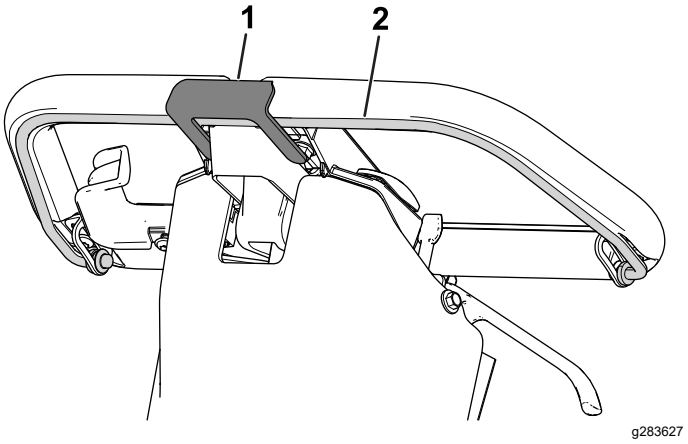

Rysunek 43

1. Widełki blokujące pałąk
2. Pałąk

Czyszczenie

Czyszczenie maszyny

Okres pomiędzy przeglądami: Po każdym zastosowaniu

Po każdym użyciu należy umyć maszynę wodą z dodatkiem łagodnego detergentu. Nie myj maszyny wodą pod wysokim ciśnieniem. Należy unikać zbyt dużej ilości wody, szczególnie w pobliżu płyty dźwigni zmiany przełożenia, wyświetlacza InfoCenter, sekcji zasilania oraz złącza zasilania maszyny. Oczyść silnik, aby zagwarantować jego odpowiednie chłodzenie podczas pracy. Zadbaj też o możliwie dokładne oczyszczenie akumulatora, aby jego powierzchnia była zawsze białego koloru. Zapewnia to skuteczne odbijanie światła słonecznego i zapobiega nagrzewaniu się akumulatora w słońcu.

Ważne: **Do czyszczenia maszyny nie używaj wody słonej ani wody z odzysku.**

Ważne: **Zawsze przechowuj lub parkuj maszynę w miejscu nienarażonym na bezpośrednie działanie światła słonecznego, gdyż nagrzewanie się w słońcu spowoduje zmniejszenie żywotności akumulatora.**

Przechowywanie

Bezpieczeństwo przy przechowywaniu

- Przed odstawieniem maszyny do przechowywania zaparkuj ją na równej nawierzchni, załącz hamulec postojowy, wyłącz maszynę, wyjmij kluczyk ze stacyjki (jeżeli występuje) i przed opuszczeniem stanowiska operatora odczekaj, aż wszystkie części ruchome się zatrzymają. Przed przystąpieniem do regulacji, obsługi technicznej, czyszczenia lub przed składowaniem maszyny odczekaj, aż maszyna ostygnie.
- Nie przechowuj maszyny w miejscach występowania otwartego ognia, tam gdzie występuje iskrzenie lub stosowany jest płomyk dyżurny, na przykład przy piecykach gazowych lub innych urządzeniach.

Przechowywanie maszyny

1. Oczyść maszynę; patrz Czyszczenie maszyny (Strona 41).

   Ważne: **Maszynę można myć łagodnym detergentem i czystą bieżącą wodą. Nie myj urządzenia wodą pod wysokim ciśnieniem. Należy unikać zbyt dużej ilości wody, szczególnie w pobliżu płyty dźwigni zmiany przełożenia, wyświetlacza InfoCenter, sekcji zasilania oraz złącza zasilania maszyny.**
2. Sprawdź i dokręć wszystkie mocowania. Napraw lub wymień wszystkie uszkodzone lub zużyte elementy.
3. Pomaluj wszystkie zadrapane lub odsłonięte powierzchnie metalowe farbą dostępną u autoryzowanego dystrybutora Toro.
4. W przypadku przechowywania długookresowego należy postępować zgodnie z wymaganiami przechowywania akumulatorów; patrz Wymagania dotyczące przechowywania akumulatora (Strona 41).
5. Przykryj urządzenie w celu jego zabezpieczenia i utrzymania w czystości.

Wymagania dotyczące przechowywania akumulatora

Informacja: Przy przechowywaniu nie ma konieczności wyjmowania akumulatora z maszyny.

Poniższa tabela zawiera wymogi dot. temperatury przy przechowywaniu:

Wymogi dot. temperatury przy przechowywaniu

Warunki przechowywania	Wymogi dot. temperatury
Normalne warunki przechowywania	Od -20°C do 45°C
Skrajnie gorąco — 1 miesiąc lub krócej	od 45°C do 60°C
Skrajnie zimno — 3 miesiące lub krócej	Od -30°C do -20°C

Ważne: **Temperatury wykraczające poza ten zakres mogą spowodować uszkodzenie akumulatora.**

Temperatura przechowywania akumulatora ma wpływ na jego żywotność. Długookresowe przechowywanie w skrajnej temperaturze spowoduje skrócenie żywotności akumulatora. Maszynę należy przechowywać w chłodnym miejscu (ale nie w ujemnej temperaturze).

- Przed przechowywaniem maszyny naładuj lub rozładuj akumulator tak, aby był naładowany w stopniu od 40% do 60%.

  Informacja: 50% naładowania to optymalny poziom zapewniający maksymalną trwałość akumulatora. Przechowywanie akumulatora naładowanego w 100% skraca jego trwałość.

  Jeżeli przewidujesz, że maszyna będzie przechowywana przez dłuższy czas, naładuj akumulator do około 60%.

- Co każde 6 miesięcy magazynowania należy sprawdzić poziom naładowania akumulatora i zadbać o to, aby wynosił on od 40% do 60%. Jeżeli stan naładowania wynosi poniżej 40%, naładuj akumulator do poziomu od 40% do 60%.
- Po naładowaniu akumulatora należy odłączyć ładowarkę akumulatorów od zasilania. Podczas przechowywania należy odłączyć złącze zasilania w celu ograniczenia rozładowywania się akumulatora.
- Pozostawiona w stanie podłączonym ładowarka wyłączy się samoczynnie po pełnym naładowaniu akumulatora i włączy się dopiero po jej odłączeniu i ponownym podłączeniu.

Przechowywanie ładowarki

1. Zastosuj procedurę Odłączanie ładowarki (Strona 31).
2. Odłącz przewód zasilający od ładowarki i zwiń go w bezpieczny sposób.
3. Dokładnie sprawdź przewód zasilający pod kątem zużycia lub uszkodzeń. Wymień go, jeżeli jest zużyty lub uszkodzony.
4. Dokładnie sprawdź ładowarkę pod kątem zużycia, obluzowanych lub uszkodzonych części. W celu naprawy lub wymiany części skontaktuj się z autoryzowanym dystrybutorem Toro.
5. Przechowuj ładowarkę wraz z przewodem zasilania w czystym i suchym miejscu, w którym będzie zabezpieczona przed uderzeniami lub uszkodzeniem oraz oparami substancji alkalicznych.

Notatki:

Notatki:

Gwarancja firmy Toro

Ograniczona gwarancja na 2 lata lub 1500 godzin eksploatacji

Warunki i produkty objęte gwarancją

The Toro Company gwarantuje, że Twój produkt komercyjny Toro („Produkt") będzie wolny od wad materiałowych i wykonania przez okres 2 lat lub 1500 godzin użytkowania*, zależnie od tego, który z nich upłynie wcześniej. Niniejsza gwarancja ma zastosowanie do wszystkich produktów z wyjątkiem aeratorów (patrz osobne klauzule gwarancyjne na te produkty). Jeżeli spełnione są warunki gwarancji, Produkt zostanie przez nas naprawiony bezpłatnie (dotyczy to także diagnostyki, robocizny, części i transportu). Gwarancja rozpoczyna się w dniu dostawy Produktu do pierwszego nabywcy detalicznego.
* Dotyczy Produktów wyposażonych w licznik godzin.

Instrukcja korzystania z serwisu gwarancyjnego

Użytkownik jest odpowiedzialny za natychmiastowe powiadomienie dystrybutora lub sprzedawcy produktów komercyjnych, u którego zakupił Produkt, o zaistnieniu problemu podlegającego gwarancji. Jeżeli potrzebujesz pomocy w zlokalizowaniu dystrybutora lub autoryzowanego sprzedawcy albo masz pytania dotyczące praw lub obowiązków gwarancyjnych, możesz skontaktować się z nami:

Toro Commercial Products Service Department
8111 Lyndale Avenue South
Bloomington, MN 55420-1196, U.S.A.

952–888–8801 lub 800–952–2740
E-mail: commercial.warranty@toro.com

Obowiązki właściciela

Jako właściciel Produktu jesteś odpowiedzialny za przeprowadzanie wymaganych czynności konserwacyjnych i regulacyjnych opisanych w *Instrukcji obsługi*. Gwarancja na ten produkt nie obejmuje napraw związanych z problemami z produktem spowodowanymi przez niewykonanie niezbędnych czynności konserwacyjnych i regulacyjnych.

Elementy i sytuacje nie objęte gwarancją

Nie wszystkie uszkodzenia i usterki Produktu, które wystąpią w okresie gwarancyjnym, są wadami materiałowymi lub wykonania. Niniejsza gwarancja nie obejmuje:

- Uszkodzeń Produktu wynikających z korzystania z nieoryginalnych części zamiennych Toro, instalacji i korzystania z dodatkowego wyposażenia oraz zmodyfikowanych akcesoriów i produktów marek innych niż Toro.
- Uszkodzeń Produktu wynikających z niewykonywania zalecanych czynności konserwacyjnych i/lub regulacyjnych.
- Uszkodzeń produktu wynikających z użytkowania produktu w sposób agresywny, niedbały lub lekkomyślny.
- Części eksploatacyjnych zużytych w wyniku użytkowania, jeżeli nie są one wadliwe. Do przykładowych części eksploatacyjnych i zużywających się w trakcie normalnej eksploatacji Produktu należą m.in. klocki i okładziny hamulcowe, okładziny sprzęgła, ostrza, wrzeciona, bębny i łożyska (z pierścieniem uszczelniającym lub smarowane), przeciwnoże, świece, kółka samonastawne i łożyska, opony, filtry, paski oraz niektóre części spryskiwacza, takie jak membrany, dysze, przepływomierze i zawory zwrotne.
- Usterek spowodowanych przez czynniki zewnętrzne, takie jak m.in. pogoda, praktyki przechowywania, zanieczyszczenia, stosowanie niedozwolonych paliw, płynów chłodzących, smarów, dodatków, nawozów, wody lub substancji chemicznych.
- Usterek lub problemów z wydajnością związanych z zastosowaniem paliw (benzyna, ON lub biodiesel), które nie są zgodne z właściwymi normami branżowymi.
- Normalnego hałasu, wibracji, zużycia i amortyzacji sprzętu. Normalne zużycie obejmuje m. in. uszkodzenia foteli w wyniku zużycia lub przetarcia, zużycie powierzchni malowanych, rysy na naklejkach lub szybach.

Części

Części zaplanowane do wymiany w ramach wymaganej konserwacji są objęte gwarancją przez okres do planowego czasu wymiany dla danej części. Części wymieniane na podstawie niniejszej gwarancji są objęte okresem gwarancyjnym dla oryginalnego produktu i stają się własnością Toro. Ostateczna decyzja, czy dana część lub podzespół zostanie naprawiony czy wymieniony, podejmowana jest przez firmę Toro. Do napraw gwarancyjnych firma Toro może używać regenerowanych części.

Gwarancja na akumulatory głębokiego rozładowania oraz akumulatory litowo-jonowe

Akumulatory głębokiego rozładowania oraz akumulatory litowo-jonowe mają określoną ogólną liczbę kilowatogodzin, które mogą dostarczyć w okresie ich eksploatacji. Sposób użytkowania, ładowania i konserwacji może wydłużyć lub skrócić całkowity okres eksploatacji akumulatora. Wraz ze zużywaniem się akumulatorów zastosowanych w Produkcie ilość pracy użytecznej pomiędzy ładowaniami będzie się powoli zmniejszać, aż akumulator całkowicie się zużyje. Wymiana akumulatorów zużytych w trakcie normalnej eksploatacji jest obowiązkiem właściciela produktu. Uwaga: (dotyczy tylko akumulatorów litowo-jonowych): aby uzyskać więcej informacji, zapoznaj się z gwarancją na akumulator.

Dożywotnia gwarancja na wał korbowy (wyłącznie model ProStripe 02657)

Model ProStripe wyposażony w oryginalną tarczę cierną i sprzęgło wału korbowego rozłączające noże (zintegrowany zespół sprzęgła rozłączającego noże (BBC) i tarczy ciernej), stanowiące wyposażenie oryginalne, oraz eksploatowany przez pierwotnego nabywcę zgodnie z zalecanymi procedurami obsługi i konserwacji jest objęty dożywotnią gwarancją w zakresie wykrzywienia wału korbowego. Dożywotnia gwarancja na wał korbowy nie obejmuje maszyn wyposażonych w podkładki cierne, zespoły sprzęgła rozłączającego noże (BBC) i inne podobne urządzenia.

Konserwacja na koszt właściciela

Regulacje silnika, smarowanie, czyszczenie i polerowanie, wymiana filtrów, chłodziwa i wykonywanie zalecanych działań konserwacyjnych to tylko niektóre z normalnych czynności serwisowych produktów Toro, które są wykonywane na koszt właściciela.

Warunki ogólne

Urządzenia objęte niniejszą gwarancją mogą być naprawiane wyłącznie przez autoryzowanych dystrybutorów i sprzedawców produktów Toro.

The Toro Company nie ponosi odpowiedzialności za pośrednie, uboczne lub wynikowe szkody związane z użytkowaniem produktów Toro objętych tą gwarancją, w tym za jakiekolwiek koszty czy wydatki związane z zapewnieniem maszyn lub usług zastępczych w rozsądnych okresach występowania usterek lub przerwy w użytkowaniu w oczekiwaniu na naprawę gwarancyjną. Oprócz gwarancji dotyczącej emisji zanieczyszczeń, o których mowa poniżej, w stosownych przypadkach nie ma innych wyraźnych gwarancji. Wszelkie dorozumiane gwarancje dotyczące wartości handlowej i przydatności do określonych zastosowań są ograniczone do okresu objętego niniejszą gwarancją.

Niektóre kraje nie zezwalają na wyłączenie szkód ubocznych lub wynikowych, lub ograniczenie okresu dorozumianej gwarancji. W takich przypadkach powyższe wyłączenia i ograniczenia mogą nie mieć zastosowania. Niniejsza gwarancja nadaje właścicielowi określone prawa wynikające z przepisów. W zależności od stanu (kraju) właścicielowi mogą przysługiwać także inne prawa.

Informacja o gwarancji dotyczącej emisji zanieczyszczeń

Układ kontroli emisji spalin w Produkcie może być objęty osobną gwarancją spełniającą wymagania ustalone przez amerykańską Agencję Ochrony Środowiska (Environmental Protection Agency; EPA) i/lub Kalifornijską Radę Ochrony Czystości Powietrza (California Air Resources Board; CARB). Ograniczenia określone powyżej nie mają zastosowania do gwarancji na układ kontroli emisji spalin. Więcej informacji można znaleźć w warunkach gwarancji na układ kontroli emisji spalin w silniku dostarczonych z produktem lub dokumentacją producenta silnika.

Wszystkie kraje oprócz USA i Kanady

Klienci, którzy nabyli produkt Toro eksportowany ze Stanów Zjednoczonych lub Kanady, powinni skontaktować się z lokalnym dystrybutorem lub sprzedawcą produktów Toro w celu uzyskania informacji o warunkach gwarancyjnych obowiązujących w danym kraju. Jeżeli z jakichkolwiek powodów nie jesteś zadowolony z obsługi świadczonej przez dystrybutora lub masz trudności z uzyskaniem informacji o warunkach gwarancyjnych, skontaktuj się z autoryzowanym centrum serwisowym marki Toro.

Ograniczona gwarancja na akumulator

Akumu-
lator

Producent gwarantuje, że akumulator litowo-jonowy wielokrotnego ładowania jest wolny od wad materiałowych i wykonawczych przez okres podany w latach w poniższej tabeli. Z biegiem czasu zużywanie się akumulatora spowoduje zmniejszenie pojemności (MWh) akumulatora po jego naładowaniu. Zużycie energii zmienia się w zależności od charakterystyki pracy, akcesoriów, rodzaju nawierzchni trawiastej, terenu, ustawień oraz temperatury.

Akumulator® Toro HyperCell	**Okres gwarancji**
Pojazd do przewozu osób Vista	5 lat lub 1,5 MWh[1]
Pojazd użytkowy Workman Lithium	5 lat lub 1,5 MWh[1]
Zespół jezdny Greensmaster eTriFlex 3370	4 lata lub 1,5 MWh[1]
Zespół jezdny Groundsmaster e3200	3 lata/2000 lub 1,5 MWh[1]

Akumulatory producentów innych niż Toro[2]	**Okres gwarancji**
Greensmaster eFlex 1021, e1021 i e1026 Greensmower	8 lat lub 0,9 MWh[1]

[1] W zależności od tego, co nastąpi wcześniej. Liczbę MWh podano dla każdego akumulatora osobno.

[2] Akumulatory producentów innych niż Toro są objęte gwarancją właściwego producenta.

Ostrzeżenie na podstawie kalifornijskiej ustawy 65

Czym jest to ostrzeżenie?

Na sprzedawanym produkcie może znaleźć się etykieta ostrzegawcza taka jak poniżej:

OSTRZEŻENIE: Działanie rakotwórcze i szkodliwe na rozrodczość – www.p65Warnings.ca.gov.

Czym jest ustawa 65?

Ustawa 65 obowiązuje każde przedsiębiorstwo działające w Kalifornii, sprzedające produkty w Kalifornii lub wytwarzające produkty, które mogą być sprzedawane w Kalifornii lub wwożone do tego stanu. Nakazuje ona gubernatorowi stanu Kalifornia prowadzenie i publikowanie listy substancji chemicznych, co do których wiadomo, że powodują nowotwory, uszkodzenia płodu i/lub mają inny szkodliwy wpływ na rozrodczość. Corocznie aktualizowana lista zawiera setki substancji chemicznych występujących w wielu codziennych produktach. Celem ustawy 65 jest publiczne informowanie o narażeniu na te substancje chemiczne.

Ustawa 65 nie zakazuje sprzedaży produktów zawierających te substancje chemiczne, jednakże wymaga umieszczania ostrzeżeń na produktach, ich opakowaniach lub w materiałach drukowanych dołączonych do produktów. Ponadto ostrzeżenie z ustawy 65 nie oznacza, że produkt narusza jakiekolwiek normy lub wymagania bezpieczeństwa. Władze stanu Kalifornia wyjaśniły, że ostrzeżenie z ustawy 65 „nie jest równoznaczne z decyzją regulacyjną, jakoby produkt był „bezpieczny” lub „niebezpieczny””. Wiele z tych substancji chemicznych jest używanych w codziennych produktach od wielu lat bez udokumentowanych przypadków szkodliwego działania. Dodatkowe informacje można znaleźć na stronie:https://oag.ca.gov/prop65/faqs-view-all.

Ostrzeżenie na podstawie ustawy 65 oznacza, że przedsiębiorstwo albo (1) oceniło narażenie i stwierdziło, że przekracza ono „poziom bez znacznego ryzyka”; albo (2) postanowiło umieścić ostrzeżenie ze względu na występowanie substancji chemicznej wymienionej na liście bez podejmowania oceny narażenia.

Czy ta ustawa obowiązuje wszędzie?

Ostrzeżenia na podstawie ustawy 65 są wymagane jedynie według prawa stanu Kalifornia. Ostrzeżenia te występują w całej Kalifornii w wielu miejscach, w tym między innymi w restauracjach, sklepach spożywczych, hotelach, szkołach i szpitalach oraz na wielu produktach. Ponadto niektórzy sprzedawcy internetowi i wysyłkowi umieszczają ostrzeżenia z ustawy 65 na swoich stronach lub w katalogach.

Jak ostrzeżenia kalifornijskie mają się do limitów federalnych?

Normy ustawy 65 są często bardziej rygorystyczne od norm federalnych i międzynarodowych. Istnieją substancje, dla których ostrzeżenie na podstawie ustawy 65 jest wymagane przy poziomach znacznie niższych od limitów federalnych, przy których wymagane jest działanie. Na przykład norma dla ostrzeżenia na podstawie ustawy 65 dla ołowiu wynosi 0,5 µg/dzień, co jest wartością znacznie niższą od norm federalnych i międzynarodowych.

Dlaczego ostrzeżenie nie znajduje się na wszystkich podobnych produktach?

- Oznakowanie zgodne z ustawą 65 jest wymagane dla produktów sprzedawanych w Kalifornii, podczas gdy taki wymóg nie obowiązuje dla produktów sprzedawanych gdzie indziej.
- Przedsiębiorstwo pozwane w związku z ustawą 65, przy zawieraniu ugody może zostać zobowiązane do umieszczania ostrzeżeń na podstawie ustawy 65 na swoich produktach, ale taki wymóg może nie występować wobec innych przedsiębiorstw wytwarzających podobne produkty.
- Stosowanie ustawy 65 jest niekonsekwentne.
- Przedsiębiorstwa mogą zdecydować o nieumieszczaniu ostrzeżeń, ponieważ stwierdzą, że ustawa 65 nie nakłada na nie takiego obowiązku; brak ostrzeżeń na produkcie nie oznacza, że nie zawiera on substancji chemicznych wymienionych na liście na podobnym poziomie.

Dlaczego Toro umieszcza ostrzeżenie?

Firma Toro postanowiła dostarczać konsumentom jak najwięcej informacji, aby mogli podejmować świadome decyzje dotyczące produktów, które kupują i których używają. W niektórych przypadkach Toro zamieszcza ostrzeżenia ze względu na występowanie co najmniej jednej substancji chemicznej wymienionej na liście bez dokonywania oceny poziomu narażenia, ponieważ nie dla wszystkich substancji chemicznych podano wymagania co do wartości granicznych narażenia. Chociaż narażenie przy produktach Toro może być pomijalne lub mieścić się w zakresie „brak znacznego ryzyka”, z ostrożności firma Toro postanowiła zamieścić ostrzeżenia z ustawy 65. Ponadto gdyby firma Toro nie umieściła tych ostrzeżeń, mogłaby zostać pozwana przez stan Kalifornia lub podmioty prywatne dążące do egzekwowania ustawy 65 i byłaby narażona na wysokie kary.