Form No. 3471-655 Rev A

Count on it.

Návod na obsluhu

Jednotka na zber pokoseného materiálu

Trakčná jednotka Greensmaster® série 3300/3400 TriFlex®

Číslo modelu 04720—Výrobné číslo 414000000 a vyššie

Zaregistrujte svoj výrobok na adrese www.Toro.com.
Preklad originálu (SK)

3471-655

Tento produkt spĺňa všetky príslušné európske smernice. Detaily nájdete vo vyhlásení o začlenení na konci tejto publikácie.

Úvod

Jednotka na zber pokoseného materiálu sa montuje na trakčnú jednotku a je určená na používanie profesionálnymi operátormi v komerčných aplikáciách. Primárne je určená na zber pokosenej trávy na udržiavaných trávnikoch v parkoch, na golfových ihriskách, športových ihriskách a v komerčných priestoroch. Používanie tohto produktu na iné ako určené používanie môže byť nebezpečné pre vás a okolostojace osoby.

Pozorne si prečítajte tieto informácie s cieľom oboznámiť sa, ako správne prevádzkovať a udržiavať produkt a tiež ako predchádzať zraneniam a poškodeniu produktu. Nesiete zodpovednosť za správnu a bezpečnú prevádzku produktu.

Na lokalite www.Toro.com získate informácie o bezpečnosti výrobkov, školiacich materiáloch týkajúcich sa prevádzky, príslušenstve a tiež pomoc pri hľadaní predajcu alebo registrácii výrobku.

Ak potrebujete servis, originálne diely od spoločnosti Toro alebo doplňujúce informácie, obráťte sa na autorizovaného servisného predajcu alebo zákaznícke stredisko spoločnosti Toro a pripravte si číslo modelu a sériové číslo vášho výrobku. Obrázok 1 identifikuje umiestnenie čísla modelu a sériového čísla na výrobku. Čísla napíšte do poskytnutého priestoru.

Dôležité: **Pomocou mobilného zariadenia môžete naskenovať kód QR na štítku so sériovým číslom (ak sa nachádza na stroji) a získate tak prístup k informáciám o záruke, náhradných dieloch a k ďalším informáciám o výrobku.**

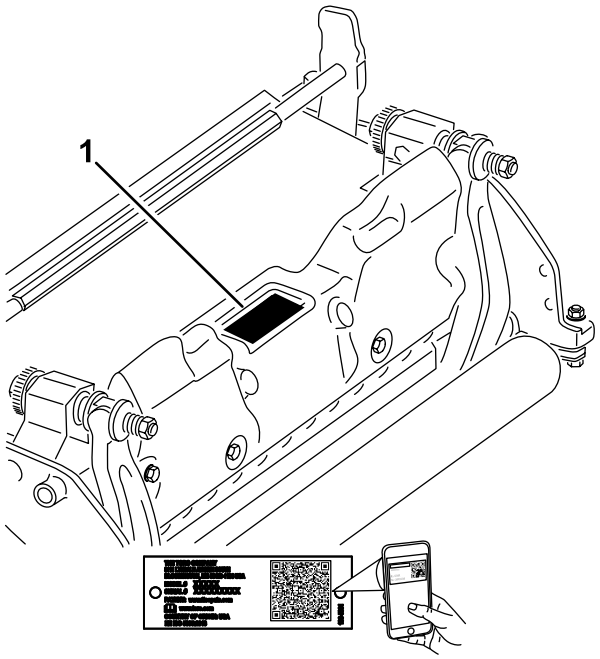

g272197

Obrázok 1

1. Umiestnenie čísla modelu a sériového čísla

Číslo modelu _____

Výrobné číslo _____

Táto príručka identifikuje potenciálne riziká. Bezpečnostné upozornenia sú označené symbolom (Obrázok 2), ktorý signalizuje, že v prípade nedodržania odporúčaných opatrení môže dôjsť k vážnemu zraneniu alebo smrti.

g000502

Obrázok 2

1. Symboly bezpečnostného upozornenia

V tejto príručke sa používajú na zvýraznenie informácií dve slová. **Dôležité** upriamuje pozornosť na špeciálne mechanické informácie a **Poznámka** zdôrazňuje všeobecné informácie, ktorým treba venovať osobitnú pozornosť.

© 2023—The Toro® Company
8111 Lyndale Avenue South
Bloomington, MN 55420

Navštívte nás na adrese www.Toro.com.
Vytlačené v USA
Všetky práva vyhradené

Obsah

Bezpečnosť 3
Všeobecné bezpečnostné pokyny 4
Bezpečnosť pri používaní rezacej jednotky 4
Bezpečnosť pri používaní čepelí 4
Bezpečnostné a inštrukčné štítky 5
Nastavenie 6
1 Montáž predného valca 6
2 Kladné nastavenie čepelí jednotky na zber pokoseného materiálu (nad zemou) 6
3 Záporné nastavenie čepelí jednotky na zber pokoseného materiálu (pod zemou) 6
4 Montáž jednotky na zber pokoseného materiálu 7
5 Montáž elektrického protizávažia 8
Súčasti stroja 9
Technické údaje 9
Nadstavce/príslušenstvo 9
Údržba 10
Demontáž zostavy čepelí jednotky na zber pokoseného materiálu 10
Demontáž zostavy čepelí jednotky na zber pokoseného materiálu 12
Servis valca 13

Bezpečnosť

Tento stroj je navrhnutý v súlade s normami EN ISO 5395 a ANSI B71.4:2017 po dokončení postupov nastavenia.

- Pred používaním jednotky na zber pokoseného materiálu si prečítajte všetky pokyny uvedené v *používateľskej príručke* k trakčnej jednotke a jednotke na zber pokoseného materiálu, oboznámte sa s nimi a dodržiavajte ich.
- Trakčnú jednotku ani jednotky na zber pokoseného materiálu nikdy nedovoľte používať deťom. Nedovoľte dospelým obsluhovať trakčnú jednotku alebo jednotky na zber pokoseného materiálu bez vhodných pokynov. Obsluhovať trakčnú jednotku alebo jednotky na zber pokoseného materiálu smú používať len školení operátori, ktorí si prečítali túto príručku.
- Jednotky na zber pokoseného materiálu nikdy nepoužívajte, keď ste chorí, unavení alebo pod vplyvom drog či alkoholu.
- Všetky štíty a bezpečnostné zariadenia musia byť nasadené. Ak je štít, bezpečnostné zariadenie alebo štítok nečitateľný alebo poškodený, pred prevádzkou stroja ho opravte alebo vymeňte. Utiahnite tiež všetky voľné matice a skrutky, aby ste sa ubezpečili, že jednotka na zber pokoseného materiálu je v bezpečnom prevádzkovom stave.
- Vždy noste poriadnu protišmykovú obuv. Dlhé vlasy si zviažte dozadu. Nenoste voľné odevy ani šperky. Odporúča sa nosiť bezpečnostné okuliare a topánky a niektoré miestne príkazy a poistné nariadenia to dokonca vyžadujú.
- Odstráňte všetky nečistoty alebo iné predmety, ktoré by mohla jednotka na zber pokoseného materiálu zachytiť a odhodiť. Zabráňte, aby sa pracovnej oblasti vstúpili okolostojace osoby.
- Ak jednotka na zber pokoseného materiálu zasiahne pevný predmet alebo ak jednotka abnormálne vibruje, vypnite motor. Skontrolujte, či sa na jednotke na zber pokoseného materiálu nenachádzajú poškodené súčasti. Pred naštartovaním a používaním jednotky na zber pokoseného materiálu opravte všetky poruchy.
- Vždy keď nechávate stroj bez dozoru, spustite jednotky na zber pokoseného materiálu na zem a vyberte kľúč zo zapaľovania.
- Uistite sa, že je jednotka na zber pokoseného materiálu v bezpečnom prevádzkovom stave tým, že bude všetok hardvér neustále utiahnutý.
- Vyberte kľúč zo zapaľovania, aby ste predišli tomu, že niekto pri vykonávaní servisu, nastavovaní alebo skladovaní stroja náhodne naštartuje motor.
- Vykonávajte len pokyny údržby popísané v tejto príručke. V prípade potreby veľkých opráv alebo

pomoci sa obráťte na autorizovaného distribútora spoločnosti Toro.

- Ak chcete zaručiť optimálny výkon a zachovať platnosť bezpečnostnej certifikácie stroja, používajte len originálne náhradné diely a príslušenstvo značky Toro. Náhradné diely a príslušenstvo od iných výrobcov by mohlo byť nebezpečné a pri jeho použití by mohla skončiť platnosť záruky na produkt.

Všeobecné bezpečnostné pokyny

Tento produkt môže amputovať ruky a chodidlá. Vždy dodržiavajte všetky bezpečnostné pokyny, aby ste predišli vážnemu zraneniu osôb.

- Pred naštartovaním stroja si prečítajte túto *používateľskú príručku* a oboznámte sa s jej obsahom.
- Práca so strojom si vyžaduje maximálnu pozornosť. Nerozptyľujte sa žiadnym spôsobom, v opačnom prípade môže dôjsť k zraneniu alebo poškodeniu majetku.
- Do blízkosti pohyblivých dielov stroja nedávajte ruky ani nohy.
- Pri prevádzke stroja musia byť všetky kryty a ostatné bezpečnostné ochranné zariadenia na stroji na mieste a správne funkčné.
- Udržujte odstup od všetkých výstupných otvorov.
- Zabráňte okolostojacim a deťom zdržiavať sa v pracovnej oblasti. Nikdy nedovoľte, aby stroj obsluhovali deti.
- Pred opustením pozície operátora vykonajte nasledujúce opatrenia:
  - Stroj zaparkujte na rovnom povrchu.
  - Spustite rezacie jednotky.
  - Deaktivujte pohony.
  - Zatiahnite parkovaciu brzdu (ak je súčasťou výbavy).
  - Vypnite motor a vyberte kľúč.
  - Počkajte, kým sa nezastavia všetky pohyblivé časti.

Nesprávne používanie alebo údržba tohto stroja môže mať za následok zranenie. S cieľom vyhnúť sa potenciálnemu zraneniu dodržiavajte tieto bezpečnostné pokyny a vždy venujte pozornosť bezpečnostnému výstražnému symbolu⚠, ktorý znamená Pozor, Výstraha alebo Nebezpečenstvo – osobné bezpečnostné pokyny. Nedodržanie týchto pokynov môže zapríčiniť zranenie alebo smrť.

Bezpečnosť pri používaní rezacej jednotky

- Rezacia jednotka sa považuje za úplný stroj len vtedy, keď je namontovaná na trakčnej jednotke. Dôkladne si prečítajte úplné pokyny na bezpečné používanie stroja v *používateľskej príručke* k trakčnej jednotke.
- Pred kontrolou stroja po tom, ako nadstavec zasiahol nejaký predmet, alebo v prípade abnormálnych vibrácií stroja zastavte stroj, vyberte kľúč (ak je súčasťou výbavy) a počkajte, kým sa nezastavia všetky pohyblivé časti. Pred pokračovaním v prevádzke vykonajte všetky nevyhnutné opravy.
- Všetky diely udržujte v dobrom stave a technické vybavenie dotiahnuté. Vymeňte všetky opotrebované alebo poškodené nálepky.
- Používajte len príslušenstvo, nadstavce a náhradné diely schválené spoločnosťou Toro.

Bezpečnosť pri používaní čepelí

Opotrebovaná alebo poškodená čepeľ sa môže zlomiť a kúsok môže odletieť smerom k vám alebo okolostojacim osobám, čo môže viesť k vážnemu zraneniu alebo smrti.

- Pravidelne kontrolujte, či nie sú čepele opotrebované alebo poškodené.
- Pri kontrole čepelí postupujte obozretne. Pri vykonávaní servisu čepele obaľte alebo noste rukavice a postupujte opatrne. Čepele len vymieňajte alebo ostrite. Nikdy ich nevyrovnávajte ani nezvárajte.
- V prípade viačepeľových strojov dávajte pozor, pretože otáčanie jednej čepele môže roztočiť aj ostatné čepele.

Bezpečnostné a inštrukčné štítky

Bezpečnostné štítky a štítky s pokynmi sú pre operátora ľahko viditeľné a nachádzajú sa v blízkosti každej oblasti potenciálneho nebezpečenstva. Akýkoľvek poškodený alebo chýbajúci štítok nahraďte za nový.

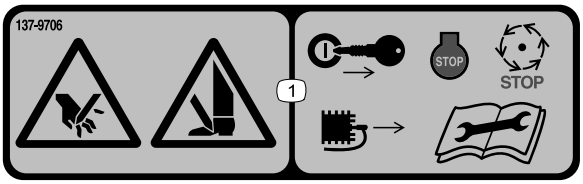

decal137-9706

137-9706

1. Riziko porezania ruky alebo chodidla – pred vykonaním údržby vypnite motor, vyberte kľúč alebo odpojte zapaľovaciu sviečku, počkajte, kým sa nezastavia všetky pohyblivé časti, a prečítajte si *používateľskú príručku*.

Nastavenie

1

Montáž predného valca

Nie sú treba žiadne diely

Postup

Jednotka na zber pokoseného materiálu sa dodáva bez predného valca. Namontujte valec pomocou voľných súčastí dodaných s jednotkou na zber pokoseného materiálu a podľa pokynov na montáž dodaných s valcom.

2

Kladné nastavenie čepelí jednotky na zber pokoseného materiálu (nad zemou)

Nie sú treba žiadne diely

Postup

1. Jednotku na zber pokoseného materiálu položte na rovný povrch.
2. Pod každý koniec jednotky na zber pokoseného materiálu umiestnite tyč ukazovateľa s požadovanou výškou čepele nad zemou (Obrázok 3).

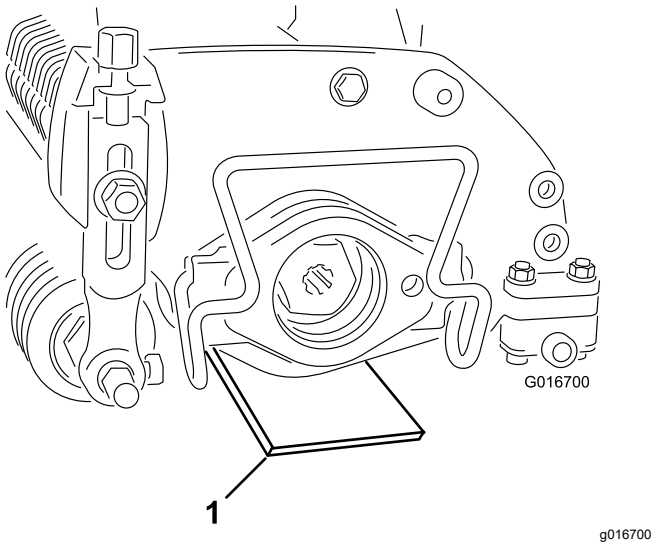

Obrázok 3

1. Tyč ukazovateľa

3. Keď sa zadný valec dotýka rovného povrchu, uvoľnite obe matice na nastavenie výšky kosenia.
4. Otáčajte gombík na nastavenie výšky kosenia, kým sa predný valec nedotkne rovného povrchu.
5. Overte kontakt pomocou hárku papiera, pomocou ktorého skontrolujte oba konce valca.
6. Utiahnite obe poistné matice gombíka na nastavenie výšky kosenia.

3

Záporné nastavenie čepelí jednotky na zber pokoseného materiálu (pod zemou)

Nie sú treba žiadne diely

Postup

Poznámka: Maximálne odporúčané záporné nastavenie hĺbky penetrácie čepele je 5 mm.

1. Jednotku na zber pokoseného materiálu položte na rovný povrch.
2. 2 tyče ukazovateľa s požadovanou hĺbkou penetrácie čepele do zeme umiestnite pod predný a zadný valec jednotky na zber pokoseného materiálu.

Poznámka: Uistite sa, že sa čepele jednotky na zber pokoseného materiálu nedotýkajú tyčí ukazovateľa.

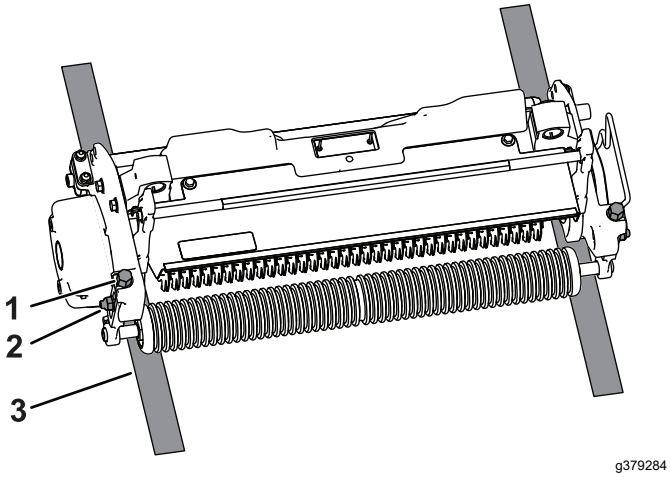

Obrázok 4

1. Nastavovacia skrutka
2. Matica s prírubou
3. Tyč ukazovateľa

3. Uvoľnite maticu s prírubou na zostave valca.
4. Otočte nastavovaciu skrutku na každej konzole nastavenia výšky kosenia tak, aby sa čepele jednotky na zber pokoseného materiálu na oboch koncoch dotýkali rovného povrchu.

   Poznámka: Ako sa čepele jednotky na zber pokoseného materiálu opotrebúvajú, priemer zostavy sa zmenšuje a mení sa nastavenie hĺbky. Pravidelne kontrolujte nastavenie hĺbky, aby sa zaručilo požadované nastavenie.
5. Utiahnite obe poistné matice s prírubou na nastavenie výšky kosenia.

4

Montáž jednotky na zber pokoseného materiálu

Nie sú treba žiadne diely

Postup

Pokyny na montáž jednotky na zber pokoseného materiálu na stroj nájdete v *používateľskej príručke* k trakčnej jednotke.

Dôležité: **Ak upravíte jednotku na zber pokoseného materiálu na záporné nastavenie, zabráňte kontaktu s betónovými podlahami alebo dláždenými povrchmi. Kontakt s takýmito povrchmi môže poškodiť čepele jednotky na zber pokoseného materiálu.**

5

Montáž elektrického protizávažia

Nie sú treba žiadne diely

Postup

Poznámka: Ak je jednotka na zber pokoseného materiálu namontovaná na stroji s elektrickými motormi kotúča, k existujúcemu protizávažiu musíte namontovať ďalšie elektrické protizávažie.

Pomocou 2 skrutiek s hlavou zaistite elektrické protizávažie na existujúcom protizávaží, ako je znázornené na Obrázok 5.

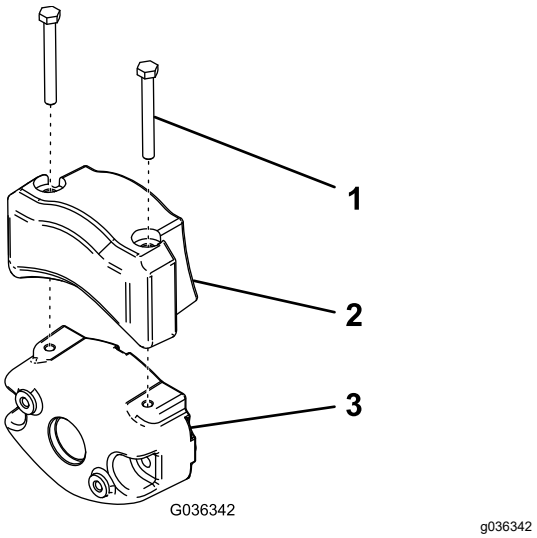

Obrázok 5

1. Skrutka s hlavou
2. Elektrické protizávažie
3. Existujúce protizávažie

Súčasti stroja

Technické údaje

Kompatibilita trakčnej jednotky	Jednotka na zber pokoseného materiálu sa montuje na trakčné jednotky Greensmaster sérií 3300 a 3400.
Výška kosenia	Hĺbka zberu pokoseného materiálu sa nastavuje na prednom valci pomocou 2 zvislých skrutiek pridržiavaných 2 poistnými maticami s prírubou.
Rozsah výšky kosenia	Rozsah výšky kosenia je od 4,78 mm pod úrovňou zeme do 6,35 mm nad úrovňou zeme.
Ložiská kotúča	Dve utesnené guľové ložiská z nehrdzavejúcej ocele s hlbokou drážkou.
Kotúče	Zadný kotúč je oceľový plný kotúč s priemerom 5,1 cm.
Kryt na trávu	Nenastaviteľný kryt s nastaviteľnou tyčou kosenia na zlepšenie výstupu trávy z kotúča v mokrom prostredí.
Protizávažie	Liatinové závažie namontované na opačnej strane ako hnacie ústrojenstvo vyrovnáva jednotku na zber pokoseného materiálu.
Čistá hmotnosť	33 kg

Nadstavce/príslušenstvo

K dispozícii je celý rad schválených nadstavcov a príslušenstva značky Toro na použitie so strojom pre posilnenie a rozšírenie jeho možností. Ak chcete získať zoznam všetkých schválených nadstavcov a príslušenstva, obráťte sa na autorizovaného distribútora spoločnosti Toro alebo navštívte lokalitu www.Toro.com.

Ak chcete zaručiť optimálny výkon a zachovať platnosť bezpečnostnej certifikácie stroja, používajte len originálne náhradné diely a príslušenstvo značky Toro. Náhradné diely a príslušenstvo od iných výrobcov by mohlo byť nebezpečné a pri jeho použití by mohla skončiť platnosť záruky na produkt.

Údržba

Poznámka: Ľavá a pravá strana stroja sa určuje podľa bežnej prevádzkovej polohy.

Demontáž zostavy čepelí jednotky na zber pokoseného materiálu

Namontované čepele z tvrdokovu

Zostavu čepelí jednotky na zber pokoseného materiálu demontujte, vždy keď potrebujete vymeniť čepeľ alebo ložiská.

1. Vo zveráku zaistite poistnú maticu na konci zostavy s podložkou.

   Poznámka: Neskladajte podložku ani maticu z tejto strany zostavy.
2. Demontujte šesťhrannú skrutku, ložisko a flokované tesnenie.
3. Z druhého konca hriadeľa demontujte drážkovanú vložku s ľavým závitom.

⚠ VÝSTRAHA

Čepele sú extrémne ostré a môžu na nich byť nerovné hrany, na ktorých si môžete porezať ruky.

Pri demontáži čepelí z hriadeľa noste rukavice a postupujte opatrne.

4. Demontujte ložisko, flokované tesnenie, čepele a rozpery. Vyčistite hriadeľ a namažte ho ľahkou vrstvou maziva, aby sa jednoduchšie montoval.

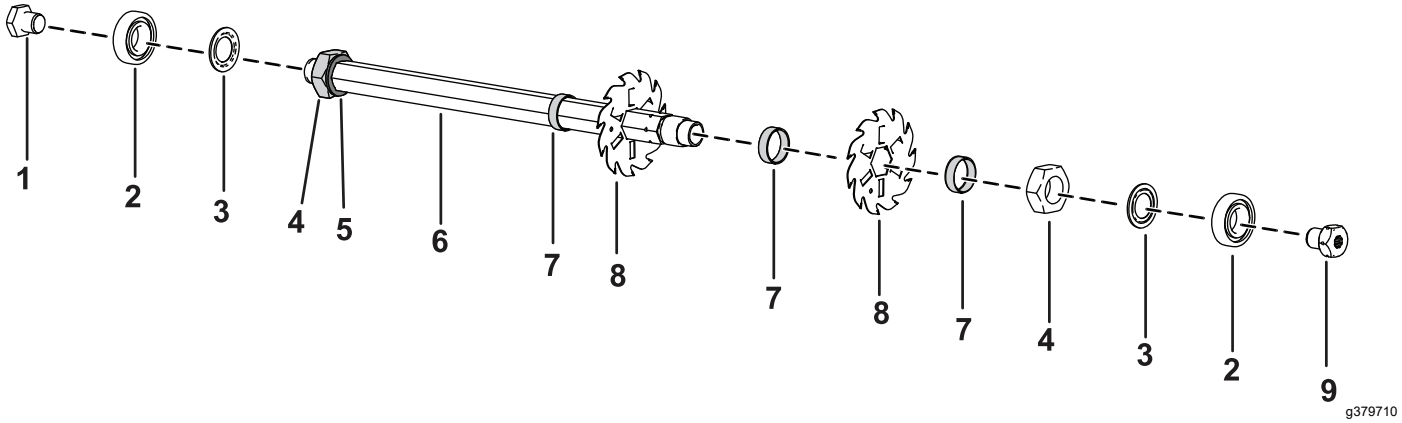

Obrázok 6

1. Šesťhranná skrutka
2. Ložisko
3. Flokované tesnenie
4. Poistná matica
5. Podložka
6. Hriadeľ
7. Rozpera
8. Čepeľ (tvrdokov)
9. Drážkovaná vložka (ľavý závit)

5. Pri montáži zostavy čepelí jednotky na zber pokoseného materiálu naneste na závity na drážkovanej vložke, šesťhrannej skrutke a poistnej matici stredne silný prostriedok na poistenie závitov (napríklad Blue Loctite 243).

   Dôležité: **Poradie pri demontáži je nesmierne dôležité. Neotáčajte naopak čepele pri demontáži ani nemeňte ich poradie pri montáži. Všimnite si perforovaný otvor na každej čepeli. Perforovaný otvor sa v zostave nachádza z dôvodu dosiahnutia správneho tvaru špirály. Otočte každú ďalšiu čepeľ pomocou perforovaného otvoru o 1 časť špirály proti smeru hodinových ručičiek, aby vznikla správna špirálová zostava čepelí jednotky na zber pokoseného materiálu.**

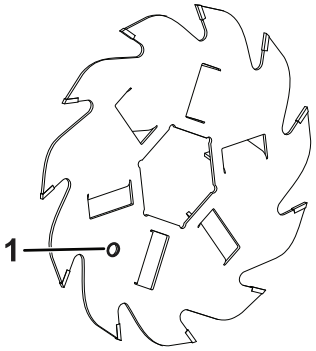

g379283

Obrázok 7

1. Perforovaný otvor

---

6. Drážkovanú vložku so závitmi, šesťhrannú skrutku a poistnú maticu utiahnite momentom 108 až 135 N·m.

Demontáž zostavy čepelí jednotky na zber pokoseného materiálu

Namontované čepele z pružinovej ocele

Zostavu čepelí jednotky na zber pokoseného materiálu demontujte, vždy keď potrebujete vymeniť čepeľ alebo ložiská.

1. Vo zveráku zaistite poistnú maticu na konci zostavy s podložkou.

   Poznámka: Neskladajte podložku ani maticu z tejto strany zostavy.

2. Demontujte šesťhrannú skrutku, ložisko a flokované tesnenie.
3. Z druhého konca hriadeľa demontujte drážkovanú vložku s ľavým závitom.

⚠ VÝSTRAHA

Čepele sú extrémne ostré a môžu na nich byť nerovné hrany, na ktorých si môžete porezať ruky.

Pri demontáži čepelí z hriadeľa noste rukavice a postupujte opatrne.

4. Demontujte ložisko, flokované tesnenie, čepele a rozpery. Vyčistite hriadeľ a namažte ho ľahkou vrstvou maziva, aby sa jednoduchšie montoval.

   Poznámka: Na súprave čepelí z pružinovej ocele je pred prvou rozperou nainštalovaná veľká podložka a ďalšia čepeľ, ako je znázornené nižšie.

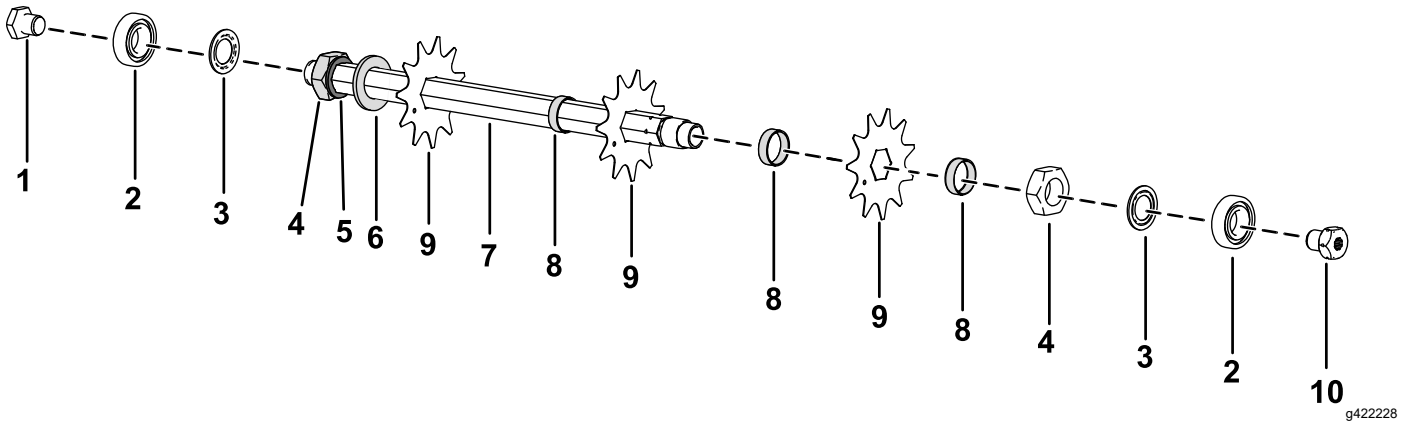

Obrázok 8

1. Šesťhranná skrutka
2. Ložisko
3. Flokované tesnenie
4. Poistná matica
5. Podložka
6. Veľká podložka
7. Hriadeľ
8. Rozpera
9. Čepeľ (pružinová oceľ)
10. Drážkovaná vložka (ľavý závit)

5. Pri montáži zostavy čepelí jednotky na zber pokoseného materiálu naneste na závity na drážkovanej vložke, šesťhrannej skrutke a poistnej matici stredne silný prostriedok na poistenie závitov (napríklad Blue Loctite 243).
6. Drážkovanú vložku so závitmi, šesťhrannú skrutku a poistnú maticu utiahnite momentom 108 až 135 N·m.

Servis valca

Na servis valca sú k dispozícii súprava na opravu valca Greens (diel č. 140-5552) a súprava nástrojov na opravu valca Greens (diel č. 140-5553) (Obrázok 9). Súprava na opravu valca obsahuje všetky ložiská, ložiskové matice a tesnenia potrebné na opravu valca.

Súprava nástrojov na opravu valca zahŕňa všetky nástroje a pokyny na montáž potrebné na opravu valca pomocou súpravy na opravu valca. Pozrite si katalóg dielov alebo sa so žiadosťou o pomoc obráťte na autorizovaného distribútora spoločnosti Toro.

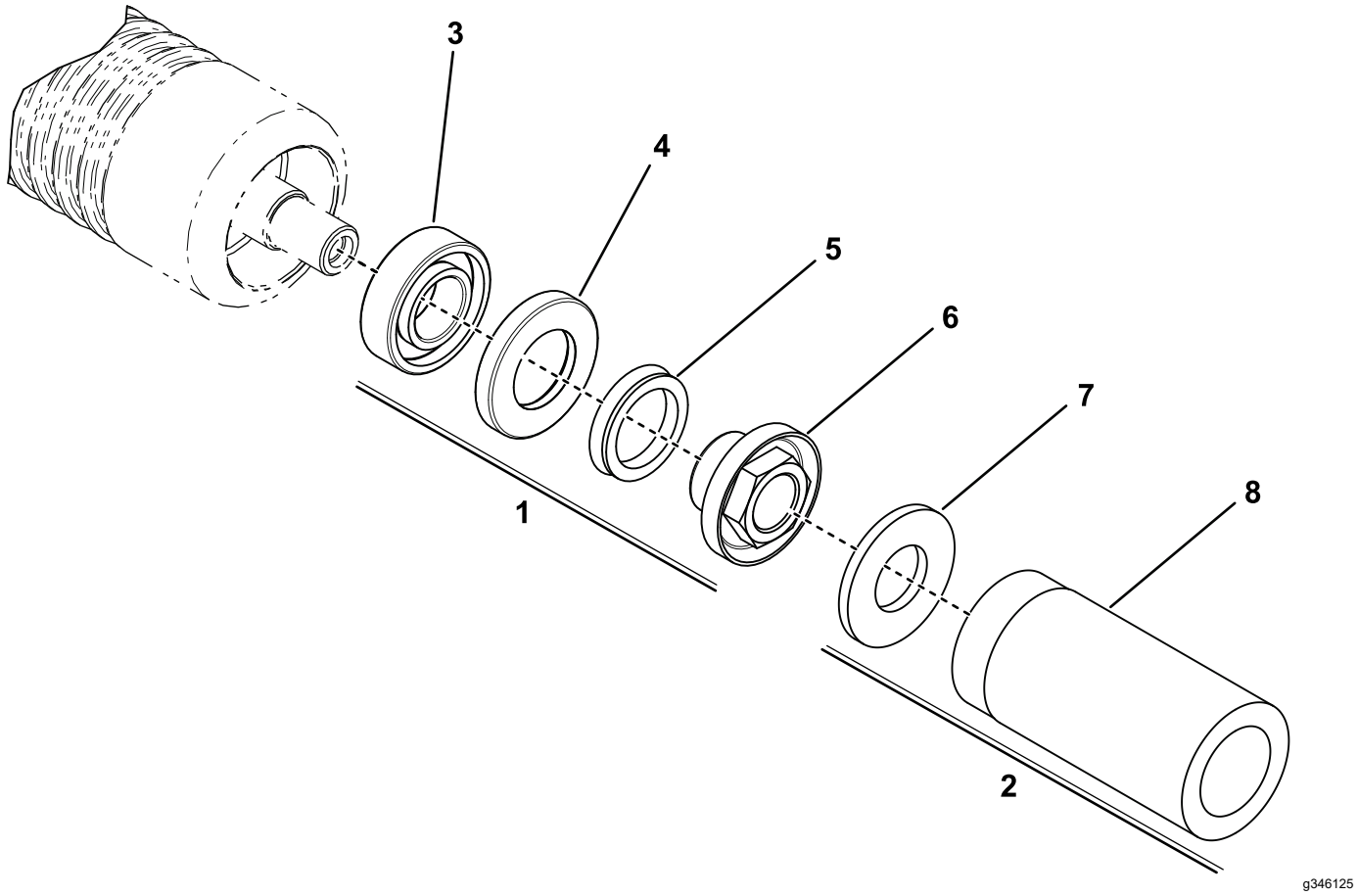

Obrázok 9

1. Súprava na opravu valca Greens (diel č. 140-5552)
2. Súprava nástrojov na opravu valca Greens (diel č. 140-5553)
3. Ložisko
4. Tesnenie
5. Sťahovací krúžok
6. Poistná matica ložiska
7. Plochá podložka
8. Nástroj na ložisko/vonkajšie tesnenie

Poznámky:

Vyhlásenie o začlenení

Spoločnosť The Toro Company, 8111 Lyndale Ave. South, Bloomington, MN, USA, vyhlasuje, že nasledujúce jednotky spĺňajú uvedené smernice, keď sú namontované podľa pokynov dodaných s konkrétnym modelom od spoločnosti Toro, ako sa uvádza v relevantných vyhláseniach o dodržiavaní smerníc.

Číslo modelu	Výrobné číslo	Popis produktu	Popis faktúry	Všeobecný popis	Smernica
04720	414000000 a vyššie	Jednotka na zber pokoseného materiálu, trakčná jednotka Greensmaster série 3300/3400 TriFlex	THATCHING REEL KIT-TRIFLEX	Kotúč na zber pokoseného materiálu	2006/42/ES

Príslušné technické dokumenty sa zostavili podľa požiadaviek uvedených v časti B dodatku VII smernice 2006/42/ES.

V súlade s požiadavkami vnútroštátnych orgánov sa zaväzujeme poskytovať o tomto neúplnom strojovom zariadení príslušné informácie. Tieto informácie budeme poskytovať v elektronickej forme.

Toto strojové zariadenie sa môže uviesť do prevádzky až po zaradení medzi schválené modely od spoločnosti Toro, ako sa uvádza v súvisiacom vyhlásení o dodržiavaní smerníc, a to v súlade so všetkými pokynmi, na základe ktorých možno potvrdiť, že strojné zariadenie je v súlade so všetkými príslušnými smernicami.

Certifikované:

Tom Langworthy
Riaditeľ oddelenia pre inžinierstvo
8111 Lyndale Ave. South
Bloomington, MN 55420, USA
December 23, 2022

Autorizovaný zástupca:

Marcel Dutrieux
Manager European Product Integrity
Toro Europe NV
Nijverheidsstraat 5
2260 Oevel
Belgium

UK Declaration of Incorporation

Spoločnosť Toro Company, 8111 Lyndale Ave. South, Bloomington, MN, USA, vyhlasuje, že nasledujúce jednotky spĺňajú uvedené nariadenia, keď sú namontované podľa pokynov dodaných s konkrétnym modelom od spoločnosti Toro, ako sa uvádza v relevantných vyhláseniach o dodržiavaní smerníc.

Číslo modelu	Výrobné číslo	Popis produktu	Popis faktúry	Všeobecný popis	Smernica
04720	414000000 a vyššie	Jednotka na zber pokoseného materiálu, trakčná jednotka Greensmaster série 3300/3400 TriFlex	THATCHING REEL KIT-TRIFLEX	Kotúč na zber pokoseného materiálu	S.I. 2008 č. 1597

Príslušné technické dokumenty sa zostavili podľa požiadaviek uvedených v plán 10 smernice S.I. 2008 č. 1597.

V súlade s požiadavkami vnútroštátnych orgánov sa zaväzujeme poskytovať o tomto neúplnom strojovom zariadení príslušné informácie. Tieto informácie budeme poskytovať v elektronickej forme.

Toto strojové zariadenie sa môže uviesť do prevádzky až po zaradení medzi schválené modely od spoločnosti Toro, ako sa uvádza v súvisiacom vyhlásení o dodržiavaní smerníc, a to v súlade so všetkými pokynmi, na základe ktorých možno potvrdiť, že strojné zariadenie je v súlade so všetkými príslušnými smernicami.

This declaration has been issued under the sole responsibility of the manufacturer.
The object of the declaration is in conformity with relevant UK legislation.

Autorizovaný zástupca:

Marcel Dutrieux
Manager European Product Integrity
Toro U.K. Limited
Spellbrook Lane West
Bishop's Stortford
CM23 4BU
United Kingdom

Tom Langworthy
Riaditeľ oddelenia pre inžinierstvo
8111 Lyndale Ave. South
Bloomington, MN 55420, USA
December 23, 2022

Záruka od spoločnosti Toro

Dvojročná obmedzená záruka alebo obmedzená záruka po 1500 hodinách používania

Podmienky a produkty zahrnuté do záruky

Spoločnosť The Toro Company zaručuje, že váš komerčný produkt značky Toro (ďalej uvádzané ako „produkt“) nemá žiadne chyby materiálov alebo spracovania na obdobie dvoch rokov alebo 1500 prevádzkových hodín* podľa toho, čo nastane skôr. Táto záruka sa vzťahuje na všetky produkty s výnimkou prevzdušňovačov (pozrite si samostatné vyhlásenie o záruke na tieto produkty). Keď nastane okolnosť krytá zárukou, bezplatne opravíme produkt vrátane diagnostiky, práce, dielov a prepravy. Platnosť tejto záruky začína dátumom doručenia produktu pôvodnému kupujúcemu.
* Produkt vybavený hodinovým počítadlom.

Pokyny na získanie záručného servisu

Nesiete zodpovednosť za okamžité upozornenie distribútora komerčných produktov alebo autorizovaného predajcu komerčných produktov, od ktorého ste si kúpili produkt, na vznik okolnosti krytej zárukou. Ak potrebujete pomoc pri vyhľadaní distribútora komerčných produktov alebo autorizovaného predajcu, prípadne ak máte otázky týkajúce sa vašich práv alebo povinností vyplývajúcich zo záruky, obráťte sa na nás:

Toro Commercial Products Service Department
8111 Lyndale Avenue South
Bloomington, MN 55420-1196

952–888–8801 alebo 800–952–2740
E-mail: commercial.warranty@toro.com

Povinnosti majiteľa

Ako majiteľ produktu ste zodpovední za povinnú údržbu a nastavenia uvedené v *používateľskej príručke*. Na opravy porúch produktu spôsobených nedodržaním povinnej údržby a nastavení sa táto záruka nevzťahuje.

Položky a podmienky, ktoré nie sú zahrnuté v záruke

Nie všetky poruchy alebo nesprávna činnosť produktu, ktoré sa vyskytnú počas záručnej doby, sú chybami materiálov alebo vyhotovenia. Táto záruka sa nevzťahuje na nasledujúce okolnosti:

- Poruchy produktu spôsobené používaním náhradných dielov od iného výrobcu ako spoločnosť Toro alebo montáž a používanie doplnkov, prípadne upraveného príslušenstva a produktov od iného výrobcu ako spoločnosť Toro.
- Poruchy produktu v dôsledku nevykonania odporúčanej údržby alebo nastavení.
- Poruchy produktu v dôsledku prevádzky produktu nesprávnym, nedbalým alebo nebezpečným spôsobom.
- Diely opotrebované používaním, ktoré nie sú chybné. Príklady dielov opotrebovaných používaním pri bežnej prevádzke produktu okrem iného zahŕňajú brzdové doštičky a obloženia, obloženia spojky, čepele, kotúče, valce a ložiská (utesnené alebo mazateľné), nože plošiny, zapaľovacie sviečky, samonastavovacie kolieska a ložiská, pneumatiky, filtre, remene a určité komponenty postrekovača, napríklad membrány, dýzy, prietokomery a spätné klapky.
- Poruchy spôsobené vonkajšími vplyvmi okrem iného vrátane počasia, spôsobov uskladnenia, znečistenia, používania neschválených palív, chladiacich kvapalín, mazív, aditív, hnojív, vody alebo chemických látok.
- Poruchy alebo problémy s výkonom v dôsledku používania palív (napríklad benzínu, dieselu alebo biodieselu), ktoré nespĺňajú príslušné priemyselné normy.
- Bežný hluk, vibrácie, opotrebovanie a poškodenie. Bežné opotrebovanie okrem iného zahŕňa poškodenie sedadiel v dôsledku opotrebovania alebo odretia, poškodený náter povrchov, poškriabané štítky alebo okná.

Diely

Na diely určené na výmenu podľa požadovanej údržby sa vzťahuje záruka na časové obdobie až do plánovanej výmeny tohto dielu. Na diely vymenené v rámci tejto záruky sa záruka vzťahuje počas trvania platnosti pôvodnej záruky na produkt a stávajú sa majetkom spoločnosti Toro. Spoločnosť Toro prijme konečné rozhodnutie o tom, či opraví existujúci diel alebo zostavu, alebo ich vymení. Spoločnosť Toro môže pri záručných opravách používať recyklované diely.

Záruka na trakčné a lítium-iónové batérie

Trakčné a lítium-iónové batérie majú špecifikovaný celkový počet kilowatthodín, ktoré môžu počas svojej životnosti poskytnúť. Techniky prevádzky, dobíjania a údržby môžu životnosť batérie predĺžiť alebo skrátiť. Keďže batérie v tomto produkte sa spotrebúvajú, množstvo užitočnej práce medzi intervalmi nabíjania sa bude pomaly znižovať, kým sa batéria úplne neopotrebuje. Výmena opotrebovaných batérií z dôvodu bežnej spotreby je zodpovednosťou majiteľa produktu.
Poznámka: (len lítium-iónová batéria) Dodatočné informácie nájdete v záruke na batériu.

Celoživotná záruka na kľukovú skriňu (len model ProStripe 02657)

Na model ProStripe, ktorý je pôvodne vybavený originálnou lamelou spojky a spojkou brzdy čepele s ochranou pred pretáčaním od spoločnosti Toro (integrovaná zostava spojky brzdy čepele a lamely spojky) a používa ho pôvodný kupujúci v súlade s odporúčanými postupmi prevádzky a údržby, sa vzťahuje celoživotná záruka, ktorá poskytuje ochranu pred ohnutím kľukovej skrine motora. Na stroje vybavené trecími podložkami, jednotkami spojky brzdy čepele a ďalšími podobnými zariadeniami sa celoživotná záruka na kľukovú skriňu nevzťahuje.

Údržba vykonávaná majiteľom na vlastné náklady

Medzi bežné povinné servisy produktov od spoločnosti Toro na náklady majiteľa patrí optimalizácia motora, mazanie, čistenie a leštenie, výmena filtrov a chladiacej kvapaliny a vykonávanie odporúčanej údržby.

Všeobecné podmienky

V rámci tejto záruky je vašou jedinou náhradou oprava vykonaná autorizovaným distribútorom alebo predajcom spoločnosti Toro.

Spoločnosť The Toro Company nie je zodpovedná za nepriame, náhodné ani následné škody spojené s používaním produktov značky Toro, na ktoré sa vzťahuje táto záruka, vrátane akýchkoľvek nákladov alebo výdavkov za poskytnutie náhradného vybavenia alebo služby za rozumný čas nefunkčnosti alebo nepoužiteľnosti počas vykonávania záručných opráv vyplývajúcich z tejto záruky. S výnimkou záruky na emisie uvedenej nižšie (ak platí) neexistuje žiadna ďalšia výslovná záruka. Všetky predpokladané záruky obchodovateľnosti a vhodnosti na určitý účel sú obmedzené na lehotu trvania tento výslovnej záruky.

Niektoré štáty neumožňujú vylúčenie náhodných alebo následných škôd ani obmedzenie dĺžky predpokladanej záruky, takže sa vyššie uvedené vylúčenia a obmedzenia na vás nemusia vzťahovať. Táto záruka vám poskytuje špecifické zákonné práva a môžete mať aj ďalšie práva, ktoré sa líšia v závislosti od konkrétneho štátu.

Poznámka k záruke na emisie

Na systém čistenia výfukových plynov vo vašom produkte sa môže vzťahovať samostatná záruka, ktorá spĺňa požiadavky Agentúry na ochranu životného prostredia USA (EPA) alebo Výboru štátu California pre kvalitu ovzdušia (CARB). Obmedzenia hodín uvedené vyššie sa nevzťahujú na záruku na systém čistenia výfukových plynov. Pozrite si vyhlásenie o záruke na kontrolu výfukových plynov motora dodané s vaším produktom alebo uvedené v dokumentácii výrobcu motora.

Iné krajiny ako Spojené štáty alebo Kanada

Zákazníci, ktorí si kúpili produkty od spoločnosti Toro dovezené z USA alebo Kanady, by sa mali obrátiť na svojho distribútora (predajcu) spoločnosti Toro a oboznámiť sa so zásadami týkajúcimi sa záruky platnými vo vašej krajine, provincii alebo štáte. Ak nie ste z akéhokoľvek dôvodu spokojní so službami svojho distribútora alebo sa vám nepodarilo získať informácie o záruke, obráťte sa na autorizované servisné stredisko spoločnosti Toro.

374-0253 Rev I

TORO®

Count on it.