Form No. 3468-859 Rev B

Count on it.

Manuale dell'operatore

Soffiatore assiale Flex-Force Power System® 60 V MAX

Nº del modello 51900T—Nº di serie 324000000 e superiori

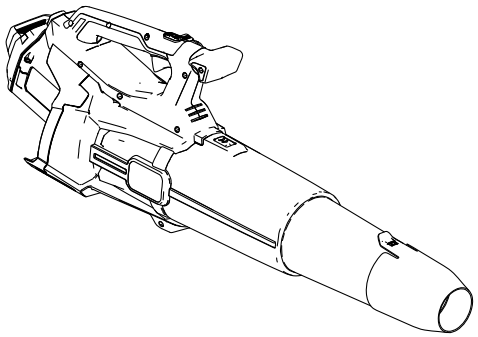

Registrate il vostro prodotto presso www.Toro.com.
Traduzione dell'originale (IT)

3468-859

Per assistenza, consultate la pagina www.Toro.com/support per istruzioni o contattate il vostro Centro assistenza autorizzato prima di restituire questo prodotto.

Introduzione

Questo soffiatore è inteso per l'utilizzo da parte di clienti residenziali per lo spostamento di detriti simili a foglie in base alle esigenze all'aperto. È pensato per l'utilizzo dei pacchi batteria agli ioni di litio da 60 V Flex-Force™. Questi pacchi batteria sono progettati per poter essere ricaricati solo da caricabatterie per batterie agli ioni di litio da 60 V Flex-Force. L'utilizzo di questi prodotti per scopi non conformi alle funzioni per cui sono stati concepiti può essere pericoloso per voi e gli astanti.

Il modello 51900T non include una batteria o un caricabatterie.

Leggete attentamente queste informazioni per imparare come utilizzare e mantenere il vostro prodotto in modo idoneo ed evitare lesioni personali e danni al prodotto. Siete responsabili dell'utilizzo consono e sicuro del prodotto.

Visitate il sito www.Toro.com per maggiori informazioni, compresi suggerimenti sulla sicurezza, materiali di formazione, informazioni sugli accessori, assistenza nella localizzazione di un rivenditore o per registrare il vostro prodotto.

© 2024—The Toro® Company
8111 Lyndale Avenue South
Bloomington, MN 55420

Registrate il vostro prodotto presso www.Toro.com.

Traduzione dell'originale (IT)
Stampato in Vietnam
Tutti i diritti sono riservati

3468-859

Per assistenza, ricambi originali Toro o ulteriori informazioni, rivolgetevi a un Distributore Toro autorizzato o ad un Centro Assistenza Toro ed abbiate sempre a portata di mano il numero del modello ed il numero di serie del prodotto. Figura 1 identifica la posizione dei numeri di modello e di serie sul prodotto. Scrivete i numeri nello spazio fornito.

Importante: **Con il vostro dispositivo mobile potete scansionare il codice QR (se presente) sulla targa che riporta il numero di serie per accedere alla garanzia, ai ricambi e ad altre informazioni sui prodotti.**

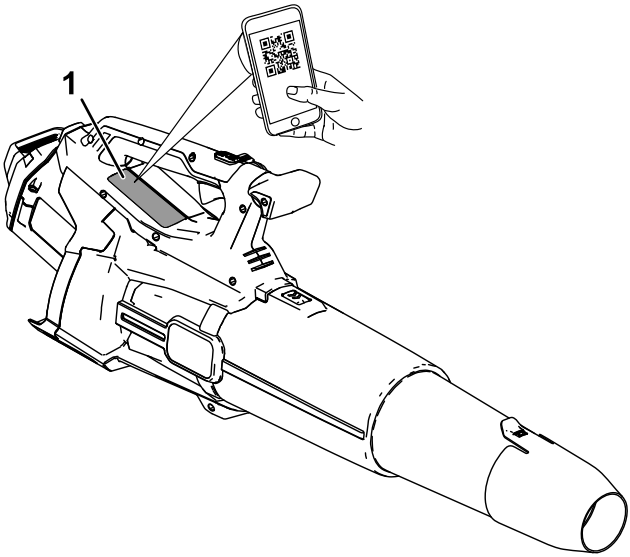

g472719

Figura 1

1. Posizione del numero di modello e del numero di serie.

Nº del modello _____

Nº di serie _____

Simbolo di avvertenza

Il simbolo di avvertenza (Figura 2) mostrato in questo manuale e sulla macchina identifica messaggi di sicurezza importanti che è necessario seguire per prevenire incidenti.

g000502

Figura 2

Simbolo di avvertenza

Il simbolo di avvertenza compare sulle informazioni che vi avvisano di azioni o situazioni non sicure, ed è seguito dalla parola **PERICOLO**, **AVVERTENZA**, o **ATTENZIONE**.

PERICOLO indica una situazione pericolosa imminente che, se non evitata, **provocherà** lesioni gravi o fatali.

AVVERTENZA indica una situazione potenzialmente pericolosa che, se non evitata, **potrebbe provocare** lesioni gravi o fatali.

ATTENZIONE indica una situazione potenzialmente pericolosa che, se non evitata, **potrebbe provocare** una lesione moderata o di minore entità.

Questo manuale utilizza altre due parole per mettere in evidenza le informazioni. **Importante** richiama l'attenzione su informazioni meccaniche speciali, e **Nota** pone in risalto informazioni generali che meritano un'attenzione speciale.

Sicurezza

⚠ AVVERTENZA

Leggete tutte le avvertenze di sicurezza, le istruzioni, le illustrazioni e le specifiche fornite con questa macchine.

Il mancato rispetto di tutte le istruzioni elencate di seguito può comportare scosse elettriche, incendi e/o gravi lesioni.

Conservate tutte le avvertenze e le istruzioni per riferimento futuro.

Il termine "macchina" in tutte le avvertenze fa riferimento alla vostra macchina con alimentazione di rete (con cavo) o macchina a batteria (senza fili).

IMPORTANTI ISTRUZIONI ISTRUZIONI

I. Sicurezza dell'area di lavoro

1. **Mantenete l'area di lavoro pulita e ben illuminata.** *Le aree disordinate o buie favoriscono gli incidenti.*
2. **Non utilizzate macchine in atmosfere esplosive, ad esempio in presenza di liquidi, gas o polveri infiammabili.** *Le macchine creano scintille che possono accendere la polvere o i vapori.*
3. **Tenete i bambini e gli astanti a distanza mentre utilizzate una macchina.** *Le distrazioni possono provocare una perdita del controllo.*

II. Sicurezza elettrica

1. **Le spine delle macchine devono corrispondere alla presa. Non modificate mai la spina in nessun modo. Non utilizzate adattatori della spina con macchine dotate di messa a terra.** *Le spine non modificate con prese corrispondenti ridurranno il rischio di scosse elettriche.*
2. **Evitate il contatto del corpo con superfici dotate di messa a terra come tubi, radiatori, marce e refrigeratori.** *Il rischio di scossa elettrica è maggiore se il vostro corpo è a contatto con il suolo.*
3. **Non esponete le macchine a pioggia o condizioni di umidità.** *L'acqua che penetra in una macchina aumenterà il rischio di scosse elettriche.*
4. **Non utilizzate il cavo in modo improprio. Non utilizzate mai il cavo per trasportare, tirare o scollegare la macchina. Tenete il**

cavo lontano da calore, olio, bordi affilati o parti mobili. *Cavi danneggiati o attorcigliati aumenteranno il rischio di scosse elettriche.*

5. **Durante l'utilizzo di una macchina all'esterno, utilizzate una prolunga adatta all'uso all'aperto.** *L'utilizzo di un cavo adatto all'uso all'aperto riduce il rischio di scosse elettriche.*

6. **Se l'utilizzo di una macchina in un'area umida è inevitabile, utilizzate un'alimentazione protetta da un dispositivo di corrente residua (RCD).** *L'uso di un RCD riduce il rischio di scosse elettriche.*

III. Sicurezza personale

1. **Rimanete vigili, fate attenzione alle operazioni che state eseguendo e usate il buon senso durante le operazioni con una macchina. Non utilizzate una macchina se siete stanchi o sotto l'influenza di farmaci, alcol o medicinali.** *Un momento di disattenzione durante l'utilizzo di una macchina può comportare gravi lesioni personali.*

2. **Utilizzate attrezzatura protettiva personale. Indossate sempre gli occhiali di sicurezza.** *Dispositivi di protezione come maschera antipolvere, scarpe di sicurezza antiscivolo, casco o protezioni per l'udito utilizzati nelle condizioni opportune riducono le lesioni personali.*

3. **Evitate avviamenti non intenzionali. Assicuratevi che l'interruttore sia in posizione di SPEGNIMENTO prima di effettuare il collegamento a una presa di corrente e/o al pacco batteria e prima di afferrare o trasportare l'utensile.** *Il trasporto di macchine con le dita sull'interruttore o mettere sotto carica macchine con l'interruttore in posizione di accensione favorisce gli incidenti.*

4. **Rimuovete eventuali chiavi o attrezzi di regolazione prima di accendere la macchina.** *Un attrezzo o una chiave lasciata attaccata a una parte rotante della macchina può comportare lesioni personali.*

5. **Non sporgetevi. Mantenete sempre l'appoggio e l'equilibrio.** *Ciò consente un migliore controllo della macchina in situazioni impreviste.*

6. **Vestitevi in modo adeguato. Non indossate indumenti larghi o gioielli. Tenete capelli e indumenti a distanza dalle parti in movimento.** *Gli indumenti larghi, i gioielli o i capelli lunghi possono restare impigliati nelle parti in movimento.*

7. **Se i dispositivi sono dotati di collegamento a dispositivi di estrazione e raccolta della polvere, assicuratevi che siano collegati e utilizzati adeguatamente.** *L'utilizzo della raccolta della polvere può ridurre i pericoli associati alla polvere.*

8. **Non lasciate che la familiarità ottenuta dall'uso frequente degli utensili vi porti a un eccesso di sicurezza, facendovi ignorare i principi di sicurezza dell'utensile.** *Un'azione imprudente può causare gravi infortuni in una frazione di secondo.*

IV. Utilizzo e cura della macchina

1. **Non forzate la macchina. Utilizzate la macchina corretta per il vostro uso.** *La macchina corretta effettuerà il lavoro in modo migliore e più sicuro con la potenza per cui è stata progettata.*
2. **Non usate la macchina se l'interruttore non si accende e spegne.** *Qualsiasi macchina che non possa essere controllata con l'interruttore è pericolosa e deve essere riparata.*
3. **Scollegate la spina dall'alimentazione e/o rimuovete il pacco batteria, se possibile, dalla macchina prima di effettuare eventuali regolazioni, sostituire gli accessori o riporre le macchine.** *Tali misure preventive riducono il rischio di avviamento accidentale della macchina.*
4. **Riponete le macchine inutilizzate fuori dalla portata dei bambini e non consentite a persone che non hanno familiarità con la macchina o le istruzioni di metterla in funzione.** *Le macchine sono pericolose nelle mani di utilizzatori non addestrati.*
5. **Manutenzionate macchine e accessori. Controllate eventuali disallineamenti o grippaggio delle parti mobili, rottura dei componenti e altre condizioni che possono influire sul funzionamento della macchina. In caso di danni, fate riparare la macchina prima dell'uso.** *Molti incidenti sono causati da macchine con scarsa manutenzione.*
6. **Tenete gli utensili di taglio affilati e puliti.** *Gli utensili elettrici con manutenzione adeguata e bordi di taglio affilati hanno una minore probabilità di bloccarsi e sono più facili da controllare.*
7. **Utilizzate la macchina, gli accessori e le punte della macchina, ecc. in conformità con queste istruzioni, tenendo in considerazione le condizioni operative e l'attività da eseguire.** *L'uso della macchina per operazioni diverse da quelle per cui è destinata può provocare situazioni pericolose.*
8. **Tenete le impugnature e le superfici di contatto asciutte, pulite e prive di olio e grasso.** *Impugnature e superfici di contatto scivolose non consentono la manipolazione sicura e il controllo dell'utensile in situazioni impreviste.*

V. Utilizzo e cura dell'utensile a batteria

1. **Ricaricate solo con il caricabatterie specificato dal produttore.** *Un caricabatterie adatto a un tipo di pacco batteria può creare rischio di incendio se usato con un altro pacco batteria.*
2. **Utilizzate macchine solo con pacchi batteria appositamente progettati.** *L'utilizzo di altri pacchi batteria può creare un rischio di lesioni e incendio.*
3. **Quando il pacco batteria non è in uso, tenetelo lontano da altri oggetti in metallo, come graffe, monete, chiavi, chiodi, viti o altri piccoli oggetti metallici che possono creare un collegamento da un morsetto a un altro.** *Mandare in cortocircuito i morsetti della batteria tra loro può causare bruciature o un incendio.*
4. **In condizioni di uso improprio, è possibile che del liquido fuoriesca dalla batteria; evitate il contatto. In caso di contatto accidentale, sciacquate con acqua. Se il liquido entra in contatto con gli occhi, consultate anche un medico.** *Il liquido fuoriuscito dalla batteria può causare irritazioni o ustioni.*
5. **Non utilizzate un pacco batteria o un utensile danneggiato o modificato.** *Batterie danneggiate o modificate possono determinare un comportamento imprevisto e portare a incendio, esplosione o rischio di infortuni.*
6. **Non esponete un pacco batteria o un utensile a fiamme o temperature eccessive.** *L'esposizione a fiamme o temperature superiori a 130 °C può causare esplosioni.*
7. **Seguite tutte le istruzioni di ricarica e non caricate il pacco batteria o l'utensile al di fuori del range di temperatura specificato nelle istruzioni.** *Una ricarica non corretta o a temperature al di fuori del range specificato può danneggiare la batteria e aumentare il rischio di incendio.*

VI. Manutenzione

1. **Fate effettuare la manutenzione della vostra macchina a un addetto alle riparazioni qualificato, utilizzando solo parti sostitutive identiche.** *Ciò garantirà che la sicurezza della macchina venga mantenuta.*
2. **Non eseguire mai la manutenzione di pacchi batteria danneggiati.** *La manutenzione dei pacchi batteria deve essere effettuata solo dal produttore o dai Centri assistenza autorizzati.*

VII. Sicurezza del soffiatore

1. **Non utilizzate la macchina in condizioni di meteo avverso, soprattutto quando c'è rischio di fulmini.** *Questo riduce il rischio di essere colpiti da un fulmine.*

2. **Indossate protezioni per gli occhi e per le orecchie.** *L'uso di dispositivi di protezione adeguati riduce il rischio di lesioni personali.*

3. **Mentre utilizzate la macchina, indossate sempre calzature antiscivolo e protettive. Non utilizzate la macchina a piedi scalzi o mentre indossate sandali aperti.** *Ciò riduce il rischio di lesioni ai piedi.*

4. **Non indossate indumenti larghi o articoli come scarpe, lacci, catene, cravatte, ecc., che possano venire aspirati nelle prese d'aria. Legate o coprite i capelli lunghi per assicurarvi che non vengano aspirati nelle prese d'aria.** *Nel caso in cui uno qualsiasi di questi elementi venga aspirato nelle prese d'aria, aumenterà il rischio di lesioni personali.*

5. **Tenete gli astanti a distanza mentre utilizzate la macchina.** *I detriti scagliati possono aumentare il rischio di lesioni personali.*

6. **Non puntate mai la bocchetta del soffiatore in direzione di persone, animali o finestre. Fate particolare attenzione mentre soffiate dei detriti nelle vicinanze di corpi solidi, come alberi, automobili e pareti che possono far rimbalzare i detriti.** *Gli oggetti scagliati possono causare danni alle cose e aumentare il rischio di lesioni personali.*

7. **Non usate la macchina per soffiare via materiali fumanti o che bruciano, come sigarette, fiammiferi o cenere calda.** *Queste fonti di accensione possono aumentare il rischio di incendio.*

8. **Non toccate la ventola mentre è ancora in movimento. Spegnete la macchina e attendete che la ventola si fermi completamente prima di rimuovere qualsiasi parte che possa consentire l'accesso alla ventola.** *Ciò riduce il rischio di lesioni causate da parti in movimento.*

9. **Mentre rimuovete dei materiali incastrati o manutenzionate la macchina, assicuratevi che l'interruttore di alimentazione si trovi in posizione di spegnimento.** *Un avvio imprevisto della macchina durante la rimozione di materiale incastrato o la manutenzione può comportare gravi infortuni.*

CONSERVATE QUESTE ISTRUZIONI

Adesivi di sicurezza e informativi

Adesivi e istruzioni di sicurezza sono chiaramente visibili per l'operatore e sono situati vicino a qualsiasi area di potenziale pericolo. Sostituite eventuali adesivi se danneggiati o mancanti.

decal161-7057

161-7057

1. Non smaltire in modo inappropriato.

---

decal161-7058

161-7058

1. Avvertenza – leggete il *Manuale dell'operatore*; indossate protezioni per gli occhi e protezioni per l'udito; non esponete a pioggia o neve; tenetevi lontano dalle parti in movimento; mantenete in posizione tutte le protezioni e le schermature; rimuovete il pacco batteria prima di effettuare la manutenzione.
2. Avvertenza – tenete gli astanti a distanza dalla macchina in tutte le direzioni.
3. Pericolo di lancio di oggetti – tenete gli astanti a distanza.

Preparazione

Assemblaggio del soffiatore

1. Montate la bocchetta del soffiatore sul tubo del soffiatore.

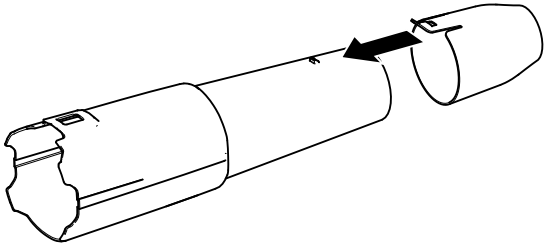

g472735

Figura 3

2. Fate scorrere il tubo del soffiatore sul relativo alloggiamento. Potrebbe essere necessario spingere il fermo del tubo perché il tubo del soffiatore si blocchi in posizione (Figura 3).

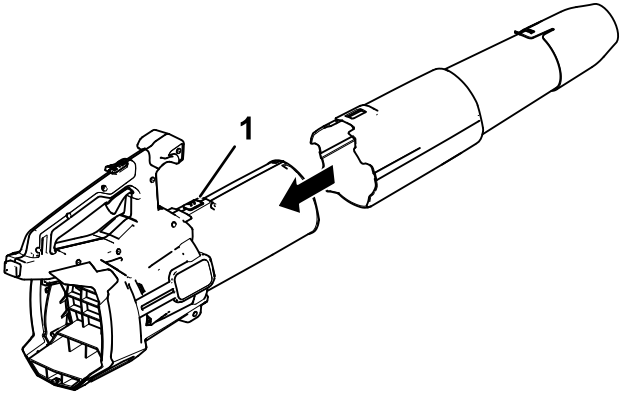

g472734

Figura 4

1. Fermo del tubo

Nota: È possibile utilizzare il soffiatore anche senza la bocchetta, o rimuovendo completamente il tubo del soffiatore.

Montaggio dello spallaccio

Importante: **Se state utilizzando il decespugliatore con un pacco batteria da 6,0 Ah o superiore, montate lo spallaccio (n. cat. 139-5334).**

Non utilizzate lo spallaccio se state alimentando l'utensile con lo zaino e il supporto per lo zaino; utilizzate solo l'imbracatura per lo zaino.

1. Montate il collare sulla manopola dell'impugnatura (Figura 5).

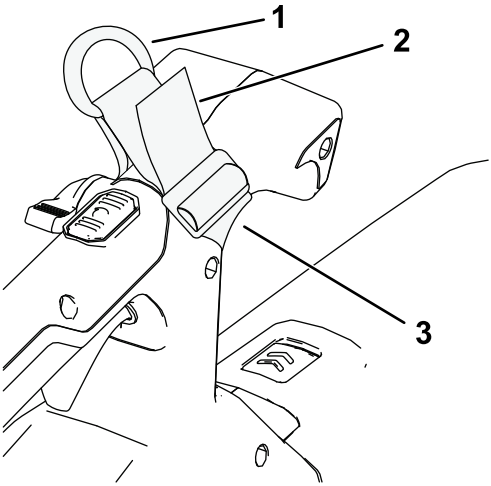

g484060

Figura 5

1. D-ring
2. Tirate qui per fissare il collare al soffiatore.
3. Collare della fascetta

---

2. Collegate il moschettone dello spallaccio al D-ring del collare (Figura 6).

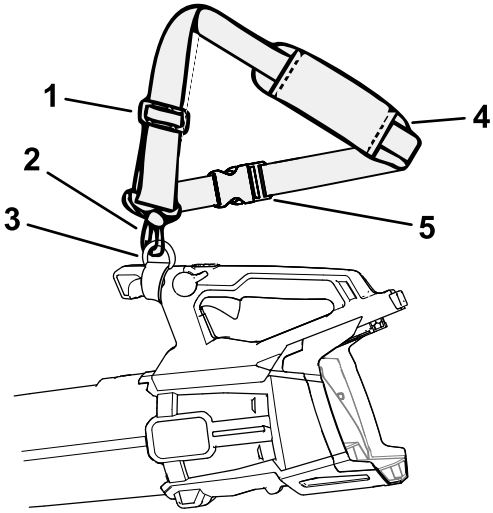

g484073

Figura 6

1. Regolatore dello spallaccio
2. Moschettone dello spallaccio
3. D-ring
4. Spallaccio

---

3. Regolate lo spallaccio facendo scorrere il regolatore dello spallaccio verso l'alto per diminuire la lunghezza dello spallaccio, o verso il basso per aumentare la lunghezza dello spallaccio.
4. Imparate come rimuovere lo spallaccio in caso di emergenza; fate riferimento a Rimozione dello spallaccio (pagina 18).

Quadro generale del prodotto

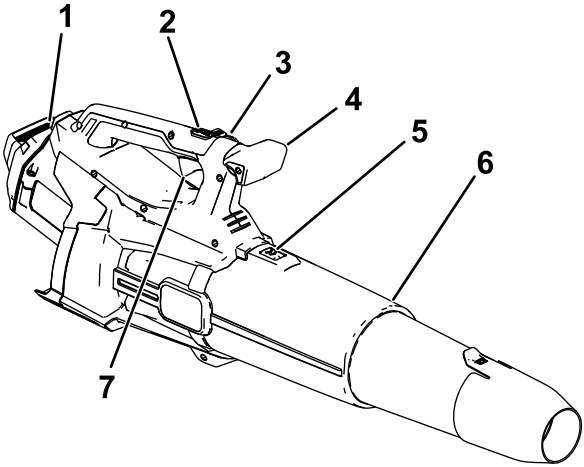

g472736

Figura 7

1. Batteria e cavità della batteria
2. Pulsante turbo boost
3. Blocco della velocità
4. Manopola dell'impugnatura
5. Fermo del tubo del soffiatore
6. Tubo del soffiatore
7. Levetta della velocità variabile

Specifiche

Modello	51900T
Tensione nominale	60 V c.c. massima; 54 V c.c. utilizzo nominale
Tipo di caricabatterie	Caricabatterie agli ioni di litio da 60 V Flex-Force
Tipo di batteria	Batterie agli ioni di litio da 60 V Flex-Force

Intervalli di temperatura idonei

Caricate/rimessate il pacco batteria a	5 °C–40 °C*
Utilizzate il pacco batteria a	-30 °C–49 °C
Utilizzate il soffiatore a	-30 °C–49 °C

*I tempi di ricarica aumenteranno se la ricarica non avviene all'interno di questo intervallo.

Stoccate l'utensile, la batteria e il caricabatterie in un luogo ben pulito e asciutto.

Attrezzi/accessori

È disponibile una gamma di attrezzi ed accessori approvati da Toro per l'impiego con la macchina, per ottimizzare ed ampliare le sue applicazioni. Richiedete la lista degli attrezzi ed accessori approvati ad un Centro Assistenza Toro o ad un Distributore autorizzati, oppure visitate www.Toro.com

Per garantire prestazioni ottimali e mantenere sempre la macchina in conformità alle norme di sicurezza, utilizzate esclusivamente ricambi e accessori originali Toro. Ricambi e accessori fabbricati da altri produttori potrebbero essere pericolosi.

Funzionamento

⚠ AVVERTENZA

Il soffiatore può lanciare detriti e causare gravi infortuni a voi o agli astanti.

- **Non soffiate oggetti duri, come chiodi o bulloni.**
- **Non attivate il soffiatore nelle adiacenze di persone o animali da compagnia.**
- **Fate attenzione alla direzione di soffiatura (ovvero, soffiate in direzione opposta ad astanti, finestre, automobili, ecc.). Utilizzate solo la velocità necessaria.**
- **Prestate la massima attenzione nel rimuovere detriti da scale e da altri spazi limitati.**

Avviamento del soffiatore

Importante: **Utilizzate il pacco batteria solo a temperature comprese all'interno dell'intervallo corretto; fate riferimento a Specifiche (pagina 15).**

Nota: Assicuratevi di utilizzare un pacco batteria superiore a 2,5 Ah per ottenere la potenza massima.

1. Assicuratevi che gli sfiati sul soffiatore siano privi di polvere e detriti.
2. Allineate la cavità nel pacco batteria con la linguetta nell'alloggiamento dell'impugnatura (Figura 9).
3. Afferrate l’impugnatura e spingete il pacco batteria nell'impugnatura fino a quando il fermo non si blocca in posizione (Figura 8).

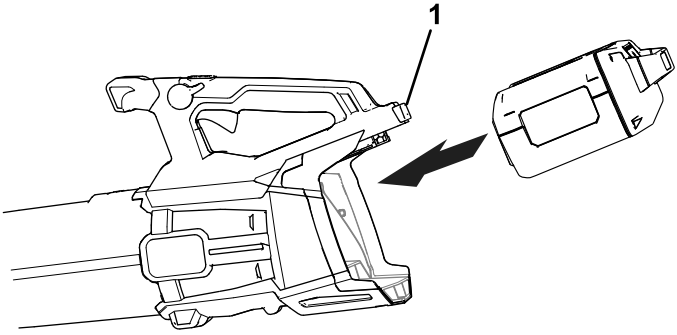

g472718

Figura 8

1. Fermo della batteria

4. Per avviare il soffiatore, premete la levetta della velocità variabile (Figura 9).

   Nota: Innestate il blocco della velocità per tenere la macchina accesa senza premere la levetta della velocità variabile (Figura 9).

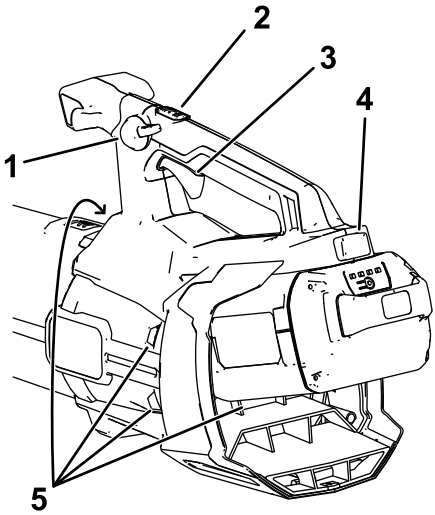

g472737

Figura 9

1. Blocco della velocità
2. Pulsante turbo boost
3. Levetta della velocità variabile
4. Fermo della batteria
5. Aree di sfiato del soffiatore

Regolazione della velocità dell'aria del soffiatore

Per regolare la velocità dell’aria mentre il soffiatore è in funzione, utilizzate la levetta della velocità variabile (Figura 9).

Per mantenere la velocità dell’aria impostata, innestate il blocco della velocità (Figura 9).

Per ottenere le prestazioni massime, premete la levetta della velocità variabile, quindi premete il pulsante turbo boost per attivare il boost (Figura 9).

Per disattivare il boost, premete nuovamente il pulsante turbo boost o rilasciate del tutto la levetta della velocità variabile.

Rimozione dello spallaccio

Qualora si verificasse una situazione di emergenza e si rendesse necessario rimuovere rapidamente lo spallaccio, scollegate la fibbia a sgancio rapido come segue:

1. Esercitate una pressione sui lati della fibbia (A di Figura 10).
2. Consentite lo sganciamento della fibbia (B di Figura 10).

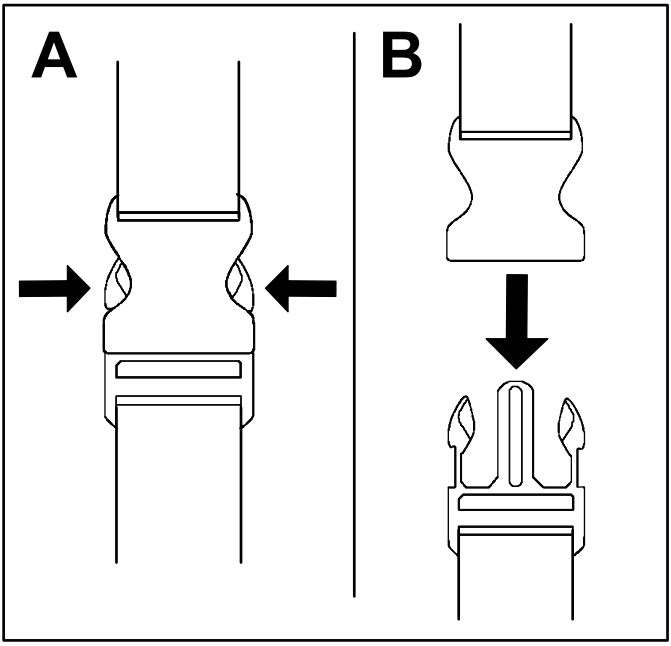

g340477

Figura 10

Arresto del soffiatore

Per arrestare il soffiatore, disinnestate il blocco della velocità (se in uso) e lasciate andare la levetta della velocità variabile (Figura 9).

Importante: **Dopo aver arrestato il soffiatore, non lasciate il blocco della velocità innestato con il pacco batteria nel soffiatore.**

Quando il soffiatore non è in uso o lo state trasportando verso o da un'area di lavoro, rimuovete il pacco batteria.

Rimozione del tubo del soffiatore

Premete verso il basso il fermo dell'aletta per separare il tubo del soffiatore dal soffiatore stesso (Figura 11).

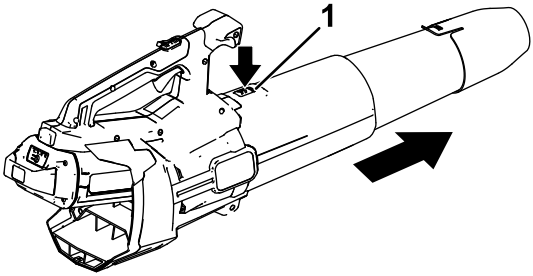

g472738

Figura 11

1. Fermo del tubo

Rimozione della batteria dal soffiatore

Premete il fermo della batteria per rilasciare il pacco batteria e fate scorrere il pacco batteria fuori dal soffiatore (Figura 12).

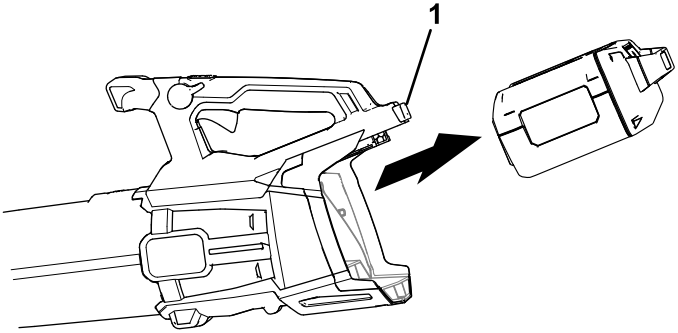

g472739

Figura 12

1. Fermo della batteria

Stoccaggio

Importante: **Stoccate l'utensile, il pacco batteria e il caricabatterie solo a temperature comprese all'interno dell'intervallo opportuno; fate riferimento a** **Specifiche (pagina 15)****.**

Importante: **Se stoccate il pacco batteria a fine stagione, rimuovete il pacco batteria dall'utensile e caricatelo fino a quando 1 o 2 indicatori LED non diventano verdi sulla batteria. Non stoccate una batteria completamente carica o completamente scarica. Quando dovete utilizzare di nuovo l'utensile, caricate il pacco batteria fino a quando la spia di indicazione sinistra non diventa verde sul caricabatterie o quando tutti e 4 gli indicatori LED non diventano verdi sulla batteria.**

- Scollegate il prodotto dall'alimentazione (ovvero, rimuovete la spina dall'alimentazione o dal pacco batteria) e controllate per escludere eventuali danni dopo l'uso.
- Non rimessate l'utensile o il caricabatterie con il pacco batteria installato.
- Ripulite il prodotto da tutti i materiali estranei.
- Quando non in uso, rimessate l'utensile, il pacco batteria e il caricabatterie fuori dalla portata dei bambini.
- Tenete utensile, pacco batteria e caricabatterie lontano da agenti corrosivi, come sostanze chimiche per il giardino e sali di sbrinamento.
- Per ridurre il rischio di gravi lesioni personali, non stoccate il pacco batteria all'aperto o all'interno di veicoli.
- Stoccate l'utensile, la batteria e il caricabatterie in un luogo ben pulito e asciutto.

Localizzazione guasti

Effettuate solo i passaggi descritti in queste istruzioni. Tutti i successivi interventi di ispezione, manutenzione e riparazione devono essere effettuati da un centro assistenza autorizzato o da uno specialista analogamente qualificato se non siete in grado di risolvere il problema da soli.

Rimuovete sempre la batteria dall'utensile per la soluzione di problemi, l'ispezione, la manutenzione o la pulizia dell'utensile.

Problema	Possibile causa	Rimedio
L'utensile non si avvia.	1. La batteria non è completamente installata nell'utensile. 2. Il pacco batteria non è carico. 3. Il pacco batteria è danneggiato. 4. L'utensile presenta un altro problema elettrico.	1. Rimuovete e poi riposizionate la batteria nell'utensile, assicurandovi che sia completamente installata e fissata. 2. Rimuovete il pacco batteria dall'utensile e caricatelo. 3. Sostituite il pacco batteria. 4. Contattate un centro assistenza autorizzato.
L'utensile non raggiunge la massima potenza.	1. La capacità di carica del pacco batteria è troppo bassa. 2. Gli sfiati dell'aria sono bloccati.	1. Rimuovete il pacco batteria dall'utensile e caricatelo completamente. 2. Rimuovete il pacco batteria dall'utensile e liberate gli sfiati dell'aria.
L'utensile non funziona o non funziona continuamente.	1. È presente dell'umidità sui poli del pacco batteria. 2. La batteria non è completamente installata nell'utensile. 3. Il pacco batteria ha poca carica.	1. Asciugate o lasciate asciugare il pacco batteria. 2. Rimuovete e poi riposizionate la batteria nell'utensile, assicurandovi che sia completamente installata e fissata. 3. Ricaricate il pacco batteria.

Note:

Note: