Form No. 3472-522 Rev A

Cadre de levage avant

Groupe de déplacement Sand Pro®/Infield Pro® 5040

N° de modèle 08712—N° de série 417200000 et suivants

Manuel de l'utilisateur

Ce produit est conforme à toutes les directives européennes pertinentes. Pour plus de renseignements, reportez-vous à la Déclaration d'incorporation (DOI) à la fin de ce document.

Remarque: Les côtés gauche et droit de la machine sont déterminés d'après la position d'utilisation normale.

Mise en service

Pièces détachées

Reportez-vous au tableau ci-dessous pour vérifier si toutes les pièces ont été expédiées.

Procédure	Description	Qté	Utilisation
1	Aucune pièce requise	–	Préparation de la machine.
2	Aucune pièce requise	–	Retrait des carénages.
3	Chapeau de raccord Joint torique(ORFS-6) Joint torique(ORB-6)	1 2 1	Préparatifs d'installation des composants hydrauliques.
4	Raccord hydraulique droit avec joint torique Raccord hydraulique à 90° avec joint torique Distributeur de levage Plaque de distributeur Boulon (¼" x 3") Contre-écrou (¼") Boulon (nº 10 x 1¼") Contre-écrou (nº 10) Levier de levage	2 2 1 1 3 3 2 2 1	Installation du distributeur de levage (modèle 08705).
5	Raccord hydraulique droit avec joint torique Raccord hydraulique à 90° avec joint torique Distributeur de levage Plaque de distributeur Boulon (¼" x 3") Contre-écrou (¼") Boulon (nº 10 x 1¼") Contre-écrou (nº 10) Levier de levage	2 2 1 1 3 3 2 2 1	Installation du distributeur de levage (modèle 08745).

© 2025—The Toro® Company
8111 Lyndale Avenue South
Bloomington, MN 55420

Enregistrez votre produit à www.Toro.com.

Traduction du texte d'origine (FR)
Imprimé aux États-Unis
Tous droits réservés

3472-522

Procédure	Description	Qté	Utilisation
6	Plaque de fixation droite	1	Montage des plaques de fixation.
	Plaque de fixation gauche	1	
	Boulon (½" x 2")	4	
	Contre-écrou (½")	4	
	Support de cadre d'attelage	1	
	Boulon (½" x 1¾")	2	
7	Cadre d'attelage	1	Montage des bras de poussée et du cadre d'attelage.
	Boulon (⅜" x 2")	2	
	Écrou (⅜")	2	
	Vis (⅜" x 1½")	2	
	Contre-écrou (⅜")	2	
	Axe de vérin	2	
	Plaque adaptatrice	1	
	Tube de bras de poussée	1	
	Goupille	2	
	Vis autotaraudeuse	2	
	Boulon (⅝" x 1½")	2	
	Rondelle (1,68" diamètre extérieur x 0,65" diamètre intérieur)	2	
	Tube	1	
	Axe de chape	1	
	Goupille fendue	1	
8	Raccord hydraulique à 45° avec joint torique	1	Montage du vérin hydraulique.
	Vérin hydraulique	1	
	Raccord hydraulique à 90° avec joint torique	1	
	Petit circlip	1	
	Goupille	1	
	Grande bague de retenue	2	
9	Tube	1	Installation des flexibles hydrauliques (modèle 08705).
	Flexible hydraulique (réf. 108-8449)	1	
	Flexible hydraulique (réf. 108-8453)	1	
	Flexible hydraulique (réf. 108-8454)	1	
	Support de flexible métallique	1	
	Vis autotaraudeuse (5/16" x ¾")	2	
	Attache-câble en plastique	3	
	Joint torique(ORFS-6)	1	
	Joint torique(ORFS-8)	1	
10	Tube	1	Installation des flexibles hydrauliques (modèle 08745).
	Flexible hydraulique (réf. 108-8449)	1	
	Flexible hydraulique (réf. 108-8453)	1	
	Flexible hydraulique (réf. 108-8454)	1	
	Support de flexible métallique	1	
	Vis autotaraudeuse (5/16" x ¾")	2	
	Attache-câble en plastique	3	
	Joint torique(ORFS-6)	1	
	Joint torique(ORFS-8)	1	

Procédure	Description	Qté	Utilisation
11	Plaque de guidage de levier Vis à embase Rondelle Autocollant de panneau de commande Panneau de commande Pommeau Attache-câble en plastique	1 2 2 1 1 1 3	Montage du panneau de commande et de la plaque de guidage de levier.
12	Manuel de l'utilisateur	1	Lire et ranger la documentation en lieu sûr.

1

Préparation de la machine

Aucune pièce requise

Procédure

1. Garez la machine sur une surface plane et horizontale.
2. Abaissez les accessoires.
3. Serrez le frein de stationnement.
4. Coupez le moteur et enlevez la clé.

2

Retrait des carénages

Aucune pièce requise

Procédure

1. Soulevez l'arrière de la machine et placez des chandelles sous les supports de moteur des roues arrière.
2. Enlevez la roue arrière droite.
3. Retirez les 4 rondelles et boulons qui fixent le panneau de commande à la console (Figure 1).
4. Débranchez le câble du compteur horaire.
5. Déposez le panneau de commande (Figure 1).
6. Retirez les 3 boulons qui fixent la console au cadre (Figure 1). Déposez la console en la soulevant délicatement par le bord inférieur autour du support et en la faisant remonter derrière la poignée de frein.

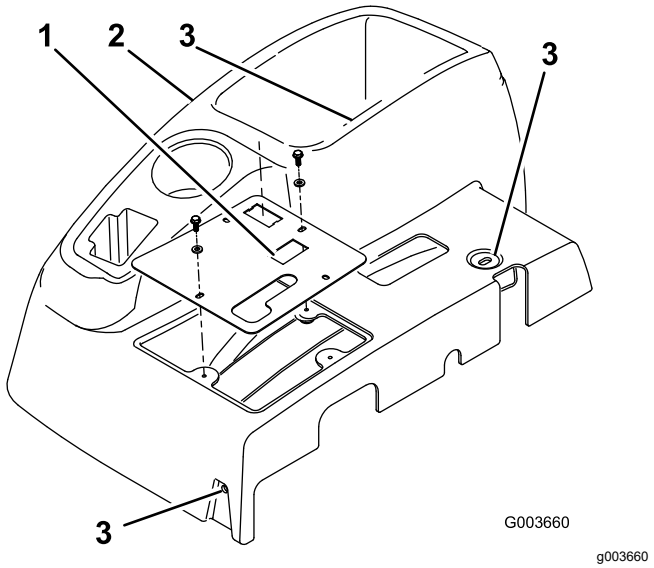

Figure 1

1. Panneau de commande
2. Console
3. Emplacements des boulons de fixation de la console

7. Retirez les 4 boulons qui fixent le carénage de la roue droite au cadre et déposez le carénage (Figure 2).

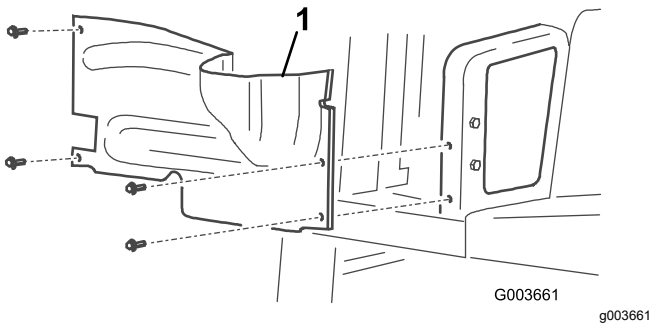

Figure 2

1. Carénage de roue droite

8. Dégagez et enlevez le carénage central du cadre (Figure 3).

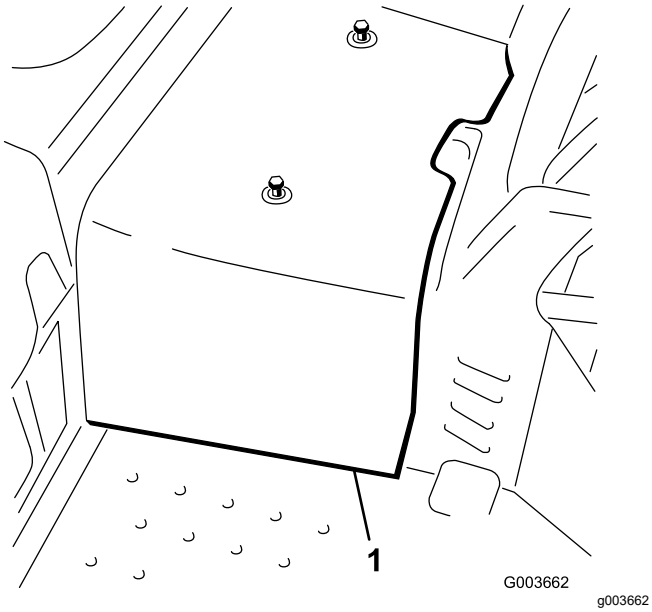

Figure 3

1. Carénage central

3

Préparatifs d'installation des composants hydrauliques

Pièces nécessaires pour cette opération:

1	Chapeau de raccord
2	Joint torique(ORFS-6)
1	Joint torique(ORB-6)

Procédure

1. Trouvez le tube hydraulique qui relie le refroidisseur d'huile au distributeur de levage existant (Figure 4).
2. Enlevez les fixations et le collier qui fixent les tubes hydrauliques au cadre.
3. Débranchez et retirez le tube hydraulique qui relie le refroidisseur d'huile au distributeur de levage (Figure 4 et Figure 6).

   Remarque: Vous pouvez vous débarrasser du tube hydraulique.

   Remarque: Pour minimiser la perte d'huile lors du retrait du tube hydraulique, ayez le flexible de rechange à portée de main ou bouchez le raccord du refroidisseur avec un des bouchons de protection utilisés pour le transport que vous avez retirés du tube (réf. 108-8447) (Figure 20).

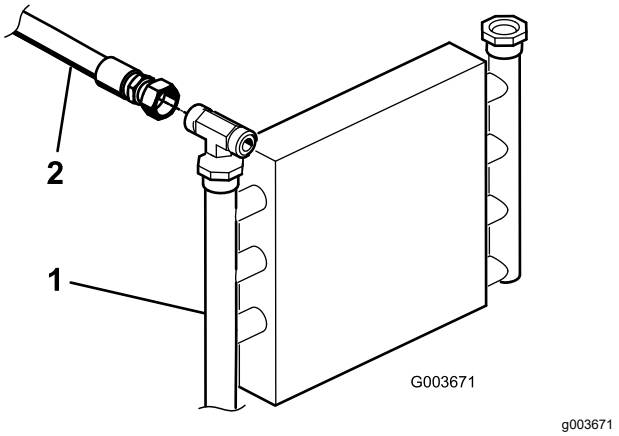

Figure 4

1. Refroidisseur d'huile
2. Tube hydraulique

4. Fixez le tube hydraulique restant au cadre avec le collier et les fixations enlevés précédemment.

5. Si vous installez ce kit sur le modèle 08745, procédez comme suit :
   A. Retirez les 3 boulons et écrous qui fixent le distributeur de levage existant sur le cadre, et détachez-le du cadre pour pouvoir déposer le raccord en T (340-94), comme montré à la Figure 5.
   B. Débranchez le tube hydraulique (108-8415) du raccord à 90° (340-77) sur le côté gauche du distributeur de levage existant.
   C. Débranchez le flexible hydraulique (144-1367) du raccord en T (340-94), comme montré à la Figure 6.
   D. Desserrez le raccord en T (340-94) sur le côté droit du distributeur de levage existant.
   E. Retirez le raccord en T (340-94) du distributeur existant et conservez-le pour l'installation ultérieurement.

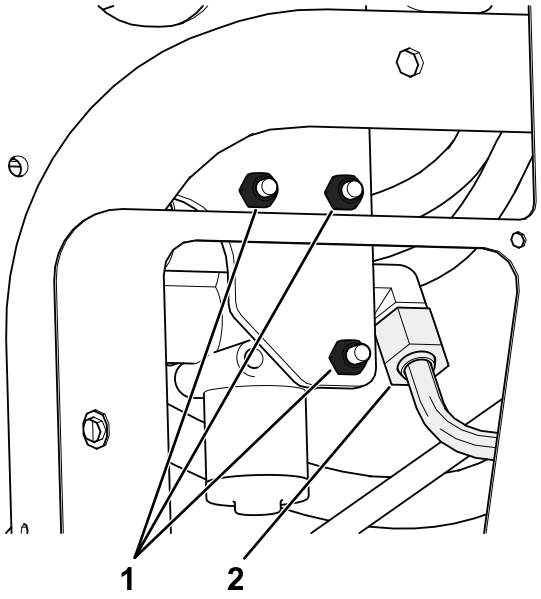

Figure 5

1. Retirer ces boulons et écrous
2. Débrancher ce tube hydraulique (108-8415) du raccord à 90°

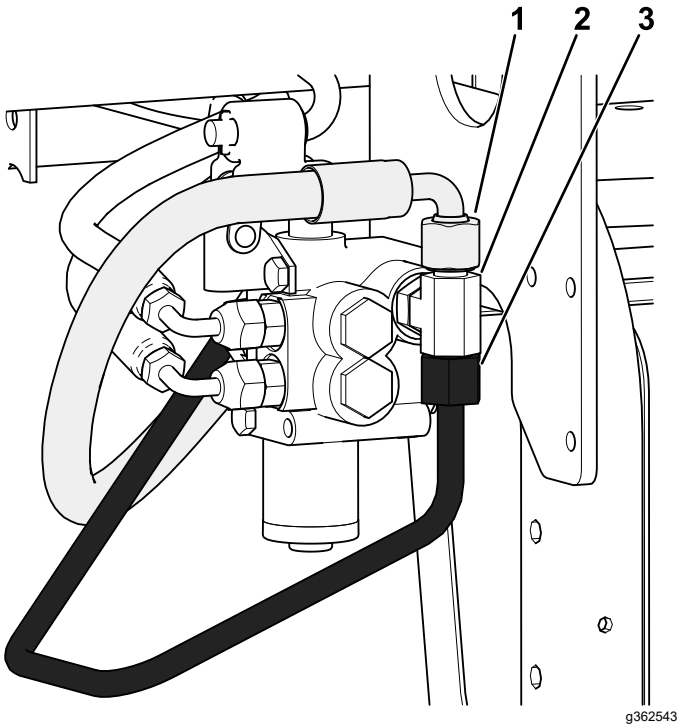

Figure 6

1. Débrancher ce flexible hydraulique (144-1367) du raccord en T
2. Débrancher ce raccord en T (340-94) du distributeur existant
3. Débrancher et mettre au rebut ce tube hydraulique relié au raccord en T

   F. Remplacez les joints toriques sur le raccord en T par des joints toriques neufs, comme montré à la Figure 7.

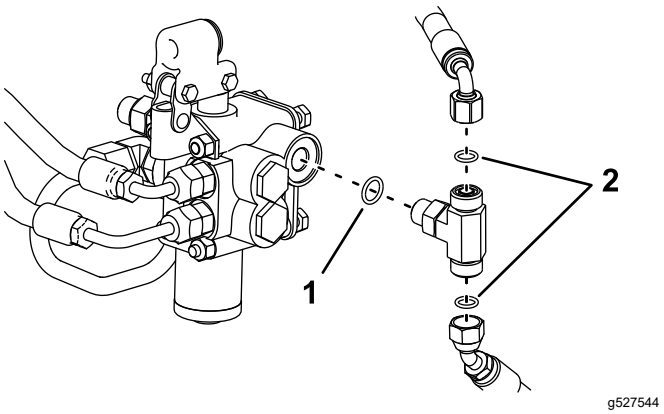

Figure 7

1. Joint torique (ORB-6)
2. Joint torique (ORFS-6)

4

Montage du distributeur de levage

Modèle 08705 seulement

Pièces nécessaires pour cette opération:

2	Raccord hydraulique droit avec joint torique
2	Raccord hydraulique à 90° avec joint torique
1	Distributeur de levage
1	Plaque de distributeur
3	Boulon (¼" x 3")
3	Contre-écrou (¼")
2	Boulon (nº 10 x 1¼")
2	Contre-écrou (nº 10)
1	Levier de levage

Procédure

1. Vissez les 2 raccords à 90° et les 2 raccords hydrauliques droits dans le nouveau distributeur de levage, comme montré à la Figure 8.

   Important: **Ne serrez pas les raccords à 90° à ce stade. Lubrifiez bien tous les joints toriques et positionnez-les correctement sur les raccords avant le montage.**

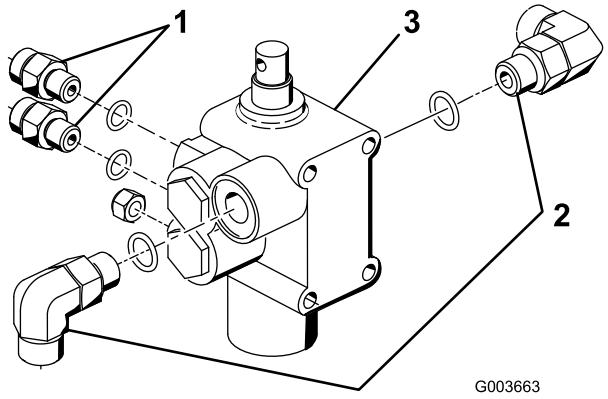

Figure 8

1. Raccord droit
2. Raccord à 90°
3. Distributeur de levage

2. Montez le distributeur, le support de pivot et la plaque du distributeur sur le cadre à l'aide de 3 boulons (¼" x 3") et 3 contre-écrous (Figure 9).

   Placez la plaque du distributeur contre l'avant du longeron lors du montage et serrez les fixations à un couple de 10 à 12 N·m.

   Remarque: L'installation du distributeur est très similaire à celle de celui qui est déjà en place.

3. Fixez légèrement le levier de pivot sur le tiroir du distributeur et la biellette à épaulement à l'aide de 2 boulons (nº 10 x 1¼") et 2 contre-écrous (Figure 9).

   Remarque: Ne serrez pas les fixations à ce stade.

   Remarque: Montez la biellette à épaulement dans le trou arrière du pivot.

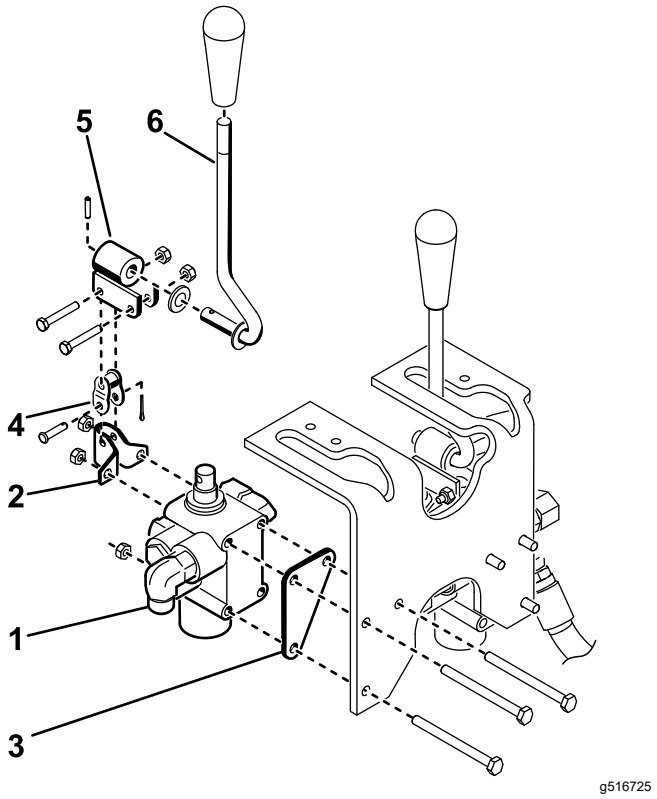

Figure 9

1. Distributeur
2. Support de pivot
3. Plaque de distributeur
4. Biellette à épaulement
5. Pivot
6. Levier

5

Montage du distributeur de levage

Modèle 08745 seulement

Pièces nécessaires pour cette opération:

2	Raccord hydraulique droit avec joint torique
2	Raccord hydraulique à 90° avec joint torique
1	Distributeur de levage
1	Plaque de distributeur
3	Boulon (¼" x 3")
3	Contre-écrou (¼")
2	Boulon (nº 10 x 1¼")
2	Contre-écrou (nº 10)
1	Levier de levage

Procédure

1. Vissez un raccord à 90° dans le distributeur de levage existant à la place du raccord en T.

   Important: **Serrez uniquement les raccords droits à ce stade. Lubrifiez bien tous les joints toriques et positionnez-les correctement sur les raccords avant le montage.**

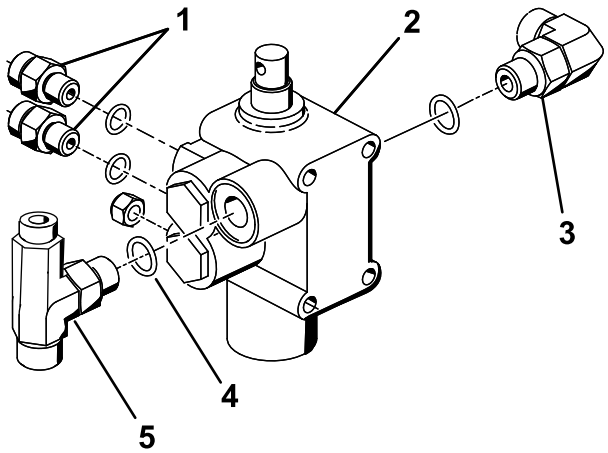

Figure 10

1. Raccord droit
2. Distributeur de levage
3. Raccord à 90°
4. Nouveau joint torique (ORB-6)
5. Raccord en T

2. Installez le distributeur de levage existant à l'aide des fixations retirées précédemment et serrez les fixations à un couple de 10 à 12 N·m.
3. Vissez dans le nouveau distributeur de levage un raccord à 90°, les 2 raccords hydrauliques droits et le raccord en T que vous avez retirés du distributeur existant à la section 3 Préparatifs d'installation des composants hydrauliques (page 5), comme montré à la Figure 10.

   Important: **Veillez à remplacer tous les joints toriques sur le raccord en T par des joints toriques neufs, comme montré à la 3 Préparatifs d'installation des composants hydrauliques (page 5).**
4. Montez le distributeur, le support de pivot et la plaque du distributeur sur le cadre à l'aide de 3 boulons (¼" x 3") et 3 contre-écrous (Figure 11). Placez la plaque du distributeur contre l'avant du longeron lors du montage et serrez les fixations à un couple de 10 à 12 N·m.

   Remarque: L'installation du distributeur est très similaire à celle de celui qui est déjà en place.
5. Fixez légèrement le levier de pivot sur le tiroir du distributeur et la biellette à épaulement à l'aide de 2 boulons (nº 10 x 1¼") et 2 contre-écrous (Figure 11).

   Remarque: Ne serrez pas les fixations à ce stade.

   Remarque: Montez la biellette à épaulement dans le trou arrière du pivot.

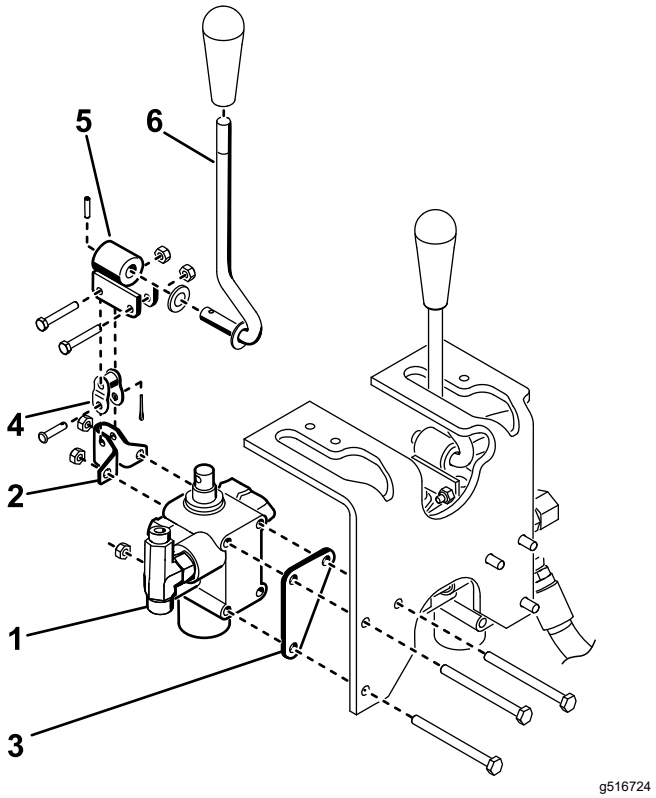

Figure 11

1. Distributeur
2. Support de pivot
3. Plaque de distributeur
4. Biellette à épaulement
5. Pivot
6. Levier

6

Montage des plaques de fixation

Pièces nécessaires pour cette opération:

1	Plaque de fixation droite
1	Plaque de fixation gauche
4	Boulon (½" x 2")
4	Contre-écrou (½")
1	Support de cadre d'attelage
2	Boulon (½" x 1¾")

Procédure

1. Fixez légèrement la plaque de fixation droite sur le côté droit de la fourche de roue pivotante à l'aide de 2 boulons (½" x 2") et contre-écrous, comme montré à la Figure 12.

   Remarque: Ne serrez pas les fixations à ce stade.
2. Répétez la procédure pour la plaque de support gauche (Figure 12).
3. Soulevez l'avant de la machine au cric jusqu'à ce que les roues soient décollées du sol.
4. Retirez et mettez au rebut les 2 boulons qui fixent l'avant du pivot de direction au sommet de la fourche de roue pivotante (Figure 12).
5. En vous aidant des trous de montage de la fourche de roue pivotante et du pivot de direction, fixez le support du cadre d'attelage à la face inférieure de la fourche à l'aide de 2 boulons (½" x 1¾") ; voir (Figure 12).

   Remarque: Il pourra être nécessaire de dégonfler partiellement le pneu pour faciliter cette opération. Le flexible hydraulique du moteur de roue ne doit pas reposer sur le haut du support du cadre d'attelage.

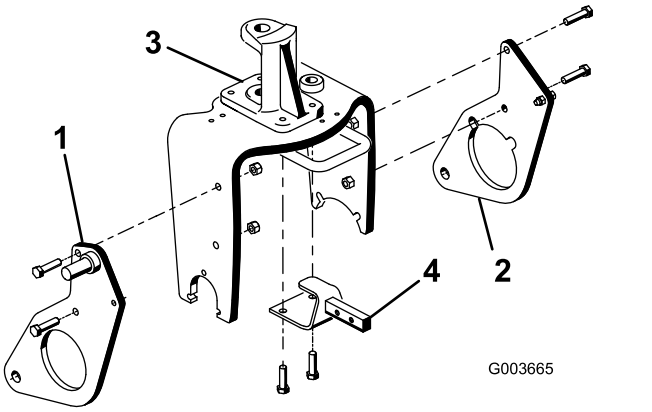

Figure 12

1. Plaque de fixation droite
2. Plaque de fixation gauche
3. Pivot de direction
4. Support de cadre d'attelage

7

Montage des bras de poussée et du cadre d'attelage

Pièces nécessaires pour cette opération:

1	Cadre d'attelage
2	Boulon (⅜" x 2")
2	Écrou (⅜")
2	Vis (⅜" x 1½")
2	Contre-écrou (⅜")
2	Axe de vérin
1	Plaque adaptatrice
1	Tube de bras de poussée
2	Goupille
2	Vis autotaraudeuse
2	Boulon (⅝" x 1½")
2	Rondelle (1,68" diamètre extérieur x 0,65" diamètre intérieur)
1	Tube
1	Axe de chape
1	Goupille fendue

Procédure

1. Abaissez la machine pour que la roue avant repose sur le sol.
2. Fixez le tube du bras de poussée sur la plaque adaptatrice à l'aide de 2 goupilles et fixez les goupilles aux plaques adaptatrices à l'aide de 2 vis autotaraudeuses.

   Remarque: Positionnez les composants comme montré à la Figure 13.

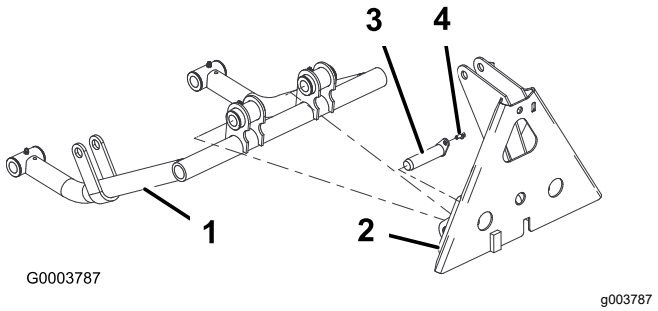

Figure 13

1. Tube de bras de poussée
2. Plaque adaptatrice
3. Goupille
4. Vis autotaraudeuse

3. Insérez une goupille cylindrique dans chaque tube de bras de poussée, comme montré à la Figure 14.
4. Insérez les tubes des bras de poussée dans les plaques de fixation droite et gauche en alignant les guides des goupilles cylindriques et les trous dans les plaques de fixation (Figure 14).

   Remarque: Si vous n'arrivez pas à installer les tubes de bras de poussée autour des plaques de fixation, desserrez les écrous qui fixent les plaques de fixation à la fourche de roue pivotante.
5. Fixez chaque goupille cylindrique à chaque plaque de fixation avec un boulon (⅝" x 1½") et une rondelle (1,68" de diamètre extérieur x 0,65" de diamètre intérieur), comme montré à la Figure 14.

   Remarque: Serrez les boulons à 203 N·m.

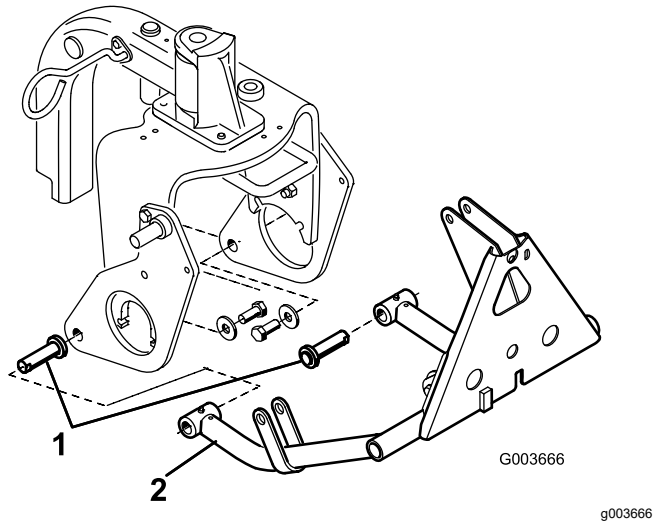

Figure 14

1. Axe de vérin
2. Tube de bras de poussée

6. Fixez le haut du cadre d'attelage au support à l'aide de 2 boulons (⅜" x 2") et écrous (Figure 15).

7. Fixez les tubes du cadre d'attelage aux plaques de fixation à l'aide des boulons (⅜" x 1½") et des écrous (Figure 15), et serrez les fixations.

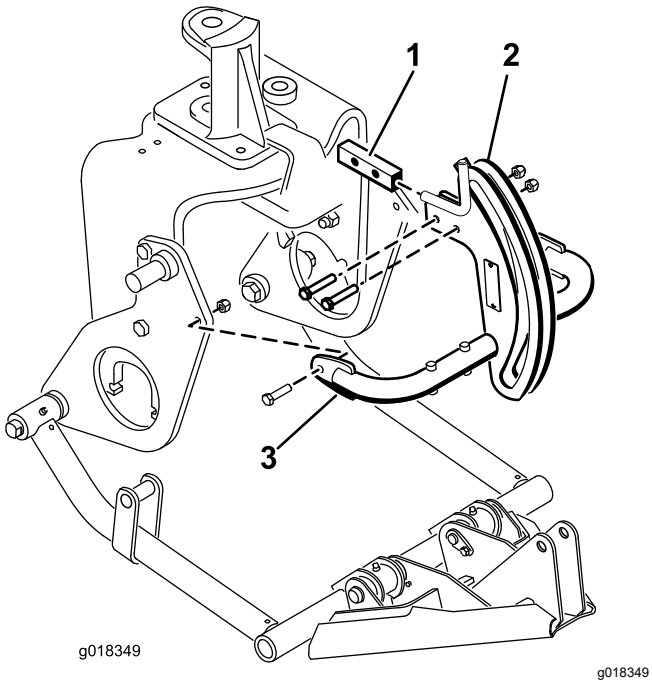

Figure 15

1. Support de cadre d'attelage
2. Cadre d'attelage
3. Tube de cadre d'attelage

8. Fixez l'adaptateur au cadre d'attelage avec un tube, un axe de chape et une goupille fendue (Figure 16).

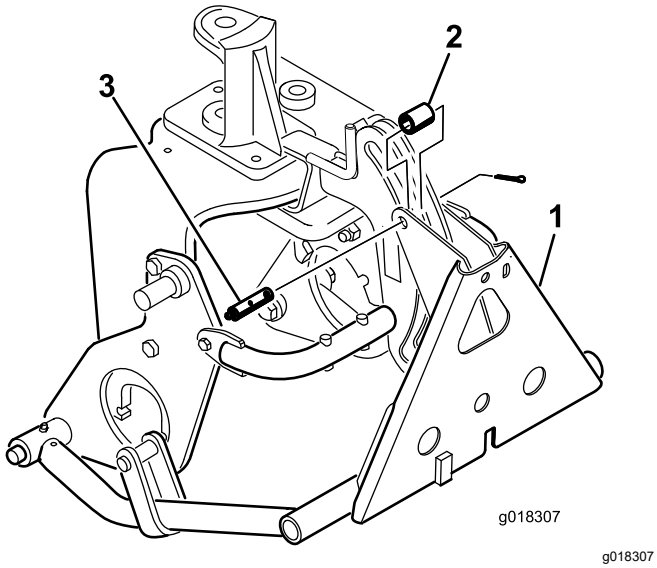

Figure 16

1. Adaptateur de cadre
2. Tube
3. Axe de chape avec graisseur

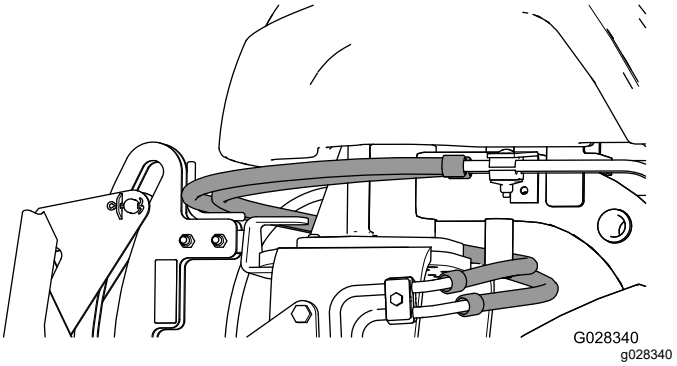

Figure 17

Important: **Veillez à acheminer les flexibles existants au-dessus du guide, comme montré à la Figure 17.**

8

Montage du vérin hydraulique

Pièces nécessaires pour cette opération:

1	Raccord hydraulique à 45° avec joint torique
1	Vérin hydraulique
1	Raccord hydraulique à 90° avec joint torique
1	Petit circlip
1	Goupille
2	Grande bague de retenue

Procédure

1. Vissez un raccord à 90° dans l'orifice supérieur du vérin hydraulique. Positionnez le raccord comme montré à la Figure 18.

   Remarque: Lubrifiez tous les joints toriques et positionnez-les correctement sur les raccords avant le montage.

   Remarque: Pour éviter toute contamination des raccords et des flexibles hydrauliques, ne retirez les obturateurs qui les ferment qu'au moment de les installer.

2. Vissez un raccord à 45° dans l'orifice inférieur du vérin hydraulique. Positionnez le raccord comme montré à la Figure 18.

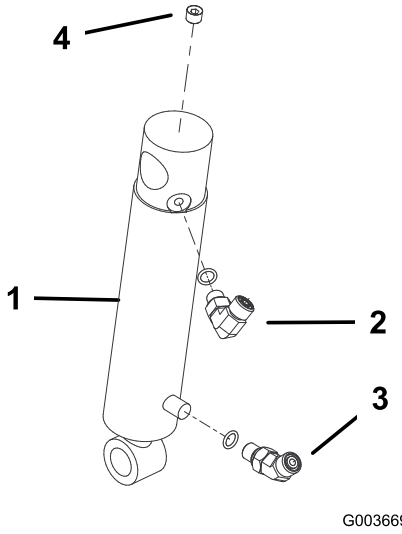

Figure 18

1. Vérin hydraulique
2. Raccord à 90°
3. Raccord à 45°
4. Obturateur (⅛")

3. Montez le haut du corps du vérin hydraulique sur la goupille de la plaque de fixation droite avec un circlip (Figure 19).

   Remarque: Orientez les orifices du vérin hydraulique vers l'avant.

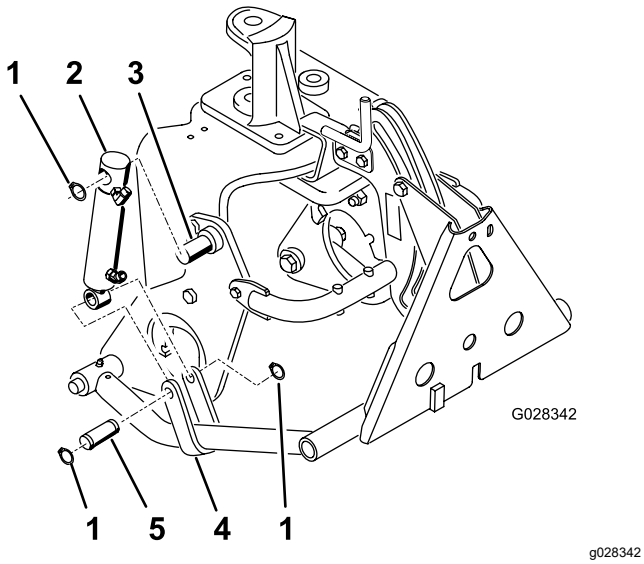

Figure 19

1. Circlip
2. Vérin hydraulique
3. Goupille (sur plaque de fixation)
4. Étrier de fixation du bras de poussée
5. Goupille

4. Montez la tige de vérin sur les étriers de fixations des bras de poussée avec une goupille et 2 circlips (Figure 19).

9

Montage des flexibles hydrauliques

Modèle 08705 seulement

Pièces nécessaires pour cette opération:

1	Tube
1	Flexible hydraulique (réf. 108-8449)
1	Flexible hydraulique (réf. 108-8453)
1	Flexible hydraulique (réf. 108-8454)
1	Support de flexible métallique
2	Vis autotaraudeuse (5/16" x ¾")
3	Attache-câble en plastique
1	Joint torique(ORFS-6)
1	Joint torique(ORFS-8)

Procédure

1. Raccordez le tube (réf. 108-8447) au raccord à 90° sur le côté gauche du nouveau distributeur et au raccord libéré du distributeur de levage existant (Figure 20).

   Important: **Remplacez le joint torique entre le tube et le distributeur existant par un neuf (ORFS-6).**

2. Reliez l'extrémité avec le raccord à 45° du flexible hydraulique (réf. 108-8449) au raccord à 90° sur le côté droit du distributeur, et l'extrémité droite du flexible au raccord libre sur le refroidisseur d'huile (Figure 20). Reportez-vous aux Figure 21 et Figure 22 pour acheminer le flexible correctement.

   Important: **Remplacez le joint torique entre le raccord droit et le raccord libre sur le refroidisseur d'huile par un neuf (ORFS-8).**

3. Fixez le support de flexible sur le tube de cadre gauche à l'aide de 2 vis autotaraudeuses (5/16" x ¾") ; voir Figure 20.

4. Reliez l'extrémité avec le raccord à 90° du flexible hydraulique (réf. 108-8453) au raccord droit supérieur à l'arrière du distributeur. Passez le flexible dans le support métallique et reliez l'extrémité droite du flexible au raccord supérieur du vérin hydraulique (Figure 20). Reportez-vous aux Figure 21 et Figure 22 pour acheminer le flexible correctement.
5. Reliez la longue extrémité avec le raccord à 90° du flexible hydraulique (réf. 108-8454) au raccord droit inférieur à l'arrière du distributeur. Passez le flexible dans le support métallique et raccordez l'extrémité droite du flexible au raccord inférieur du vérin hydraulique (Figure 20). Reportez-vous aux Figure 21 et Figure 22 pour acheminer le flexible correctement.

Important: **Faites bien passer les flexibles à bonne distance des composants coupants, chauds ou mobiles.**

6. Serrez toutes les fixations et tous les raccords.
7. Utilisez des attache-câbles, pour fixer les flexibles sur la machine aux emplacements indiqués à la Figure 21 et la Figure 22.

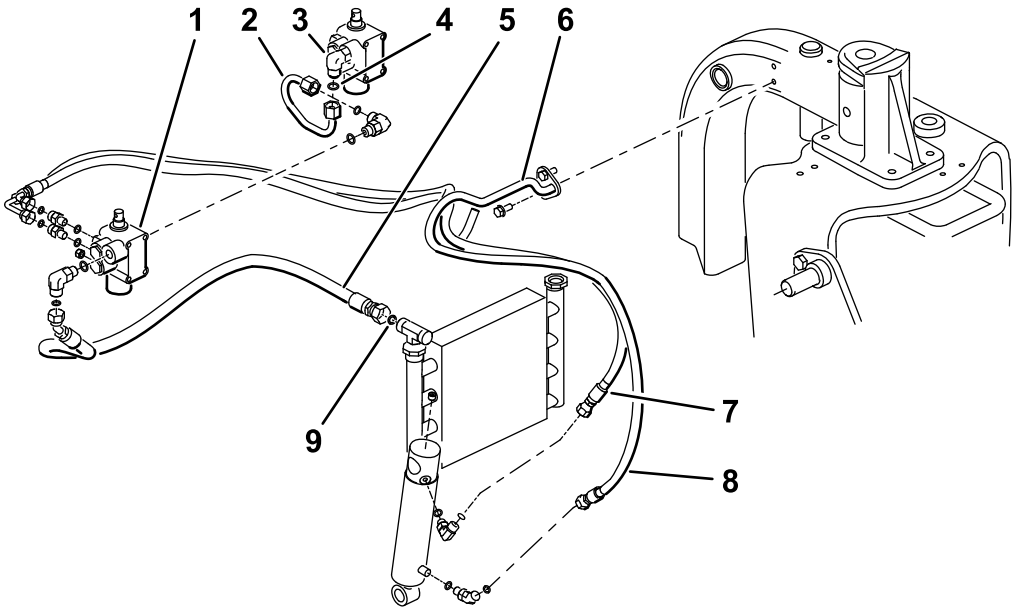

g527878

Figure 20

Modèle 08705

1. Nouveau distributeur
2. Tube (Réf. 108-8447)
3. Distributeur existant
4. Joint torique (ORFS-6)
5. Flexible hydraulique (réf. 108-8449)
6. Support de flexible métallique
7. Flexible hydraulique (réf. 108-8453)
8. Flexible hydraulique (réf. 108-8454)
9. Joint torique (ORFS-8)

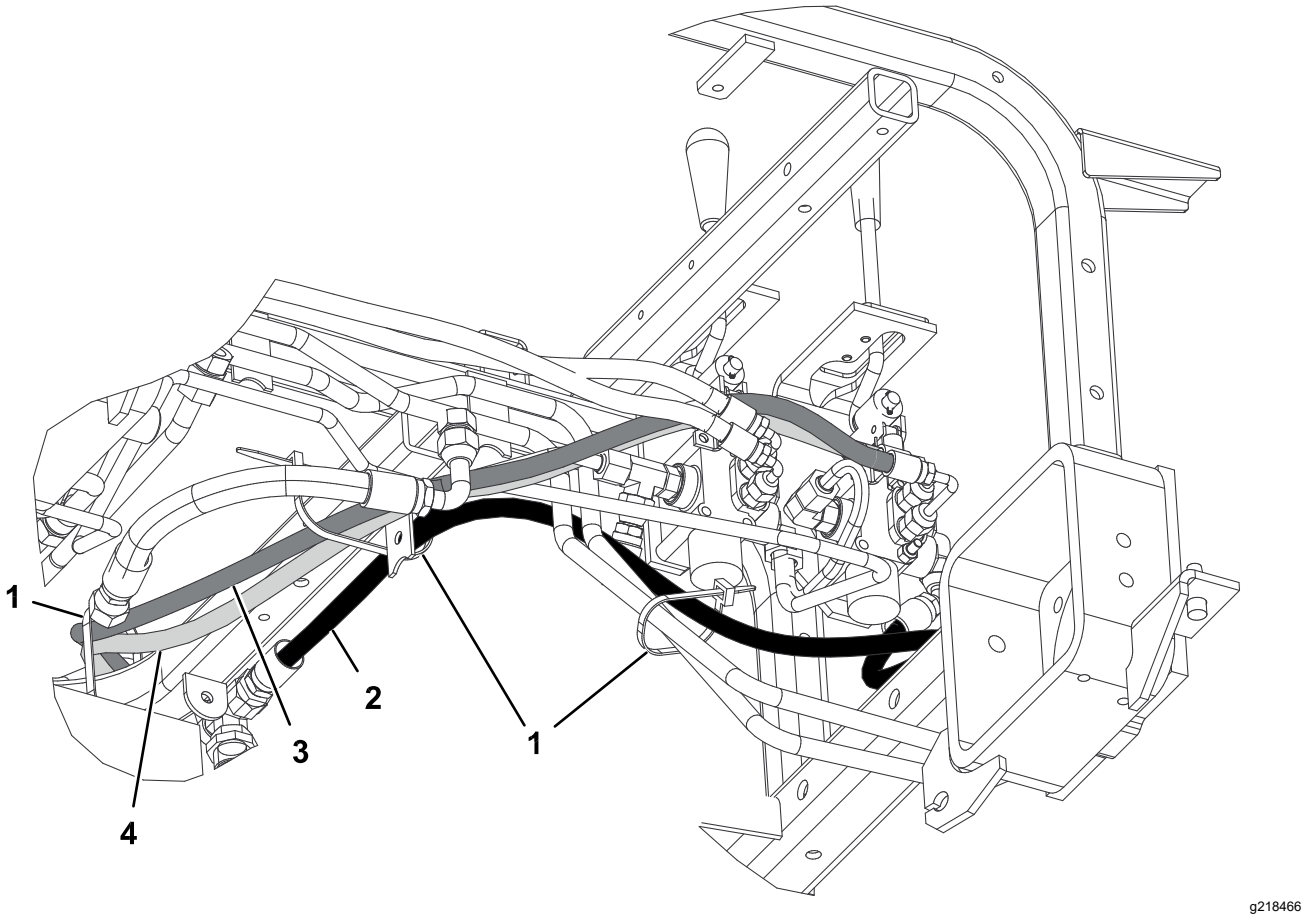

Figure 21
Modèle 08705

1. Attache-câble
2. Flexible hydraulique (réf. 108-8449)
3. Flexible hydraulique (réf. 108-8453)
4. Flexible hydraulique (réf. 108-8454)

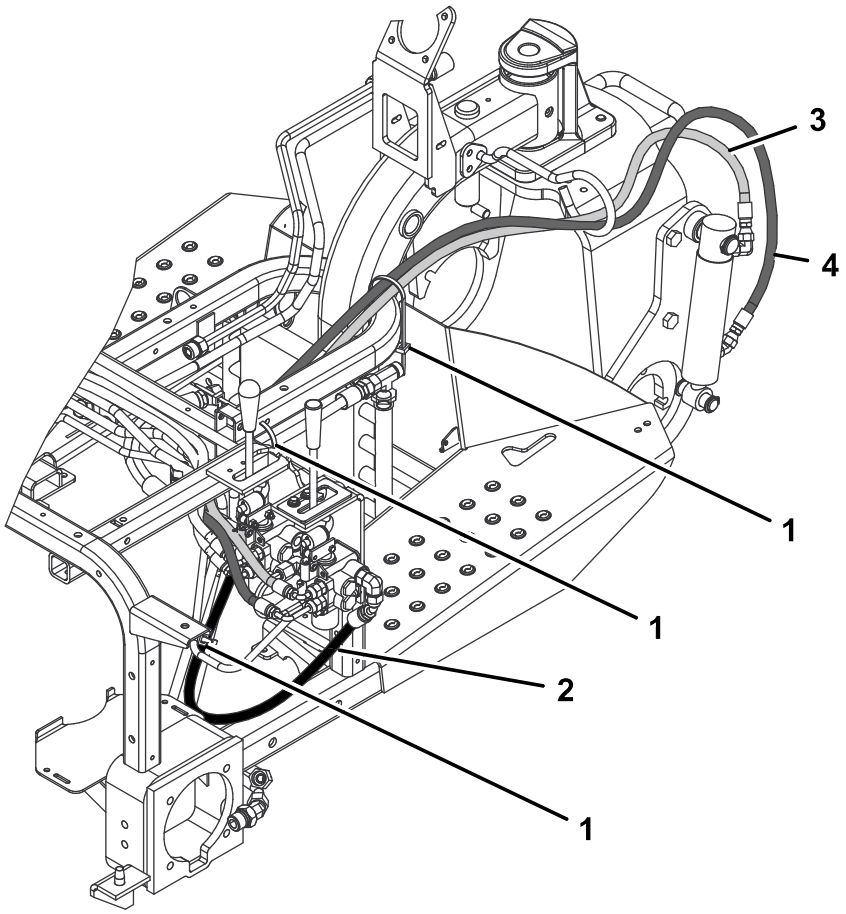

g218467

Figure 22
Modèle 08705

1. Attache-câble
2. Flexible hydraulique (réf. 108-8449)
3. Flexible hydraulique (réf. 108-8453)
4. Flexible hydraulique (réf. 108-8454)

10

Montage des flexibles hydrauliques

Modèle 08745 seulement

Pièces nécessaires pour cette opération:

1	Tube
1	Flexible hydraulique (réf. 108-8449)
1	Flexible hydraulique (réf. 108-8453)
1	Flexible hydraulique (réf. 108-8454)
1	Support de flexible métallique
2	Vis autotaraudeuse (5/16" x ¾")
3	Attache-câble en plastique
1	Joint torique(ORFS-6)
1	Joint torique(ORFS-8)

Procédure

1. Reliez le tube (réf. 108-8447) au raccord à 90° sur le côté gauche du nouveau distributeur et au raccord à 90° que vous venez d'installer sur le distributeur de levage existant (Figure 23).

   Important: **Remplacez le joint torique entre le tube et le distributeur existant par un neuf (ORFS-6).**

2. Reliez le raccord en T avec l'extrémité à 45° du flexible hydraulique (réf. 108-8449) au côté ouvert du raccord en T sur le côté droit du distributeur et l'extrémité droite du flexible au raccord libre sur le refroidisseur d'huile (Figure 23). Reportez-vous aux Figure 24 et Figure 25 pour acheminer le flexible correctement.

   Important: **Remplacez le joint torique entre le raccord droit et le raccord libre sur le refroidisseur d'huile par un neuf (ORFS-8).**

3. Fixez le support de flexible sur le tube de cadre gauche à l'aide de 2 vis autotaraudeuses (5/16" x ¾") ; voir Figure 23.

4. Reliez l'extrémité avec le raccord à 90° du flexible hydraulique (réf. 108-8453) au raccord droit supérieur à l'arrière du distributeur. Passez le flexible dans le support métallique et reliez l'extrémité droite du flexible au raccord supérieur du vérin hydraulique (Figure 23). Reportez-vous aux Figure 24 et Figure 25 pour acheminer le flexible correctement.

5. Reliez la longue extrémité avec le raccord à 90° du flexible hydraulique (réf. 108-8454) au raccord droit inférieur à l'arrière du distributeur. Passez le flexible dans le support métallique et raccordez l'extrémité droite du flexible au raccord inférieur du vérin hydraulique (Figure 23). Reportez-vous aux Figure 24 et Figure 25 pour acheminer le flexible correctement.

6. Reliez le flexible hydraulique (réf. 144-1367) en haut du raccord en T que vous venez d'installer (réf. 340-94) sur le côté droit du nouveau distributeur de levage.

   Important: **Remplacez le joint torique entre le tube et le distributeur existant par un neuf (ORFS-6).**

   Important: **Veillez à remplacer tous les joints toriques sur le raccord en T par des joints toriques neufs, comme montré à la 3 Préparatifs d'installation des composants hydrauliques (page 5).**

   Important: **Faites bien passer les flexibles à bonne distance des composants coupants, chauds ou mobiles.**

7. Serrez toutes les fixations et tous les raccords.

8. Utilisez des attache-câbles, pour fixer les flexibles sur la machine aux emplacements indiqués à la Figure 24 et la Figure 25.

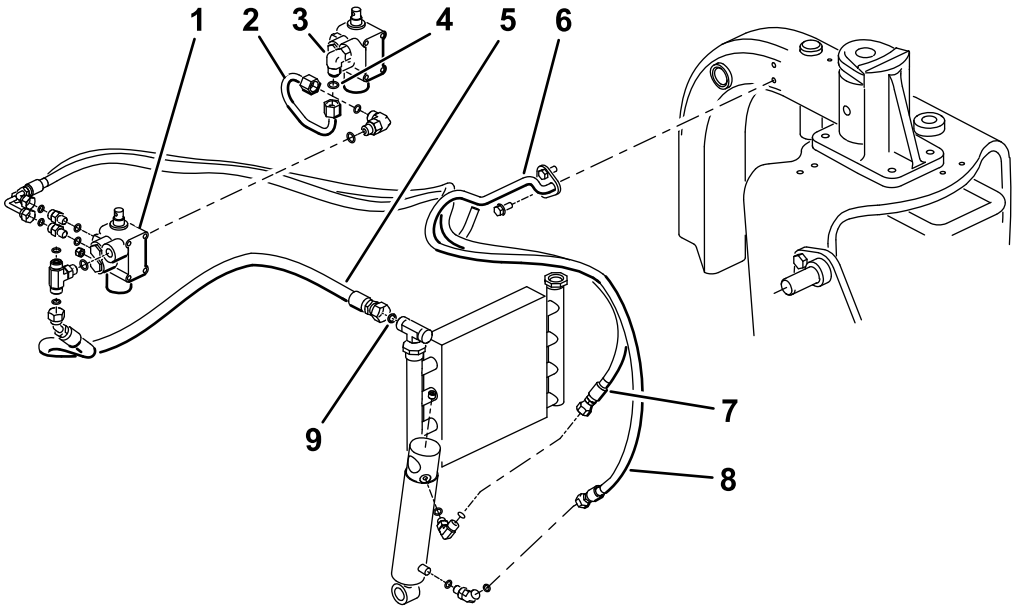

Figure 23
Modèle 08745

1. Nouveau distributeur
2. Tube (Réf. 108-8447)
3. Distributeur existant
4. Joint torique (ORFS-6)
5. Flexible hydraulique (réf. 108-8449)
6. Support de flexible métallique
7. Flexible hydraulique (réf. 108-8453)
8. Flexible hydraulique (réf. 108-8454)
9. Joint torique (ORFS-8)

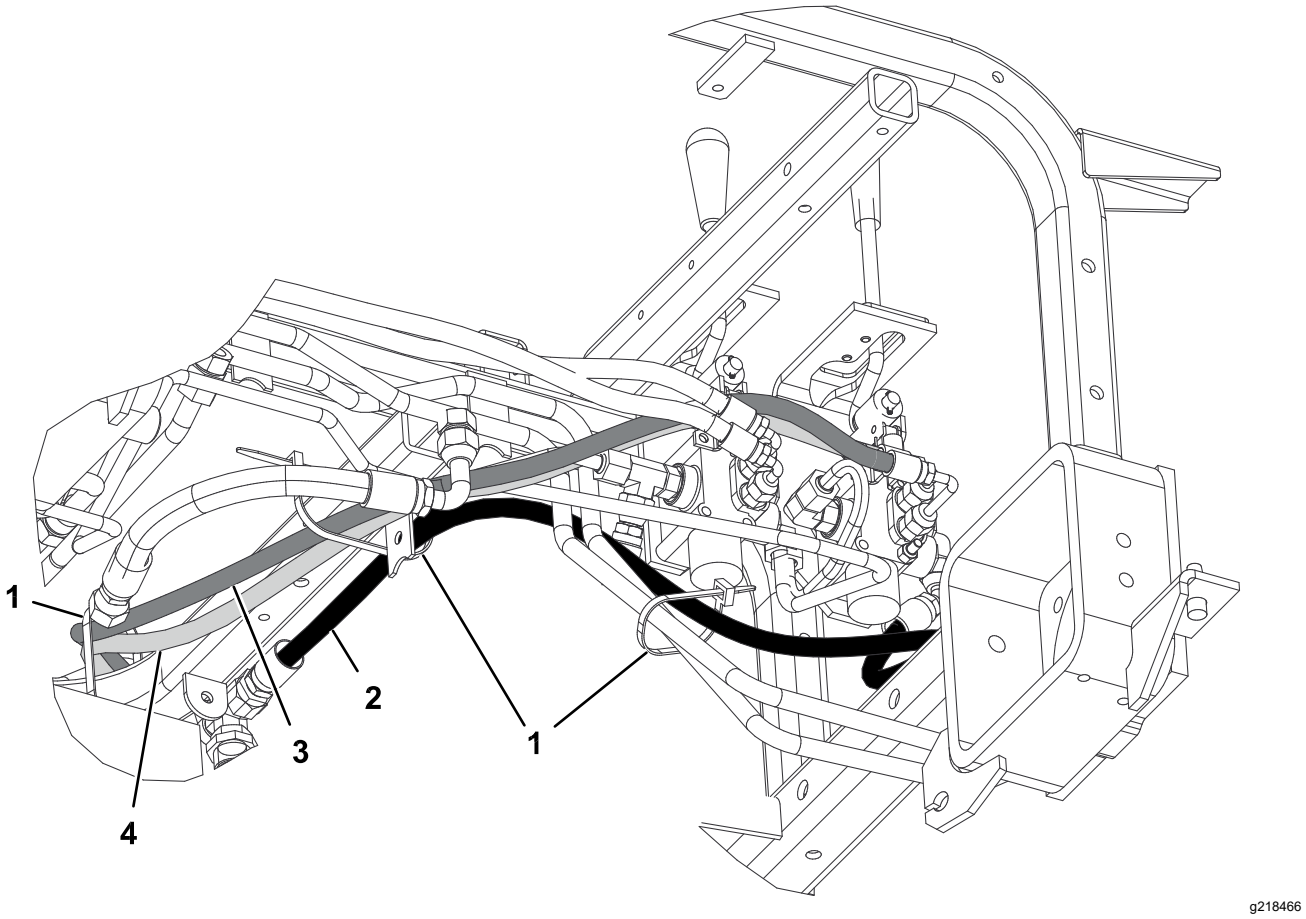

Figure 24
Modèle 08745

1. Attache-câble
2. Flexible hydraulique (réf. 108-8449)
3. Flexible hydraulique (réf. 108-8453)
4. Flexible hydraulique (réf. 108-8454)

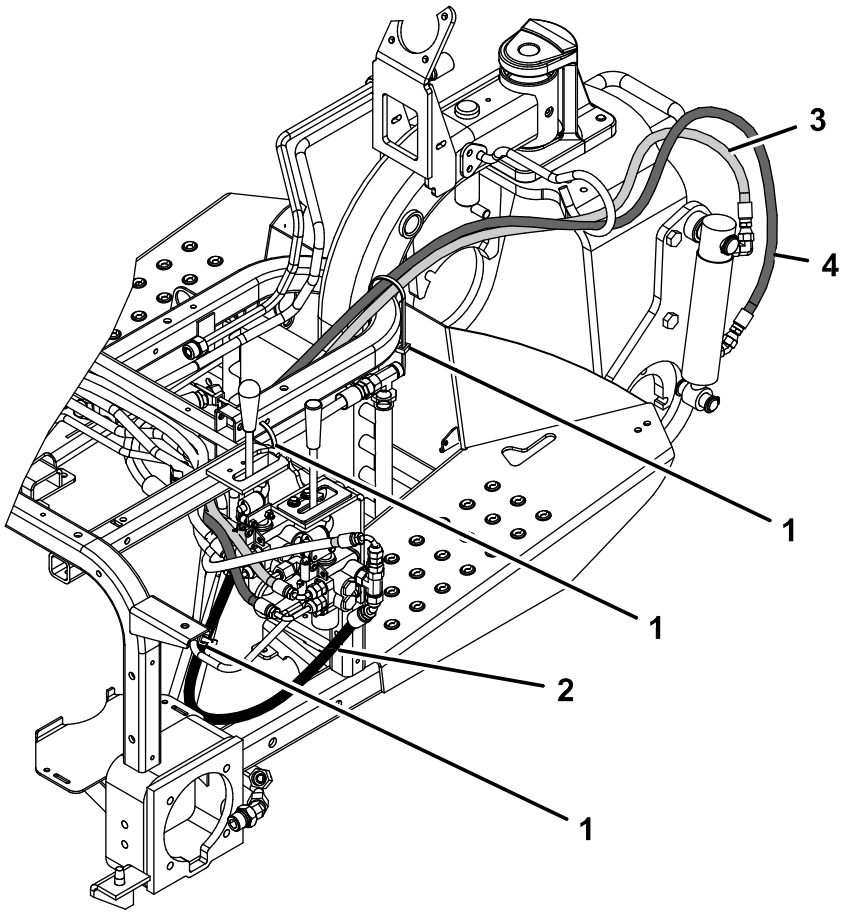

g362591

Figure 25
Modèle 08745

1. Attache-câble
2. Flexible hydraulique (réf. 108-8449)
3. Flexible hydraulique (réf. 108-8453)
4. Flexible hydraulique (réf. 108-8454)

11

Montage du panneau de commande et de la plaque de guidage de levier

Pièces nécessaires pour cette opération:

1	Plaque de guidage de levier
2	Vis à embase
2	Rondelle
1	Autocollant de panneau de commande
1	Panneau de commande
1	Pommeau
3	Attache-câble en plastique

Procédure

1. Insérez la plaque de guidage sur le levier de levage et fixez-la légèrement au cadre avec 2 vis à embase et rondelles (Figure 26).

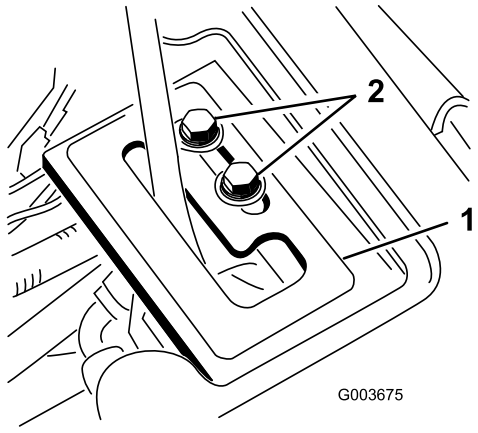

g003675

Figure 26

1. Plaque de guidage de levier
2. Vis à embase

2. Vérifiez le niveau de liquide hydraulique et faites l'appoint au besoin.

⚠ ATTENTION

Les fuites de liquide hydraulique sous pression peuvent transpercer la peau et causer des blessures graves.

- **L'injection de liquide hydraulique sous la peau nécessite une intervention chirurgicale dans les heures qui suivent l'accident, réalisée par un médecin connaissant bien ce genre de blessure. pour éviter le risque de gangrène.**
- **N'approchez pas les mains ou autres parties du corps des fuites en trou d'épingle ou des gicleurs d'où sort du liquide hydraulique sous haute pression.**
- **Utilisez un morceau de papier ou de carton pour détecter les fuites.**
- **Évacuez avec précaution toute la pression du système hydraulique avant toute intervention sur le système.**
- **Vérifiez l'état de tous les flexibles et conduits hydrauliques, ainsi que le serrage de tous les raccords et branchements avant de mettre le système hydraulique sous pression.**

3. Démarrez le moteur de la machine et vérifiez le branchement des raccords.
4. Reposez le carénage de roue, le carénage central et la console.

   Remarque: Ne montez pas le panneau de commande à ce stade. Assurez-vous que les carénages ne gênent pas les flexibles. Acheminez les flexibles selon les besoins. Inversez les opérations de la procédure de pose des carénages utilisée à l'opération 1.
5. Montez la roue arrière et retirez les cales placées sous l'arrière de la machine.
6. Serrez les écrous de roues à un couple de 61 à 75 N·m.
7. Lorsque le moteur tourne et que le levier de commande est en position **Flottement**, faites glisser la plaque de guidage jusqu'à ce qu'il soit possible de déployer et de rétracter le vérin de levage à la main (Figure 26).

⚠ ATTENTION

Le moteur doit tourner pour effectuer le réglage final de la plaque de verrouillage du levier de commande. Les pièces mobiles et les surfaces brûlantes peuvent causer des blessures.

Gardez les mains, les pieds, le visage et toute autre partie du corps à l'écart des pièces mobiles, du silencieux et autres surfaces brûlantes.

8. Serrez les vis de fixation de la plaque de guidage du levier pour bloquer le réglage (Figure 26).
9. Enlevez le compteur horaire de l'ancien panneau de commande et montez-le sur le nouveau panneau de commande.
10. Montez le nouveau panneau de commande et branchez le câble dans le compteur horaire.
11. Fixez le panneau de commande en place avec les fixations enlevées précédemment (Figure 27).

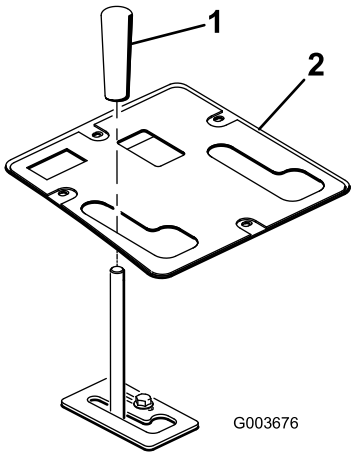

g003676

Figure 27

1. Pommeau
2. Panneau de commande

12. Vissez le pommeau sur le levier de levage (Figure 27).
13. Graissez le cadre de levage avant ; voir Graissage du cadre de levage (page 22).
14. Vérifiez le niveau de liquide hydraulique et faites l'appoint au besoin.

12

Lire/ranger la documentation

Pièces nécessaires pour cette opération:

1	*Manuel de l'utilisateur*

Procédure

1. Lisez la documentation.
2. Rangez la documentation en lieu sûr.

Utilisation

Caractéristiques techniques

Poids net	38,5 kg

Outils et accessoires

Une sélection d'outils et d'accessoires agréés par Toro est disponible pour augmenter et améliorer les capacités de la machine. Contactez votre concessionnaire-réparateur ou distributeur agréé ou rendez-vous sur www.Toro.com pour obtenir une liste de tous les accessoires et outils agréés.

Conseils d'utilisation

- Le cadre de levage avant est conçu pour ne recevoir que certain accessoires. N'essayez pas d'installer un accessoire à montage arrière sur le cadre de levage avant au risque d'endommager la machine.
- Pour abaisser le cadre de levage avant, poussez le levier de levage en avant.
- Pour permettre au cadre de levage avant de flotter, poussez le levier de levage en avant et sur le côté pour l'engager dans le cran de verrouillage.
- Pour élever le cadre de levage avant, tirez le levier de levage en arrière.
- Familiarisez-vous avec le maniement correct du matériel, les commandes et les symboles de sécurité.
- N'approchez jamais les mains ou les pieds des pièces en mouvement ou des surfaces chaudes.

Entretien

Remarque: Pour vous procurer un schéma électrique ou hydraulique pour votre machine, consultez le site www.Toro.com.

Graissage du cadre de levage

Le cadre de levage avant comporte 5 graisseurs (Figure 28) qui doivent être lubrifiés régulièrement avec de la graisse au lithium nº 2. Si les conditions de travail sont normales, lubrifiez tous les roulements et toutes les bagues toutes les 100 heures de fonctionnement. Lubrifiez les roulements et les bagues immédiatement **après chaque** lavage, quelle que soit la fréquence d'entretien indiquée.

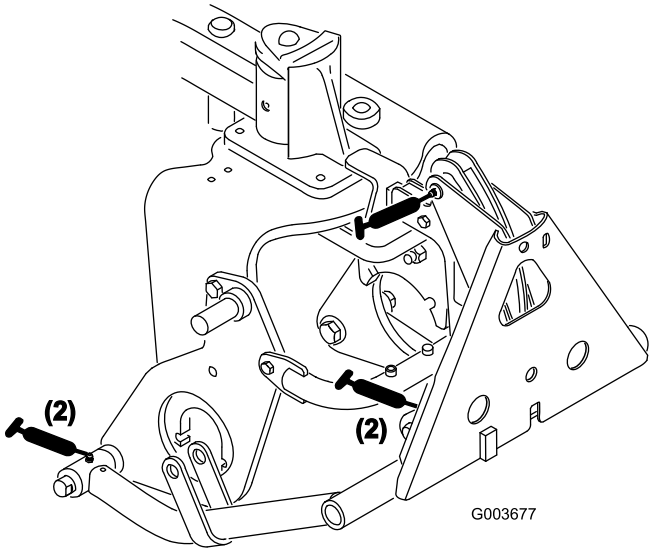

Figure 28

Déclaration d'incorporation

The Toro Company, 8111 Lyndale Ave. South, Bloomington, MN, États-Unis déclare que la ou les machines suivantes sont conformes aux directives mentionnées, lorsqu'elles sont montées en respectant les instructions jointes sur certains modèles Toro comme indiqué dans les Déclarations de conformité pertinentes.

N° de modèle	N° de série	Description du produit	Description de la facture	Description générale	Directive
08712	417200000 et suivants	Cadre de levage avant	FRONT LIFT FRAME KIT	Cadre de levage avant	2006/42/CE

La documentation technique pertinente a été réunie comme exigé par la Partie B de l'Annexe VII de la directive 2006/42/CE.

Nous nous engageons à transmettre, à la suite d'une demande dûment motivée des autorités nationales, les renseignements pertinents concernant cette quasi-machine. La méthode de transmission sera électronique.

Cet équipement ne sera pas mis en service avant d'avoir été incorporé dans les modèles Toro agréés conformément à la Déclaration de conformité associée et à toutes les instructions, ce qui permettra de le déclarer conforme à toutes les directives pertinentes.

Certifié :



Tom Langworthy
Directeur technique
8111 Lyndale Ave. South
Bloomington, MN 55420, USA
Décembre 19, 2024

Représentant autorisé :

Marcel Dutrieux
Manager European Product Integrity
Toro Europe NV
Nijverheidsstraat 5
2260 Oevel
Belgium

UK Declaration of Incorporation

The Toro Company, 8111 Lyndale Ave. South, Bloomington, MN, États-Unis déclare que la ou les machines suivantes sont conformes aux directives mentionnées, lorsqu'elles sont montées en respectant les instructions jointes sur certains modèles Toro comme indiqué dans les Déclarations de conformité pertinentes.

N° de modèle	N° de série	Description du produit	Description de la facture	Description générale	Directive
08712	417200000 et suivants	Cadre de levage avant	FRONT LIFT FRAME KIT	Cadre de levage avant	S.I. 2008 nº 1597

La documentation technique pertinente a été réunie conformément aux exigences de l'Annexe 10 de la directive S.I 2008 nº 1597.

Nous nous engageons à transmettre, à la suite d'une demande dûment motivée des autorités nationales, les renseignements pertinents concernant cette quasi-machine. La méthode de transmission sera électronique.

Cet équipement ne sera pas mis en service avant d'avoir été incorporé dans les modèles Toro agréés conformément à la Déclaration de conformité associée et à toutes les instructions, ce qui permettra de le déclarer conforme à toutes les directives pertinentes.

This declaration has been issued under the sole responsibility of the manufacturer.
The object of the declaration is in conformity with relevant UK legislation.



Tom Langworthy
Directeur technique
8111 Lyndale Ave. South
Bloomington, MN 55420, USA
Décembre 19, 2024

Représentant autorisé :

Marcel Dutrieux
Manager European Product Integrity
Toro U.K. Limited
Spellbrook Lane West
Bishop's Stortford
CM23 4BU
United Kingdom



Count on it.