Form No. 3472-699 Rev A

LED-signalsats för släp

Workman® UTX eller serienummer 411600000 och senare för Workman® HDX-arbetsfordon

Modellnr 147-2791

Monteringsanvisningar

Montering

Lösa delar

Använd diagrammet nedan för att kontrollera att alla delar finns med.

Beskrivning	Antal	Användning
Inga delar krävs	–	Förbereda maskinen före monteringen.
Släpvagnskablage Kabelband	1 7	Montera släpvagnsbelysningens kablage.
Inga delar krävs	–	Slutföra monteringen.
Inga delar krävs	–	Kontrollera att lamporna fungerar.

Förbereda maskinen

1. Höj upp flaket tills lyftcylindrarna är helt utdragna.
2. Ta loss flakstödet från förvaringsfästena baktill på vältskyddspanelen (Figur 1).

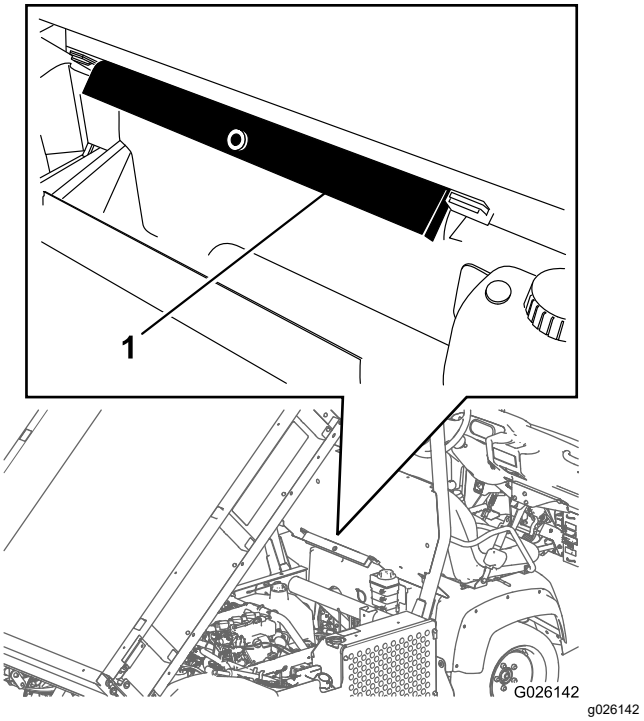

Figur 1

1. Flakstöd

© 2025—The Toro® Company
8111 Lyndale Avenue South
Bloomington, MN 55420

Registrera din produkt på www.Toro.com.

Översättning av originalet (SV)
Tryckt i USA
Med ensamrätt

3472-699

3. Tryck fast flakstödet på cylinderstaven och kontrollera att stödets ändar vilar på cylindertrummans ände och cylinderstavens ände (Figur 2).

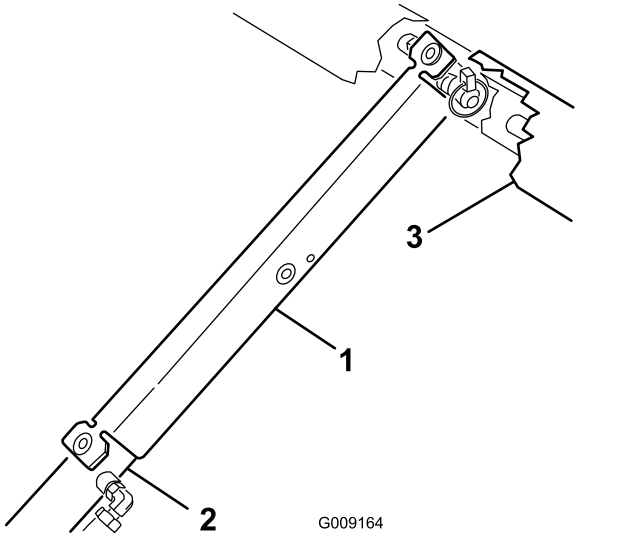

Figur 2

1. Flakstöd
2. Cylindertrumma
3. Flak

4. Parkera maskinen på en plan yta.
5. Koppla in parkeringsbromsen.
6. Stäng av maskinen och ta ut nyckeln.
7. Koppla loss batteriet. Se maskinens *bruksanvisning*.

Montera släpvagnsbelysningens kablage

Montera kablaget för HDX-modeller

1. Dra kablaget från dragkroken till bakramsröret.
2. Separera kablagets två delar och dra dessa längs botten på bakramsröret till öppningarna i sidoramsskenorna enligt Figur 3.
3. Se till att du drar den del av kablaget som är märkt **Left** (vänster) till maskinens vänstra sidoskena och den del som är märkt **Right** (höger) till maskinens högra sidoskena.
4. Lokalisera de kontakter i sidoskenorna som ansluter bromsljusen till maskinens huvudkablage och koppla bort dem.
5. Anslut kontakterna på båda sidor av släpvagnsbelysningens kablage till huvudkablaget och de bromsljuskontakter som du kopplade bort i steg 4.
6. Använd de sju kabelbanden för att fästa släpvagnsbelysningens kablage till det bakre röret (på de platser som anges i Figur 3).

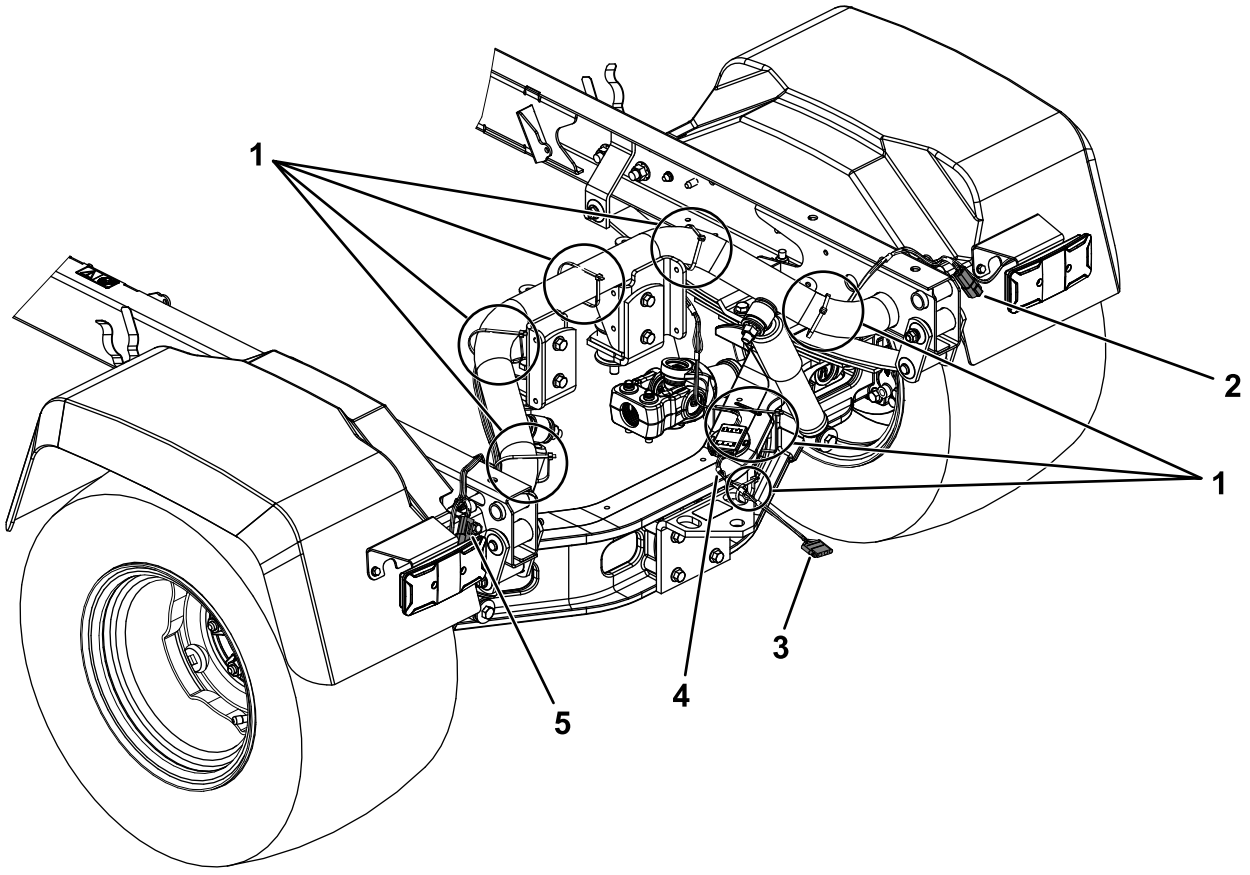

g433383

Figur 3

1. Kabelbandsplatser (7)
2. Höger kablagekontakt
3. Släpvagnsbelysningens kontakt
4. Kablage
5. Vänster kablagekontakt

Montera kablaget för UTX-modeller

1. Dra kablaget från dragkroken till det bakre ramröret.
2. Separera kablagets två delar och dra respektive del längs botten på det bakre ramröret till öppningarna i sidornas ramskenor enligt Figur 4
3. Se till att du drar den del av kablaget som är märkt **Left** (vänster) till maskinens vänstra sidoskena och den del som är märkt **Right** (höger) till maskinens högra sidoskena.
4. Lokalisera de kontakter i sidoskenorna som ansluter bromsljusen till maskinens huvudkablage och koppla bort dem.
5. Anslut kontakterna på båda sidor av släpvagnsbelysningens kablage till huvudkablaget och de bromsljuskontakter som du kopplade bort i steg 4.
6. Använd de sju kabelbanden för att fästa släpvagnsbelysningens kablage vid det bakre röret och huvudkablaget på de platser som visas i Figur 4.

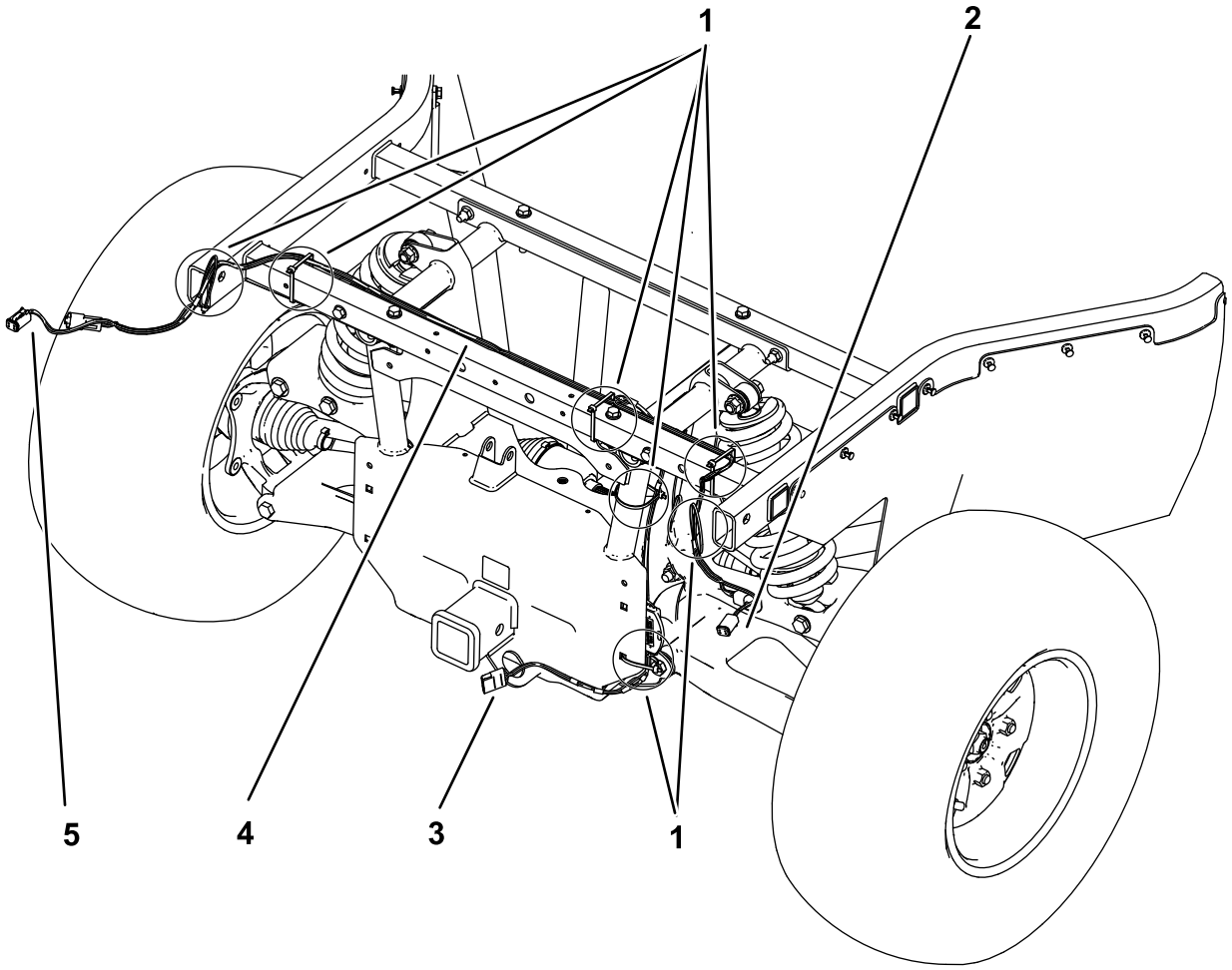

g528155

Figur 4

1. Kabelbandsplatser (7)
2. Höger kablagekontakt
3. Släpvagnsbelysningens kontakt
4. Kablage
5. Vänster kablagekontakt

Slutföra monteringen

1. Anslut batteriet. Se maskinens *bruksanvisning*.
2. Starta maskinen och testa bromsljusen genom att trycka på bromspedalen.
3. Koppla en släpvagn till maskinen och anslut släpvagnsbelysningens kontakt på maskinen till kontakten på släpvagnen.
4. Testa släpvagnsbelysningen genom att trycka på bromspedalen.
5. Ta bort flakstödet från cylindern och för in det i fästena baktill på vältskyddspanelen.

   Viktigt: **Försök inte att sänka flaket när flakets säkerhetsstöd sitter på cylindern.**

Kontrollera att lamporna fungerar

Kontrollera att bromsljusen fungerar

Tryck med foten på bromspedalen – bromsljusen ska tändas.

Kontrollera att signallamporna fungerar

Tryck blinkersomkopplaren till vänster för att tända de vänstra signallamporna.

Tryck blinkersomkopplaren till höger för att tända de högra signallamporna.