Form No. 3473-170 Rev A

Kit de depósito de recolha de 86 cm, 107 cm, 127 cm, 137 cm e 152 cm

Cortador de raio de viragem zero com operador montado

Modelo nº 79410—Nº de série 415262195 e superiores

Modelo nº 79411—Nº de série 415270000 e superiores

Modelo nº 79412—Nº de série 415257000 e superiores

Modelo nº 79413—Nº de série 415270000 e superiores

Modelo nº 79417—Nº de série 415270000 e superiores

Manual do Operador

Introdução

Leia estas informações cuidadosamente para saber como utilizar o produto, como efetuar a sua manutenção de forma adequada, evitar ferimentos pessoais e danos no produto. A utilização correta e segura do produto é da exclusiva responsabilidade do utilizador.

Sempre que necessitar de assistência, peças genuínas ou informações adicionais, entre em contacto com um representante de assistência autorizado ou com a assistência ao cliente, indicando os números de série e modelo do produto. A Figura 1 mostra onde se encontram os números de série e modelo do produto. Escreva os números no espaço fornecido.

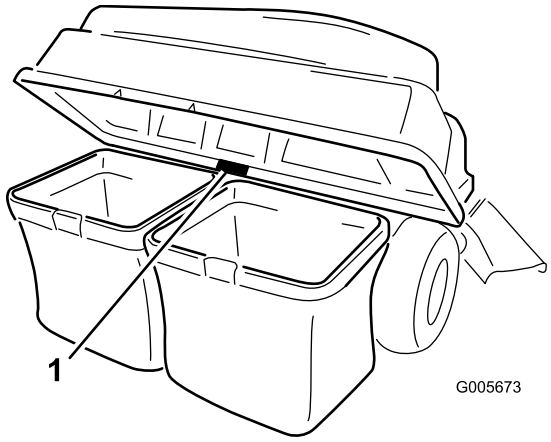

g005673

Figura 1

1. Localização do número de série e modelo

Modelo nº _____

Nº de série _____

Este manual utiliza duas palavras para destacar informações. A palavra **Importante** chama a atenção para informações especiais de ordem mecânica e a palavra **Nota** sublinha informações gerais que requerem especial atenção.

O símbolo de alerta de segurança (Figura 2) é utilizado neste manual e na máquina para identificar mensagens de segurança importantes que têm de ser seguidas para evitar acidentes. Este símbolo surge com as palavras **Perigo**, **Aviso** ou **Cuidado**.

- **Perigo** indica uma situação de risco eminente que, se não for evitada, **irá** resultar em morte ou ferimento grave.
- **Aviso** indica uma situação de risco potencial que, se não for evitada, **pode** resultar em morte ou ferimento grave.
- **Cuidado** indica uma situação de risco potencial que, se não for evitada, **poderá** resultar em ferimento leve ou moderado.

sa-black

Figura 2

1. Símbolo de alerta de segurança

© 2024—The Toro® Company
8111 Lyndale Avenue South
Bloomington, MN 55420

Registe o seu produto em www.Toro.com.

Tradução do original (PT)
Impresso nos EUA
Todos os direitos reservados

3473-170

⚠ AVISO

CALIFÓRNIA
Proposição 65 Aviso

É do conhecimento do Estado da Califórnia que a utilização deste produto pode causar exposição a químicos que podem provocar cancro, defeitos congénitos ou outros problemas reprodutivos.

Índice

Introdução 1
Segurança 2
Segurança de reboque 3
Autocolantes de segurança e de instruções 4
Instalação 5
1 Preparação da máquina 7
2 Remoção das proteções 7
3 Instalação dos pesos 7
4 Instalação das proteções 8
5 Instalação do suporte de acessórios 9
6 Instalação da barra do trinco 10
7 Montagem da parte superior do depósito de recolha de relva 11
8 Instalação da parte superior do depósito de recolha de relva 12
9 Instalação dos abafadores 14
10 Instalação da calha 15
11 Ligação ao tubo de descarga 21
Funcionamento 22
Esvaziamento dos sacos de relva 22
Eliminação de obstruções do depósito de recolha de relva 23
Remoção do depósito de recolha de relva 24
Utilização da barra de engate 24
Sugestões de utilização 25
Manutenção 26
Plano de manutenção recomendado 26
Inspeção do acessório do depósito de recolha de relva 26
Inspeção das lâminas do cortador 27
Limpeza do acessório do depósito de recolha de relva 27
Armazenamento 27
Armazenamento do acessório do depósito de recolha 27

Segurança

- Familiarize-se com o funcionamento seguro do equipamento, com os comandos do utilizador e com os sinais de segurança.
- Tenha cuidado extremo com depósitos de recolha de relva ou outros acessórios adicionais. Estes poderão afetar as características de funcionamento e a estabilidade da máquina.
- Siga as indicações do fabricante relativas a adicionar ou remover pesos ou contrapesos das rodas, para melhorar a estabilidade da máquina.
- Não utilize um depósito de recolha de relva em declives acentuados. Um depósito de recolha de relva pesado pode causar perda de controlo ou capotamento da máquina.
- Abrande e tome todas as precauções quando utilizar a máquina em inclinações. Quando utilizar a máquina em inclinações, conduza na direção recomendada. As condições da relva poderão afetar a estabilidade da máquina. Tome extremo cuidado quando utilizar a máquina perto de depressões acentuadas.
- Todos os movimentos em declives devem ser lentos e graduais. Não efetue mudanças bruscas de velocidade, direção ou viragens.
- O depósito de recolha de relva pode obstruir a visão para a parte de trás. Tome extremo cuidado ao operar a máquina em marcha-atrás.
- Tome todas as precauções necessárias quando colocar ou retirar a máquina de um atrelado ou camião.
- Nunca opere a máquina com o defletor de descarga subido, removido ou alterado, exceto se usar um depósito de recolha de relva.
- Mantenha as mãos e os pés longe de peças em movimento. Não efetue qualquer ajuste quando o motor se encontrar em funcionamento.
- Estacione a máquina numa superfície nivelada, desengate as transmissões e desligue o motor antes de sair da posição do operador seja qual for o motivo, incluindo esvaziar o depósito de recolha de relva ou desentupir a calha.
- Se remover um depósito de recolha de relva, certifique-se de que instala qualquer defletor de descarga ou proteção que tenha sido removido para instalar o depósito. Não opere o cortador sem o depósito de recolha de relva completo ou sem o defletor de relva instalado.
- Não deixe a relva no depósito de recolha de relva durante longos períodos de tempo.
- Os componentes do depósito de recolha de relva estão sujeitos a desgaste, danos e deterioração, o que pode expor as partes móveis ou permitir a

projeção de objetos. Verifique frequentemente os componentes e substitua-os pelas peças recomendadas do fabricante, quando necessário.

Segurança de reboque

- Não engate equipamento rebocado, exceto no ponto de engate.
- Siga as recomendações do fabricante do acessório em termos de limite de peso para reboque de equipamento e reboque em declives.
- Nunca permita que crianças ou outras pessoas estejam no equipamento rebocado.
- Em declives, o peso do equipamento rebocado pode causar uma perda de tração e perda de controlo. Reduza o peso rebocado e abrande.
- A distância de paragem aumenta com o peso da carga rebocada. Desloque-se lentamente e deixe uma distância adicional para parar.
- Faça curvas largas para manter o acessório afastado da máquina.
- Não reboque uma carga que pese mais do que a máquina de reboque.

Autocolantes de segurança e de instruções

Os autocolantes de segurança e instruções estão facilmente visíveis para o operador e situam-se próximos das zonas de potencial perigo. Substitua todos os autocolantes danificados ou perdidos.

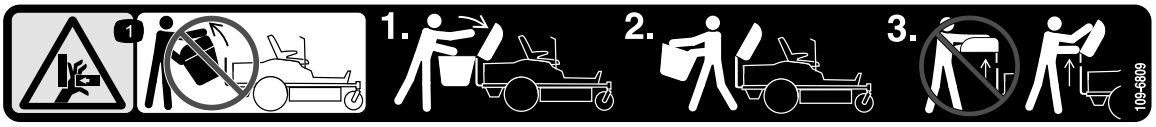

decal109-6809

109-6809

1. Risco de esmagamento das mãos – não retire todo o depósito de recolha de relva da máquina; abra a parte superior e retire o(s) saco(s) do depósito. Não retire a parte superior do depósito de recolha de relva quando estiver fechado; abra a parte superior do depósito e retire-o.

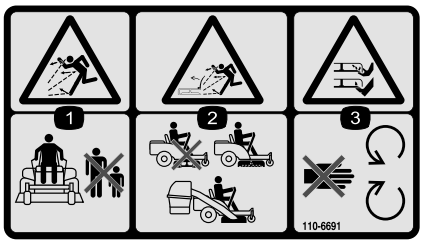

decal110-6691

110-6691

1. Perigo de projeção de objetos – mantenha as pessoas afastadas.
2. Perigo de projeção de objetos, cortador de relva – não utilize o cortador sem o defletor, a cobertura de descarga ou o sistema de recolha de relva no lugar.
3. Perigo de corte/desmembramento das mãos ou pés – mantenha-se afastado de peças móveis.

---

decal133-8061

133-8061

Instalação

Peças soltas

Utilize a tabela abaixo para verificar se todas as peças foram enviadas.

Procedimento	Descrição	Quanti-dade	Utilização
1	Nenhuma peça necessária	–	Prepare a máquina.
2	Nenhuma peça necessária	–	Remova as proteções (apenas máquinas equipadas com MyRide).
3	Parafuso (⅜ pol. x 1 pol.) Porca de bloqueio (⅜ pol.) Suporte de montagem do peso esquerdo Suporte direito de montagem de pesos Anilha Parafuso (⅝ pol. x 2¾ pol.) Peso em forma de mala (modelos 79410 e 79417) Peso em forma de mala (modelos 79411, 79412 e 79413)	4 6 1 1 2 2 8 6	Instalação dos pesos.
4	Nenhuma peça necessária	–	Instale as proteções (apenas máquinas equipadas com MyRide).
5	Suporte estabilizador Parafuso de carroçaria (5/16 x ¾ pol.) Porca de bloqueio (5/16 pol.) Parafuso auto-roscante (5/16 x ¾ pol.) Parafuso (5/16 x 1 pol.) Estrutura da articulação Perno de gancho Barra Anilha	1 2 4 2 2 1 2 2 2	Instalação do suporte de acessórios.
6	Barra do trinco Perno de gancho	1 1	Instalação da barra do trinco.
7	Parte superior do depósito de recolha de relva Filtro do depósito de recolha de relva	1 1	Montagem da parte superior do depósito de recolha de relva.
8	Tubo do depósito de recolha de relva superior Estrutura do saco Conjunto do saco Rebite	1 2 2 8	Instalação da parte superior do depósito de recolha de relva.
9	Abafador (apenas plataformas de 127 cm) Abafador de desvio de recolha (apenas plataformas de 152 cm) Abafador frontal (apenas plataformas de 152 cm) Parafuso de carroçaria Porca Porca de bloqueio	1 1 2 1 1	Instalação dos abafadores.

Procedimento	Descrição	Quanti-dade	Utilização
10	Calha Manípulo manual (apenas modelo 79413)	1 1	Instalação da calha.
11	Nenhuma peça necessária	–	Ligação ao tubo de descarga.

1

Preparação da máquina

Nenhuma peça necessária

Procedimento

1. Estacione a máquina numa superfície nivelada.
2. Desengate o interruptor de controlo das lâminas.
3. Empurre as alavancas de controlo de movimento para fora para a posição de PONTO MORTO para engatar o travão de estacionamento.
4. Desligue o motor e retire a chave.

2

Remoção das proteções

Apenas máquinas equipadas com MyRide®

Nenhuma peça necessária

Procedimento

Nota: Guarde todas as peças removidas para instalação posterior.

1. Retire os parafusos que fixam as proteções nas laterais da estrutura.
2. Remova as proteções em ambos os lados da estrutura (Figura 3).

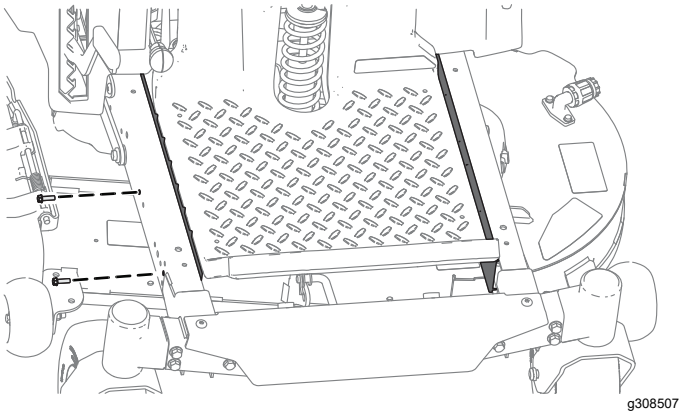

Figura 3

3

Instalação dos pesos

Peças necessárias para este passo:

4	Parafuso (⅜ pol. x 1 pol.)
6	Porca de bloqueio (⅜ pol.)
1	Suporte de montagem do peso esquerdo
1	Suporte direito de montagem de pesos
2	Anilha
2	Parafuso (⅝ pol. x 2¾ pol.)
8	Peso em forma de mala (modelos 79410 e 79417)
6	Peso em forma de mala (modelos 79411, 79412 e 79413)

Procedimento

⚠ CUIDADO

O depósito de recolha altera a distribuição do peso da máquina. A operação da máquina sem os pesos dianteiros pode causar uma situação de instabilidade que pode causar perda de controlo.

Certifique-se de que os pesos dianteiros estão devidamente instalados antes de operar a máquina com o acessório do depósito de recolha de relva.

1. Instale os suportes de montagem do peso no lado inferior da estrutura utilizando dois parafusos (⅜ pol. x 1 pol.) e duas porcas de bloqueio (⅜ pol.) como se mostra na Figura 4.
2. Instale os pesos em forma de mala nos suportes de montagem do peso utilizando dois parafusos de carroçaria (⅝ pol. x 2 ¾ pol.), duas anilhas e duas porcas de bloqueio (⅜ pol.) como se mostra na Figura 5.
3. Assim que tiver instalado todos os pesos e suportes, certifique-se de que todas as fixações estão bem apertadas. Aperte se necessário.

   Importante: **Sempre que remover o acessório do depósito de recolha de relva, lembre-se de remover os pesos dianteiros para devolver a devida estabilidade à máquina.**

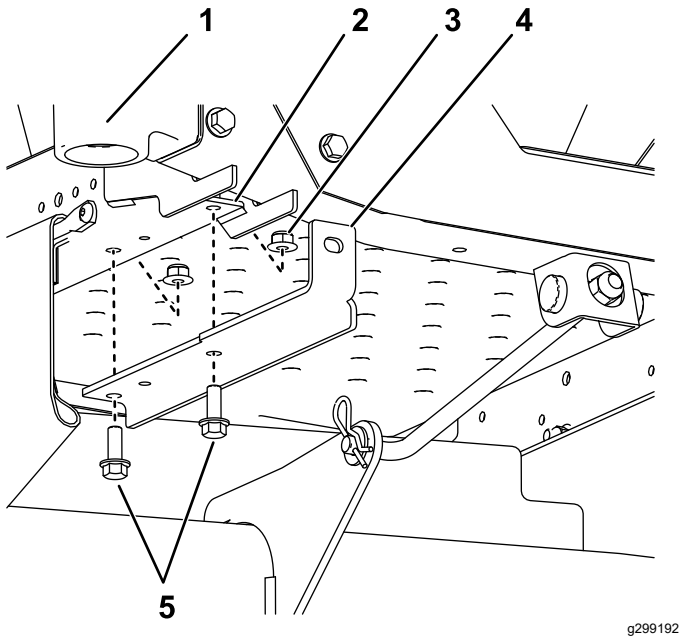

Figura 4

Forquilha da roda giratória e roda não mostradas para mais clareza.

1. Roda giratória direita frontal
2. Furo frontal(lado direito mostrado)
3. Porca de bloqueio (⅜ pol.)
4. Suporte de montagem direito
5. Parafusos (⅜ pol. x 1 pol.)

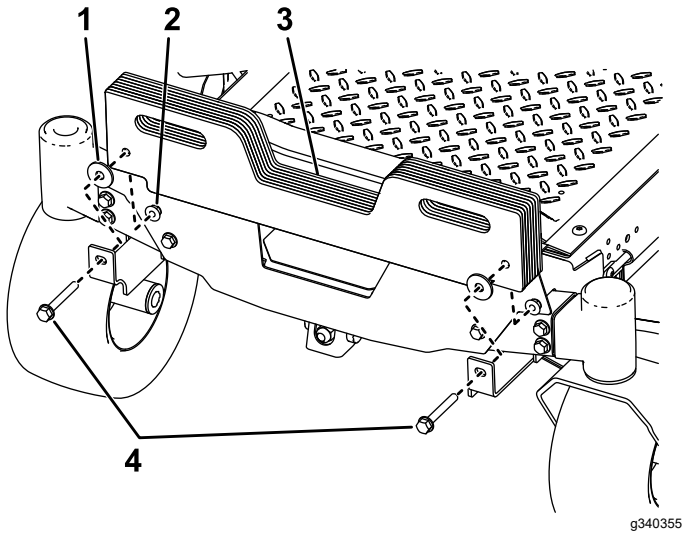

Figura 5

1. Espaçador
2. Porca de bloqueio (⅜ pol.)
3. Pesos em forma de mala
4. Parafusos (⅝ pol. x 2¾ pol.)

4

Instalação das proteções

Apenas máquinas equipadas com MyRide

Nenhuma peça necessária

Procedimento

1. Insira a parte superior da proteção sob a parte inferior da plataforma; incline a proteção para deslizar a proteção sob a estrutura e coloque a proteção nos entalhes (Figura 6).

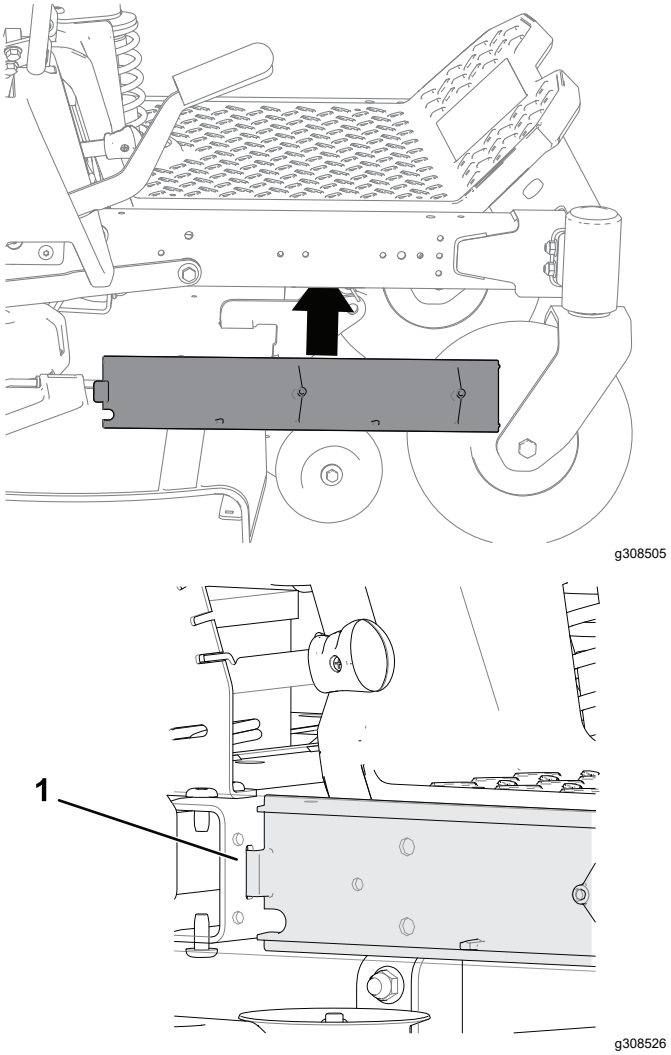

Figura 6

1. Entalhe

2. Prenda as proteções na estrutura utilizando os parafusos removidos em 2 Remoção das proteções (página 7).

5

Instalação do suporte de acessórios

Peças necessárias para este passo:

1	Suporte estabilizador
2	Parafuso de carroçaria (5/16 x ¾ pol.)
4	Porca de bloqueio (5/16 pol.)
2	Parafuso auto-roscante (5/16 x ¾ pol.)
2	Parafuso (5/16 x 1 pol.)
1	Estrutura da articulação
2	Perno de gancho
2	Barra
2	Anilha

Instalação do suporte estabilizador e a estrutura da articulação

1. Instale o suporte estabilizador no resguardo do motor utilizando dois parafusos de carroçaria (5/16 pol. x ¾ pol.) e duas porcas de bloqueio (5/16 pol.) (Figura 7).

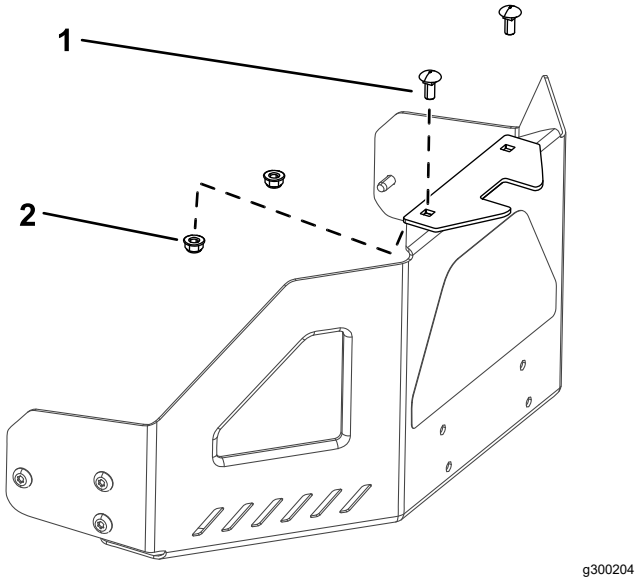

Figura 7

1. Parafuso de carroçaria (5/16 x ¾ pol.)
2. Porca de bloqueio (5/16 pol.)

2. Instale a estrutura da articulação na máquina como se mostra na Figura 8. Prenda a estrutura de articulação à máquina utilizando os dois parafusos (5/16 pol. x 1 pol.) e duas porcas de bloqueio (5/16 pol.).

   Nota: Remova o suporte do engate e as ferragens se instalados.

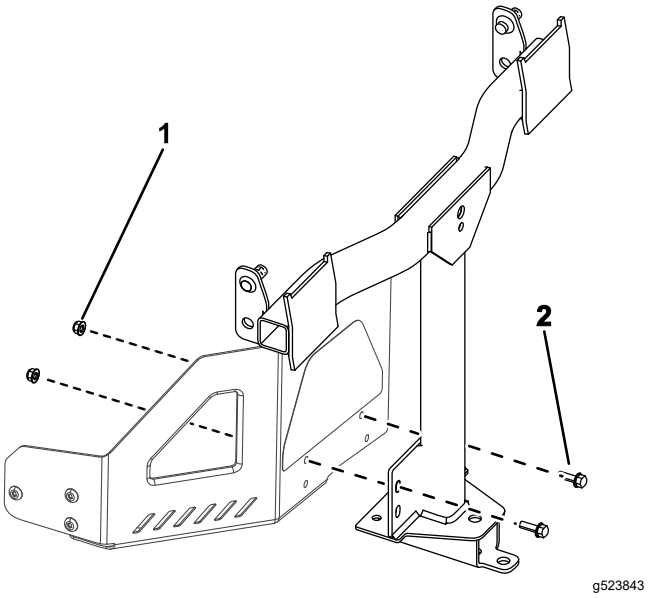

Figura 8

1. Porca de bloqueio (5/16 pol.)
2. Parafuso (5/16 x 1 pol.)

3. Prenda a estrutura da articulação à parte inferior da máquina utilizando dois parafusos autorroscantes (5/16 pol. x ¾ pol.) como se mostra na Figura 9.

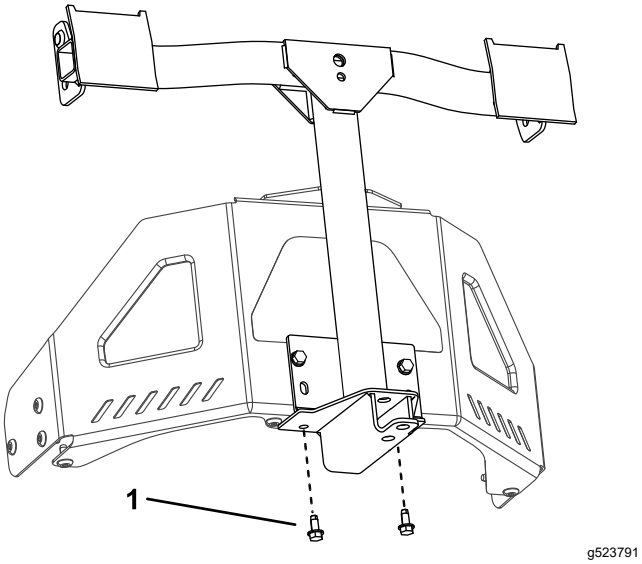

Figura 9

1. Parafuso auto-roscante (5/16 pol. x ¾ pol.)

4. Instale a extremidade grande, dobrada de uma barra na ranhura na estrutura do lado esquerdo da máquina e mova a barra para trás para a encaixar na estrutura (Figura 10).

   Nota: Repita este procedimento para o lado direito da máquina.

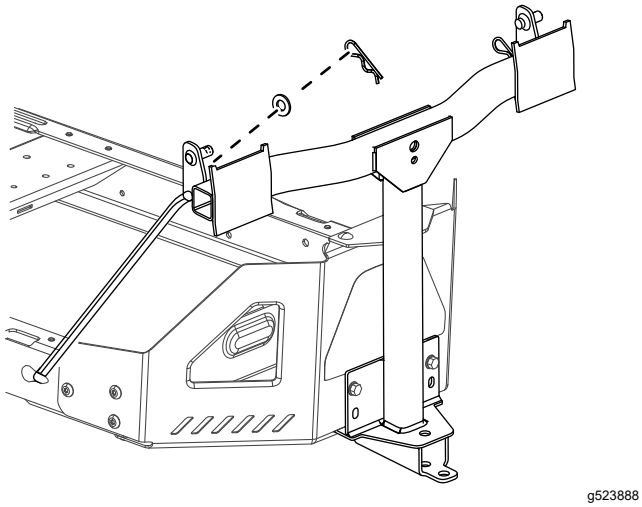

Figura 10

5. Insira as extremidades dobradas das barras na montagem do acessório como se mostra na Figura 10 e prenda a extremidade de cada barra com uma anilha e perno do gancho.

6

Instalação da barra do trinco

Peças necessárias para este passo:

1	Barra do trinco
1	Perno de gancho

Procedimento

Instale a barra do trinco com um perno de gancho (Figura 11 ou Figura 12).

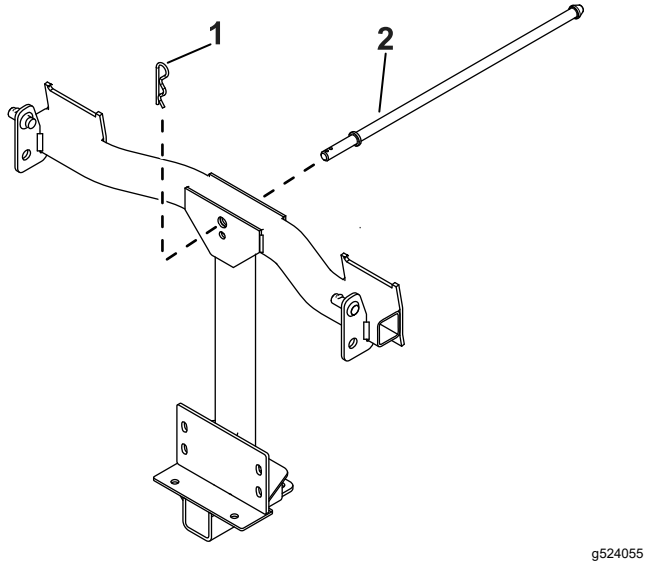

Figura 11

1. Perno de gancho
2. Barra do trinco

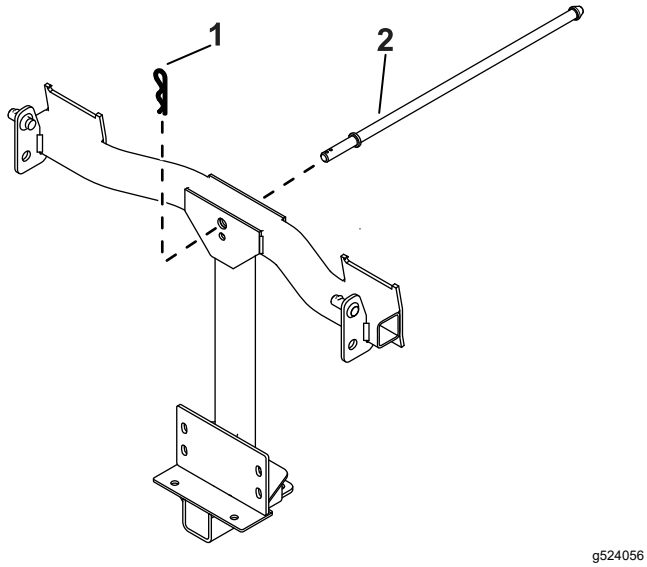

Figura 12

1. Perno de gancho
2. Barra do trinco

7

Montagem da parte superior do depósito de recolha de relva

Peças necessárias para este passo:

1	Parte superior do depósito de recolha de relva
1	Filtro do depósito de recolha de relva

Procedimento

1. Inverta o depósito de recolha de relva.
2. Instale o filtro como se mostra na Figura 13 e deslize na direção dos sacos de recolha.

   Nota: Certifique-se de que os filtros encaixam no sítio e as patilhas engatam na parte superior do depósito de recolha de relva.

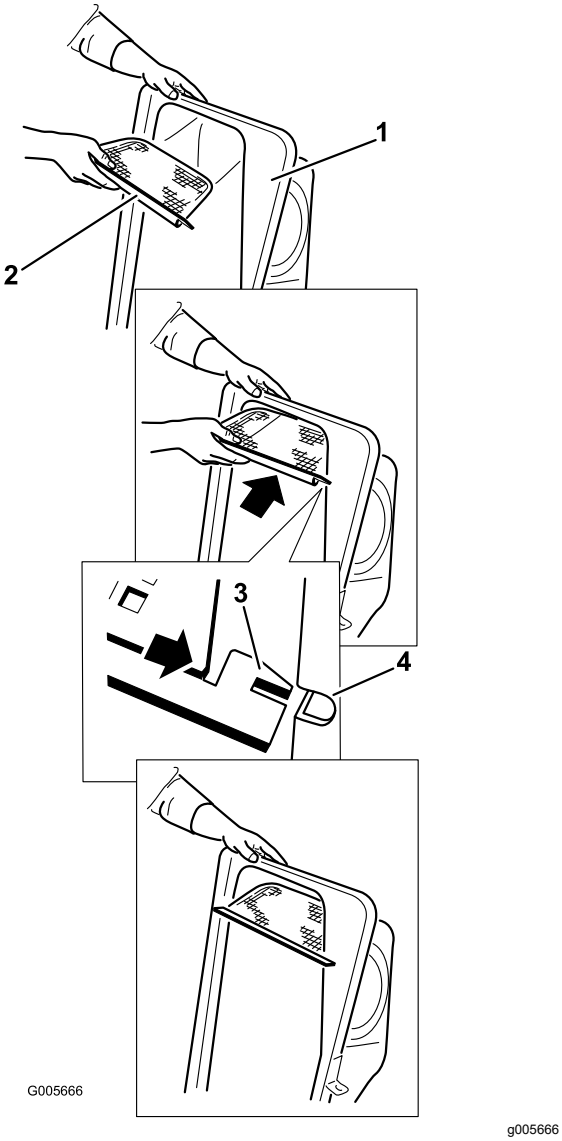

Figura 13

1. Parte superior do depósito de recolha de relva
2. Filtro
3. Patilha do filtro
4. Ranhura na parte superior do depósito de recolha de relva

8

Instalação da parte superior do depósito de recolha de relva

Peças necessárias para este passo:

1	Tubo do depósito de recolha de relva superior
2	Estrutura do saco
2	Conjunto do saco
8	Rebite

Procedimento

1. Deslize os suportes sobre os postes e rode a parte superior do depósito de recolha de relva para baixo para a posição de operação.

   Nota: É mais fácil de instalar a parte superior do depósito de recolha de relva se trabalharem duas pessoas em conjunto.

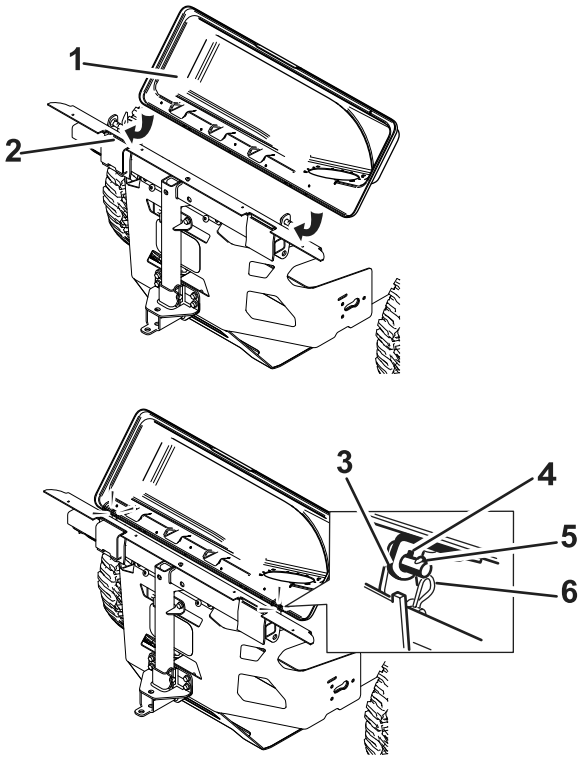

g492027

Figura 14

1.	Parte superior do depósito de recolha de relva	4.	Orifício da chave
2.	Estrutura do depósito de recolha	5.	Poste
3.	Suporte, parte superior do depósito de recolha	6.	Chave

2. Instale as 2 estruturas dos sacos nos 2 conjuntos dos sacos.

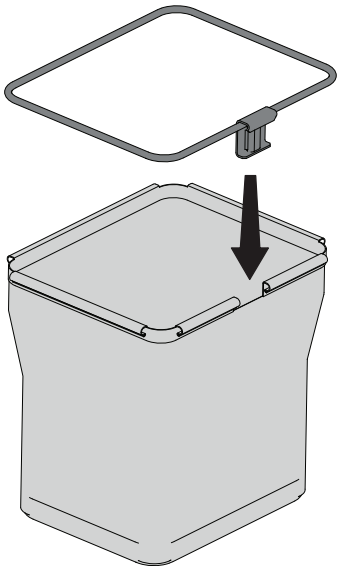

g453040

Figura 15

3. Eleve a parte superior do depósito de recolha de relva e instale os sacos deslizando os ganchos da estrutura do saco para os suportes restantes.

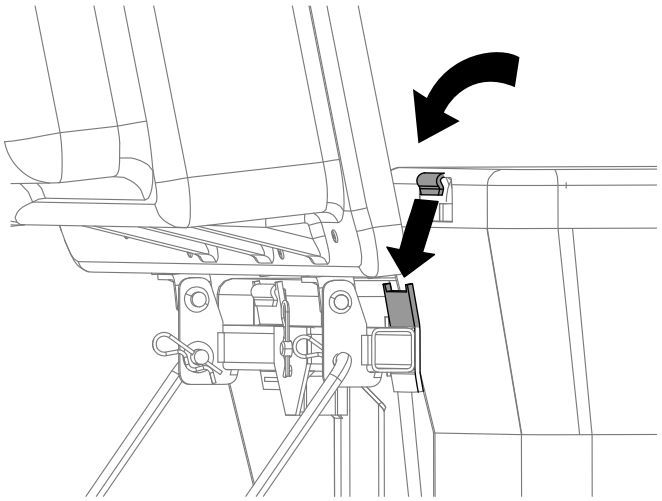

g300378

Figura 16

4. Baixe a parte superior do depósito de recolha de para os sacos.

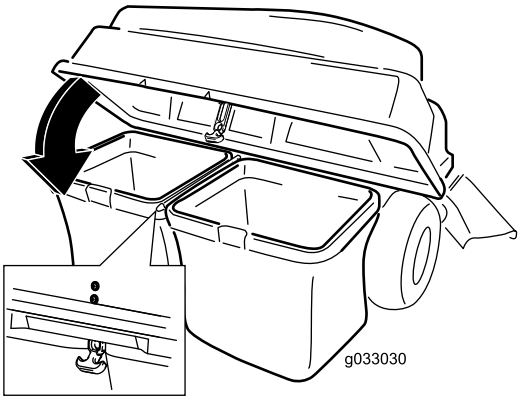

g033030

Figura 17

5. Instale a correia do capot do depósito de recolha de relva na barra do trinco.
6. Instale o tubo superior do depósito de recolha de relva inserindo a extremidade curva na abertura na parte superior do depósito.

   Nota: Certifique-se de que a extremidade grande com o poste de retenção está virada para baixo e para a frente, em preparação para o alinhamento com o kit de acabamento.

9

Instalação dos abafadores

Apenas máquinas com plataformas de 127 ou 152 cm

Peças necessárias para este passo:

1	Abafador (apenas plataformas de 127 cm)
1	Abafador de desvio de recolha (apenas plataformas de 152 cm)
	Abafador frontal (apenas plataformas de 152 cm)
2	Parafuso de carroçaria
1	Porca
1	Porca de bloqueio

Máquinas com plataformas de 127 cm

1. Retire o abafador existente da máquina.

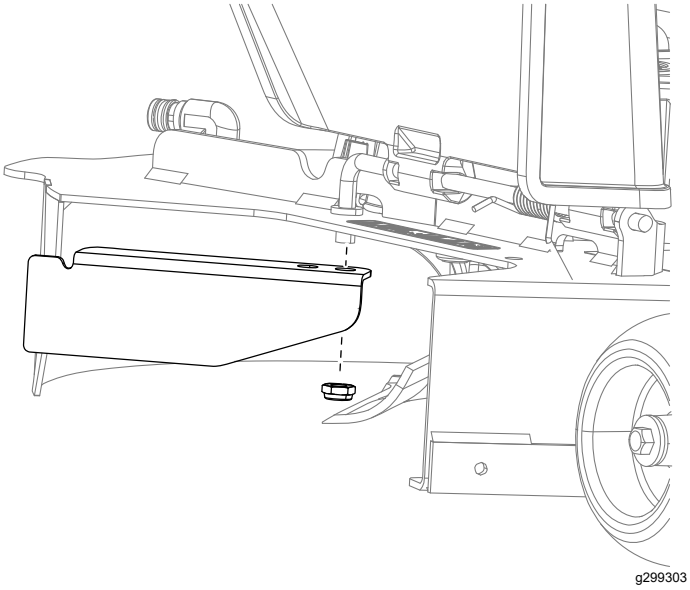

Figura 18

2. Instale o novo abafador pequeno no mesmo local do cortador em que estava o abafador removido anteriormente.

   Nota: Utilize os fixadores existentes desse local para prender o novo abafador pequeno na plataforma do cortador.

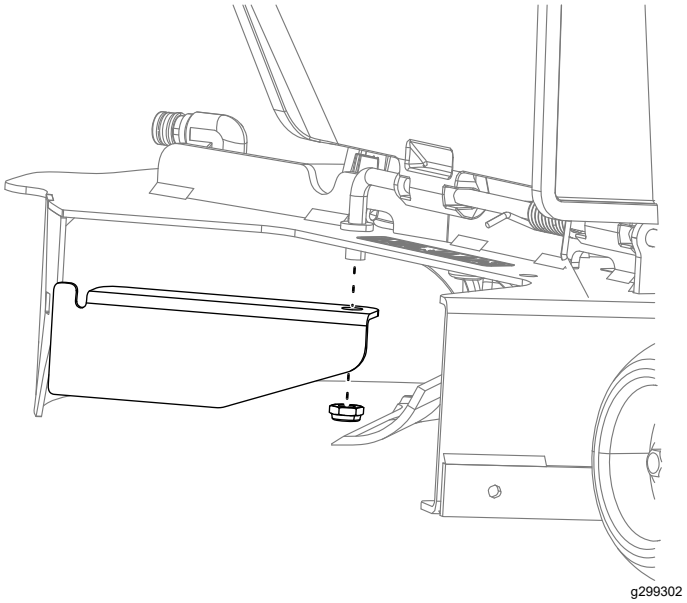

Figura 19

Máquinas com plataformas de 152 cm

Nunca opere um cortador com a abertura de descarga descoberta. Utilize sempre uma cobertura de descarga, cobertura de mulch ou calha de recolha ao operar a plataforma do cortador.

1. Retire o abafador existente da máquina.

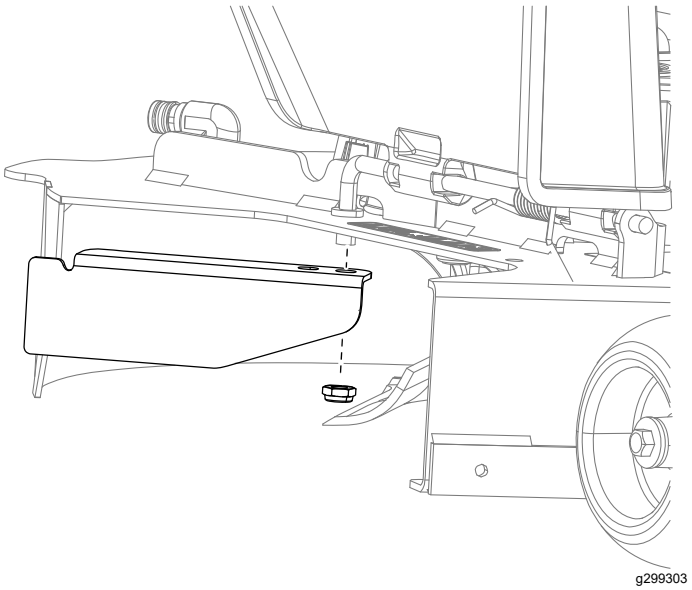

Figura 20

2. Instale o novo abafador de desvio de recolha no mesmo local do cortador em que estava o abafador removido anteriormente.

Nota: Utilize os fixadores existentes desse local para prender o novo abafador pequeno na plataforma do cortador.

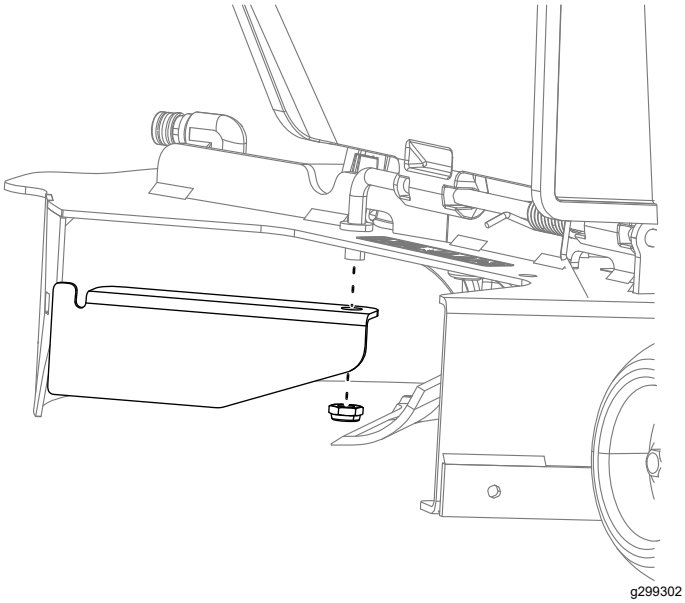

Figura 21

3. Rode o abafador de desvio de recolha para encostar na extremidade traseira da plataforma.

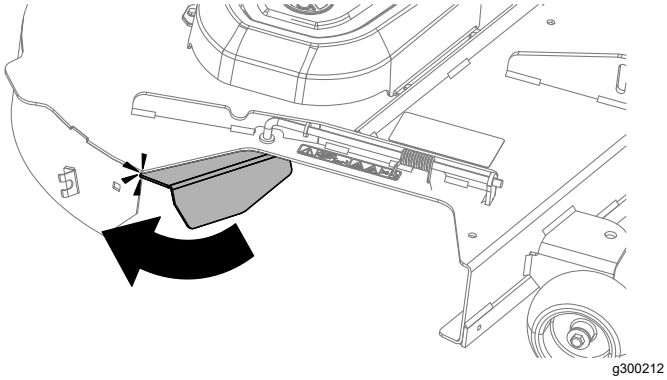

Figura 22

4. Instale o parafuso de carroçaria e a porca de encaixe rápido no abafador frontal.

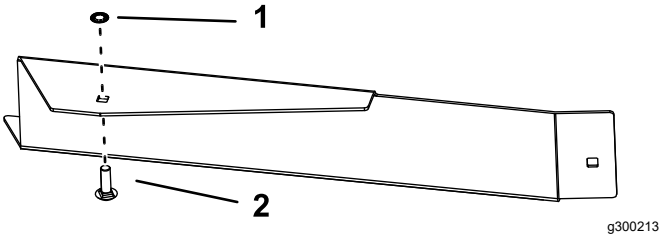

Figura 23

1. Porca de bloqueio
2. Parafuso de carroçaria

5. Instale o abafador frontal na parte frontal da plataforma do cortador utilizando uma porca de bloqueio (5/16 pol.) e um parafuso de carroçaria.

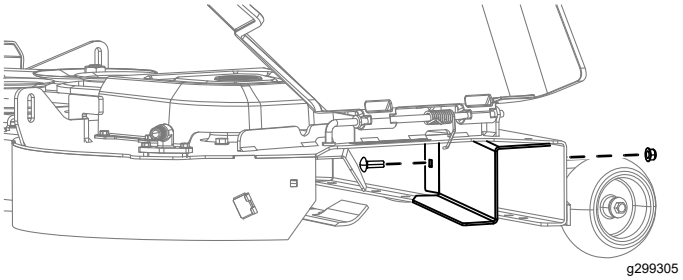

Figura 24

1. Parafuso de carroçaria
2. Porca

10

Instalação da calha

Peças necessárias para este passo:

1	Calha
1	Manípulo manual (apenas modelo 79413)

Instalação da calha no modelo 79410

1. Se equipada, remova a cobertura de descarga da plataforma; consulte o *Manual do utilizador* da sua máquina.
2. Oriente a patilha de metal na frente da calha para a ranhura no suporte soldado à plataforma do cortador.

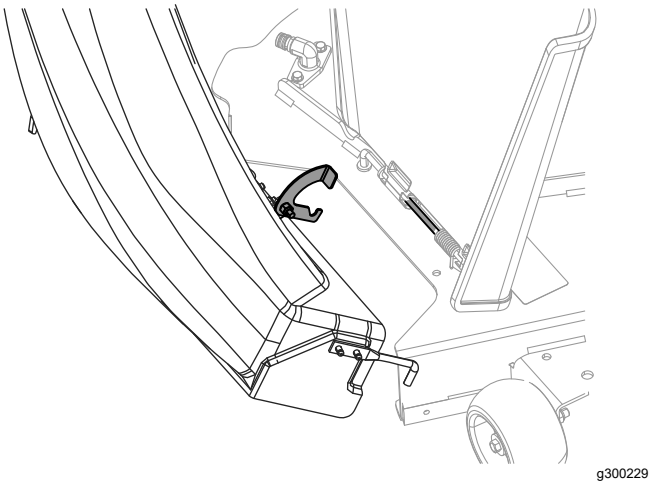

Figura 25

3. Incline a calha para trás e na direção da plataforma de forma a que fique alinhada com a plataforma do cortador (Figura 25).

   Nota: Certifique-se de que o gancho de retenção na calha está afastado para que as montagens da abertura da calha alinhem com a plataforma.

4. Na parte superior da calha, engate o trinco em forma de gancho em torno da haste de articulação do conjunto do defletor (Figura 26 e Figura 27).

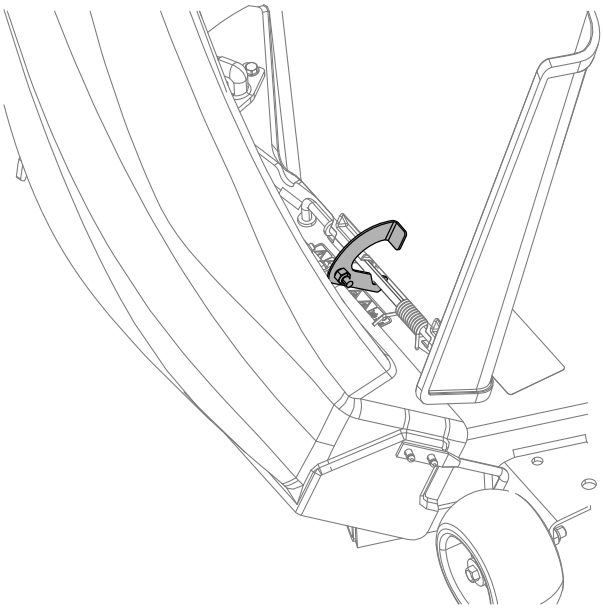

Figura 26

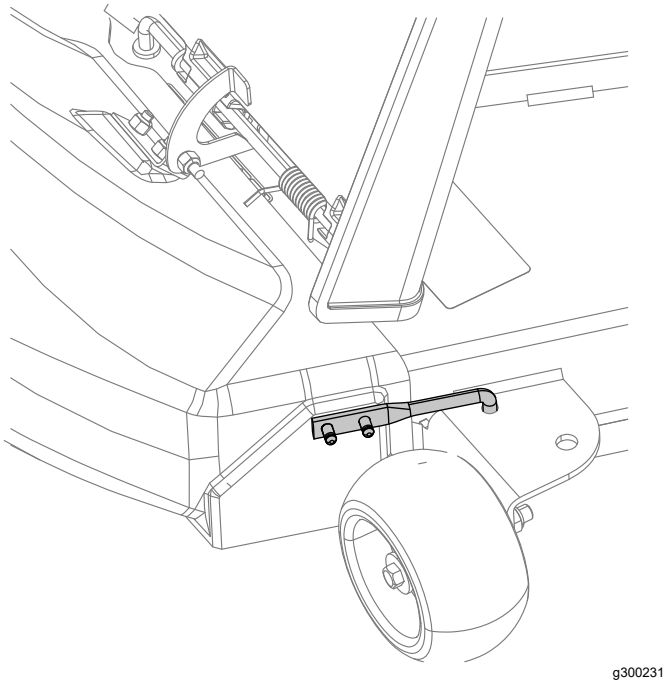

Figura 27

1. Calha
2. Defletor
3. Trinco
4. Haste de articulação

5. Coloque o trinco flexível da calha nos fechos de retenção soldados na plataforma do cortador.

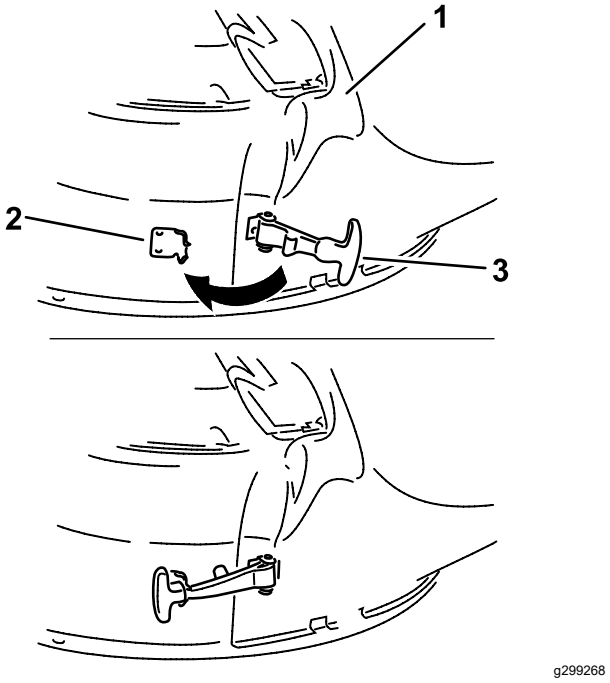

Figura 28

1. Calha
2. Fecho de retenção
3. Trinco flexível

Instalação da calha no modelo 79411

1. Incline a calha e instale o pino no furo na plataforma do cortador.

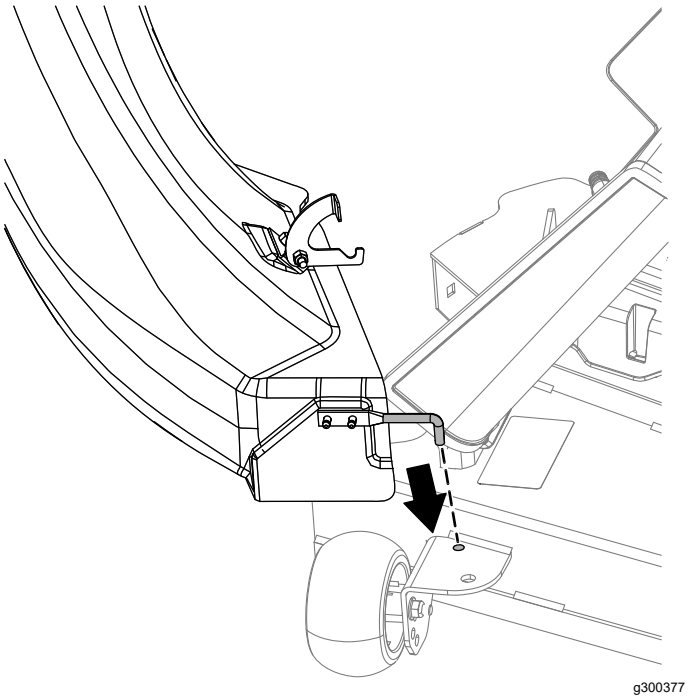

Figura 29

2. Incline a calha para trás e na direção da plataforma de forma a que fique alinhada com a plataforma do cortador.

   Nota: Certifique-se de que o gancho de retenção na calha está afastado para que as montagens da abertura da calha alinhem com a plataforma.

3. Na parte superior da calha, engate o trinco em forma de gancho em redor da barra da articulação do conjunto do defletor e instale a barra no orifício na plataforma do cortador.

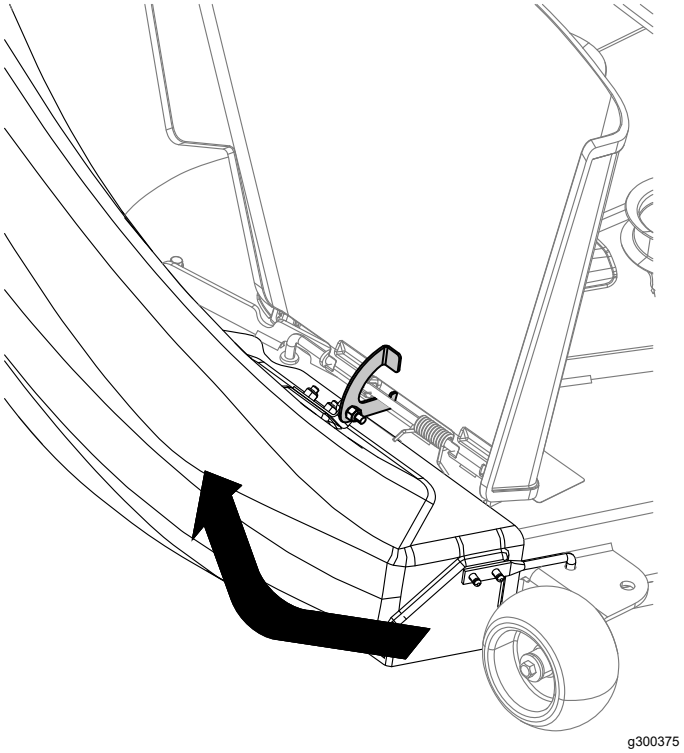

Figura 30

4. Coloque o trinco flexível da calha nos fechos de retenção soldados na plataforma do cortador.

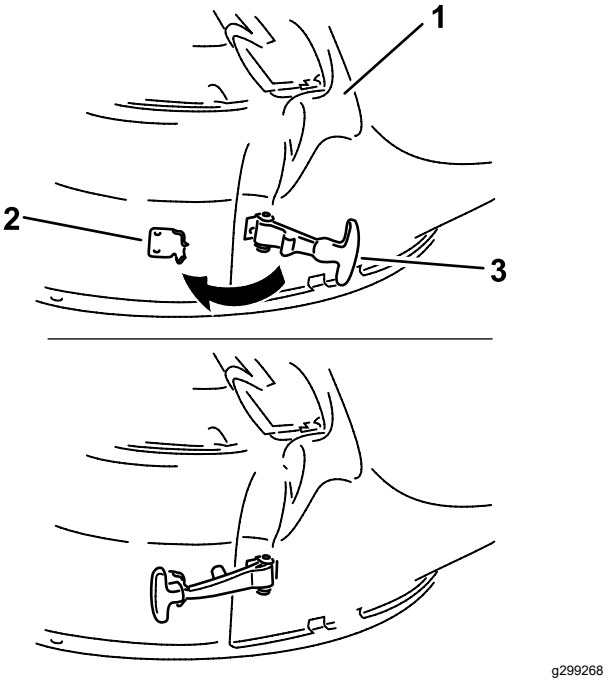

Figura 31

1. Calha
2. Fecho de retenção
3. Trinco flexível

Instalação da calha no modelo 79412

1. Incline a calha e instale o pino no furo na plataforma do cortador.

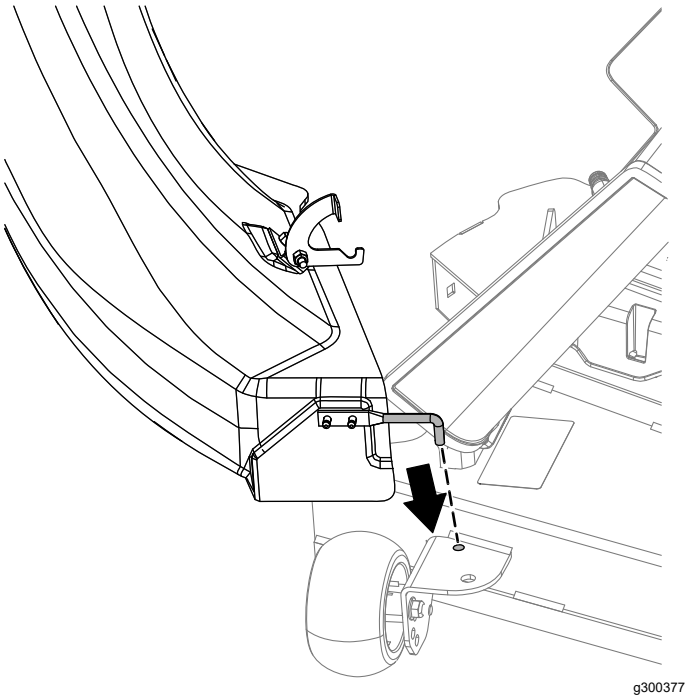

Figura 32

2. Incline a calha para trás e na direção da plataforma de forma a que fique alinhada com a plataforma do cortador.

   Nota: Certifique-se de que o gancho de retenção na calha está afastado para que as montagens da abertura da calha alinhem com a plataforma.

3. Na parte superior da calha, engate o trinco em forma de gancho em redor da barra da articulação do conjunto do defletor e instale a barra no furo na plataforma do cortador.

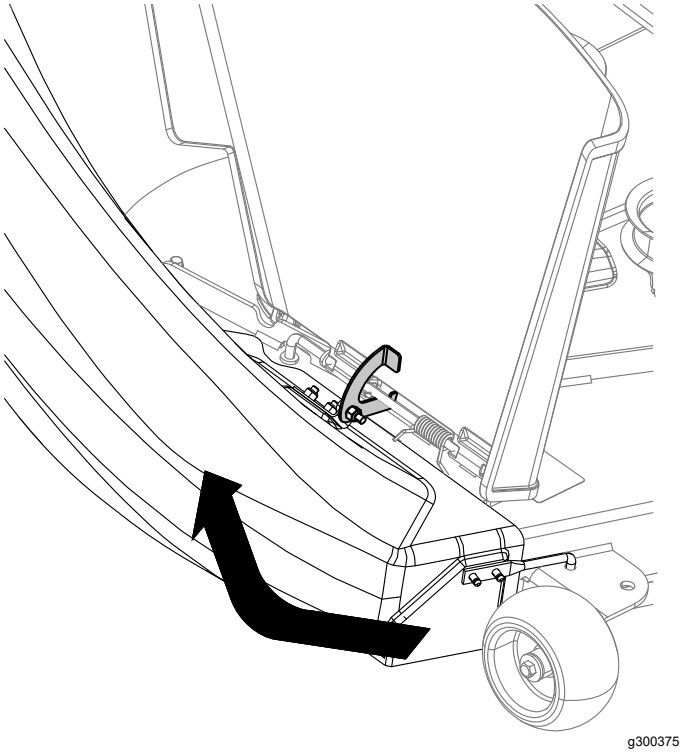

Figura 33

4. Coloque o trinco flexível da calha nos fechos de retenção soldados na plataforma do cortador.

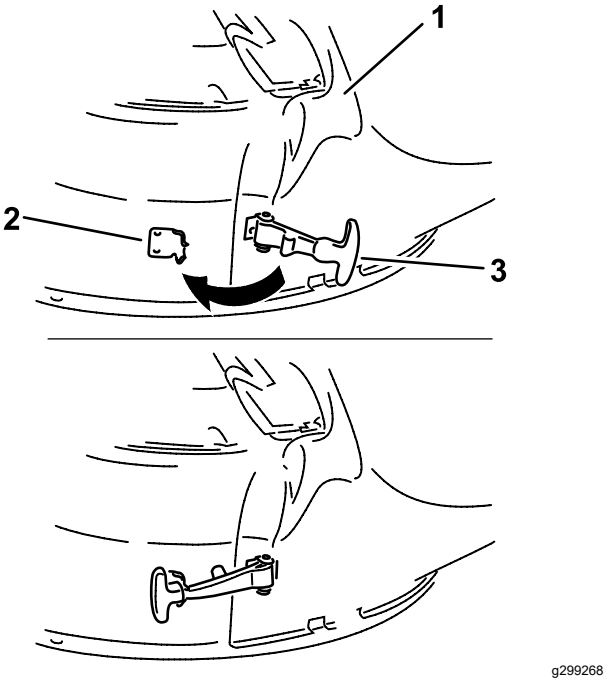

Figura 34

1. Calha
2. Fecho de retenção
3. Trinco flexível

Instalação da calha no modelo 79413

1. Instale calha na plataforma do cortador com o manípulo.

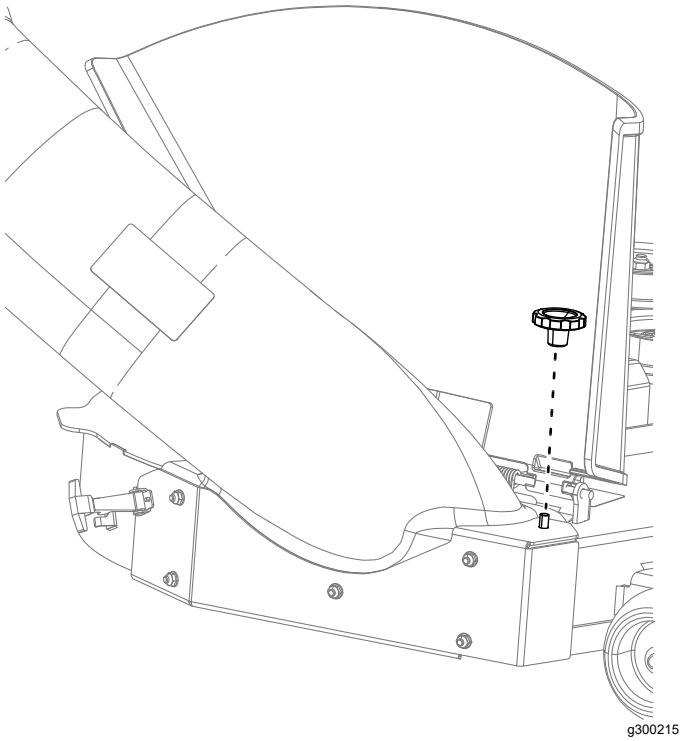

Figura 35

2. Coloque o trinco flexível da calha nos fechos de retenção soldados na parede lateral da plataforma do cortador.

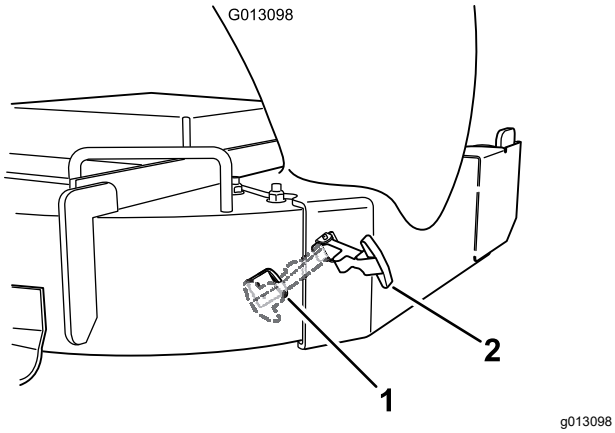

Figura 36

1. Fecho de retenção
2. Trinco flexível

Instalação da calha no modelo 79417

1. Remova o defletor de relva.

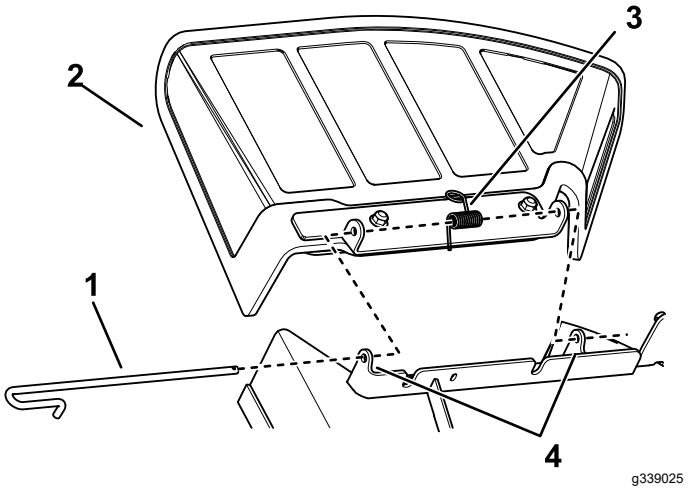

Figura 37

1. Barra
2. Defletor
3. Mola
4. Suporte da plataforma

2. Incline a calha e instale o pino no furo na plataforma do cortador.

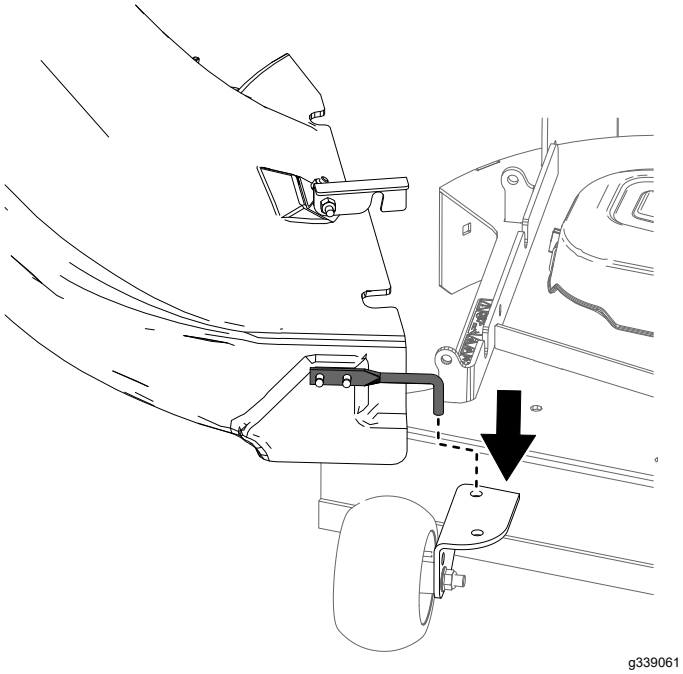

Figura 38

3. Incline a calha para trás e na direção da plataforma de forma a que fique alinhada com a plataforma do cortador.

   Nota: Certifique-se de que o gancho de retenção na calha está afastado para que as montagens da abertura da calha alinhem com a plataforma.

4. Na parte superior da calha, engate o fecho em forma de gancho em redor da barra da articulação do conjunto do defletor e instale a barra no furo na plataforma do cortador.

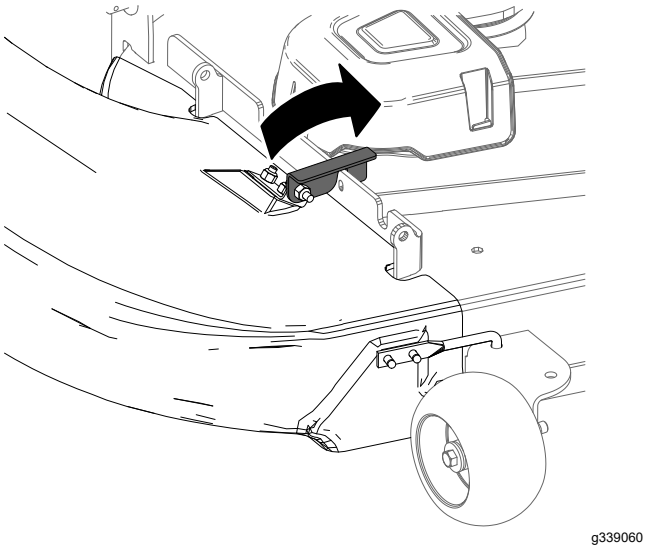

Figura 39

5. Coloque o fecho flexível da calha nos fechos de retenção soldados na plataforma do cortador.

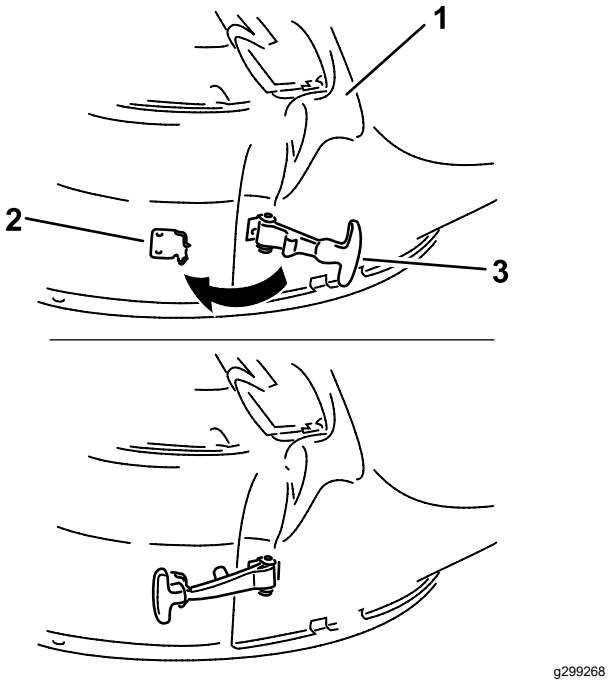

Figura 40

1. Calha
2. Fecho de retenção
3. Trinco flexível

⚠ AVISO

Sem o defletor de relva, os tubos do depósito de recolha de relva ou o conjunto do depósito montados, o utilizador e outras pessoas estão expostos ao contacto com lâmina e aos detritos projetados. O contacto com lâmina(s) em movimento e os detritos projetados provocam ferimentos graves ou até mesmo a morte.

- **Instale sempre o defletor de relva ao remover o depósito de recolha e alterar para o modo de descarga lateral.**
- **Se o defletor de relva se danificar, substitua-o imediatamente. O defletor de relva encaminha o material para baixo em direção à relva.**
- **Nunca coloque as mãos ou pés debaixo do cortador.**
- **Nunca tente limpar a área de descarga ou as lâminas do cortador, a não ser que mova a tomada de força (PTO) para Desligar e rode a chave na ignição para Desligar. Adicionalmente remova também a chave e retire o(s) cabo(s) da(s) vela(s) de ignição.**
- **Desligue o motor antes de desentupir a calha de descarga.**

11

Ligação ao tubo de descarga

Nenhuma peça necessária

Procedimento

1. Deslize a extremidade curva do tubo de descarga para a abertura da parte superior do depósito de recolha de relva (Figura 41).

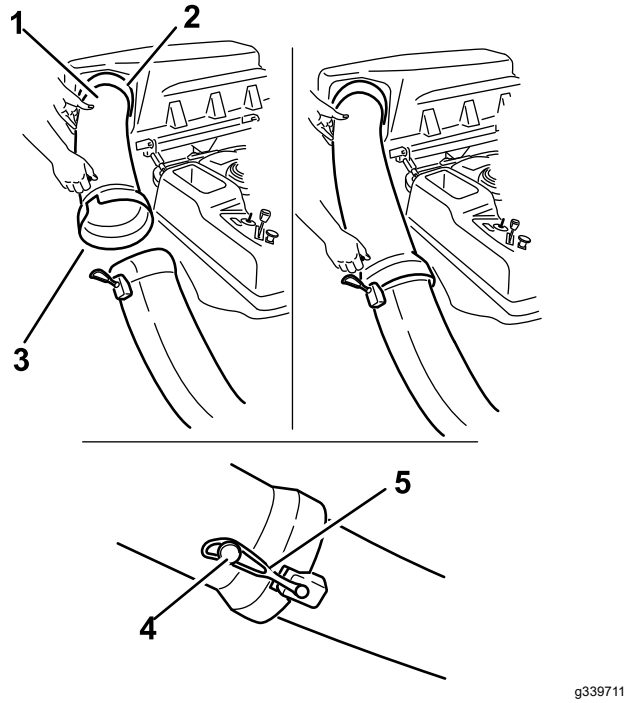

Figura 41

1. Tubo de descarga, extremidade curva
2. Abertura da parte superior do depósito de recolha
3. Tubo de descarga, extremidade grande
4. Cavilha
5. Fita de borracha

2. Deslize a extremidade grande do tubo de descarga sobre a extremidade da calha. Mova a fita de retenção de borracha nos encaixes da calha para a cavilha no tubo de descarga para a prender (Figura 41).
3. Depois da instalação do depósito de recolha, instale o fio na(s) vela(s).

Funcionamento

Nota: Determine os lados direito e esquerdo da máquina a partir da posição normal de utilização.

⚠ AVISO

Para evitar ferimentos pessoais, siga estes procedimentos:

- **Familiarize-se com todas as instruções de funcionamento e segurança no *Manual do utilizador* do seu cortador antes de utilizar este acessório.**
- **Nunca remova o tubo de descarga, sacos, parte superior do depósito de recolha ou calha com o motor em funcionamento.**
- **Desligue sempre o motor e aguarde que todas as peças móveis parem antes de eliminar qualquer obstrução no sistema de recolha de relva.**
- **Nunca execute a manutenção ou reparações com o motor em funcionamento.**

⚠ AVISO

Sem o defletor de relva, os tubos do depósito de recolha ou o conjunto do depósito montados, o utilizador e outras pessoas estão expostos ao contacto com lâmina e aos detritos projetados. O contacto com lâmina(s) em movimento e os detritos projetados provocam ferimentos graves ou até mesmo a morte.

- **Instale sempre o defletor de relva ao remover o depósito de recolha e alterar para o modo de descarga lateral.**
- **Se o defletor de relva se danificar, substitua-o imediatamente. O defletor de relva encaminha o material para baixo em direção à relva.**
- **Nunca coloque as mãos ou pés debaixo do cortador.**
- **Nunca tente limpar a área de descarga ou as lâminas do cortador, a não ser que mova a tomada de força (PTO) para Desligar e rode a chave na ignição para Desligar. Adicionalmente remova também a chave e retire o(s) cabo(s) da(s) vela(s) de ignição.**
- **Desligue o motor antes de desentupir a calha de descarga.**

Esvaziamento dos sacos de relva

⚠ PERIGO

Os detritos, por exemplo as folhas, relva ou vegetação podem incendiar-se. Um incêndio na zona do motor pode causar ferimentos pessoais e danos materiais.

- **Mantenha a área do motor e do escape livre de acumulação de detritos.**
- **Tenha cuidado ao operar a cobertura do depósito de recolha para impedir que os detritos caiam na área do motor e do escape.**
- **Deixe a máquina arrefecer antes de a guardar.**

Cuidado quando levantar ou manusear um saco de relva cheio. Para esvaziar os sacos de relva:

1. Coloque a máquina numa superfície nivelada e desligue o interruptor de controlo da lâmina.
2. Empurre as alavancas de controlo de movimento para fora para a posição de bloqueio em Ponto morto, desligue o motor, retire a chave, engate o travão de estacionamento e espere até todas as peças em movimento pararem antes de abandonar a posição de operação.
3. Abra (eleve) a parte superior do depósito de recolha de relva (Figura 42).

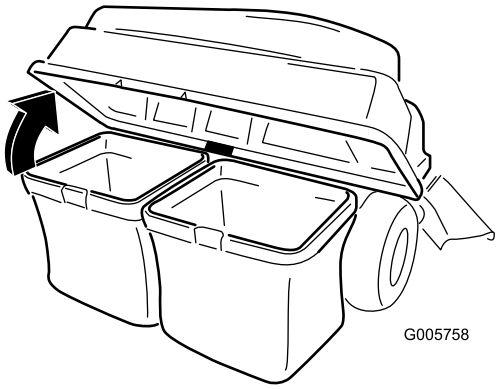

g005758

Figura 42

4. Comprima os detritos nos sacos. Com ambas as mãos, levante o saco e solte-o do suporte do suporte de retenção. Esvazie o saco. Repita o procedimento para o outro saco.

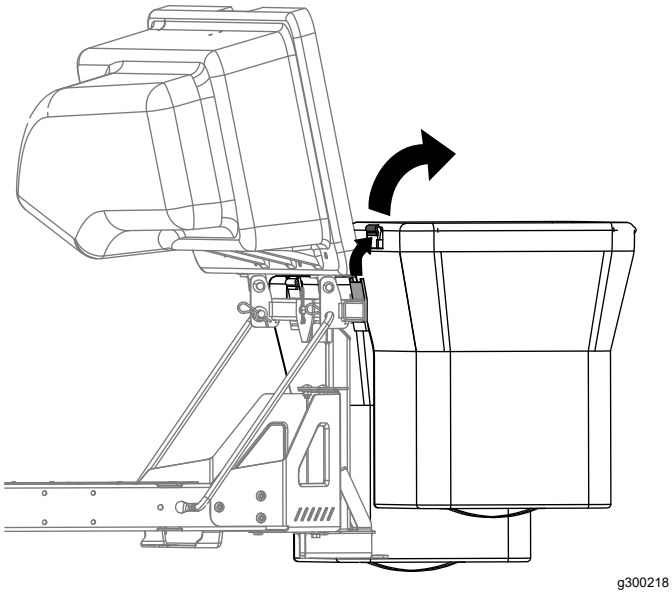

Figura 43

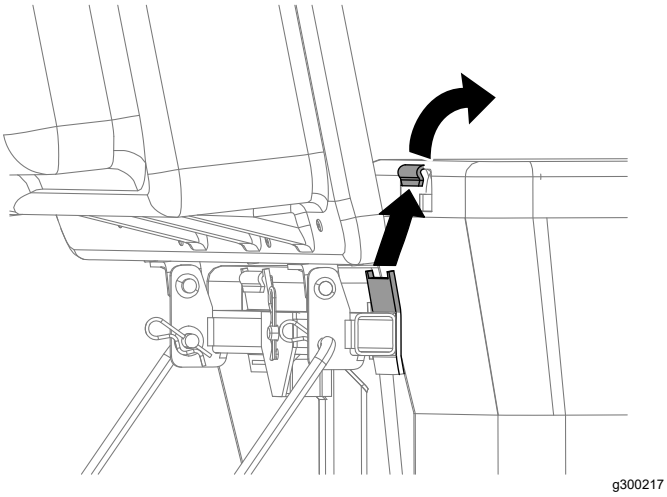

Figura 44

5. Instale os sacos deslizando os ganchos da estrutura do saco para os suportes de retenção.
6. Baixe a parte superior do depósito de recolha de relva para os sacos.

Eliminação de obstruções do depósito de recolha de relva

⚠ AVISO

Quando o depósito de recolha de relva estiver em funcionamento, o soprador roda e pode cortar ou ferir as mãos e dedos.

- **Antes de ajustar, limpar, reparar e inspecionar o soprador e antes de desentupir a calha, desligue o motor e aguarde que todas as partes móveis parem. Retire a chave.**
- **Utilize um pau ou um objeto semelhante, não as mãos, para remover uma obstrução do soprador e tubo.**
- **Mantenha o rosto, mãos, pés e qualquer outra parte do corpo ou vestuário afastados das partes ocultas, móveis ou em rotação.**

1. Coloque a máquina numa superfície nivelada e desligue o interruptor de controlo da lâmina.
2. Desloque as alavancas de controlo de movimento para fora para a posição de ponto-morto, desligue o motor, retire a chave, ative o travão de estacionamento e espere que todas as peças em movimento parem antes de deixar a posição de operação.
3. Verifique os sacos de relva e esvazie-os se estiverem cheios.
4. Remova e separe o tubo de descarga e calha da parte superior do depósito de recolha de relva e cortador. Utilizando uma vara ou objeto semelhante, remova cuidadosamente e elimine a obstrução do cortador, tubo de descarga, calha e parte superior do depósito de recolha de relva.
5. Depois de remover a obstrução, instale o sistema completo do depósito de recolha de relva e retome o funcionamento.

Remoção do depósito de recolha de relva

⚠ CUIDADO

Não retirar os pesos dianteiros do depósito e utilizar a máquina sem o acessório do depósito de recolha pode causar uma situação instável que pode resultar na perda de controlo.

- **Retire sempre os pesos dianteiros quando retirar o acessório do depósito.**
- **Nunca opere a máquina sem o acessório do depósito de recolha e os pesos dianteiros instalados.**

Pode remover o depósito de recolha repetindo as secções de Configuração de todos os kits relacionados com os depósitos de recolha pela ordem inversa. Se estiverem instalados pesos, remova sempre os pesos dianteiros do depósito de recolha ao remover os acessórios do depósito de recolha.

Nota: Ao mudar novamente para o modo de descarga, remova o abafador do depósito de recolha e instale o abafador de desvio original e calha de descarga lateral fornecidos originalmente com a máquina.

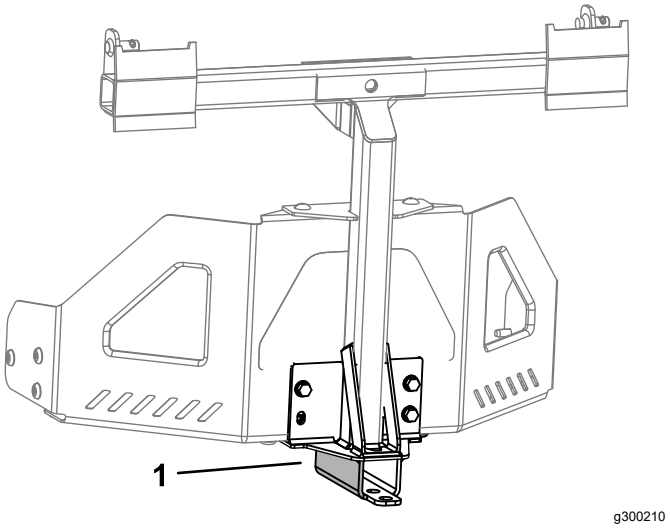

Figura 45

1. Suporte do depósito de recolha com barra de engate

Utilização da barra de engate

O suporte do depósito de recolha possui uma barra de engate que pode ser utilizada para reboque.

- Leia e compreenda todas as instruções de operação da máquina.
- Ao virar, abrande e observe o espaço.
- Faça curvas largas para manter o equipamento rebocado afastado do veículo de reboque.
- Um engate excessivo pode causar a falha da transmissão hidrostática.

Sugestões de utilização

Sugestões para a recolha

Lembrar do tamanho

Lembre-se que a máquina é mais comprida e mais larga com o acessório instalado. Ao fazer curvas muito apertadas em locais confinados pode danificar o acessório.

Aparação

Apare sempre com o lado esquerdo do cortador. Não apare com o lado direito do cortador, pois pode danificar a calha do depósito de recolha e tubo de descarga.

Altura de corte

Não regule a altura de corte para muito baixa porque a relva alta em redor do cortador pode evitar que o ar entre por baixo do cortador e entre no sistema de recolha. Se não entrar ar suficiente por baixo do cortador, o sistema de recolha não vai funcionar.

Frequência de corte

Corte a relva frequentemente, especialmente quando cresce rapidamente. Tem de cortar a relva duas vezes se ficar demasiado comprida.

Técnica de corte

Para melhor aspeto do relvado, certifique-se de que sobrepõe ligeiramente o cortador na área de corte prévia. Isto ajuda a reduzir a carga do motor e reduz a possibilidade de obstruir a calha e tubo de descarga.

Velocidade de recolha de relva

Frequentemente, vai realizar a recolha com o acelerador do cortador na posição Rápido e conduzir a uma velocidade normal. No entanto, em relva muito seca e com poeira, é preferível diminuir ligeiramente a aceleração e aumentar a velocidade de deslocação do cortador. O sistema de recolha de relva pode ficar obstruído se conduzir demasiado rápido e a velocidade do motor ficar muito lenta. Nos declives pode ser necessário reduzir a velocidade do cortador. Isto ajuda a manter a velocidade do motor e a eficiência da recolha. Corte no sentido descendente sempre que possível.

⚠ CUIDADO

À medida que o depósito de recolha enche, é adicionado peso adicional à parte de trás da máquina. Se parar e arrancar subitamente em declives, pode perder o controlo da direção ou a máquina pode tombar.

- **Não arranque nem pare bruscamente quando estiver a subir ou a descer uma rampa. Evite arrancar em subidas.**
- **Se parar a máquina numa subida, desengate o controlo da lâmina. Em seguida, recue utilizando uma velocidade lenta.**
- **Evite mudanças bruscas de velocidade ou direção em declives.**
- **Nunca opere a máquina sem o acessório do depósito de recolha e os pesos dianteiros instalados.**

Recolha de relva comprida

A relva excessivamente comprida pode não ser completamente projetada para dentro dos sacos de relva. Se isto acontecer, o tubo e a calha de descarga podem ficar obstruídos. Para evitar obstruir o sistema de recolha, corte a relva a uma altura de corte elevada e, em seguida, baixe o cortador para a altura de corte normal e repita o processo de recolha.

Recolha de relva molhada

Tente sempre cortar a relva quando está seca porque o relvado terá um melhor aspeto. Se tiver de cortar relva húmida, utilize o modo de descarga lateral convencional do cortador. Algumas horas depois, quando as aparas secarem, instale o depósito de recolha completo para aspirar as aparas de relva.

Sinais de obstrução

Quando está a utilizar o saco, uma pequena quantidade de aparas saltam da parte da frente do cortador. Uma quantidade excessiva de saída de aparas indica que os sacos estão cheios ou que o sistema está obstruído.

Manutenção

Nota: Determine os lados direito e esquerdo da máquina a partir da posição normal de utilização.

Plano de manutenção recomendado

Intervalo de assistência	Procedimento de manutenção
Após as pimeiras 10 horas	• Inspeção do depósito de recolha.
Em todas as utilizações ou diariamente	• Limpe o depósito de recolha de relva.
Antes do armazenamento	• Inspecione o depósito de recolha de relva. • Limpe o depósito de recolha de relva.

⚠ CUIDADO

Se deixar a chave na ignição, alguém pode ligar acidentalmente o motor e feri-lo a si ou às pessoas que se encontrarem próximo da máquina.

Retire a chave da ignição e os cabos das velas antes de efetuar qualquer tarefa de manutenção no veículo. Mantenha os cabos longe da máquina para evitar qualquer contacto acidental com a vela.

⚠ AVISO

Durante a operação, o motor pode ficar quente. Podem ocorrer queimaduras graves pelo contacto com superfícies quentes.

Deixe arrefecer o motor, especialmente o escape, antes de lhe tocar.

⚠ AVISO

Os detritos, por exemplo as folhas, relva ou vegetação podem incendiar-se. Um incêndio na zona do motor pode causar ferimentos pessoais e danos materiais.

- **Mantenha a área do motor e do escape livre de acumulação de detritos.**
- **Tenha cuidado ao operar a cobertura do depósito de recolha para impedir que os detritos caiam na área do motor e do escape.**
- **Deixe a máquina arrefecer antes de a guardar.**

Inspeção do acessório do depósito de recolha de relva

Intervalo de assistência: Após as pimeiras 10 horas
Antes do armazenamento

Inspecione o depósito de recolha depois das primeiras 10 horas de funcionamento e mensalmente a partir daí.

1. Verifique a calha, tubo de descarga e parte superior do depósito de recolha. Substitua estas peças, se estiverem rachadas ou partidas.
2. Aperte todas as porcas e parafusos.
3. Inspecione todas os fixadores e trincos; substitua qualquer um que esteja em falta ou danificado.
4. Verifique se há deterioração nos sacos de relva.

⚠ AVISO

Você ou outras pessoas na área podem ficar gravemente feridas por detritos ou objetos projetados que possam passar através de sacos de relva rasgados, gastos ou deteriorados.

- **Verifique se os sacos de relva têm furos, rasgos, desgaste e outra deterioração.**
- **Não lave os sacos de relva.**
- **Se o saco estiver deteriorado, instale um novo saco de relva fornecido pelo fabricante deste acessório de depósito de recolha de relva.**

Inspeção das lâminas do cortador

Inspecione as lâminas do cortador regularmente e sempre que uma lâmina atingir num objeto estranho.

Se as lâminas estiverem gastas ou danificadas, instale as novas lâminas. Consulte o *Manual do utilizador* do cortador para obter informações completas sobre a manutenção da lâmina.

Limpeza do acessório do depósito de recolha de relva

Intervalo de assistência: Em todas as utilizações ou diariamente

Antes do armazenamento

Nota: Para evitar a rápida deterioração do material do saco, guarde os sacos onde sequem completamente após cada utilização.

1. Após cada utilização, remova e lave o interior e exterior da parte superior do depósito de recolha de relva, tubo de descarga, calha e a parte inferior do cortador, utilizando água pulverizada de uma mangueira de jardim. Utilize detergente suave para remover sujidade mais difícil.
2. Certifique-se de que remove relva comprimida de todas as peças.
3. Enxague os sacos de relva com água utilizando uma mangueira de jardim para remover qualquer detrito.
4. Após a lavagem, deixe secar totalmente todas as partes.

Armazenamento

Armazenamento do acessório do depósito de recolha

1. Limpe o acessório do depósito de recolha de relva; consulte Limpeza do acessório do depósito de recolha de relva (página 27).
2. Inspecione se existem danos no acessório do depósito de recolha de relva; consulte Inspeção do acessório do depósito de recolha de relva (página 26).
3. Certifique-se de que os sacos de relva estão vazios e bem secos.
4. Guarde o depósito de recolha num local limpo e seco, afastado da luz solar direta. Isto protege as partes de plástico e aumenta a duração do depósito de recolha de relva. Se tiver de guardar o depósito de recolha de relva no exterior, cubra-o com uma cobertura impermeável.

Notas:

Notas:

Aviso de informação da Proposta 65 da Califórnia

Que aviso é este?

Pode ver um produto à venda que tem o seguinte aviso:

AVISO: Cancro e problemas reprodutivos – www.p65Warnings.ca.gov.
(WARNING: Cancer and Reproductive Harm – www.p65Warnings.ca.gov.)

O que é a Prop 65?

A Prop 65 aplica-se a qualquer empresa a operar na Califórnia, que venda produtos na Califórnia ou que fabrique produtos que possam ser vendidos ou trazidos para a Califórnia. Prevê que o Governador da Califórnia deve manter e publicar uma lista de químicos conhecidos que podem provocar cancro, defeitos de nascença e/ou outros problemas reprodutivos. A lista, que é atualizada anualmente, inclui centenas de produtos químicos encontrados em muitos itens utilizados no dia-a-dia. O objetivo da Prop 65 é informar o público sobre a exposição a estes produtos químicos.

A Prop 65 não proíbe a venda dos produtos que contêm estes produtos químicos, mas requer que tenham avisos em qualquer produto, embalagem ou panfleto com o produto. Além disso, um aviso da Prop 65 não significa que um produto está em violação de quaisquer normas ou exigências de segurança do produto. Na verdade, o governo da Califórnia clarificou que um aviso Prop 65 “não é o mesmo que uma decisão regulamentada de que um produto é ‘seguro’ ou ‘inseguro’”. Muitos destes químicos têm sido utilizados em produtos no dia-a-dia durante anos sem lhes serem documentados perigos. Para mais informações, consulte https://oag.ca.gov/prop65/faqs-view-all.

Um aviso Prop 65 significa que uma empresa (1) avaliou a exposição e concluiu que excede o “sem nível de risco não significativo” ou (2) que decidiu fornecer um aviso baseado no seu entendimento da presença de um produto químico listado sem tentar avaliar a exposição.

Esta lei aplica-se em todo o lado?

Os avisos Prop 65 são exigidos apenas sob a lei californiana. Estes avisos são vistos por toda a Califórnia nos mais diversos locais, incluindo, mas não limitado a, restaurantes, supermercados, hotéis, escolas e hospitais e numa extensa variedade de produtos. Além disso, alguns revendedores de encomendas online e por correspondência fornecem avisos da Prop 65 nos seus websites ou em catálogos.

Como é que os avisos da Califórnia se comparam aos limites federais?

As normas Prop 65 são geralmente mais rigorosas do que as normas federais e internacionais. Existem várias substâncias que exigem um aviso da Prop 65 em níveis que são muito inferiores aos limites de ação federais. Por exemplo, a norma Prop 65 para avisos para chumbo é de 0,5 µg/dia, o que está bem abaixo das normas federais e internacionais.

Por que é que nem todos os produtos similares possuem o aviso?

- Os produtos vendidos na Califórnia exigem rotulagem da Prop 65, enquanto produtos similares vendidos noutros lados não.
- Uma empresa envolvida numa ação judicial Prop 65, para alcançar um acordo, pode ter de utilizar os avisos da Prop 65 nos seus produtos, mas outras empresas que fabricam produtos similares podem não ter tal requisito.
- A aplicação da Prop 65 é inconsistente.
- As empresas podem optar por não fornecer avisos porque concluem que não são obrigadas a fazê-lo de acordo com a Prop 65. A falta de avisos para um produto não significa que o produto esteja livre dos produtos químicos listados em níveis similares.

Por que é que incluímos este aviso?

A nossa empresa decidiu fornecer aos consumidores a maior informação possível para que eles possam tomar decisões informadas sobre os produtos que compram e usam. Fornecemos avisos em certos casos com base no conhecimento da presença de um ou mais produtos químicos listados sem avaliar o nível de exposição, pois nem todos os produtos químicos listados fornecem requisitos de limite de exposição. Embora a exposição dos nossos produtos possa ser insignificante ou dentro do intervalo “risco não significativo”, por cautela, optámos por fornecer os avisos da Prop 65. Além disso, se não fornecermos esses avisos, podemos ser processados pelo Estado da Califórnia ou por partes privadas que procuram aplicar a Prop 65, assim como estar sujeita a sanções substanciais.