Form No. 3406-739 Rev B

Souffleuse à neige SnowMaster® 724 et 824 QXE

N° de modèle 36002—N° de série 400010798 et suivants

N° de modèle 36003—N° de série 400010798 et suivants

Manuel de l'utilisateur

Introduction

Cette machine est destinée au grand public. Elle est conçue pour déblayer la neige sur les surfaces revêtues, telles allées et trottoirs, et autres surfaces de circulation des propriétés résidentielles et commerciales. Elle n'est pas conçue pour enlever autre chose que la neige ni pour nettoyer le gravier.

Lisez attentivement cette notice pour apprendre comment utiliser et entretenir correctement votre machine, et éviter de l'endommager ou de vous blesser. Vous êtes responsable de l'utilisation sûre et correcte de la machine.

Vous pouvez contacter Toro directement à www.Toro.com pour tout renseignement concernant la machine ou un accessoire, pour obtenir l'adresse des dépositaires ou pour enregistrer votre machine.

Pour obtenir des prestations de service, des pièces Toro d'origine ou des renseignements complémentaires, munissez-vous des numéros de modèle et de série du produit et contactez un dépositaire-réparateur ou le service client Toro agréé. La Figure 1 indique l'emplacement des numéros de modèle et de série de la machine. Inscrivez les numéros dans l'espace réservé à cet effet.

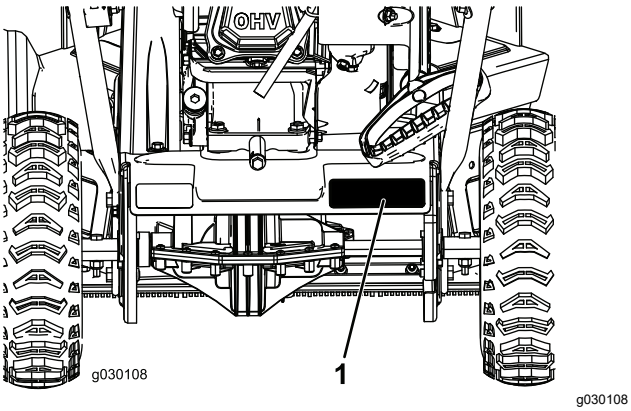

Figure 1

1. Emplacement des numéros de modèle et de série

N° de modèle _____

N° de série _____

Les mises en garde de ce manuel soulignent des dangers potentiels et sont signalées par le symbole de sécurité (Figure 2), qui indique un danger pouvant entraîner des blessures graves ou mortelles si les précautions recommandées ne sont pas respectées.

g000502

Figure 2

1. Symbole de sécurité

Ce manuel utilise deux termes pour faire passer des renseignements essentiels. **Important**, pour attirer l'attention sur des renseignements mécaniques spécifiques et **Remarque**, pour insister sur des renseignements d'ordre général méritant une attention particulière.

Pour les modèles dont la puissance est indiquée, la puissance brute du moteur a été mesurée en laboratoire par le constructeur du moteur selon la norme SAE J1940. Étant configuré pour satisfaire aux normes de sécurité, antipollution et d'exploitation, le moteur monté sur cette classe de souffleuse à neige aura une puissance effective nettement inférieure.

Important: **Si vous utilisez la machine au-dessus de 1 500 m (5 000 pi) pendant une période continue, veillez à installer le kit pour haute altitude afin que le moteur réponde aux normes antipollution CARB/EPA. Le kit pour haute altitude accroît les performances du moteur tout en prévenant l'encrassement des bougies, les difficultés de démarrage et l'augmentation des émissions polluantes. Une fois le kit installé, apposez l'étiquette « haute altitude » sur la machine, à côté de l'autocollant portant le numéro de série. Contactez un dépositaire-réparateur Toro agréé pour vous procurer le kit pour haute altitude et l'étiquette associée pour votre machine. Pour trouver le dépositaire le plus proche, consultez notre site web à www.Toro.com ou contactez le**

© 2025—The Toro® Company
8111 Lyndale Avenue South
Bloomington, MN 55420

Enregistrez votre produit à www.Toro.com.

Traduction du texte d'origine (FR)
Imprimé aux États-Unis
Tous droits réservés

service client de Toro au(x) numéro(s) indiqué(s) dans votre Déclaration de garantie de conformité à la réglementation antipollution. Déposez le kit du moteur et rétablissez la configuration d'origine du moteur si vous devez utiliser la machine en dessous de 1 500 m (5 000 pi). Si le moteur a été converti pour l'usage à haute altitude, ne le faites pas tourner à plus basse altitude, au risque de le faire surchauffer et de l'endommager.

En cas de doute concernant la conversion de votre machine pour l'usage à haute altitude, recherchez l'étiquette suivante (Figure 3).

Figure 3

⚠ ATTENTION

CALIFORNIE
Proposition 65 - Avertissement

Les gaz d'échappement de ce produit contiennent des substances chimiques considérées par l'état de Californie comme susceptibles de provoquer des cancers, des malformations congénitales et autres troubles de la reproduction.

L'utilisation de ce produit peut entraîner une exposition à des substances chimiques considérées pas l'état de Californie comme capables de provoquer des cancers, des anomalies congénitales ou d'autres troubles de la reproduction.

Table des matières

Introduction 1
Sécurité 3
Autocollants de sécurité et d'instruction 4
Mise en service 5
1 Dépliage du manche 5
2 Montage de la goulotte d'éjection 6
3 Contrôle du niveau d'huile moteur 6
Vue d'ensemble du produit 7
Utilisation 8
Avant l'utilisation 8
Sécurité 8
Remplissage du réservoir de carburant 9
Contrôle du niveau d'huile moteur 9
Pendant l'utilisation 10
Sécurité 10
Démarrage du moteur 11
Arrêt du moteur 12
Engagement de la tarière 12
Désengagement de la tarière 12
Autopropulsion de la machine 12
Utilisation du levier Quick Stick® 13
Dégagement de la goulotte 13
Conseils d'utilisation 13
Après l'utilisation 13
Sécurité 13
Prévention du blocage par le gel après utilisation 14
Entretien 15
Programme d'entretien recommandé 15
Consignes de sécurité pendant l'entretien 15
Contrôle du niveau d'huile moteur 16
Contrôle et réglage des patins 17
Contrôle des bords d'éjection 17
Vidange de l'huile moteur 18
Remplacement de la bougie 19
Réglage du câble de la tarière 20
Réglage du câble de transmission 20
Contrôle de la pression des pneus 20
Remisage 21
Remisage de la souffleuse à neige 21

Sécurité

- Lisez et assimilez le contenu du manuel avant de mettre le moteur en marche. Assurez-vous que tous les utilisateurs de ce produit en connaissent le maniement et comprennent les mises en garde.
- N'approchez pas les mains ou les pieds des composants mobiles de la machine.
- N'utilisez pas la machine si tous les capots et autres dispositifs de protection appropriés ne sont pas en place et en bon état de marche.
- Ne vous tenez pas devant l'ouverture d'éjection. Tenez tout le monde à une distance suffisante de la machine.
- Veillez à ce que les enfants restent hors de la zone de travail, sous la garde d'un adulte responsable autre que l'utilisateur. Ne confiez jamais l'utilisation de la machine à un enfant.
- Arrêtez la machine et coupez le moteur avant de faire l'entretien, de faire le plein de carburant ou de déboucher la goulotte.

Autocollants de sécurité et d'instruction

Remarque: Les autocollants de sécurité et d'instruction sont placés près des endroits potentiellement dangereux. Remplacez les autocollants endommagés.

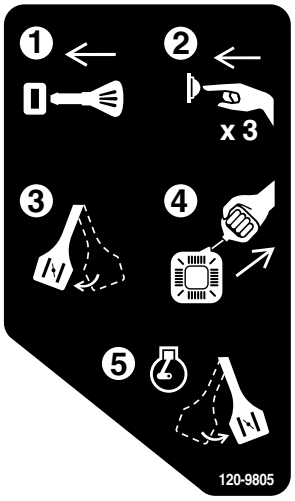

decal120-9805

120-9805

1. Insérez la clé de contact dans le commutateur d'allumage.
2. Amorcez le moteur 3 fois.
3. Actionnez le volet de départ.
4. Tirez sur le cordon du démarreur.
5. Une fois que le moteur tourne, désengagez le volet de départ.

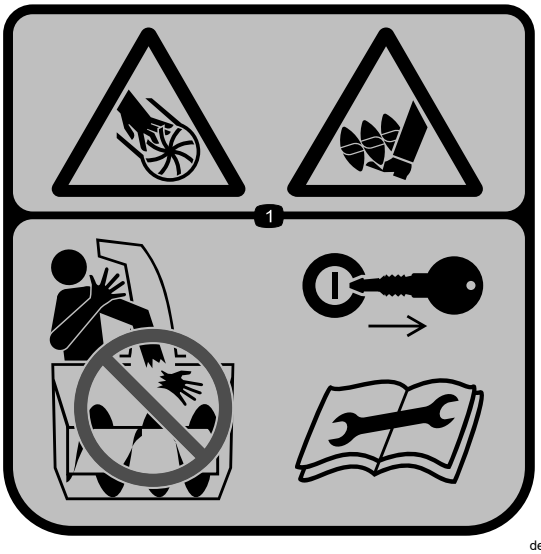

decal131-5914

131–5914

Réf. 131-5915

1. Risque de coupure/mutilation des mains ou des pieds par la vis sans fin – ne placez pas les mains dans la goulotte; enlevez la clé de contact et lisez les instructions avant d'effectuer un entretien ou une révision.

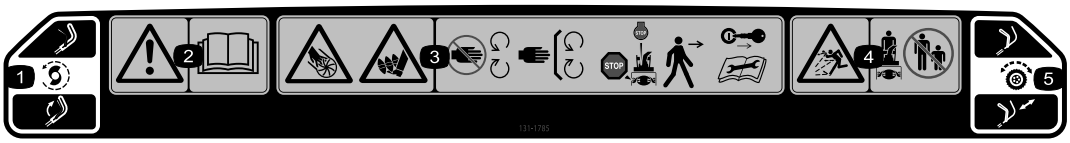

decal131-1785

131–1785

Réf. 131-5921

1. Entraînement de la vis sans fin – serrez le levier pour l'engager; desserrez le levier pour le désengager.
2. Attention – lisez le *Manuel de l'utilisateur*.
3. Risque de coupure/mutilation des mains ou des pieds par la vis sans fin – ne vous approchez pas des pièces en mouvement, laissez toutes les protections en place; coupez le moteur et attendez l'arrêt de la vis sans fin avant de quitter la machine; enlevez la clé de contact et lisez les instructions avant de procéder à des entretiens ou des révisions.
4. Risque de projection d'objets – tenez les spectateurs à bonne distance de la souffleuse à neige.
5. Autopropulsion – appuyez sur le guidon pour engager l'autopropulsion.

Mise en service

Pièces détachées

Reportez-vous au tableau ci-dessous pour vérifier si toutes les pièces ont été expédiées.

Procédure	Description	Qté	Utilisation
1	Aucune pièce requise	–	Dépliage du manche.
2	Boulon (¼ po-20 x 1½ po) Contre-écrou (¼ po-20) Boulon de carrosserie (¼ po-20 x 1 po) Contre-écrou (¼ po-20) Vis (¼ po-20 x 5/8 po)	1 1 3 3 1	Montage de la goulotte d'éjection.
3	Aucune pièce requise	–	Contrôle du niveau d'huile moteur.

1

Dépliage du manche

Aucune pièce requise

Procédure

Important: **Veillez à ne pas coincer les câbles quand vous dépliez le guidon.**

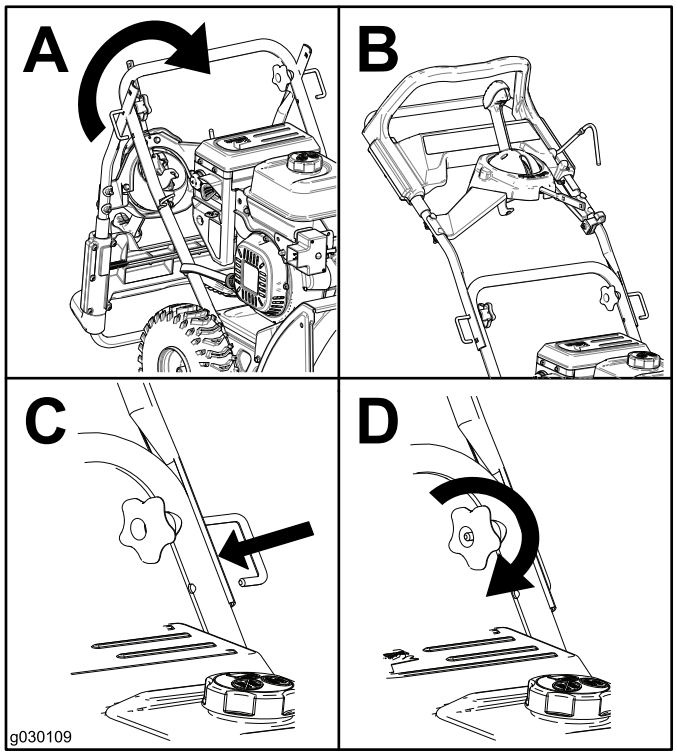

g030109

Figure 4

2

Montage de la goulotte d'éjection

Pièces nécessaires pour cette opération:

1	Boulon (¼ po-20 x 1½ po)
1	Contre-écrou (¼ po-20)
3	Boulon de carrosserie (¼ po-20 x 1 po)
3	Contre-écrou (¼ po-20)
1	Vis (¼ po-20 x 5/8 po)

Procédure

1. Insérez le montant de la goulotte dans le support au bas de la machine et fixez-le à l'aide d'un boulon et d'un contre-écrou (Figure 5).

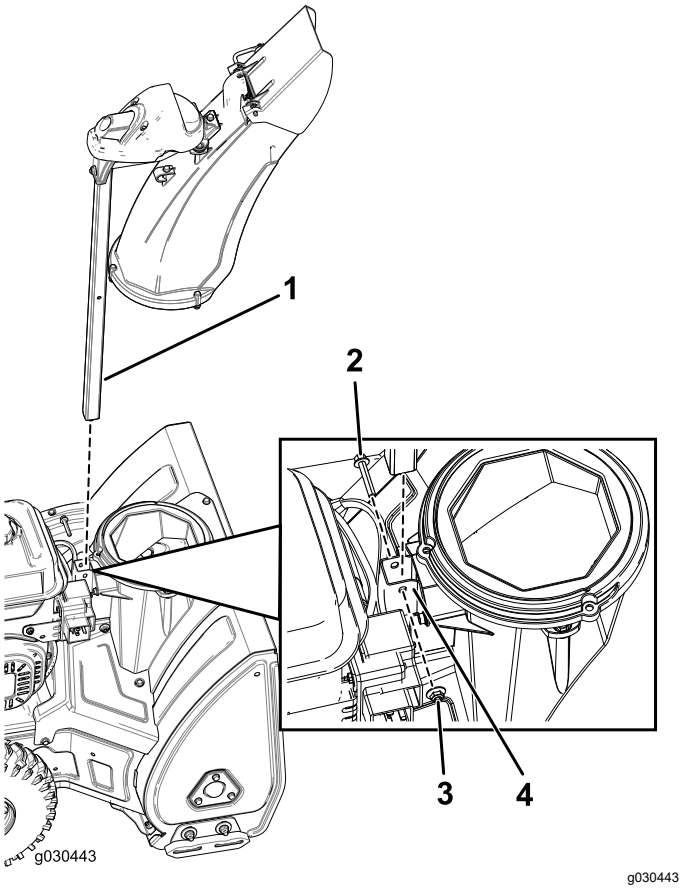

Figure 5

1. Montant de goulotte
2. Boulon (¼ po-20 x 1½ po)
3. Contre-écrou (¼ po-20)
4. Support

2. Montez la goulotte et fixez les câbles (Figure 6).

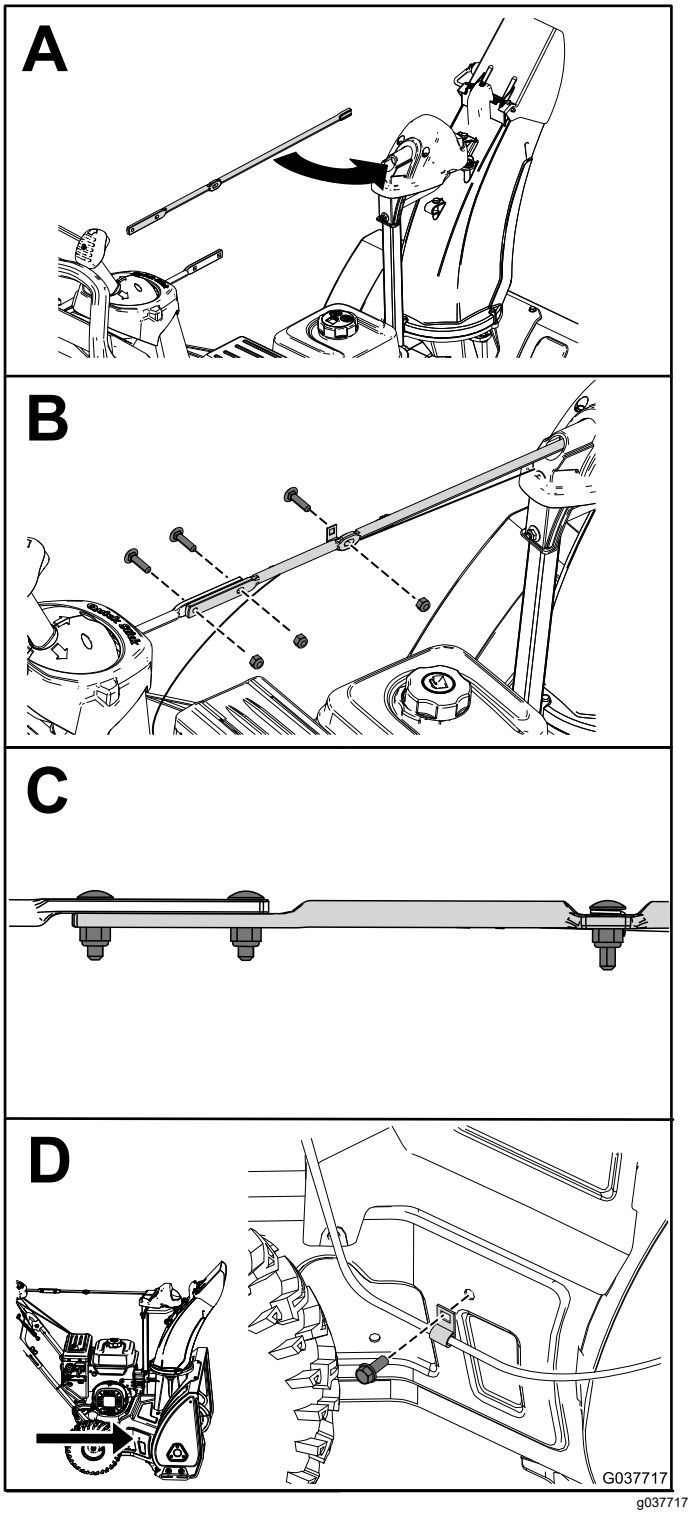

Figure 6

3

Contrôle du niveau d'huile moteur

Aucune pièce requise

Procédure

Remarque: À la livraison de la machine, le carter moteur contient de l'huile. Avant de mettre le moteur en marche, contrôlez le niveau d'huile moteur et faites l'appoint si nécessaire.

Voir Contrôle du niveau d'huile moteur (page 16).

Vue d'ensemble du produit

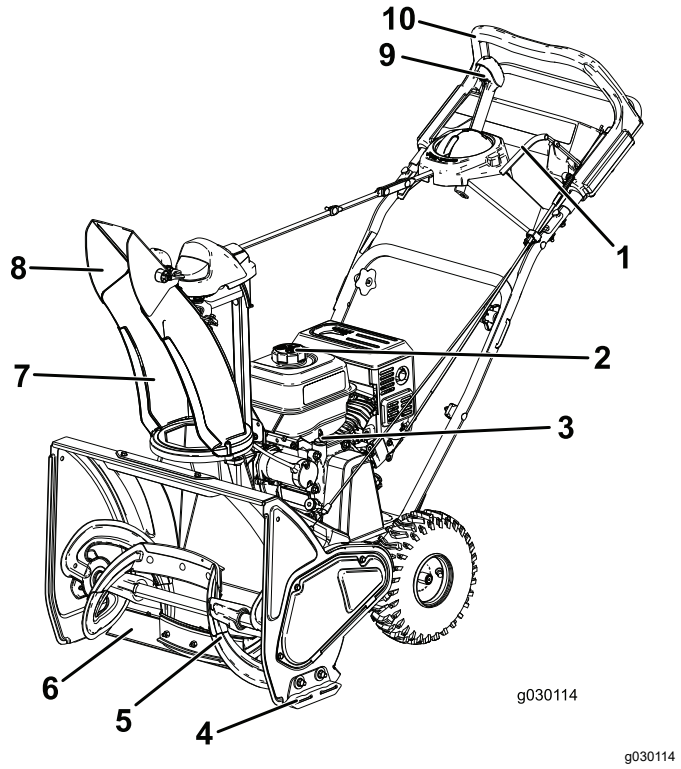

Figure 7

1.	Commande de la tarière	6.	Lame racleuse
2.	Bouchon du réservoir de carburant	7.	Goulotte d'éjection
3.	Jauge de niveau	8.	Déflecteur de goulotte
4.	Patin	9.	Commande d'orientation de la goulotte Quick Stick®
5.	Tarière	10.	Partie supérieure du guidon

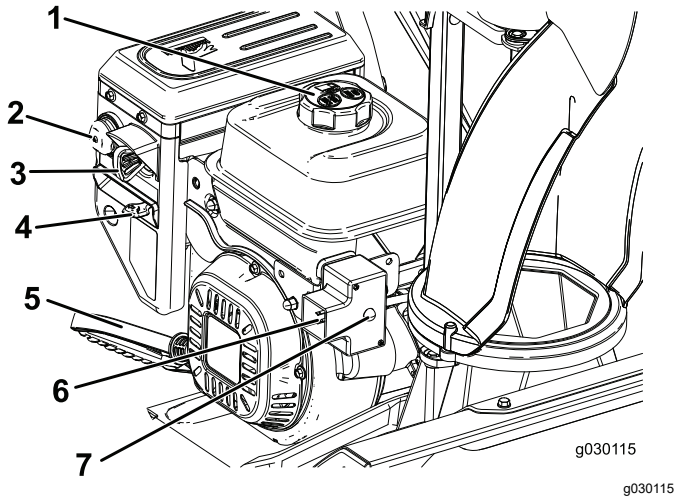

Figure 8

1. Bouchon du réservoir de carburant
2. Amorceur
3. Clé de contact
4. Starter
5. Poignée du lanceur
6. Prise de démarrage électrique
7. Bouton de démarrage électrique

Utilisation

Avant l'utilisation

Sécurité

- Utilisez des rallonges et des prises spécifiées par le fabricant pour toutes les machines équipées de démarreurs électriques.
- N'utilisez jamais la machine sans porter des vêtements d'hiver adaptés. Ne portez pas de vêtements amples qui risquent de s'accrocher dans les pièces mobiles. Portez des chaussures solides à semelle antidérapante offrant une bonne prise sur les surfaces glissantes.
- Portez toujours des lunettes de sécurité ou une protection oculaire pendant le travail, et lors de tout réglage ou toute réparation pour protéger vos yeux des objets pouvant être projetés par la machine.
- Inspectez soigneusement la zone de travail et enlevez tous les paillassons, traîneaux, planches, fils de fer ou autres objets qui s'y trouvent.
- Si un déflecteur, un dispositif de sécurité ou un autocollant manque, est endommagé ou illisible, réparez ou remplacez-le avant d'utiliser la machine. Resserrez également les fixations qui en ont besoin.

⚠ DANGER

L'essence est extrêmement inflammable et explosive. Un incendie ou une explosion causé(e) par de l'essence peut vous brûler, ainsi que les personnes se tenant à proximité.

- **Pour éviter que l'électricité statique n'enflamme l'essence, posez le récipient et/ou la machine directement sur le sol, pas dans un véhicule ni sur un support quelconque, avant de faire le plein.**
- **Faites le plein du réservoir de carburant à l'extérieur quand le moteur est froid. Essuyez le carburant éventuellement répandu.**
- **Ne fumez jamais en manipulant de l'essence et tenez-vous à l'écart des flammes nues ou des sources d'étincelles.**
- **Conservez l'essence dans un récipient homologué, hors de la portée des enfants.**
- **Ne basculez pas la machine en avant ou en arrière si le réservoir contient du carburant, car il pourrait s'échapper.**

Remplissage du réservoir de carburant

- Pour assurer le fonctionnement optimal de la machine, utilisez uniquement de l'essence sans plomb propre et fraîche (stockée depuis moins d'un mois) ayant un indice d'octane de 87 ou plus (méthode de calcul [R+M]/2).
- **Éthanol** : de l'essence contenant jusqu'à 10 % d'éthanol (essence-alcool) ou 15 % de MTBE (éther méthyltertiobutylique) par volume peut être utilisée. L'éthanol et le MTBE sont deux produits différents. L'utilisation d'essence contenant 15 % d'éthanol (E15) par volume n'est pas agréée. N'utilisez jamais d'essence contenant plus de 10 % d'éthanol par volume, comme E15 (qui contient 15 % d'éthanol), E20 (qui contient 20 % d'éthanol) ou E85 (qui contient 85 % d'éthanol). L'utilisation d'essence non agréée peut entraîner des problèmes de performances et/ou des dommages au moteur qui peuvent ne pas être couverts par la garantie.
- N'utilisez **pas** d'essence contenant du méthanol.
- Ne stockez **pas** le carburant dans le réservoir ou dans des bidons de carburant pendant l'hiver, à moins d'utiliser un stabilisateur de carburant.
- N'ajoutez **pas** d'huile à l'essence.

Important: **Pour réduire les problèmes de démarrage, ajoutez un stabilisateur à chaque plein et utilisez de l'essence stockée depuis moins d'un mois.**

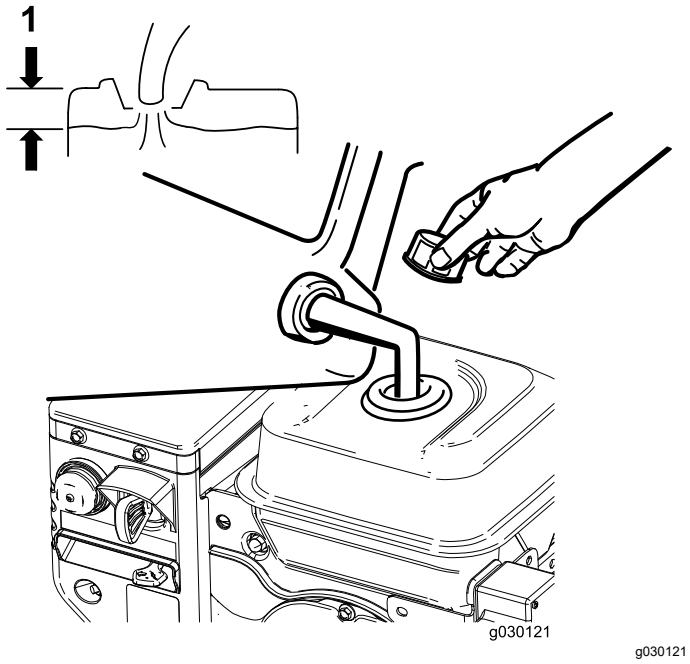

Figure 9

1. Ne remplissez le réservoir de carburant au-dessus du goulot de remplissage.

Contrôle du niveau d'huile moteur

Voir Contrôle du niveau d'huile moteur (page 16).

Pendant l'utilisation

Sécurité

- **Les lames de la vis sans fin peuvent infliger des blessures aux mains et aux doigts.** Restez derrière le guidon et n'approchez pas de l'ouverture d'éjection durant l'utilisation de la machine. **N'approchez pas le visage, les mains, les pieds et toute autre partie du corps ou vos vêtements des pièces mobiles ou rotatives.**
- Ne dirigez jamais l'éjection vers des personnes ou des endroits qui pourraient subir des dommages matériels.
- Faites attention de ne pas glisser ou tomber. Veillez à ne pas perdre l'équilibre et tenez fermement le guidon. Avancez toujours à une allure normale, ne courez pas.
- Soyez extrêmement prudent sur un terrain en pente.
- N'utilisez jamais la machine à moins de disposer d'une visibilité et d'un éclairage suffisants.
- Regardez derrière vous et soyez très prudent lorsque vous faites marche arrière.
- Désengagez la vis sans fin lorsque vous ne déblayez pas la neige activement.
- N'essayez pas de déblayer les surfaces couvertes de cailloux ou de gravier. Ce produit est uniquement destiné aux surfaces revêtues.
- N'utilisez pas la machine sur un toit.
- N'entreprenez jamais de réglages lorsque le moteur est en marche, sauf si fabricant le demande expressément.
- Faites attention aux dangers cachés et à la circulation.
- Après avoir heurté un obstacle, coupez le moteur, enlevez la clé de contact et vérifiez soigneusement l'état de la machine. Effectuez les réparations éventuellement nécessaires avant de redémarrer et de reprendre le travail.
- Si la machine se met à vibrer de façon anormale, coupez le moteur et cherchez-en immédiatement la cause.
- Ne faites pas tourner le moteur à l'intérieur, sauf pour faire démarrer la machine et la rentrer ou la sortir du bâtiment. Ouvrez les portes vers l'extérieur pour aérer, car les gaz d'échappement sont dangereux.
- Ne surchargez pas la machine en essayant de déblayer la neige trop rapidement.
- Ne touchez jamais le moteur ou le silencieux s'il est chaud.
- Examinez soigneusement le cordon d'alimentation avant de le brancher à une source d'alimentation. Si le cordon est endommagé, ne l'utilisez pas pour démarrer la machine. Remplacez immédiatement le cordon d'alimentation s'il est endommagé. Débranchez le cordon d'alimentation quand la machine ne sert pas.

Démarrage du moteur

Utilisation du lanceur

Remarque: Insérez complètement la clé dans le commutateur d'allumage pour démarrer le moteur. La position centrale ne permet pas de démarrer le moteur.

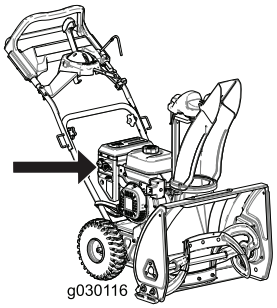

g030116

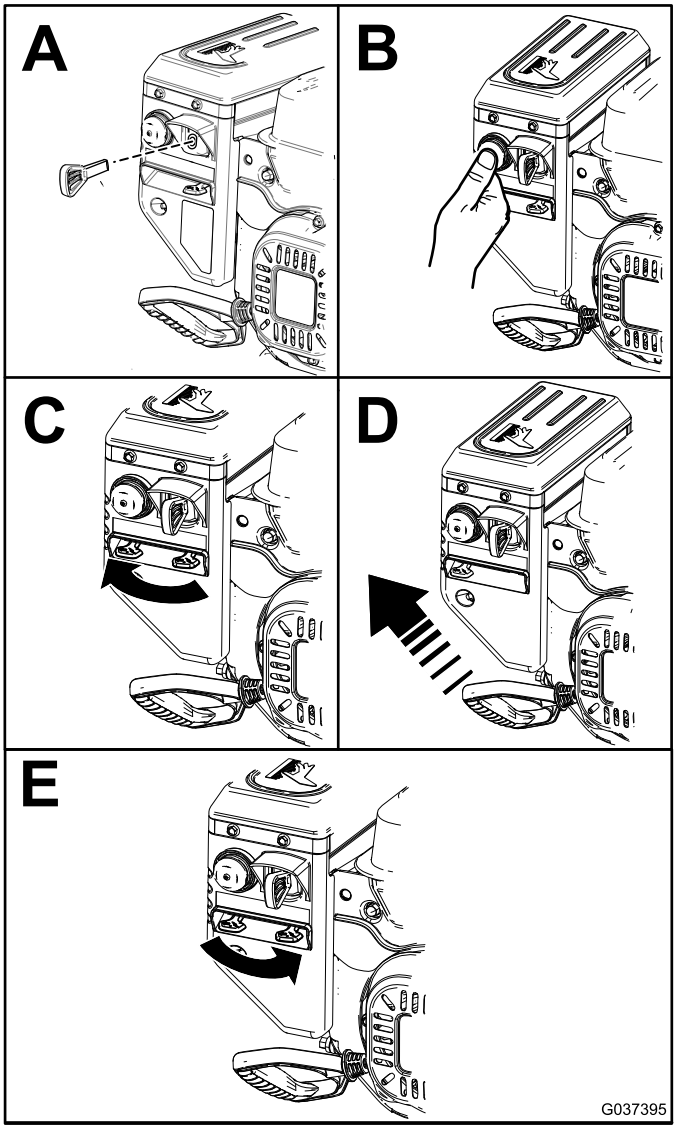

g037395

Figure 10

Remarque: Amorcez le moteur en B de la Figure 11 conformément au tableau d'amorçage.

Utilisation du démarreur électrique

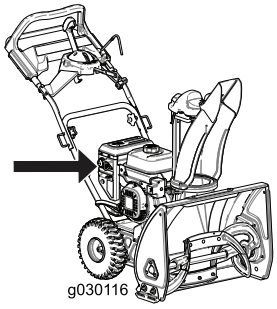

g030116

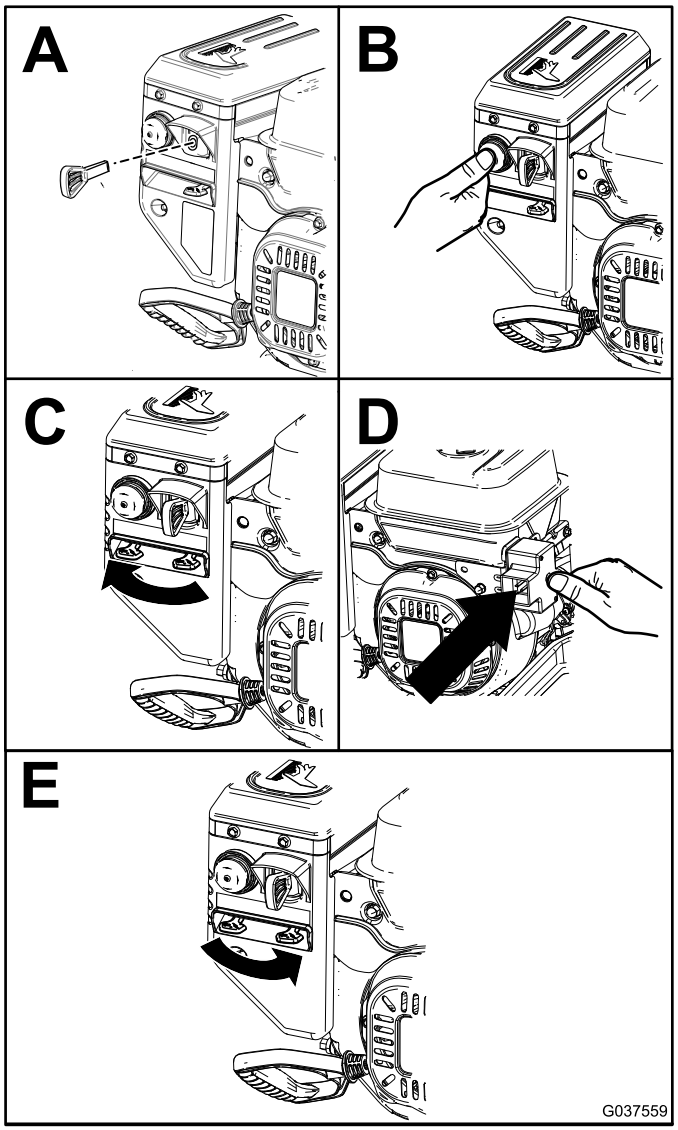

g037559

Figure 11

Remarque: Amorcez le moteur en B de la Figure 12 conformément au tableau suivant :

Température	Nombre d'amorçages suggéré
-23 °C (-10 °F) ou plus	3
Au-dessous de -23 °C (-10 °F)	6

Pour utiliser le démarreur électrique (démarrage électrique seulement), connectez un cordon d'alimentation d'abord à la prise de démarrage électrique, puis à la prise d'un disjoncteur de fuite de terre (GFCI). Utilisez uniquement un cordon d'alimentation homologué UL de calibre 16 recommandé pour l'utilisation à l'extérieur et de 15 m (50 pi) de longueur maximum.

Important: **N'utilisez pas le cordon d'alimentation s'il est usé ou endommagé.**

Important: **Pour éviter d'endommager le démarreur électrique, ne l'actionnez que par cycles courts (pendant 5 secondes, à 5 secondes d'intervalle), et pas plus de 10 fois de suite. Si le moteur ne démarre toujours pas, portez la machine chez un dépositaire-réparateur Toro agréé pour la faire réviser.**

⚠ ATTENTION

Le cordon d'alimentation peut être endommagé et provoquer un choc électrique ou un incendie.

Examinez soigneusement la rallonge avant d'utiliser la machine. N'utilisez pas le cordon s'il est endommagé. Réparez ou remplacez immédiatement le cordon d'alimentation s'il est endommagé. Adressez-vous à un dépositaire-réparateur agréé.

⚠ PRUDENCE

Si vous laissez la machine branchée à une source d'alimentation, elle pourrait être mise en marche accidentellement et blesser quelqu'un ou causer des dommages matériels.

Débranchez le cordon d'alimentation quand la machine ne sert pas.

Arrêt du moteur

Pour couper le moteur, enlevez la clé ou tournez-la à la position centrale.

Engagement de la tarière

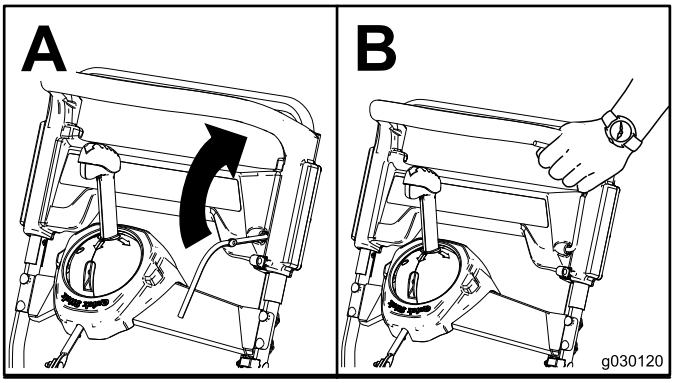

g030120

Figure 12

Désengagement de la tarière

Désengagez la vis sans fin en relâchant la commande.

Autopropulsion de la machine

Pour actionner l'autopropulsion, il vous suffit d'avancer, les mains sur la partie supérieure du guidon et les coudes serrés; la machine avance automatiquement à votre rythme (Figure 13).

Remarque: La machine peut se propulser automatiquement avec la vis sans fin engagée ou désengagée.

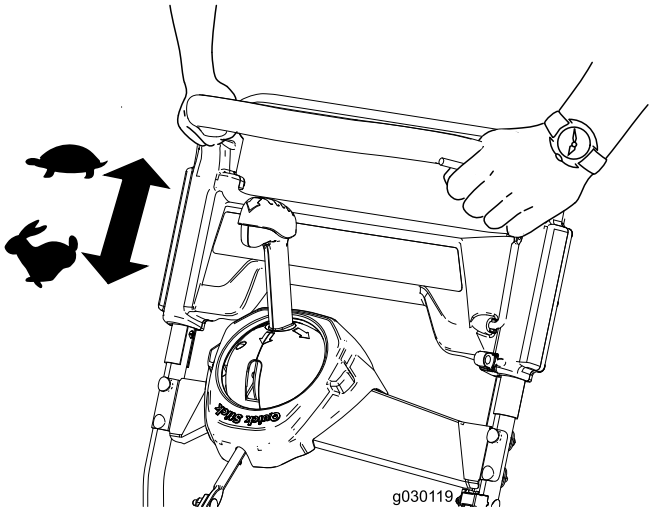

g030119

Figure 13

Utilisation du levier Quick Stick®

Remarque: Le bouton bleu doit être complètement enfoncé pour relâcher le verrou et actionner le Quick Stick®.

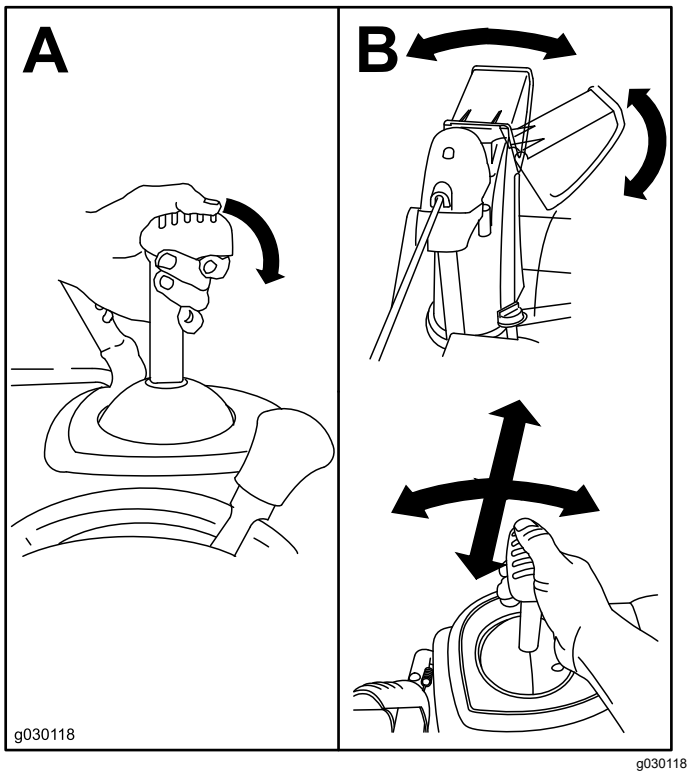

Figure 14

Dégagement de la goulotte

⚠ ATTENTION

Si la vis sans fin/turbine fonctionne mais que la neige n'est pas éjectée, la goulotte est peut-être bouchée.

N'utilisez jamais vos mains pour déboucher la goulotte si elle est obstruée. Vous pourriez vous blesser.

1. Ne quittez pas la position d'utilisation et relâchez la commande d'autopropulsion.
2. Engagez la tarière.
3. Appuyez sur le guidon pour soulever l'avant de la machine de quelques centimètres (pouces), puis soulevez les poignées rapidement pour cogner le sol avec l'avant de la machine.
4. Désengagez la tarière.
5. Répétez les opérations 1 à 4 au besoin jusqu'à ce que la neige sorte régulièrement par la goulotte.

Remarque: S'il est impossible de déboucher la goulotte en cognant l'avant de la machine sur le sol, **coupez le moteur, attendez l'arrêt complet de toutes les pièces mobiles, puis dégagez l'obstruction à l'aide d'un outil de déneigement (non inclus) et jamais avec la main.**

Important: **Les patins peuvent être déplacés si vous cognez l'avant de la machine sur le sol pour déboucher la goulotte. Réglez les patins et serrez leurs boulons fermement; voir** **Contrôle et réglage des patins (page 17)****.**

Conseils d'utilisation

⚠ ATTENTION

Des pierres, des jouets ou d'autres objets peuvent être ramassés et projetés par la vis sans fin et blesser gravement l'utilisateur ou des personnes à proximité.

- **Ne laissez pas d'objets susceptibles d'être ramassés et projetés par le rotor dans la zone à déblayer.**
- **Tenez les enfants et les animaux domestiques à l'écart de la zone de travail.**
- Enlevez la neige aussitôt que possible après qu'elle est tombée.
- Si la machine ne se propulse pas en avant sur les surfaces glissantes ou très enneigées, poussez sur le guidon, mais laissez la machine avancer à son propre rythme.
- Veillez à ce que les bandes déblayées se chevauchent pour bien enlever toute la neige.
- Rejetez toujours la neige de préférence dans le sens du vent.

Après l'utilisation

Sécurité

- Ne remisez jamais une machine dont le réservoir contient du carburant dans un local contenant des sources possibles d'inflammation, telles que chaudières, radiateurs, séchoirs à linge, etc. Laissez refroidir le moteur avant de ranger la machine dans un local fermé.
- Si vous remisez la machine plus d'un mois, reportez-vous à la section Remisage (page 21) pour prendre connaissance de détails importants.

Prévention du blocage par le gel après utilisation

- Laissez le moteur tourner quelques minutes pour éviter que les pièces en mouvement ne soient bloquées par le gel. Coupez le moteur, attendez l'arrêt de toutes les pièces mobiles et enlevez la glace et la neige qui se trouvent sur la machine.
- Enlevez la neige et la glace accumulées au bas de la goulotte.
- Tournez la goulotte à droite et à gauche pour la dégager de la glace accumulée.
- Tournez la clé de contact à la position ARRÊT, puis tirez la poignée du lanceur à plusieurs reprises ou branchez le cordon d'alimentation à une source d'alimentation et à la machine. Appuyez ensuite une fois sur le bouton de démarrage électrique pour empêcher les démarreurs électrique et à lanceur de geler.
- Par temps de neige et à basses températures, certaines commandes et pièces mobiles peuvent être bloquées par le gel. Ne forcez jamais sur les commandes pour les faire fonctionner lorsqu'elles sont gelées. Si certaines commandes ou pièces sont difficiles à utiliser, mettez le moteur en marche et laissez-le tourner quelques minutes.
- N'utilisez pas la commande de la goulotte pour essayer de déplacer la goulotte si elle est gelée. Appuyez sur le bouton bleu et tournez la goulotte à la main.
- Le transport de la machine sur une remorque ou un véhicule découvert(e) peut faire geler les commandes ou la goulotte d'éjection.

Entretien

Remarque: Les côtés gauche et droit de la machine sont déterminés d'après la position d'utilisation normale.

Programme d'entretien recommandé

Périodicité d'entretien	Procédure d'entretien
Après la 1ère heure de fonctionnement	• Contrôlez le serrage des fixations et resserrez-les au besoin.
Après les 2 premières heures de fonctionnement	• Vidangez l'huile moteur. • Contrôlez et réglez le câble de commande de la vis sans fin au besoin. • Contrôlez le câble de transmission et réglez-le au besoin.
À chaque utilisation ou une fois par jour	• Contrôlez le niveau d'huile moteur et faites l'appoint si nécessaire.
Toutes les 100 heures	• Remplacez la bougie.
Une fois par an	• Contrôlez les patins et réglez-les au besoin. • Contrôlez l'état des bords d'éjection et faites-les remplacer par un dépositaire-réparateur agréé, ainsi que la lame racleuse au besoin. • Vidangez l'huile moteur. • Contrôlez et réglez le câble de commande de la vis sans fin au besoin. • Contrôlez le câble de transmission et réglez-le au besoin. • Contrôlez la pression des pneus. • Contrôlez le serrage des fixations et resserrez-les au besoin. • Demandez à un réparateur agréé de vérifier l'état de la courroie d'entraînement et de la remplacer le cas échéant.
Une fois par an ou avant le remisage	• Préparez la machine au remisage.

Consignes de sécurité pendant l'entretien

Lisez les consignes de sécurité suivantes avant d'effectuer tout entretien sur la machine :

- Avant d'entreprendre des entretiens, des révisions ou des réglages, coupez le moteur et enlevez la clé de contact. Si la machine nécessite une réparation importante, faites appel à un dépositaire-réparateur agréé.
- Contrôlez fréquemment le serrage de toutes les fixations pour garantir le fonctionnement sûr de la machine.
- Remplacez les autocollants d'instruction ou de sécurité manquants ou endommagés, selon les besoins.
- Ne modifiez pas le réglage du régulateur sur le moteur.
- Achetez uniquement des pièces et des accessoires Toro d'origine.

Contrôle du niveau d'huile moteur

Périodicité des entretiens: À chaque utilisation ou une fois par jour

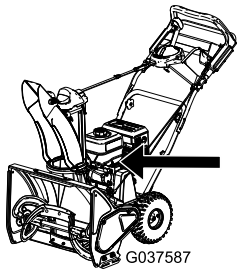

g037587

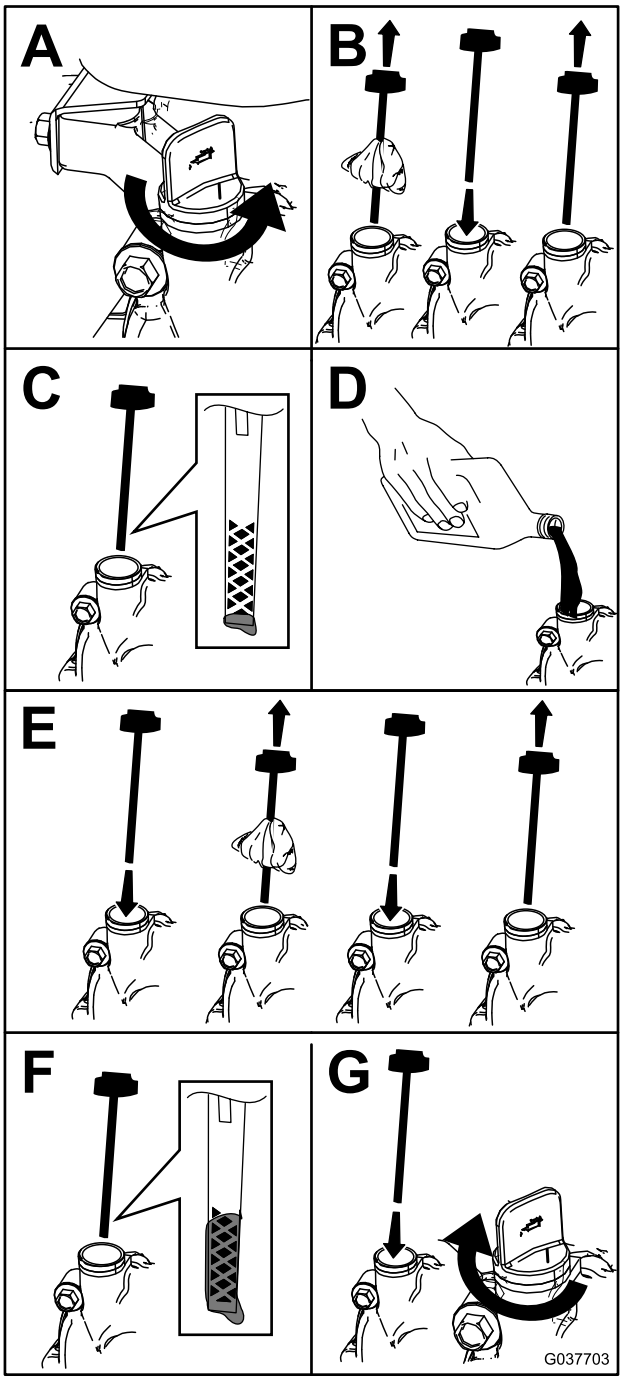

g037703

Figure 15

Contrôle et réglage des patins

Périodicité des entretiens: Une fois par an

Contrôlez les patins pour vous assurer que la vis sans fin ne touche pas le sol. Réglez les patins selon les besoins pour compenser l'usure (Figure 16).

1. Desserrez les boulons du patin.
2. Glissez un panneau de 5 mm (3/16 po) sous la lame racleuse.

   Remarque: L'utilisation d'un panneau mince produira une lame racleuse plus agressive. Un panneau plus épais produira une lame racleuse moins agressive.
3. Abaissez les patins au sol.

   Remarque: Vérifiez que les patins reposent à plat sur le sol.
4. Serrez les boulons des patins.

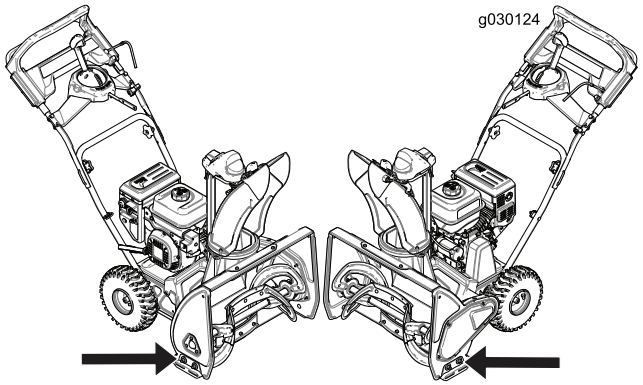

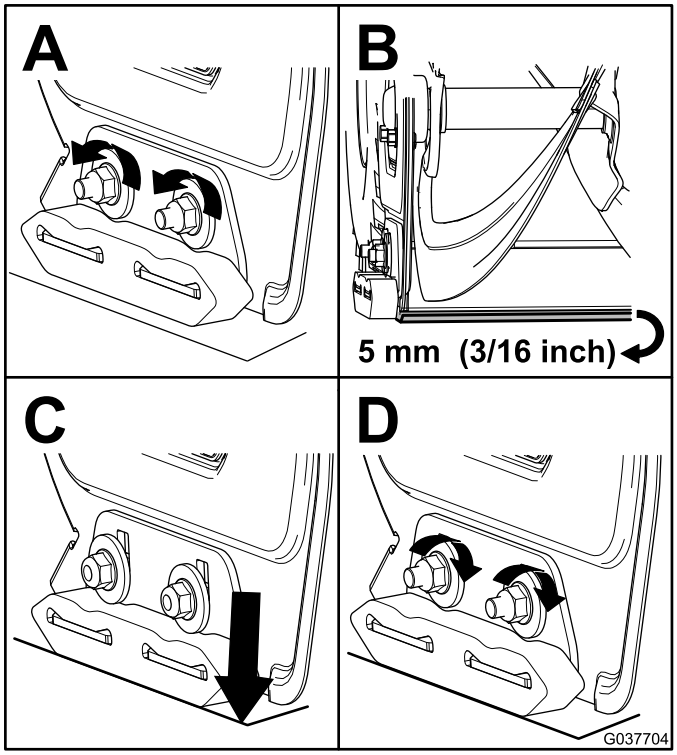

g037704

Figure 16

Contrôle des bords d'éjection

Périodicité des entretiens: Une fois par an—Contrôlez l'état des bords d'éjection et faites-les remplacer par un dépositaire-réparateur agréé, ainsi que la lame racleuse au besoin.

Avant chaque utilisation, vérifiez l'usure des bords d'éjection. Quand un bord d'éjection est usé jusqu'au trou de l'indicateur d'usure, faites remplacer les bords d'éjection par un dépositaire-réparateur agréé ().

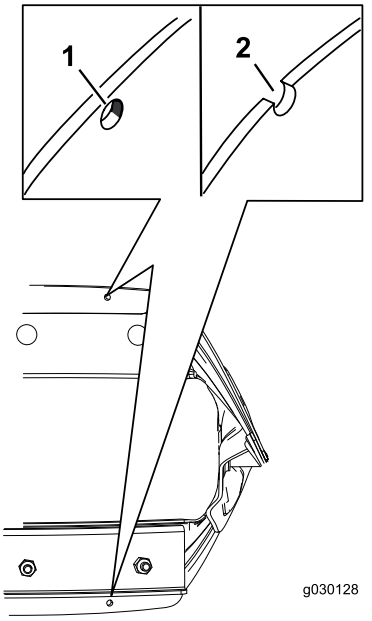

g030128

Figure 17

1. Le trou de l'indicateur d'usure est intact; les bords d'éjection n'ont pas besoin d'être remplacées.
2. Le trou de l'indicateur d'usure est visible; remplacez les deux bords d'éjection.

Vidange de l'huile moteur

Périodicité des entretiens: Après les 2 premières heures de fonctionnement

Une fois par an

Dans la mesure du possible, faites tourner le moteur pendant quelques secondes avant la vidange pour réchauffer l'huile, afin de faciliter son écoulement et d'entraîner plus d'impuretés.

Utilisez une huile détergente automobile de classe de service API SJ, SL ou supérieure.

Reportez-vous à la Figure 18 pour sélectionner la viscosité d'huile la mieux adaptée pour la plage de température extérieure anticipée :

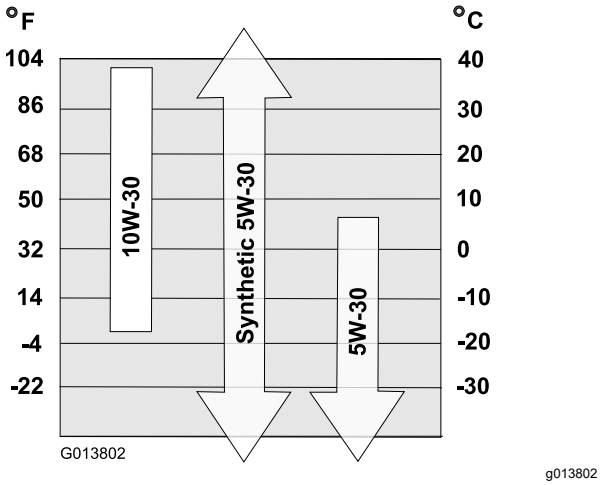

Figure 18

Capacités d'huile moteur

Modèle	Remplissage max.
36002	0,54 L (18 oz liq.)
36003	0,7 L (24 oz liq.)

1. Amenez la machine sur un sol plat et horizontal.
2. Placez un bac de vidange sous le bouchon de vidange et retirez le bouchon; basculez la machine en arrière et vidangez l'huile usagée dans le bac de vidange (Figure 19).

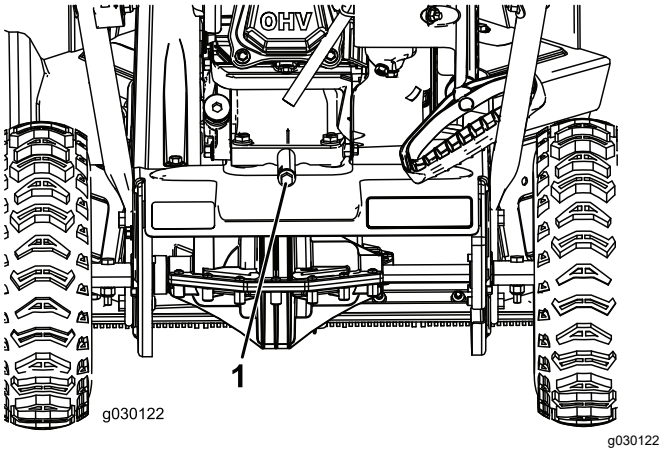

g030122

Figure 19

1. Bouchon de vidange d'huile

3. Redressez la machine après avoir vidangé l'huile usagée.
4. Mettez en place et serrez fermement le bouchon de vidange d'huile.
5. Nettoyez la surface autour du bouchon de remplissage d'huile.
6. Remplissez le carter moteur.
   A. Sortez la jauge et versez lentement de l'huile dans le goulot de remplissage pour

faire monter le niveau jusqu'au repère maximum sur la jauge (Figure 20). **Ne remplissez pas excessivement.**

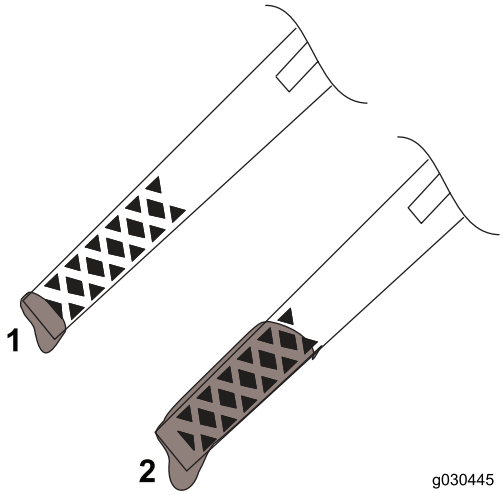

g030445

Figure 20

1. Bas niveau d'huile – faites l'appoint
2. Niveau d'huile correct

B. Revissez la jauge fermement en place.

Remplacement de la bougie

Périodicité des entretiens: Toutes les 100 heures—Remplacez la bougie.

⚠ ATTENTION

Si vous remplacez la bougie alors que le moteur est chaud, vous risquez de vous brûler.

Attendez que le moteur ait refroidi avant de remplacer la bougie.

Utilisez une bougie Toro ou équivalente (Champion® RN9YC ou NGK BPR6ES).

1. Enlevez le capuchon (Figure 21).

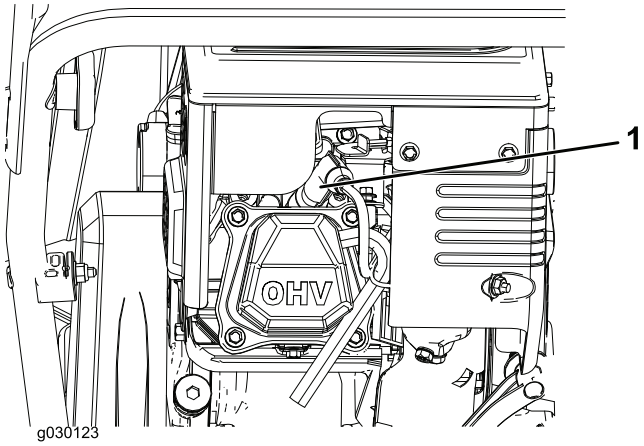

g030123

Figure 21

1. Capuchon de bougie

2. Nettoyez la surface autour de la base de la bougie.
3. Enlevez la bougie d'allumage usagée et mettez-la au rebut.

   Remarque: Vous aurez besoin d'une rallonge de clé à cliquet pour enlever la bougie.
4. Réglez l'écartement des électrodes de la nouvelle bougie à 0,76 mm (0,030 po), comme montré à la Figure 22.

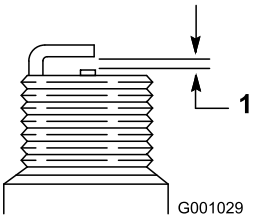

g001029

Figure 22

1. 0,76 mm (0,030 po)

Réglage du câble de la tarière

Périodicité des entretiens: Après les 2 premières heures de fonctionnement

Une fois par an

Si la courroie d'entraînement glisse ou grince quand la machine est très chargée, réglez le câble de la vis sans fin.

1. Desserrez l'écrou sur le collier inférieur du câble, mais ne le retirez pas (Figure 23).

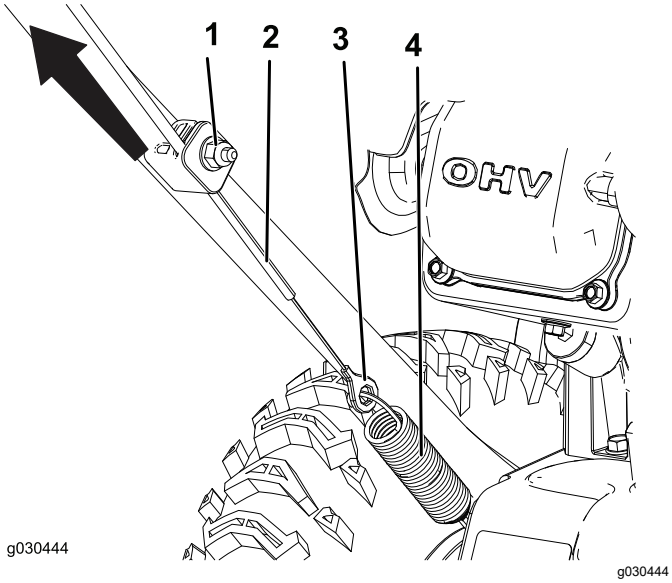

Figure 23

1. Écrou
2. Câble
3. Œillet
4. Ressort

2. Tirez sur le câble pour le tendre légèrement (Figure 23).

   Important: **Ne tendez pas complètement le câble. La vis sans fin ne s'arrêtera pas correctement si vous tendez trop le câble.**

3. Maintenez le câble en place et serrez l'écrou (Figure 23).

Réglage du câble de transmission

Périodicité des entretiens: Après les 2 premières heures de fonctionnement

Une fois par an

Si les roues calent facilement ou si tournent sans l'engagement de la commande d'autopropulsion, réglez le câble de transmission.

1. Desserrez l'écrou sur le collier supérieur du câble, mais ne le retirez pas (Figure 24).

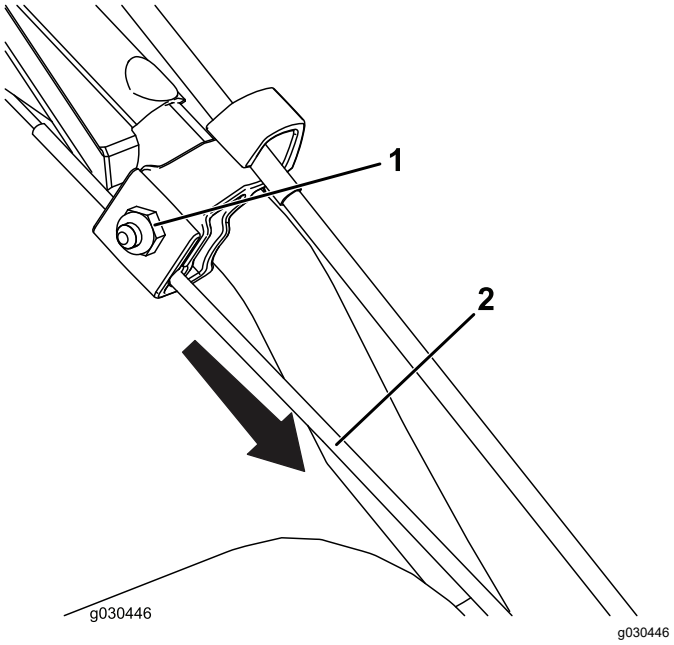

Figure 24

1. Écrou
2. Câble

2. Tirez le câble vers le bas pour le tendre presque complètement (Figure 24).

   Important: **Ne tendez pas complètement le câble. Les roues pourront s'engager sans que la commande d'autopropulsion soit actionnée si vous tendez trop le câble.**

3. Serrez l'écrou (Figure 24).

Contrôle de la pression des pneus

Périodicité des entretiens: Une fois par an

Vérifiez la pression des pneus des roues et gonflez-les entre 1,03 et 1,37 bar (15 et 20 psi).

Remisage

Remisage de la souffleuse à neige

⚠ ATTENTION

- **Les vapeurs de carburant sont extrêmement inflammables, explosives et dangereuses à respirer. Si vous rangez la machine dans un local où se trouve une flamme nue, les vapeurs de carburant peuvent s'enflammer et provoquer une explosion.**
- **Ne rangez pas la machine dans une partie habitée de la maison, une cave ou tout autre endroit contenant des sources potentielles d'inflammation telles qu'une chaudière, un chauffe-eau, un séchoir à linge, etc.**
- **Ne basculez pas la machine en arrière lorsqu'il reste du carburant dans le réservoir, car du carburant pourrait s'échapper.**

1. Lors du dernier plein de l'année, ajoutez du stabilisateur au carburant frais.

   Remarque: Le carburant ne doit pas être stocké plus longtemps que ne le recommande le fabricant du stabilisateur.
2. Faites tourner le moteur 10 minutes pour faire circuler le carburant traité dans tout le circuit d'alimentation.
3. Coupez le moteur, laissez-le refroidir et siphonnez le réservoir de carburant, ou laissez tourner le moteur jusqu'à ce qu'il s'arrête faute de carburant.
4. Redémarrez le moteur et laissez-le tourner jusqu'à ce qu'il s'arrête.
5. Utilisez le starter ou l'amorceur, remettez le moteur en marche une troisième fois et laissez-le tourner jusqu'à ce qu'il ne veuille plus démarrer.
6. Vidangez le carburateur par la vis de vidange dans un bidon de carburant homologué.
7. Débarrassez-vous correctement du carburant inutilisé. Recyclez-le conformément à la réglementation locale ou utilisez-le dans une voiture.
8. Vidangez l'huile moteur quand le moteur est encore chaud. Voir Vidange de l'huile moteur (page 18).
9. Déposez la bougie.
10. Injectez 2 cuillères à café d'huile dans l'ouverture laissée par la bougie.
11. Montez la bougie à la main, puis serrez-la à un couple de 27 à 30 N·m (20 à 22 pi-lb).
12. La clé de contact étant en position ARRÊT, tirez lentement la poignée du lanceur afin de répartir l'huile à l'intérieur du cylindre.
13. Nettoyez la machine.
14. Retouchez les surfaces écaillées avec une peinture en vente chez un dépositaire-réparateur agréé. Poncez les zones abîmées avant de les peindre et utilisez un produit antirouille pour prévenir la corrosion.
15. Resserrez toutes les fixations qui en ont besoin. Réparez ou remplacez les pièces endommagées.
16. Couvrez la machine et remisez-la dans un endroit propre et sec, hors de la portée des enfants. Laissez refroidir le moteur avant de ranger la machine dans un local fermé.

Remarques:

Remarques:

TORO®

Count on it.