Manualul utilizatorului

Unitate de tracțiune Reelmaster® 5010-H

Nr. model —Serie gamă

03950—416900000 şi Sus

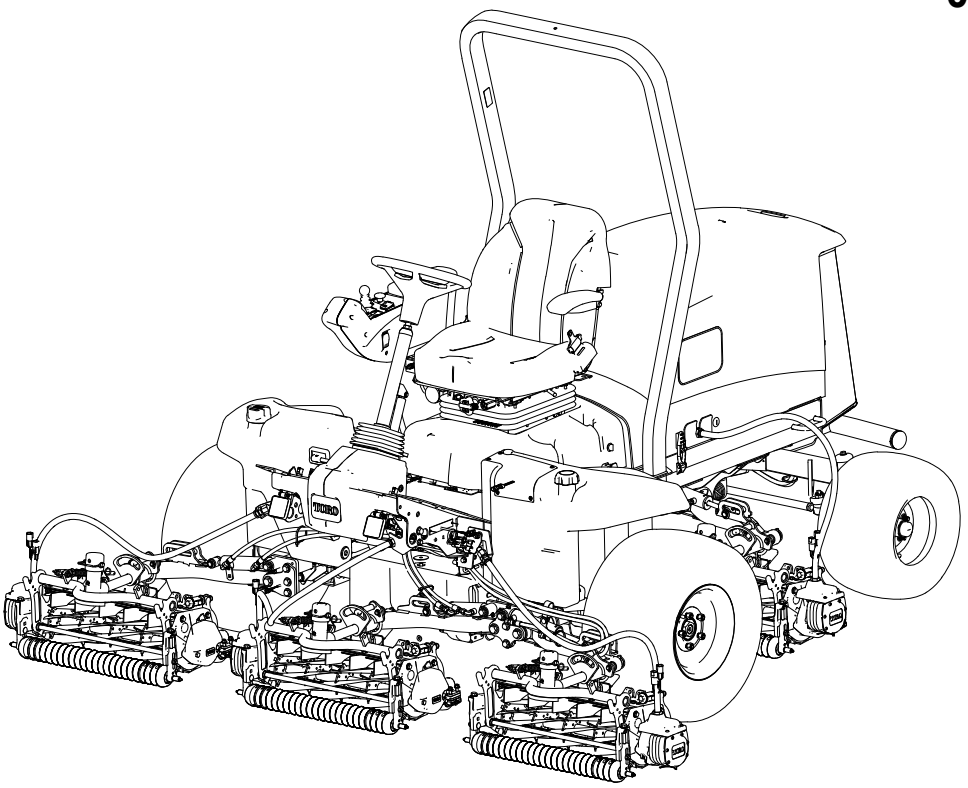

3473-402A

Traducerea originalului (RO)

3473-402 A

Declinări ale responsabilității și informații privind reglementările

Produsul respectă toate directivele europene relevante; pentru detalii, consultați Declarația de conformitate (DOC) separată specifică produsului.

Folosirea sau operarea motorului pe orice sol acoperit de păduri, de arbuști sau de iarbă fără a fi echipat cu amortizor parascântei, conform definiției din Secțiunea 4442 și fără a fi menținut în stare perfectă de funcționare, sau dacă motorul nu este construit, echipat și întreținut în vederea prevenirii incendiilor reprezintă o violare a Codului de Resurse Publice din California, Secțiunea 4442 sau 4443.

Manualul operatorului motorului, ataşat, cuprinde informaţii privitoare la Agenţia pentru Protecţia Mediului din Statele Unite (EPA) şi Reglementarea privind Controlul Emisiilor în California pentru sistemele de emisie, întreţinere şi garanţie. Piesele de schimb pot fi comandate prin intermediul fabricantului motorului.

⚠ AVERTISMENT

CALIFORNIA
Propunere 65

Gazele de evacuare de la motoare diesel şi unele dintre constituentele acestora sunt cunoscute în Statul California ca substanţe care cauzează cancerul, malformații congenitale sau afecțiuni ale sistemului reproducător.

Picioarele de susţinere, bornele bateriei şi accesoriile similare conţin plumb şi compuşi ai plumbului cunoscuţi în Statul California ca substanţe care cauzează cancer şi afectează sistemul reproducător. Spălaţi-vă mâinile după utilizare.

Utilizarea acestui produs poate cauza expunerea la substanțe chimice cunoscute în Statul California ca substanţe care cauzează cancerul, malformații congenitale sau afecțiuni ale sistemului reproducător.

Cuprins

Declinări ale responsabilității și informații privind reglementările 2
Capitol 1: Introducere 1–1
Utilizare preconizată 1–1
Obținerea de ajutor 1–1
Convenții corespunzătoare manualului 1–2
Clasificări alerte de siguranță 1–2
Capitol 2: Siguranță 2–1
Siguranța generală 2–1
Siguranța înainte de utilizare 2–1
Măsuri de siguranță pentru combustibil 2–2
Siguranța în timpul utilizării 2–2
Sistem de protecție în caz de răsturnare (ROPS) 2–3
Siguranța în pantă 2–4

© 2024—The Toro® Company

8111 Lyndale Ave So
Bloomington, MN 55044

Contactaţi-ne la www.Toro.com
Tipărit în SUA

Toate drepturile rezervate

Siguranța după utilizare 2–4
Siguranță în timpul întreținerii 2–5
Măsuri de siguranță cu privire la motor 2–5
Siguranță privind sistemul electric 2–5
Siguranța sistemului de răcire 2–6
Siguranță privind sistemul hidraulic 2–6
Măsuri de siguranță cu privire la lamă 2–6
Depozitarea în siguranță 2–6
Autocolante cu instrucțiuni și de siguranță 2–8
Capitol 3: Reglare 3–1
1 Pregătirea mașinii 3–1
2 Reglarea poziției brațului de control 3–2
3 Montarea unităților de tăiere 3–2
Pregătirea mașinii 3–2
Pregătirea unităților de tăiere 3–4
Poziționarea arcului de compensare pentru gazon 3–4
Montarea unităților de tăiere față pe brațele de ridicare 3–6
Montarea unităților de tăiere spate pe brațele de ridicare 3–7
Montarea unităților de tăiere spate pe brațele de ridicare 3–7
Blocarea pivotului unității de tăiere pentru tăierea ierbii pe o suprafață înclinată 3–8
Montarea lanțurilor brațului de ridicare a unității de tăiere 3–8
Instalarea motoarelor de cilindru 3–8
4 Montarea seturilor de finisare 3–9
5 Utilizarea barei de suport pentru unitatea de tăiere 3–13
6 Montarea jumperului de deconectare de 48 V și închiderea bazei scaunului 3–14
7 Montarea clichetului capotei pentru conformitate CE 3–15
8 Montarea autocolantelor cu CE 3–16
Aplicarea autocolantelor CE 3–16
Aplicarea autocolantului cu anul de fabricație 3–16
Aplicarea autocolantului de avertizare CE 3–17
Capitol 4: Rezumat al produsului 4–1
Comenzi 4–1
Comutator de contact 4–2
Manetă de comandă pentru ridicarea/coborârea lamei de cosit 4–2
Comutator frână de parcare 4–2
Comutator pentru regulatorul de viteză 4–3
Comutator turaţie motor 4–3
Comutator priză de putere (PTO) 4–3
Comutator far 4–4
Ecranul InfoCenter 4–4
Pedală pentru înclinare volan 4–5
Pedală de tracțiune 4–5
Punct de alimentare 4–6
Comenzi pentru reglarea scaunului 4–7
Deconectare unitate de tăiere 4–9
Specificații 4–9
Dispozitive de atașare/accesorii 4–10
Capitol 5: Operare 5–1
Înainte de utilizare 5–1
Efectuarea procedurilor zilnice de întreținere 5–1
Combustibil 5–1
Verificarea comutatoarelor de blocare 5–3
Prezentare generală a ecranului InfoCenter 5–6

Verificarea distanței de frânare hidrostatică 5–16
Prezentare generală a vitezelor de marșarier 5–16
Prezentare generală a vitezelor de tracțiune afișate 5–16
Prezentare generală a sistemului™ PowerMatch (Potrivirea puterii) 5–17
În timpul utilizării 5–17
Prezentare generală a caracteristicilor de funcționare a mașinii 5–17
Operarea mașinii 5–18
Prezentare generală a pedalei de tracțiune 5–18
Prezentare generală a funcției Virtual Pedal Stop (VPS – Oprire pedală virtuală) 5–19
Regulator de viteză 5–20
Prezentare generală a modului de accelerare 5–21
Prezentare generală a modului de încălzire 5–21
Prezentare generală a Toro Smart Power™ 5–21
Pornirea motorului 5–22
Oprirea motorului 5–23
Reglarea arcului de compensare pentru gazon 5–23
Reglarea contrabalansării brațului de ridicare 5–24
Reglarea poziției de întoarcere a brațului de ridicare 5–24
Setarea vitezei cilindrului 5–25
Prezentare generală a indicatoarelor luminoase 5–27
Tăierea ierbii cu mașina 5–27
Indicații de exploatare 5–28
După utilizare 5–30
Amplasarea punctelor de legare 5–30
Transportul mașinii 5–31
Împingerea sau tractarea mașinii 5–32
Capitol 6: Întreținere 6–1
Program de întreținere recomandat 6–1
Listă de verificare pentru întreținerea zilnică 6–5
Procedurile premergătoare lucrărilor de întreținere 6–6
Pregătirea pentru întreținere 6–6
Deschiderea capotei 6–7
Închiderea capotei 6–7
Deschiderea ecranului 6–8
Închiderea ecranului 6–8
Înclinarea scaunului 6–8
Coborârea scaunului 6–9
Separarea carcaselor de aer de răcire a alternatorului 6–9
Montarea carcaselor de aer de răcire a alternatorului 6–9
Amplasarea punctelor de ridicare pe cric 6–10
Lubrifiere 6–11
Lubrifierea rulmenților și a bucșelor 6–11
Locațiile fitingurilor de lubrifiere 6–12
Întreţinere motor 6–14
Verificarea filtrului de aer 6–14
Resetarea indicatorului de service al filtrului de aer 6–15
Întreținerea filtrului de aer 6–15
Specificații ulei de motor 6–16
Verificarea nivelului de ulei de motor 6–16
Schimbarea uleiului de motor și a filtrului 6–18
Întreținerea sistemului de carburant 6–20
Rezervorul de depozitare 6–20
Întreținerea separatorului de apă/combustibil 6–21

Întreținerea filtrului de combustibil 6–22
Scurgerea rezervorului de combustibil 6–23
Verificarea conductelor de combustibil și a racordurilor 6–23
Purjarea sistemului de combustibil 6–24
Curățarea ecranului tubului de colectare a combustibilului 6–24
Amorsarea sistemului de combustibil 6–27
Întreţinerea sistemului electric 6–28
Inspectarea cablurilor electrice 6–28
Deconectarea bateriei 6–28
Conectarea bateriei 6–29
Încărcarea bateriei 6–29
Întreținerea bateriei 6–30
Înlocuirea unei siguranțe de 12 V dintr-un bloc cu siguranțe fuzibile 6–30
Înlocuirea unei siguranțe de 48 V pentru unitatea de tăiere 6–30
Înlocuirea siguranței de activare cilindru 6–32
Înlocuirea siguranței de alimentare electrică 6–32
Întreţinerea sistemului de angrenaj 6–33
Verificarea presiunii din anvelope 6–33
Strângerea prezoanelor 6–33
Strângerea piulițelor de butuc ale axelor 6–33
Verificarea alinierii roților spate 6–33
Reglarea alinierii roților spate 6–34
Întreținerea sistemului de răcire 6–35
Specificațiile lichidului de răcire 6–35
Verificarea nivelului lichidului de răcire 6–36
Verificarea furtunurilor sistemului de răcire 6–37
Curățarea sistemului de răcire a motorului 6–37
Întreținerea curelei 6–39
Tensionarea curelei alternatorului 6–39
Întreținerea sistemului hidraulic 6–39
Specificațiile uleiului hidraulic 6–39
Verificarea nivelului de ulei hidraulic 6–40
Verificarea conductelor și furtunurilor hidraulice 6–41
Înlocuirea filtrului de încărcare 6–41
Verificarea existenței scurgerilor 6–42
Înlocuirea uleiului hidraulic 6–42
Întreținerea unității de tăiere 6–43
Verificarea contactului dintre cilindru și contracuțit 6–43
Verificarea timpilor de oprire a lamei 6–44
Ascuțirea unităților de tăiere 6–44
Întreținerea șasiului 6–46
Verificarea centurii de siguranță 6–46
Curăţare 6–46
Spălarea mașinii 6–46
Capitol 7: Depozitare 7–1
Depozitarea mașinii 7–1
Depozitarea bateriei 7–2
Garanția Toro
California, Propunerea 65 Informații de avertizare

Utilizare preconizată

Această mașină de tuns iarba cu cilindru cu lame, prevăzută cu cabină este proiectată pentru a fi utilizată de operatori profesioniști, angajați pentru aplicații comerciale. A fost proiectată în primul rând pentru tăierea ierbii de pe gazoane bine întreținute. Utilizarea acestui produs în alte scopuri decât cele intenționate poate fi periculoasă pentru dumneavoastră și pentru alte persoane.

Citiţi cu atenţie aceste informaţii pentru a învăţa modul corespunzător de utilizare şi întreţinere a produsului şi pentru a evita rănirea şi deteriorarea acestuia. Aveţi responsabilitatea de a utiliza produsul în mod corespunzător şi sigur.

Obținerea de ajutor

Vizitați www.Toro.com pentru materiale privind siguranța produsului și materiale de instruire privind utilizarea, informații privind accesoriile, ajutor la căutarea unui distribuitor sau pentru înregistrarea produsului.

De fiecare dată când aveți nevoie de service, de piese Toro originale sau informații suplimentare, contactați un centru de service autorizat sau Toro departamentul Servicii Clienți și aveți pregătite numerele de model și de serie ale produsului. Aceste numere se află pe plăcuța cu numărul de serie a produsului dumneavoastră (1). Scrieți numerele în spațiul furnizat.

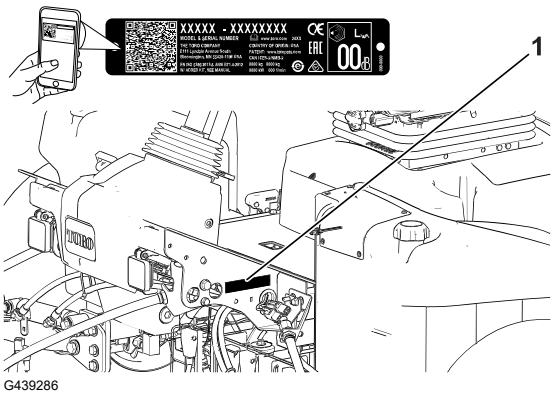

G439286

INFORMAȚII IMPORTANTE

Puteți scana codul QR de pe autocolantul cu numărul de serie (dacă este disponibil) cu ajutorul unui dispozitiv mobil pentru a accesa date despre garanție, piese și alte informații despre produs.

Număr model:		**Număr de serie:**	

Convenții corespunzătoare manualului

Acest manual identifică potențialele pericole și conține mesaje de siguranță identificate prin simbolul de alertă de siguranță, semnalizând un pericol care poate cauza vătămări grave sau deces, dacă nu respectați măsurile de precauție recomandate.



G405934

Acest manual utilizează 2 cuvinte pentru a evidenţia informaţiile. **Important** atrage atenţia asupra informaţiilor mecanice speciale şi **Notă** accentuează informaţiile generale care necesită atenţie specială.

Clasificări alerte de siguranță

Simbolul de alertă de siguranță prezent în acest manual și pe mașină identifică mesajele de siguranță importante, pe care trebuie să le respectați pentru a preveni accidentele.

Simbolul de alertă de siguranță apare deasupra informațiilor care vă atenționează cu privire la acțiuni sau situații nesigure și este urmat de cuvântul **PERICOL**, **AVERTISMENT** sau **ATENȚIE**.

PERICOL

Pericol indică o situație periculoasă iminentă care, dacă nu este evitată, *va* duce la deces sau vătămare gravă.

AVERTISMENT

Avertisment indică o situație potențial periculoasă care, dacă nu este evitată, *poate* duce la deces sau vătămare gravă.

ATENŢIE

Atenție indică o situație potențial periculoasă care, dacă nu este evitată, *poate* duce la vătămări ușoare sau moderate.

Siguranța generală

- Acest produs poate provoca răni la nivelul mâinilor sau picioarelor și poate arunca obiecte.
- Trebuie să citiți și să înțelegeți conținutul acestui *Manual al operatorului* înainte de a porni motorul.
- Utilizați mașina cu foarte mare atenție. Nu vă angrenați în nicio activitate care vă poate distrage atenția; în caz contrar, se pot înregistra pagube materiale sau vătămări corporale.
- Nu vă sprijiniți mâinile sau picioarele în apropierea componentelor aflate în mișcare.
- Nu utilizați mașina decât cu toate apărătoarele și alte dispozitive de protecție montate pe mașină și funcționând corespunzător.
- Țineți trecătorii și copiii departe de zona de utilizare. Nu lăsaţi niciodată copii să utilizeze maşina.
- Opriți motorul, scoateţi cheia din contact şi aşteptaţi oprirea oricărei mișcări înainte de a părăsi poziţia operatorului. Lăsați mașina să se răcească înainte de reglarea, repararea, curățarea sau depozitarea acesteia.

Utilizarea sau întreținerea necorespunzătoare a acestei mașini poate cauza accidentări. Pentru a reduce potențialul de accidentare, respectați aceste instrucțiuni de siguranță și acordați întotdeauna atenție simbolului de alertă privind siguranța, ⚠, care înseamnă **Atenție**, **Avertisment** sau **Pericol** - instrucțiune privind siguranța personală. Nerespectarea acestor instrucțiuni poate cauza vătămări corporale sau deces.

Siguranța înainte de utilizare

- Nu lăsaţi niciodată copii sau persoane neinstruite să utilizeze sau să efectueze lucrări de service asupra maşinii. Reglementările locale pot impune o limită de vârstă pentru utilizator. Proprietarul trebuie să asigure instruirea tuturor operatorilor și a mecanicilor.
- Familiarizați-vă cu utilizarea în siguranță a mașinii, comenzilor de operare și indicatoarelor de siguranță.
- Înainte de a părăsi poziția operatorului, efectuați următoarele:.
  - Parcați mașina pe o suprafață plană
  - Decuplați și coborâți unitățile de tăiere.
  - Cuplați frâna de parcare.
  - Opriți motorul și scoateți cheia.
  - Așteptați până ce toate mișcările se opresc.

  - Lăsați mașina să se răcească înainte de reglarea, repararea, curățarea sau depozitarea acesteia.
- Trebuie să ştiţi cum să opriţi rapid maşina și motorul.
- Nu utilizați mașina decât cu toate apărătoarele și alte dispozitive de protecție montate pe mașină și funcționând corespunzător.
- Înainte de a tunde iarba, verificați întotdeauna mașina pentru a vă asigura că unitățile de tăiere sunt în stare bună de funcționare.
- Inspectați zona în care veți utiliza mașina și îndepărtați toate obiectele pe care mașina le-ar putea proiecta.
- Acest produs generează un câmp electromagnetic. Dacă purtați un dispozitiv medical electronic implantabil, consultați medicul dumneavoastră înainte de a utiliza acest produs.

Măsuri de siguranță pentru combustibil

- Fiți extrem de precaut în timpul manipulării combustibilului. Este inflamabil, iar vaporii săi sunt explozivi.
- Stingeți toate țigările, țigaretele, pipele și alte surse de aprindere.
- Utilizați doar un recipient de combustibil corespunzător.
- Nu îndepărtați bușonul rezervorului sau nu umpleți rezervorul de combustibil în timp ce motorul este pornit sau fierbinte.
- Nu adăugați sau goliți combustibil într-un spațiu închis.
- Nu depozitați mașina sau recipientul cu combustibil într-o zonă cu o flacără deschisă, scântei sau o lampă martor, precum pe un boiler sau un alt dispozitiv electric.
- Dacă vărsați combustibil, nu încercați să porniți motorul; evitați orice sursă de aprindere până la disiparea vaporilor de combustibil.

Siguranța în timpul utilizării

- Proprietarul/operatorul poate preveni și este responsabil pentru accidentele care pot cauza vătămări corporale sau pagube materiale.
- Purtați îmbrăcăminte adecvată, inclusiv ochelari de protecție, pantaloni lungi, încălțăminte solidă, antiderapantă și căști pentru protecția auzului. Strângeți la spate părul lung și nu purtați îmbrăcăminte largă sau bijuterii.
- Nu operați mașina dacă sunteți bolnav, obosit sau sub influența alcoolului sau a drogurilor.
- Utilizați mașina cu foarte mare atenție. Nu vă angrenați în nicio activitate care vă poate distrage atenția; în caz contrar, se pot înregistra pagube materiale sau vătămări corporale.
- Înainte de a porni motorul, asigurați-vă că toate dispozitivele de acționare sunt în poziția neutră, frâna de parcare este acționată și că vă aflați în poziția de operare.
- Nu transportați persoane cu mașina și țineți trecătorii și copiii departe de zona de utilizare.

- Utilizați mașina doar în condiții bune de vizibilitate și feriți-vă de gropi și pericole ascunse.
- Evitați să tundeți iarba în condiții de umezeală. Tracțiunea redusă poate cauza alunecarea mașinii.
- Țineți mâinile și picioarele la distanță de unitățile de tăiere.
- Priviți în spate și în jos înainte de a conduce mașina în marșarier, pentru a vă asigura că este liberă calea.
- Apropiați-vă cu atenție de curbele fără vizibilitate, tufișuri, copaci sau alte obiecte care vă pot afecta vizibilitatea.
- Opriți unitățile de tăiere când nu tundeți iarba.
- Când conduceți mașina, încetiniți și virați, traversați drumurile și trotuarele cu mare atenție. Acordați întotdeauna dreptul de trecere.
- Operați motorul doar în zone bine ventilate. Gazele de eșapament conțin monoxid de carbon, care este letal odată ce este inhalat.
- Nu lăsați o mașină pornită nesupravegheată.
- Înainte de a părăsi poziția operatorului, realizați următorii pași:
  - Parcați mașina pe o suprafață uniformă.
  - Decuplați și coborâți unitățile de tăiere.
  - Cuplați frâna de parcare.
  - Opriți motorul și scoateți cheia.
  - Așteptați până ce toate mișcările se opresc.
  - Lăsați mașina să se răcească înainte de reglarea, repararea, curățarea sau depozitarea acesteia.
- Operați mașina doar în condiții de vizibilitate bună și în condiții meteo corespunzătoare. Nu utilizaţi maşina dacă există riscul unor descărcări electrice.
- Utilizați regulatorul de viteză (dacă există în dotare) doar atunci când puteți opera mașina într-o zonă deschisă, plană, fără obstacole, în care mașina se poate deplasa cu o viteză constantă fără întrerupere.

Sistem de protecție în caz de răsturnare (ROPS)

- Nu îndepărtați niciuna dintre componentele ROPS de pe mașină.
- Asigurați-vă că centura de siguranță este cuplată și că o puteți decupla rapid în caz de urgență.
- Purtați întotdeauna centura de siguranță.
- Verificați cu atenție dacă există obstacole deasupra capului și nu intrați în contact cu acestea.
- Păstrați sistemul ROPS într-o stare de funcționare optimă, inspectându-l periodic pentru deteriorări și menținând toate elementele de fixare strânse.
- Înlocuiți toate componentele ROPS deteriorate. Nu le reparați sau modificați.

Siguranța în pantă

- Pantele reprezintă un risc major de accidente legate de pierderea controlului și răsturnare, care pot cauza vătămări grave sau decesul. Sunteți responsabil pentru utilizarea în siguranță pe pante. Utilizarea mașinii pe o pantă necesită atenție suplimentară.
- Evaluați starea curentă a terenului pentru a stabili dacă panta este sigură pentru utilizarea mașinii, inclusiv întregul spațiu. Dați dovadă de simț practic și o judecată bună atunci când realizați această evaluare.
- Consultați instrucțiunile enumerate mai jos cu privire la operarea mașinii pe pante. Înainte de a utiliza mașina, verificați condițiile locului respectiv pentru a stabili dacă puteți opera mașina în condițiile din ziua respectivă și în locul respectiv. Modificările de pe teren pot duce la o schimbare legată de utilizarea în pantă a mașinii.
  - Evitați pornirea, oprirea sau virarea mașinii în pantă. Evitați să schimbați brusc viteza sau direcția. Virați ușor și treptat.
  - Nu utilizați mașina în nicio situație în care tracțiunea, direcția sau stabilitatea este sub semnul întrebării.
  - Îndepărtați sau marcați obstacole precum șanțurile, gropile, denivelările, pietrele sau alte pericole ascunse. Iarba înaltă poate ascunde obstacole. Terenul denivelat poate cauza răsturnarea mașinii.
  - Rețineți faptul că utilizarea mașinii pe iarbă udă, de-a lungul pantelor sau pe direcție descendentă poate duce la pierderea tracțiunii.
  - Fiți extrem de precaut când utilizați mașina în apropierea pantelor abrupte, șanțurilor, terasamentelor, cursurilor de apă sau altor zone periculoase. Mașina se poate răsturna brusc dacă o roată trece peste margine sau marginea cedează. Păstrați o distanță sigură între mașină și orice sursă de pericol.
  - Identificați pericolele de la baza pantei. Dacă există pericole, cosiți panta cu o mașină controlată pietonal.
  - Dacă este posibil, mențineți unitățile de tăiere coborâte la sol în timpul utilizării pe pante. Ridicarea unităților de tăiere în timpul utilizării în pantă poate genera instabilitatea mașinii.

Siguranța după utilizare

- Parcați mașina pe o suprafață uniformă.
- Decuplați și coborâți unitățile de tăiere
- Cuplați frâna de parcare.
- Opriți motorul și scoateți cheia.
- Așteptați până ce toate mișcările se opresc.
- Lăsați mașina să se răcească înainte de reglarea, repararea, curățarea sau depozitarea acesteia.
- Pentru a ajuta la prevenirea incendiilor, asigurați-vă că unitățile de tăiere, transmisiile, tobele de eșapament, ecranele de răcire și compartimentul motorului nu prezintă depuneri de iarbă și reziduuri. Curățați scurgerile de ulei sau combustibil.

- Decuplați dispozitivul de acționare de la dispozitivul de atașare ori de câte ori transportați sau nu utilizați mașina.
- Întrețineți și curățați centura (centurile) de siguranță, după cum este necesar.
- Nu depozitați mașina sau recipientul cu combustibil într-o zonă cu o flacără deschisă, scântei sau o lampă martor, precum pe un boiler sau alte dispozitive electrice.

Siguranță în timpul întreținerii

- Înainte de a părăsi poziția operatorului, realizați următorii pași:
  - Parcați mașina pe o suprafață uniformă.
  - Decuplați și coborâți unitățile de tăiere.
  - Cuplați frâna de parcare.
  - Opriți motorul și scoateți cheia.
  - Așteptați până ce toate mișcările se opresc.
  - Lăsați mașina să se răcească înainte de reglarea, repararea, curățarea sau depozitarea acesteia.
- Purtați îmbrăcăminte adecvată, inclusiv ochelari de protecție, pantaloni lungi și încălțăminte solidă, antiderapantă. Țineți mâinile, picioarele, hainele, bijuteriile și părul lung la distanță de piesele în mișcare.
- Lăsați componentele mașinii să se răcească înainte de a realiza lucrările de întreținere.
- Dacă este posibil, nu efectuați lucrări de întreținere cu motorul în funcțiune. Păstrați distanța față de componentele în mișcare.
- Operați motorul doar în zone bine ventilate. Gazele de eșapament conțin monoxid de carbon, care este letal odată ce este inhalat.
- Sprijiniți mașina cu cricuri tip capră ori de câte ori lucrați sub mașină.
- Depresurizați cu grijă componentele cu energie stocată.
- Mențineți toate componentele mașinii în stare bună de funcționare și bine fixate.
- Înlocuiți toate autocolantele uzate sau deteriorate.
- Pentru a asigura performanța optimă și sigură a mașinii, utilizați doar piese de schimb originale Toro. Piesele de schimb ale altor producători pot fi periculoase și pot anula garanția produsului.

Măsuri de siguranță cu privire la motor

- Opriți motorul înainte de a verifica uleiul sau de a adăuga ulei în carter.
- Nu modificați viteza regulatorului motorului sau nu supraturați motorul.

Siguranță privind sistemul electric

- Deconectați bateria înainte de repararea mașinii. Deconectați întâi borna negativă, apoi borna pozitivă. Conectați întâi borna pozitivă, apoi borna negativă.

Siguranță privind sistemul electric (continuare)

- Încărcați bateria într-un spațiu deschis, bine ventilat, departe de scântei sau flăcări. Deconectați încărcătorul înainte de a conecta sau deconecta bateria. Purtați îmbrăcăminte de protecție și utilizați scule izolate.

Siguranța sistemului de răcire

- Ingerarea lichidului de răcire a motorului poate provoca otrăvire; a nu se lăsa la îndemâna copiilor și animalelor de companie.
- Descărcarea lichidului de răcire fierbinte sub presiune sau atingerea unui radiator fierbinte și a pieselor din jur poate provoca arsuri grave.
  - Lăsați întotdeauna motorul să se răcească cel puțin 15 minute înainte de a scoate capacul radiatorului.
  - Utilizați o lavetă când deschideți capacul radiatorului și deschideți capacul încet pentru a permite ieșirea aburului.

Siguranță privind sistemul hidraulic

- Apelați imediat la un medic în cazul în care uleiul hidraulic intră în contact cu pielea. Uleiul care pătrunde în piele trebuie să fie eliminat chirurgical în interval de câteva ore de un medic.
- Asigurați-vă că toate furtunurile și conductele cu ulei hidraulic sunt în stare bună și toate racordurile și fitingurile hidraulice sunt etanșe înainte de a presuriza sistemul hidraulic.
- Țineți corpul și mâinile la distanță de infiltrații sau duze care pulverizează ulei hidraulic sub presiune.
- Utilizați carton sau hârtie pentru a detecta scurgerile de ulei hidraulic.
- Depresurizați în siguranță sistemul hidraulic înainte de orice intervenție asupra acestuia.

Măsuri de siguranță cu privire la lamă

- O lamă sau un contracuţit uzate sau deteriorate s-ar putea rupe, iar o bucată ar putea fi proiectată spre dumneavoastră sau alte persoane, cauzând vătămări corporale grave sau deces.
- Verificați lamele și contracuțitele periodic pentru a determina urme de uzură sau de deteriorări.
- Verificați lamele cu grijă. Purtați mănuși și efectuați cu grijă lucrările de service asupra acestora. Trebuie doar să înlocuiți sau să ascuțiți lamele și contracuţitele; nu le îndreptați sau sudați niciodată.
- În cazul mașinilor cu mai multe unități de tăiere, aveți grijă când rotiți o unitate de tăiere; acest lucru poate duce la rotirea cilindrilor altor unități de tăiere.

Depozitarea în siguranță

- Înainte de a părăsi poziția operatorului, realizați următorii pași:

  - Parcați mașina pe o suprafață uniformă.
  - Decuplați și coborâți unitățile de tăiere.
  - Cuplați frâna de parcare.
  - Opriți motorul și scoateți cheia.
  - Așteptați până ce toate mișcările se opresc.
  - Lăsați mașina să se răcească înainte de reglarea, repararea, curățarea sau depozitarea acesteia.
- Nu depozitați mașina sau recipientul cu combustibil într-o zonă cu o flacără deschisă, scântei sau o lampă martor, precum pe un boiler sau un alt dispozitiv electric.

Autocolante cu instrucțiuni și de siguranță

Instrucțiunile și autocolantele cu informații privind siguranța sunt ușor vizibile pentru operator și sunt amplasate lângă orice zonă cu potențial risc. Înlocuiți orice autocolant care este deteriorat sau lipsește.

Simboluri baterie

Unele sau toate aceste simboluri se regăsesc pe bateria dumneavoastră.



s_batterysymbols2

1. Pericol de explozie
2. Evitați incendiile, flăcările deschise sau fumatul
3. Risc de arsuri chimice/lichid caustic
4. Purtați protecție pentru ochi.
5. Citiți *Manualul operatorului*.
6. Țineți trecătorii la distanță față de baterie.
7. Purtați protecție pentru ochi; gazele explozive pot cauza orbire și alte vătămări.
8. Acidul bateriei poate cauza orbire sau arsuri grave.
9. Clătiți imediat ochii cu apă și solicitați ajutor medical de urgență.
10. Conține plumb; nu eliminați

Parte autocolant: 93-6696

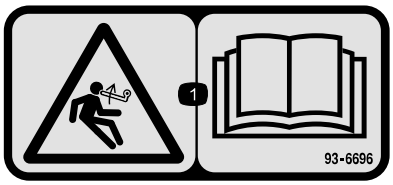

s_decal93-6696

1. Pericol de acumulare de energie – citiți *Manualul operatorului*.

Parte autocolant: 93-7272

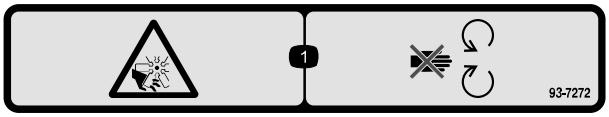

s_decal93-7272

1. Pericol de tăiere/desprindere; ventilator – păstrați distanța față de piesele mobile.

Parte autocolant: 106-6754

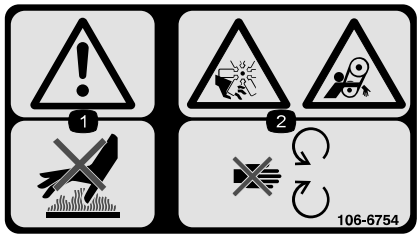

s_decal106-6754

1. Avertisment – nu atingeți suprafața fierbinte.
2. Pericol de tăiere/desprindere, ventilator; pericol de prindere, curea - păstrați distanța față de piesele mobile.

Parte autocolant: 106-6755



s_decal106-6755

(1) Lichid de răcire pentru motor sub presiune.

(2) Pericol de explozie – citiți *Manualul operatorului*.

(3) Avertisment – nu atingeți suprafața fierbinte.

(4) Avertisment – citiți *Manualul operatorului*.

Parte autocolant: 110-9642

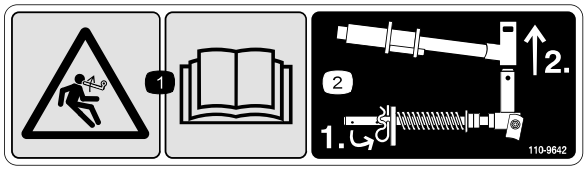

s_decal110-9642

(1) Pericol de acumulare de energie – citiți *Manualul operatorului*.

(2) Deplasați cuiul spintecat către cel mai apropiat orificiu de colierul tijei și apoi îndepărtați brațul de ridicare și furca pivotului.

Parte autocolant: 120-4158

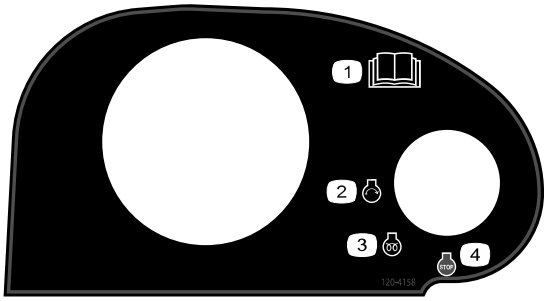

s_decal120-4158

(1) Citiți *Manualul operatorului*.

(2) Motor - pornire

(3) Motor - preîncălzire

(4) Motor - oprire

Parte autocolant: 127-2470

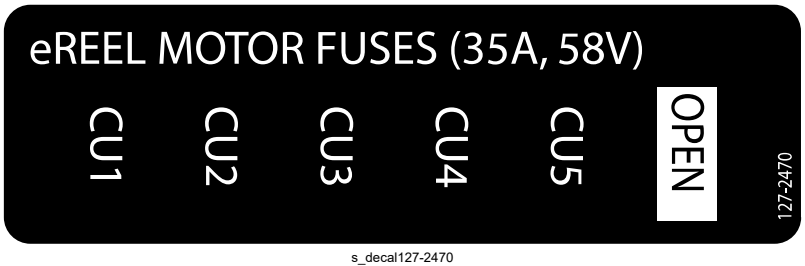

s_decal127-2470

Parte autocolant: 133-2930



s_decal133-2930

1. Avertisment - nu operați această mașină dacă nu sunteți instruit în acest sens.
2. Avertisment - purtați căști pentru protecția auzului.
3. Pericol de aruncare a obiectelor - țineți alte persoane la distanță față de zona de utilizare.
4. Pericol de răsturnare - conduceți încet la virare; nu virați brusc în timp ce vă deplasați rapid; la deplasarea pe pantă, conduceți cu unitățile de tăiere coborâte; purtați întotdeauna centura de siguranță.
5. Avertisment - nu parcați pe pante; cuplați frâna de parcare, coborâți unitățile de tăiere, opriți motorul și scoateți cheia de contact înainte de a părăsi mașina.
6. Avertisment - citiți *Manualul operatorului*; nu tractați mașina.

Parte autocolant: 133-2931

Mașini CE



s_decal133-2931

Notă: Această mașină trece testul de stabilitate conform standardelor industriale în cadrul încercărilor statice laterale și longitudinale, la gradul de înclinare maxim recomandat indicat pe autocolant. Revizuiți instrucțiunile pentru utilizarea mașinii în pantă din *Manualul operatorului*, precum și condițiile în care se poate utiliza mașina, pentru a stabili dacă puteți utiliza mașina la momentul și la locul respectiv. Modificările de pe teren pot duce la o schimbare legată de utilizarea în pantă a mașinii. Dacă este posibil, mențineți unitățile de tăiere coborâte la sol în timpul utilizării mașinii în pantă. Ridicarea unităților de tăiere în timpul utilizării în pantă poate genera instabilitatea mașinii.

1. Avertisment - citiți *Manualul operatorului*; nu operați această mașină dacă nu sunteți instruit în acest sens.
2. Avertisment - purtați căști pentru protecția auzului.
3. Pericol de obiecte proiectate – ţineţi trecătorii la distanţă.
4. Pericol de răsturnare - nu conduceți de-a lungul sau pe pante mai abrupte de 15°; la deplasarea pe pantă, conduceți cu unitățile de tăiere coborâte; purtați întotdeauna centura de siguranță.
5. Avertisment - nu parcați pe pante; cuplați frâna de parcare, coborâți unitățile de tăiere, opriți motorul și scoateți cheia de contact înainte de a părăsi mașina.
6. Avertisment - citiți *Manualul operatorului*; nu tractați mașina.

Parte autocolant: 133-8062



s_decal133-8062

Parte autocolant: 136-2159



s_decal136-2159

1. Mutați scaunul în jos
2. Glisați scaunul înainte
3. Rotiți scaunul

Parte autocolant: 136-3702

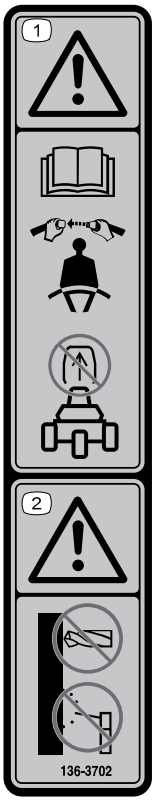

s_decal136-3702

1. Avertisment - citiți *Manualul operatorului*; purtați centura de siguranță; nu îndepărtați bara antiruliu.
2. Avertisment - nu îndepărtați bara antiruliu.

Parte autocolant: 136-3731

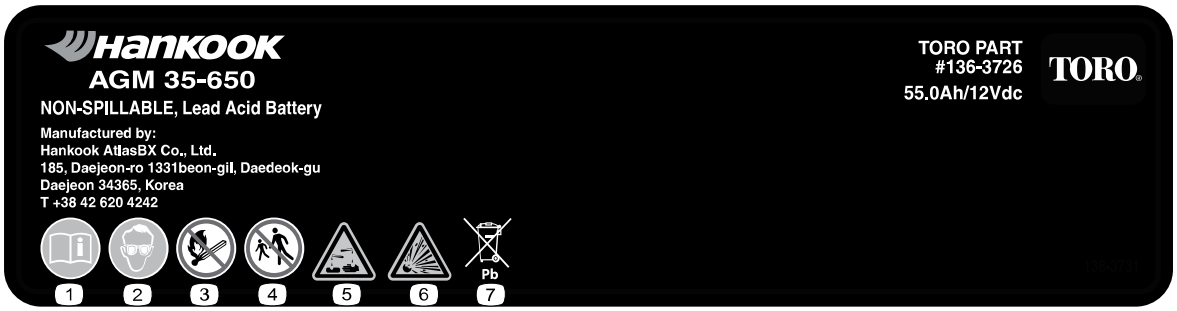

s_decal136-3731

1. Citiți *Manualul operatorului*.
2. Purtați protecție pentru ochi
3. Evitați incendiile, flăcările deschise sau fumatul
4. Ţineţi trecătorii la distanţă
5. Risc de arsuri chimice/lichid caustic
6. Pericol de explozie
7. Conține plumb; nu eliminați

Parte autocolant: 136-3732

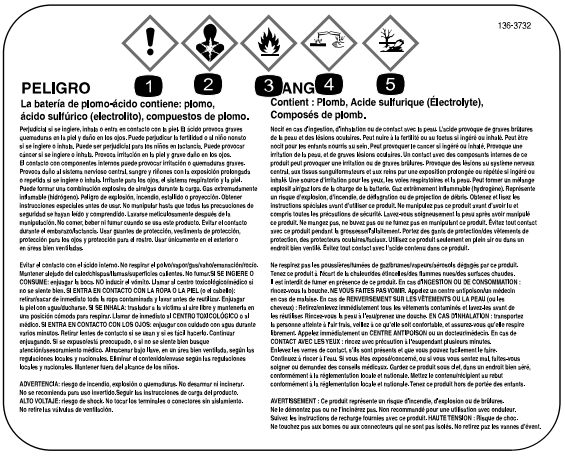

s_decal136-3732

1. Toxicitate acută
2. Pericol în caz de aspirare
3. Gaze inflamabile
4. Corozivitate pentru metale/ corozivitate pentru piele
5. Toxicitate pentru mediu

Parte autocolant: 137-8127

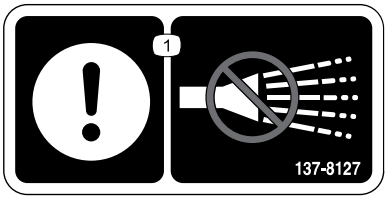

s_decal137-8127

1. Atenție – a nu se pulveriza cu apă de înaltă presiune.

Parte autocolant: 145-2498

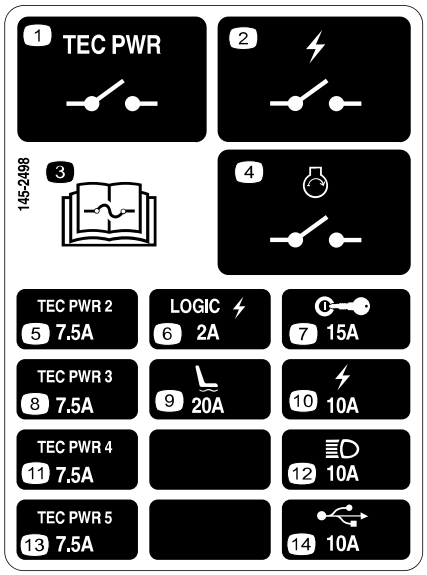

s_decal145-2498

1. Releu de alimentare TEC
2. Releu de alimentare electrică
3. Citiți *Manualul operatorului* pentru informații referitoare la siguranțele fuzibile.
4. Releu de pornire a motorului
5. Dispozitiv de control alimentare TEC
6. Putere electrică logică
7. Comutator de contact
8. Dispozitiv de control alimentare TEC
9. Scaun cu suspensie - pneumatică
10. Putere electrică
11. Dispozitiv de control alimentare TEC
12. Faruri
13. Dispozitiv de control alimentare TEC
14. Punct de alimentare electrică USB

Parte autocolant: 145-2549

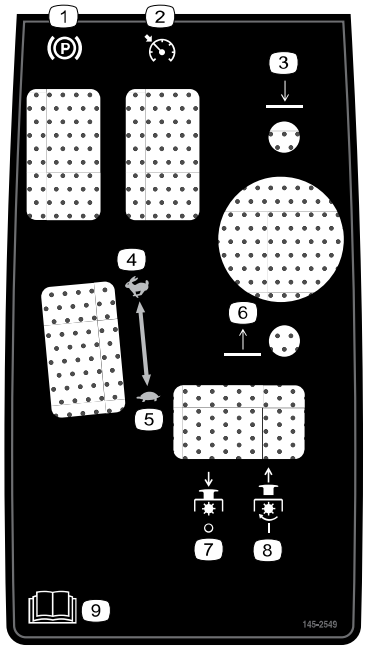

s_decal145-2549

1. Frână de parcare
2. Regulator de viteză
3. Coborârea unităților de tăiere
4. Rapid
5. Lent
6. Ridicarea unităților de tăiere
7. Priză de putere – oprire
8. Priză de putere – pornire
9. Citiți *Manualul operatorului*.

Parte autocolant: 145-2572

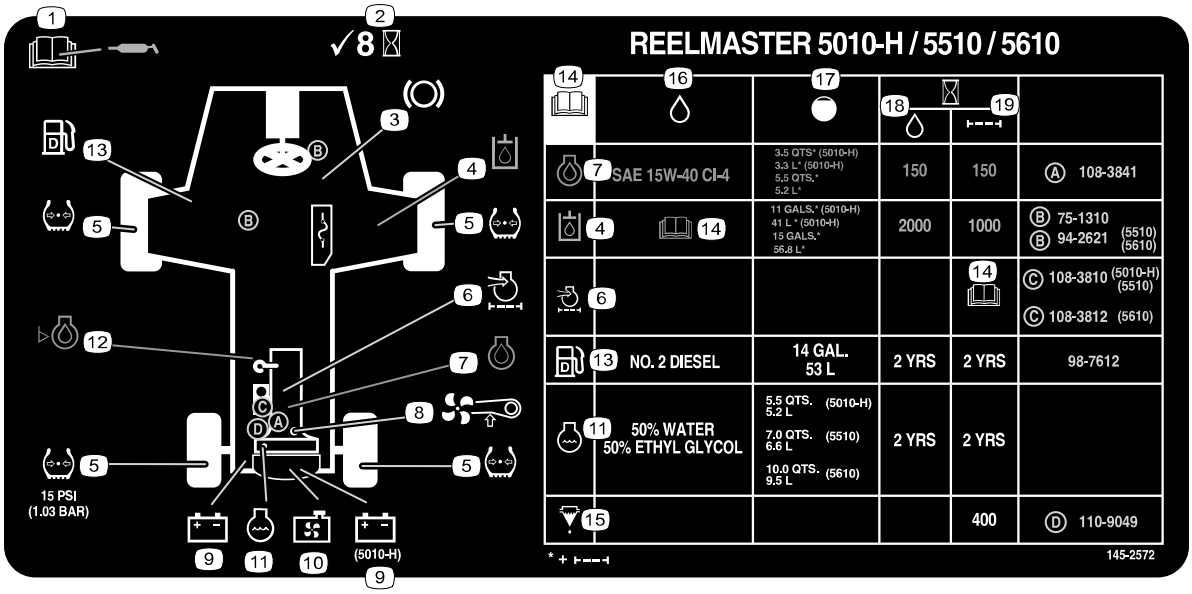

s_decal145-2572

1. Citiți *Manualul operatorului* pentru informații referitoare la lubrifiere.
2. Verificați la intervale de 8 de ore.
3. Funcțiile frânei
4. Ulei hidraulic
5. Presiunea din anvelope
6. Filtru de aer motor
7. Ulei de motor
8. Curea ventilator
9. Baterie
10. Ecran radiator
11. Lichid de răcire pentru motor
12. Nivel ulei de motor
13. Combustibil
14. Citiți *Manualul operatorului*.
15. Separator de apă/combustibil
16. Lichide
17. Capacitate
18. Interval lichid (ore)
19. Interval filtru (ore)

Parte autocolant: 147-0287



s_decal147-0287

1. Strângeți la un cuplu de 2,82 - 3,16 N·m.

1 Pregătirea mașinii

1. Parcați maşina pe o suprafaţă uniformă, coborâți unitățile de tăiere și cuplați frâna de parcare.
2. Opriți motorul, scoateți cheia și așteptați până ce piesele mobile se opresc.
3. Verificați presiunea aerului din anvelope înainte de utilizare.

   Notă: Anvelopele sunt supraumflate pentru livrare. Reglați presiunea aerului din anvelope înainte de a utiliza mașina.
4. Verificați nivelul de ulei hidraulic.
5. Lubrifiați mașina.

INFORMAȚII IMPORTANTE

Lubrifierea necorespunzătoare a mașinii va cauza defectarea prematură a pieselor esențiale.

6. Ridicați capota și verificați nivelul lichidului de răcire.
7. Verificați nivelul de ulei de motor și închideți și blocați capota.

   Notă: Motorul este livrat cu ulei în carter; totuși, nivelul uleiului trebuie verificat înainte și după prima pornire a motorului.

2 Reglarea poziției brațului de control

1. Slăbiți cele 2 șuruburi (3) care fixează brațul de control (1) pe suportul (2).
2. Reglați brațul de control în poziția dorită și strângeți cele 2 șuruburi.

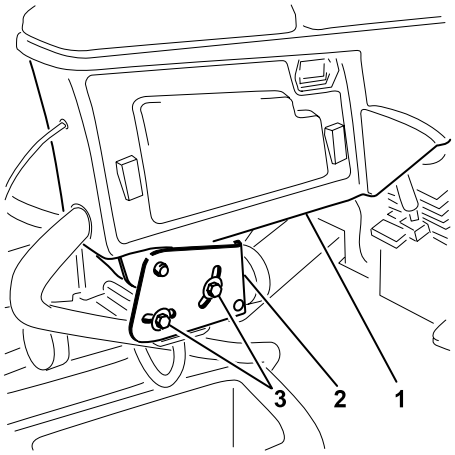

G402679

3 Montarea unităților de tăiere

Piese solicitate

5	Unități de tăiere

Pregătirea mașinii

AVERTISMENT

Dacă nu întrerupeți alimentarea electrică a unităților de tăiere, cineva poate porni în mod accidental unitatea de tăiere iar acest lucru poate cauza răniri grave atât la nivelul mâinilor, cât și la nivelul picioarelor.

Deconectați întotdeauna conectorii de deconectare electrică înainte de a efectua lucrări la unitățile de tăiere.

---

1. Deblocați (A), înclinați în poziție deschisă (B), și sprijiniți baza scaunului cu tijele de susținere (C).

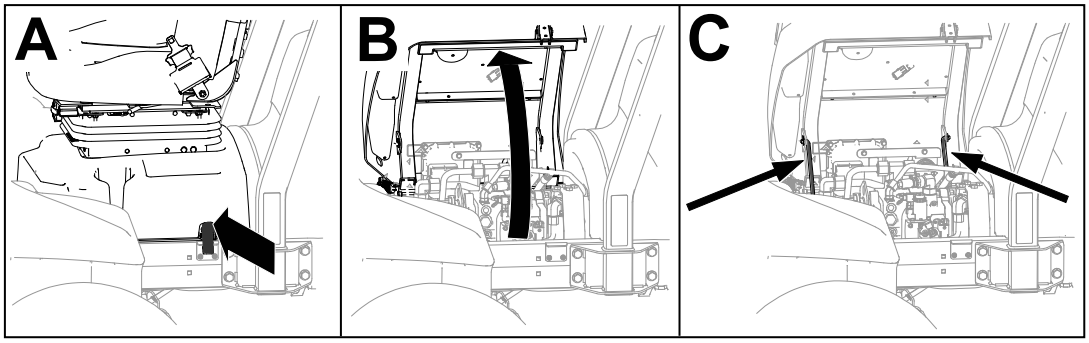

G437876

2. Deconectați conectorul de sistem de 48 V (1) de la jumperul de deconectare a bateriei (2).

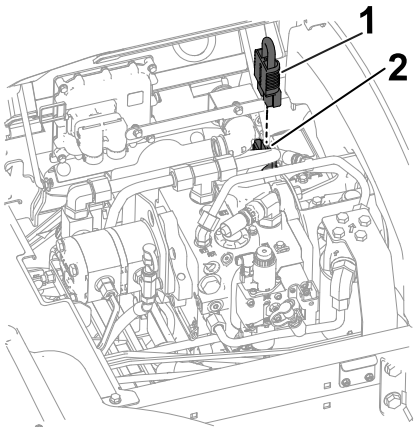

G437957

3. Pentru fiecare braț de ridicare a unității de tăiere, îndepărtați știftul de siguranță (1) care fixează capacul (2) pe furca pivotului și îndepărtați capacul.

INFORMAȚII IMPORTANTE

Păstrați capacul pentru montarea ulterioară.

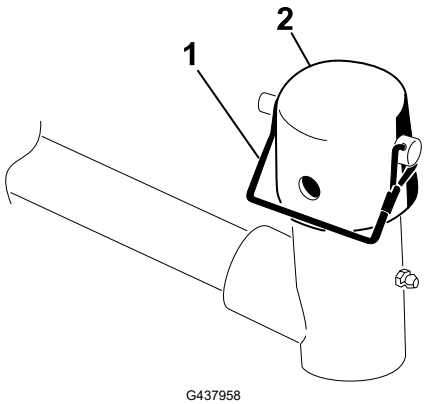

G437958

Pregătirea unităților de tăiere

1. Îndepărtați unitățile de tăiere de pe cartoane. Asamblați-le și reglați-le conform descrierii din *Manualul operatorului* unității de tăiere.
2. Instalați contragreutatea (1) la capătul corespunzător al unității de tăiere, așa cum este ilustrat.

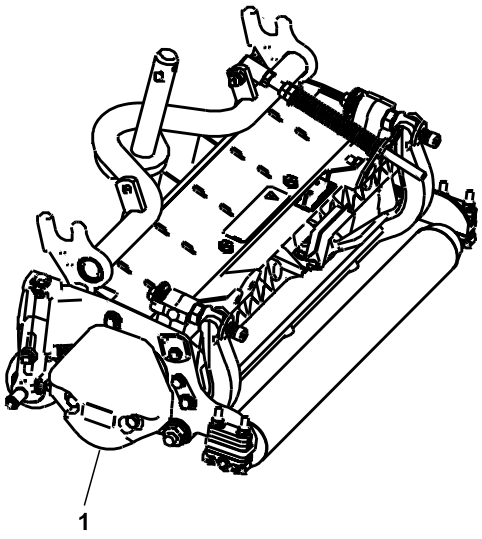

G402693

3. Lubrifiați arborele cadrului de susținere (1).
4. Repetați această procedură pentru celelalte unități de tăiere.

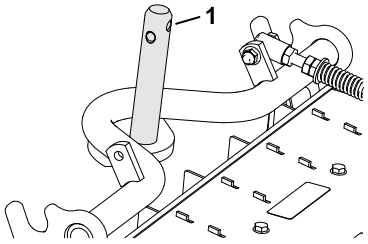

G402694

Poziționarea arcului de compensare pentru gazon

Unități de tăiere 2 și 4

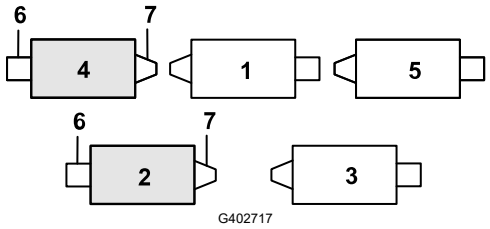

G402717

(1) Unitate de tăiere 1
(2) Unitate de tăiere 2
(3) Unitate de tăiere 3
(4) Unitate de tăiere 4
(5) Unitate de tăiere 5
(6) Motor de cilindru
(7) Greutate

Poziționarea arcului de compensare pentru gazon (continuare)

1. Dacă știftul în formă de agrafă [1] este montat în orificiul din spatele tijei arcului de compensare, îndepărtați știftul și introduceți-l în orificiul din apropierea suportului.

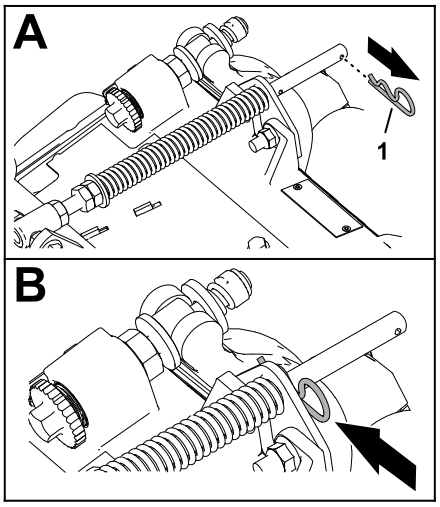

G402718

2. Îndepărtați cele 2 contrapiulițe cu guler (⅜") [1] și cele 2 șuruburi de fixare (⅜" x 1 ¼") [3] care fixează suportul de compensare pentru gazon [2] pe cadrul unității de tăiere.

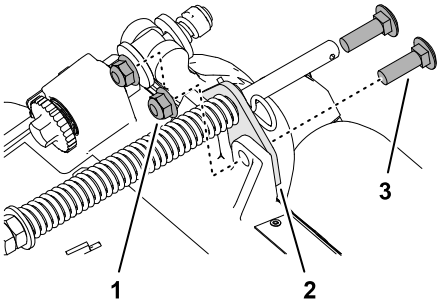

G402719

3. Îndepărtați contrapiulița cu guler (⅜") [3] care fixează șurubul [1] pe clema dreaptă [2] a cadrului de susținere și îndepărtați arcul de compensare de pe unitatea de tăiere.

   Notă: Nu îndepărtați piulița cu guler crestat de pe șurub.

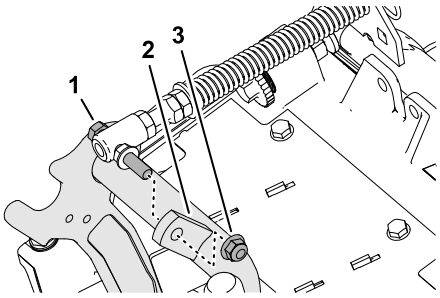

G402720

4. Montați șurubul [3] arcului de compensare pentru gazon pe clema dreaptă [2] a cadrului de susținere folosind o contrapiuliță cu guler (⅜") [1].

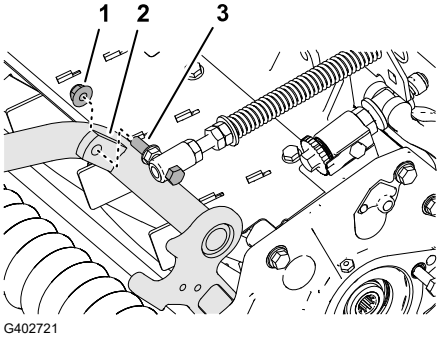

G402721

Poziționarea arcului de compensare pentru gazon (continuare)

5. Aliniați orificiile din suportul de compensare pentru gazon cu orificiile din cadrul unității de tăiere.

   Notă: Bucla de susținere a ghidajului pentru furtun va fi aliniată cu linia centrală a mașinii (4).

6. Montați suportul de compensare pentru gazon (1) pe cadrul unității de tăiere folosind 2 șuruburi de fixare (⅜" x 1 ¼") (2) și 2 contrapiulițe cu guler (⅜") (3).

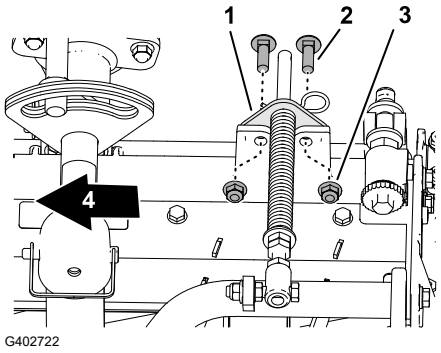

7. Strângeți contrapiulițele și șuruburile la un cuplu de **37 - 45 N·m**.
8. Repetați această procedură pentru cealaltă unitate de tăiere.

Montarea unităților de tăiere față pe brațele de ridicare

1. Montați unitățile de tăiere față pe brațele de ridicare așa cum este prezentat.
2. Blocați pivotul unității de tăiere pentru tăierea ierbii pe o suprafață înclinată.

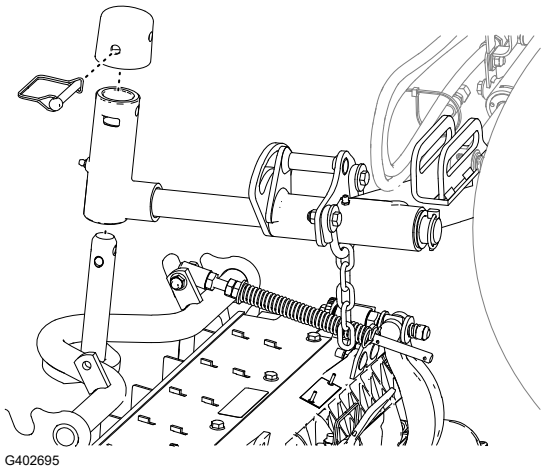

Montarea unităților de tăiere spate pe brațele de ridicare

Unități de tăiere reglate pentru o înălțime de tăiere de 1,2 cm sau mai mare

1. Montați unitățile de tăiere din spate pe brațele de ridicare așa cum prezentat.
2. Blocați pivotul unității de tăiere pentru tăierea ierbii pe o suprafață înclinată.

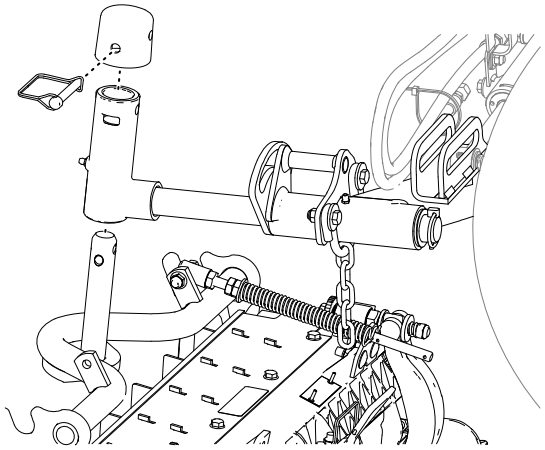

G402695

Montarea unităților de tăiere spate pe brațele de ridicare

Unități de tăiere reglate pentru o înălțime de tăiere de 1,2 cm sau mai mică

1. Îndepărtați cuiul de osie ① și șaiba ④ care fixează furca pivotului ③ pe brațul de ridicare ② și glisați arborele în afara brațului de ridicare.

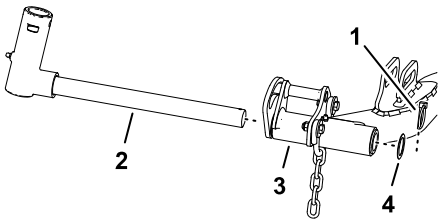

G402723

2. Montați furca pivotului ③ pe arborele cadrului de susținere ④.
3. Montați capacul ② pe furca pivotului și aliniați orificiile arborelui cadrului de susținere, ale furcii pivotului și capacului.
4. Fixați furca pivotului și capacul pe arborele cadrului de susținere folosind un știft de siguranță ①.
5. Blocați pivotul unității de tăiere pentru tăierea ierbii pe o suprafață înclinată.
6. Glisați o unitate de tăiere sub brațul de ridicare.
7. Introduceți furca pivotului în brațul de ridicare ③ și fixați arborele brațului de ridicare ② pe braț cu cuiul de osie ① și șaiba ④.
8. Repetați această procedură pentru cealaltă unitate de tăiere.

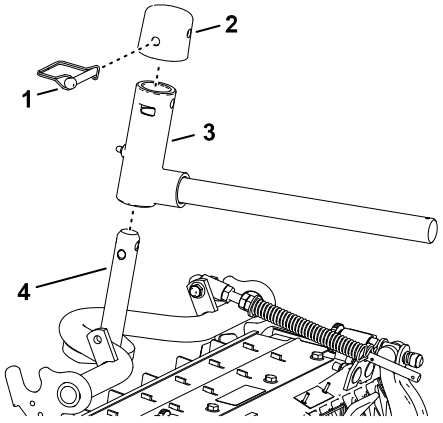

G402724

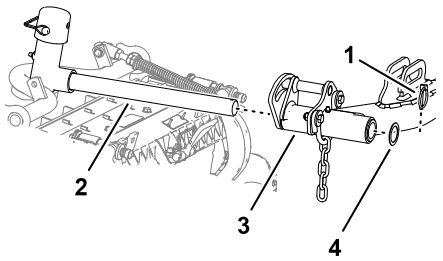

G402725

Blocarea pivotului unității de tăiere pentru tăierea ierbii pe o suprafață înclinată

Blocați pivoții unității de tăiere folosind știfturi de siguranță 1 a preveni rotirea unităților de tăiere în pantă, atunci când tăiați iarba într-o zonă deluroasă.

Notă: Folosiți orificiul 2 din furca pivotului pentru bloca unitatea de tăiere.

Notă: Folosiți fanta 3 pentru o unitate de tăiere cu sistem de direcție.

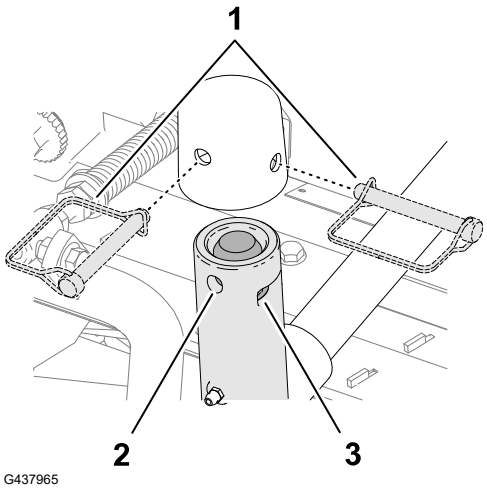

Montarea lanțurilor brațului de ridicare a unității de tăiere

Fixați lanțul brațului de ridicare 1 pe suportul cu lanț 2, folosind știftul de siguranță 3.

Notă: Utilizați numărul de zale descrise în *Manualul operatorului* unității de tăiere.

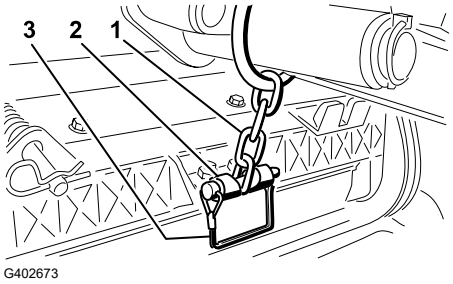

Instalarea motoarelor de cilindru

1. Ungeți arborele cu caneluri al motorului cilindrului.
2. Lubrifiați inelul de etanșare al motorului de cilindru și montați-l pe flanșa motorului.
3. Montați motorul cilindrului rotindu-l în sensul acelor de ceasornic, astfel încât flanșele motorului cilindrului să treacă de contrapiulițe.

INFORMAȚII IMPORTANTE

Asigurați-vă că furtunurile motorului cilindrului nu sunt răsucite, îndoite sau nu există riscul de a fi ciupite.

Instalarea motoarelor de cilindru (continuare)

4. Rotiți motorul cilindrului (1) în sens invers acelor de ceasornic până când flanșele înconjoară șuruburile.

5. Strângeţi șuruburile de montare (2) la **un cuplu de 19 - 25 N·m**.

6. Repetați această procedură pentru celelalte unități de tăiere.

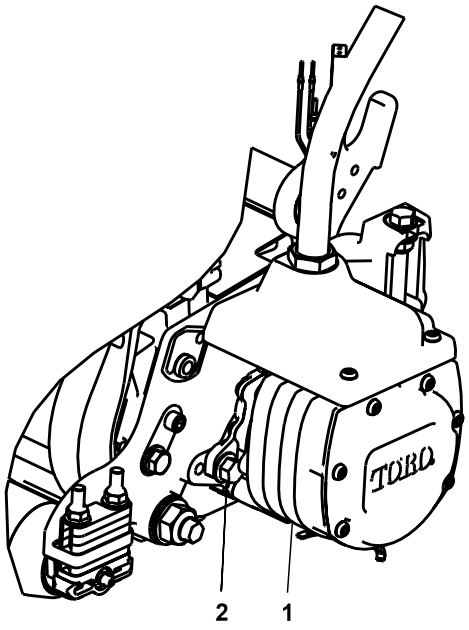

G402696

4 Montarea seturilor de finisare

Piese solicitate

1	Set de finisare (comercializat separat)

INFORMAȚII IMPORTANTE

Pentru a vă asigura că traseul cablurilor electrice este adecvat și cablurile nu sunt răsucite, montați motoarele la unitățile de tăiere înainte de a monta seturile de finisare.

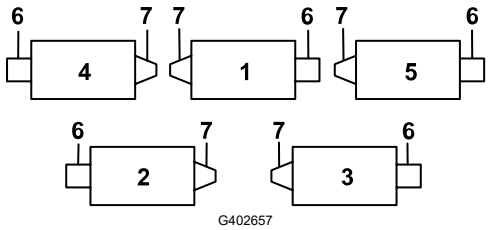

G402657

(1) Unitate de tăiere centrală față
(2) Unitatea de tăiere stânga spate
(3) Unitatea de tăiere dreapta spate
(4) Unitate de tăiere stânga față
(5) Unitate de tăiere dreapta față
(6) Locație motor cilindru
(7) Greutate

1. Îndepărtați piulița cu guler suplimentară, așa cum este ilustrat.

2. Slăbiți piulițele de pe fitingul furtunul setului de finisare, introduceți furtunul în fanta de pe suportul plăcii despărțitoare și strângeți piulițele.

   Notă: Când strângeți piulițele, utilizați o cheie de fixare pentru a preveni răsucirea sau îndoirea furtunului.

3. Introduceți placa conectorului pe șuruburile de montare a plăcilor despărțitoare cu conectorii poziționați, așa cum este ilustrat.
4. Fixați placa conectorului la unul dintre șuruburile de montare cu piulița cu guler îndepărtată anterior.

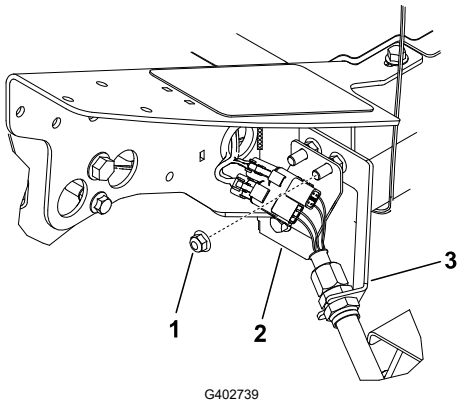

Unitate de tăiere stânga față (nr. 4)

1. Piuliță cu guler suplimentară
2. Placă conector
3. Suport placă despărțitoare

5. Localizați cablurile de pe mașină și conectați conectorii acestora la conectorii setului de finisare.
6. Repetați această procedură pentru celelalte 4 locații ale plăcii despărțitoare, așa cum este ilustrat.

INFORMAȚII IMPORTANTE

Plăcile conectorilor sunt poziționate diferit în locurile rămase, astfel încât furtunul să poată fi direcționat prin suportul plăcii despărțitoare și către unitatea de tăiere fără a fi răsucit sau îndoit.

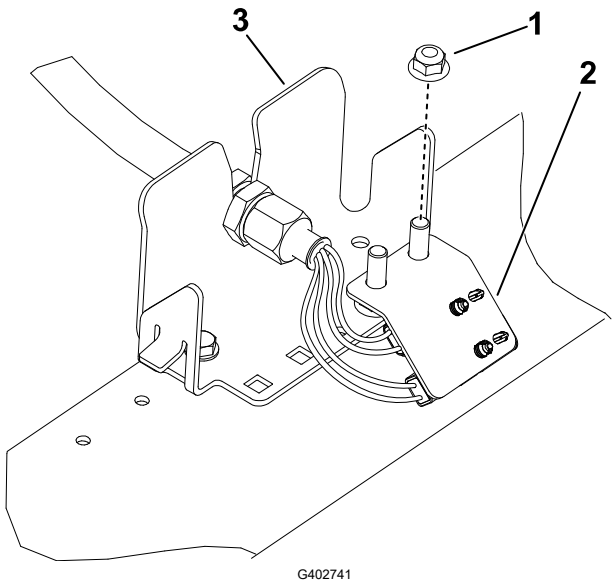

Unitate de tăiere stânga spate (nr. 2)

1. Piuliță cu guler suplimentară
2. Placă conector
3. Suport placă despărțitoare

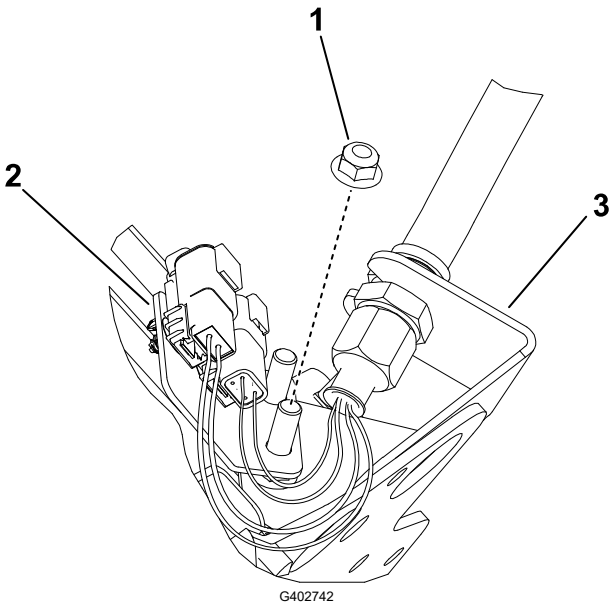

G402742

Unitate de tăiere centrală față (#1)

(Partea inferioară a mașinii prezentată)

1. Piuliță cu guler suplimentară
2. Placă conector
3. Suport placă despărțitoare

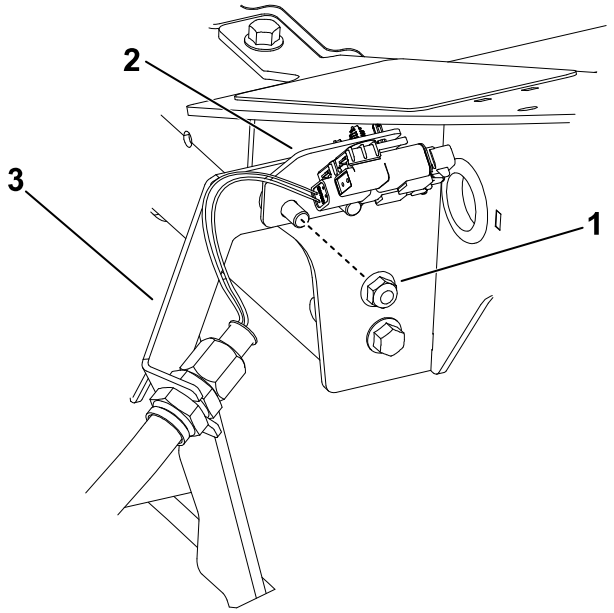

G402743

Unitate de tăiere dreapta față (#5)

1. Piuliță cu guler suplimentară
2. Placă conector
3. Suport placă despărțitoare

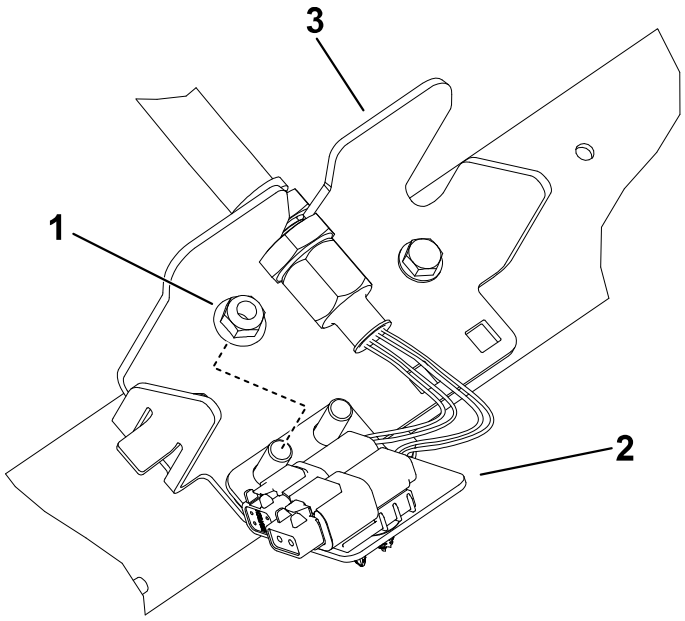

G402744

Unitate de tăiere dreapta spate (nr. 3)

1. Piuliță cu guler suplimentară
2. Placă conector
3. Suport placă despărțitoare

5 Utilizarea barei de suport pentru unitatea de tăiere

Piese solicitate

1	Bară de suport pentru unitatea de tăiere

1. Când înclinați unitatea de tăiere pentru a expune contracuțitul/cilindrul, sprijiniți spatele unității de tăiere folosind bara de suport (1) pentru a vă asigura că piulițele de la capătul posterior al șuruburilor de reglare pentru bara de cadru nu stau pe suprafața de lucru.

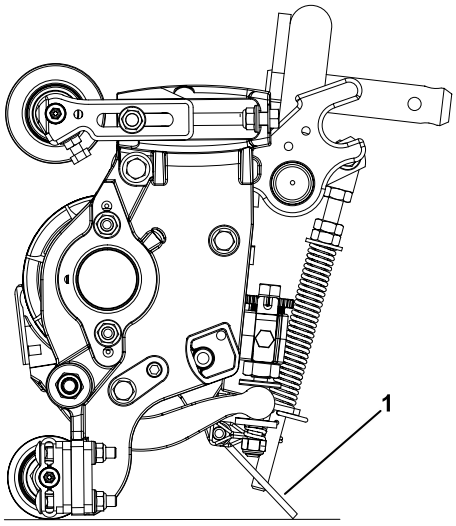

G402676

2. Fixați bara de suport (3) pe suportul cu lanț (1) folosind știftul de siguranță (2).

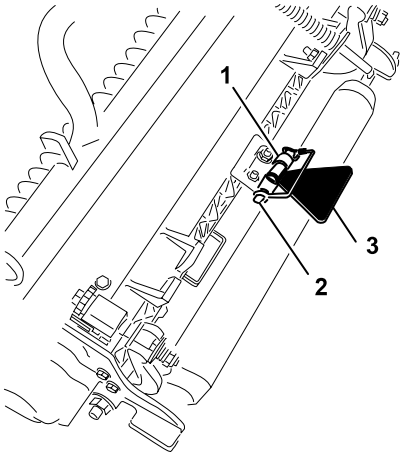

G402677

6 Montarea jumperului de deconectare de 48 V și închiderea bazei scaunului

1. Aplicați lubrifiant dielectric pe suprafețele de contact ale jumperului de deconectare a bateriei.
2. Conectați conectorul de sistem de 48 V ① la jumperul de deconectare a bateriei ②.

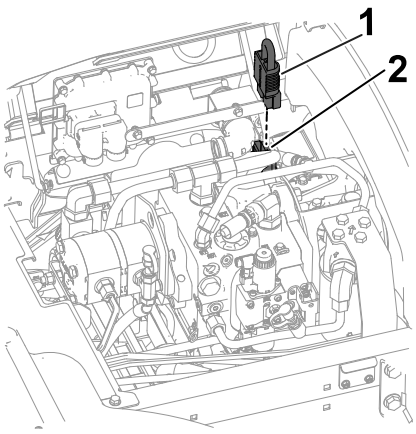

G437957

3. Închideți Ⓐ și blocați Ⓑ baza scaunului.

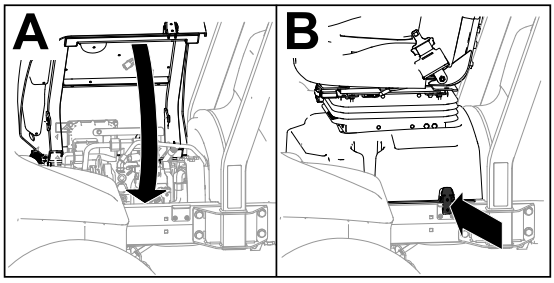

G438020

7 Montarea clichetului capotei pentru conformitate CE

Piese solicitate

1	Mecanism de blocare capotă
1	Garnitură de etanșare
1	Contrapiuliţă
1	Şaibă

1. Ridicați capota.
2. Scoateți garnitura din cauciuc (1) din orificiul din partea stângă a capotei.

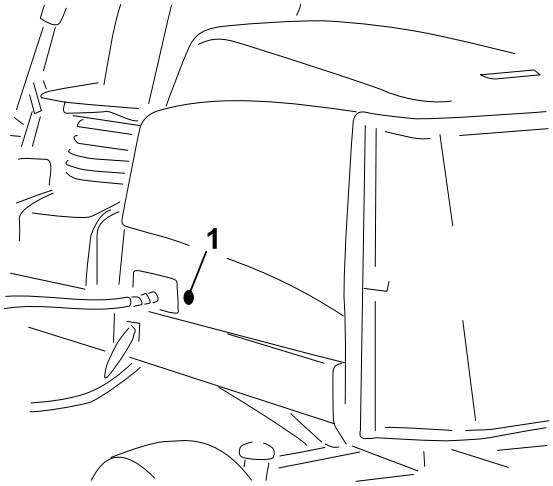

G439569

3. Asigurați-vă că garnitura de etanșare (1) este montată pe clichetul capotei (4).
4. Îndepărtați piulița (2) din clichet.
5. La exteriorul capotei, introduceți capătul cu cârlig al clichetului prin orificiul capotei.

   Notă: Garnitura de etanșare este aliniată cu partea exterioară a capotei.
6. La interiorul capotei, fixați clichetul pe capotă folosind șaiba (3) și piulița.
7. Închideți capota și folosiți cheia atașată a clichetului capotei pentru a vă asigura că partea cu cârlig a clichetului se încadrează în cadru atunci când este blocată.

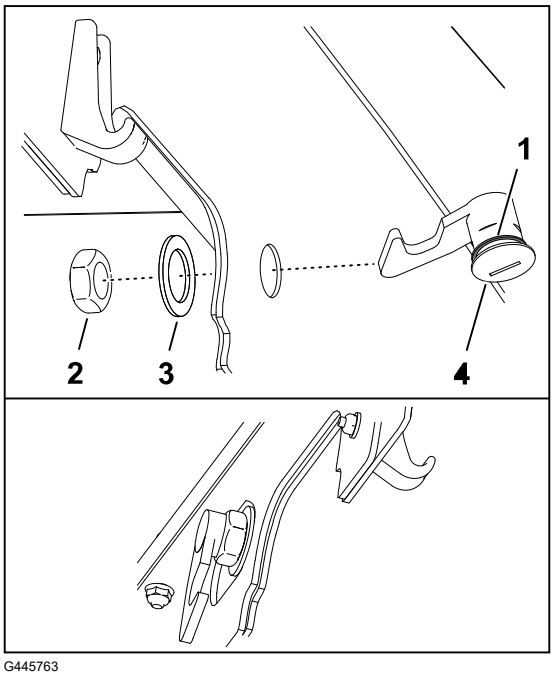

G445763

8 Montarea autocolantelor cu CE

Mașini CE

Piese solicitate

1	Autocolant cu anul de fabricație
1	Autocolant CE
1	Autocolant de avertisment cu privire la pericolul de înclinare

Aplicarea autocolantelor CE

1. Folosiți alcool sanitar și o lavetă curată pentru a curăța zona capotei din apropierea clichetului capotei (2) și lăsați capota să se usuce.
2. Îndepărtați partea din spate a autocolantului CE (1) și aplicați autocolantul pe capotă.

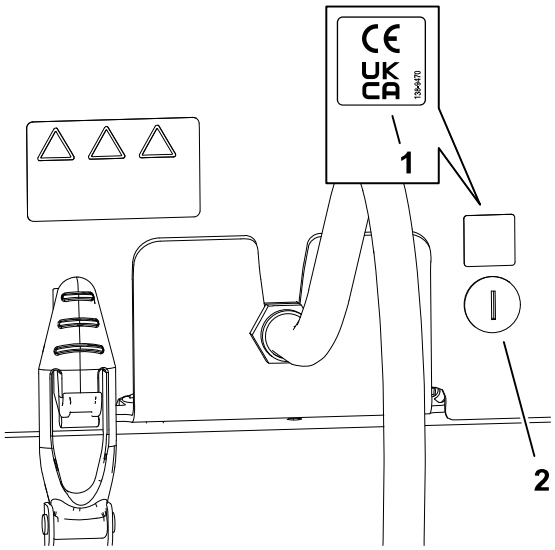

G438804

Aplicarea autocolantului cu anul de fabricație

1. Folosiți alcool sanitar și o lavetă curată pentru a curăța zona suportului de podea de lângă plăcuța cu numărul de serie (2) și lăsați suportul să se usuce.
2. Îndepărtați partea din spate a autocolantului cu anul de fabricație (1) și aplicați autocolantul pe suportul de podea.

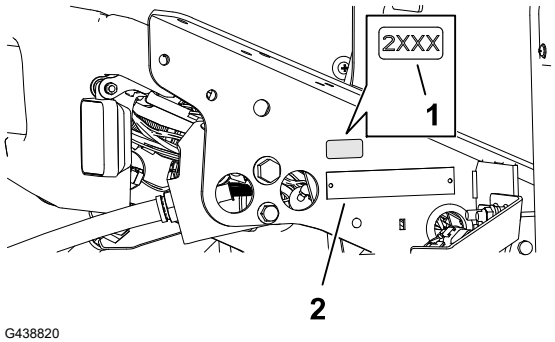

G438820

Aplicarea autocolantului de avertizare CE

1. Folosiți alcool sanitar și o lavetă curată pentru a curăța suprafața autocolantului existent (2) și lăsați autocolantul să se usuce.
2. Îndepărtați partea din spate a autocolantului de avertizare CE (1) și aplicați autocolantul de avertizare CE peste autocolantul existent.

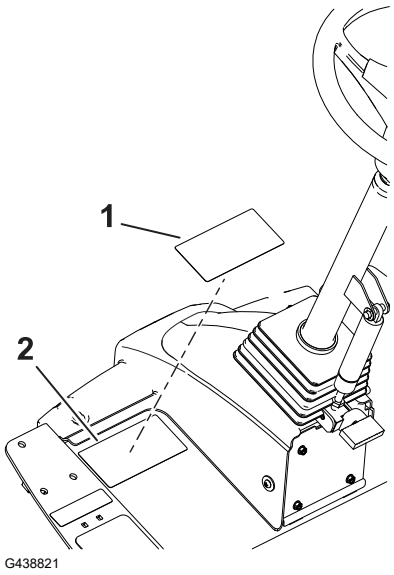

G438821

Rezumat al produsului

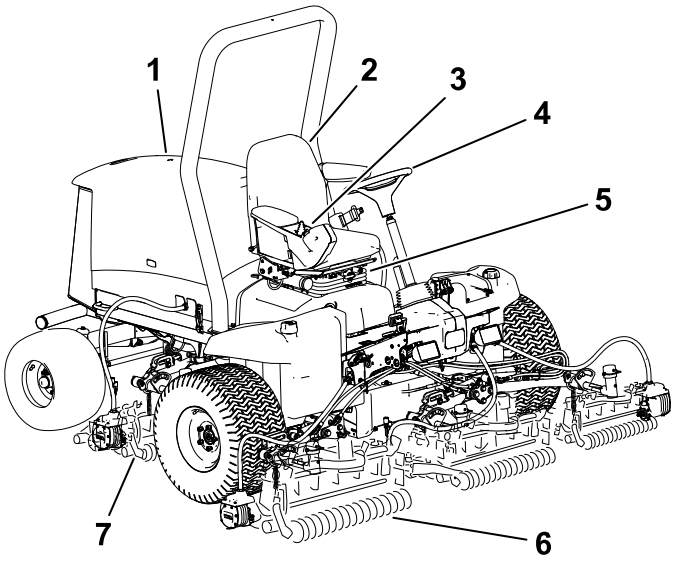

G403839

1. Capota motorului
2. Scaun operator
3. Braț de control
4. Volan
5. Manetă pentru reglarea scaunului
6. Unități de tăiere față
7. Unități de tăiere spate

Comenzi

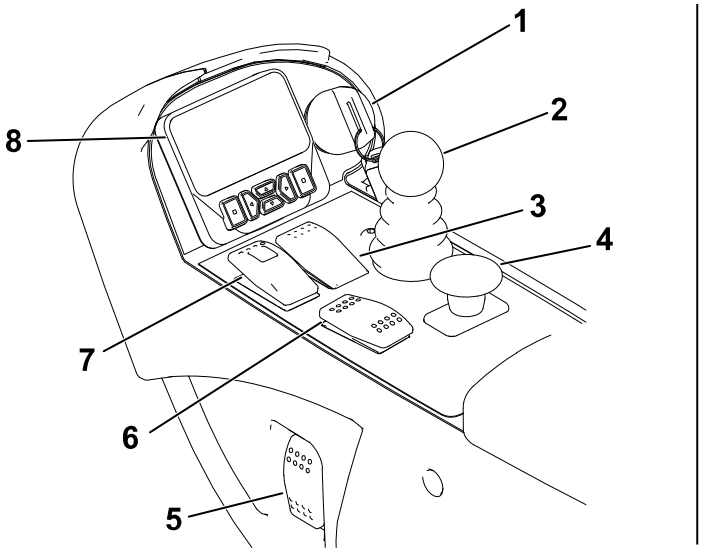

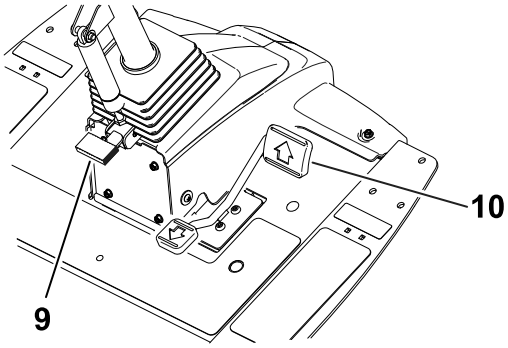

G461340

1. Comutator de contact
2. Manetă de comandă pentru ridicarea/coborârea lamei de cosit
3. Comutator pentru regulatorul de viteză
4. Comutator priză de putere
5. Comutator far
6. Comutator turaţie motor
7. Comutator frână de parcare
8. Ecranul InfoCenter
9. Pedală pentru înclinare volan
10. Pedală de tracțiune

Comutator de contact

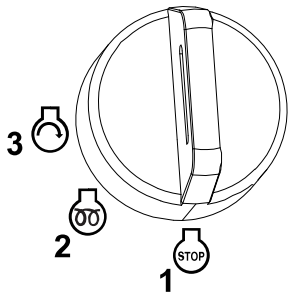

G453721

1 Oprit

2 Pornit/preîncălzire

3 Start

Manetă de comandă pentru ridicarea/coborârea lamei de cosit

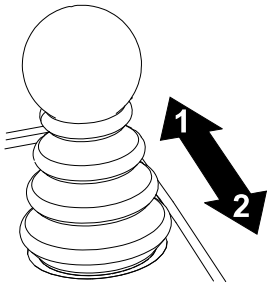

G453725

1 Coborâți unitățile de tăiere – Cuplați mai întâi priza de putere pentru ca unitățile de tăiere să se rotească (modul de tundere iarbă).

2 Ridicați unitățile de tăiere – Decuplați mai întâi priza de putere pentru ca unitățile de tăiere să se oprească din rotire (modul de transport).

Notă: Pentru a ridica parțial unitățile de tăiere în poziția de întoarcere, trageți **scurt** maneta spre înapoi.

Comutator frână de parcare

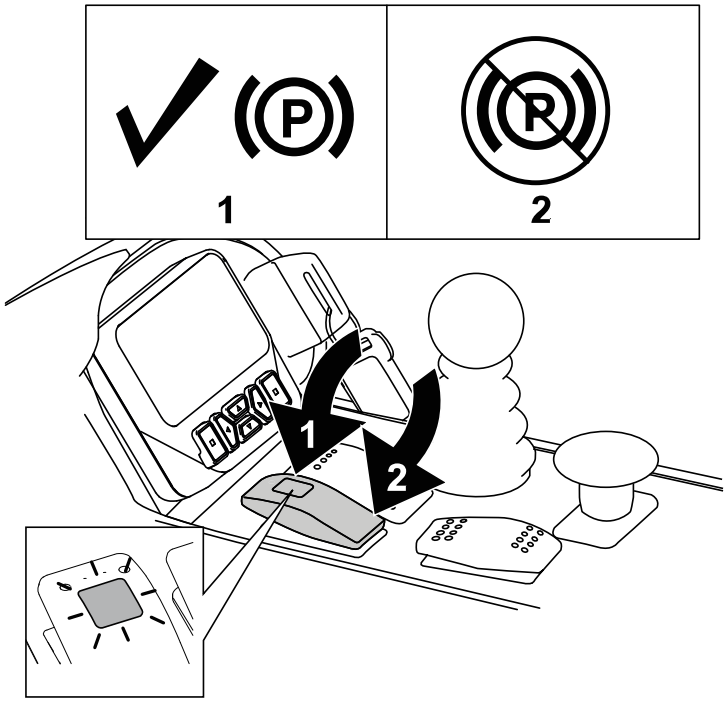

G461376

1 Cuplați frâna de parcare.

Notă: Acționarea comutatorului frânei de parcare determină decelerarea automată a tracțiunii (indiferent de poziția pedalei de tracțiune).

Frâna de parcare se activează imediat ce mașina se oprește sau este oprită, indiferent de poziția comutatorului frânei de parcare.

2 Decuplați frâna de parcare.

Comutator pentru regulatorul de viteză

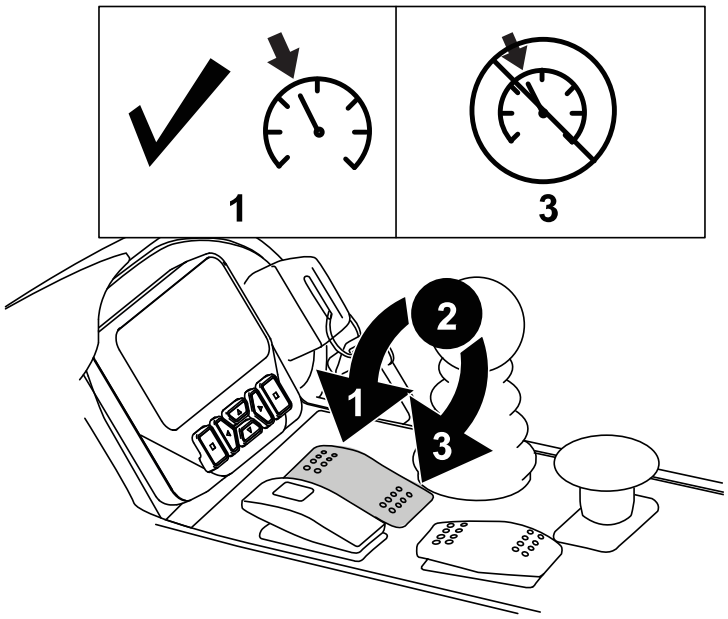

G461362

1 Activați regulatorul de viteză – pivotați scurt comutatorul spre înainte.

Notă: Utilizați butoanele de pe ecran pentru a regla regulatorul de viteză în trepte de 0,8 km/h.

2 Porniți regulatorul de viteză – rotiți comutatorul în poziția de mijloc.

3 Opriți regulatorul de viteză – rotiți comutatorul înapoi.

Comutator turaţie motor

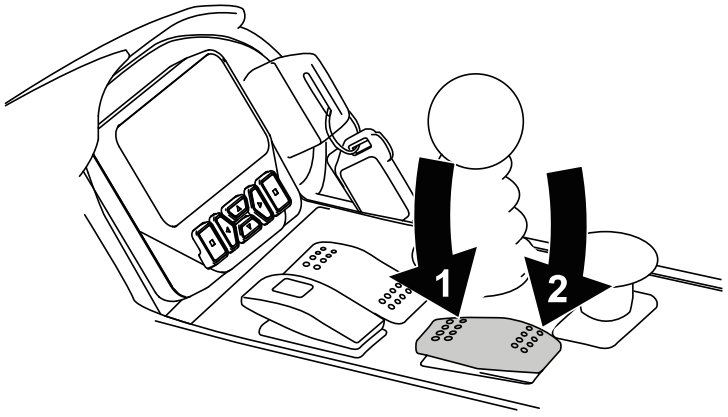

G461359

1 Atingeți scurt comutatorul spre înainte pentru a crește turația motorului în trepte de 100 rpm; țineți apăsat pentru a muta motorul la viteză de ralanti ridicată.

2 Atingeți scurt comutatorul spre înapoi pentru a scădea turația motorului în trepte de 100 rpm; țineți apăsat pentru a muta motorul la viteză de ralanti redusă.

Comutator priză de putere (PTO)

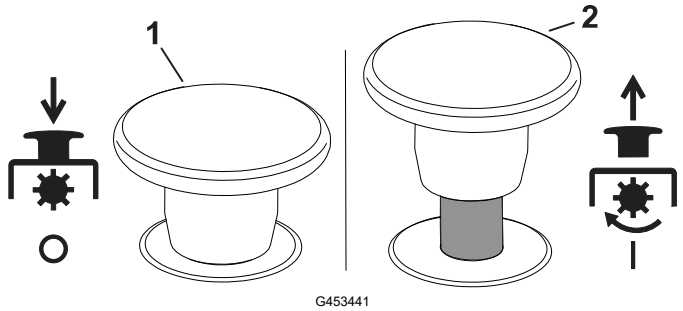

G453441

1 Decuplați priza de putere – mașina se află în modul TRANSPORT (vă permite să conduceți cu până la 16 km/h atunci când viteza maximă nu este limitată).

2 Cuplați priza de putere – mașina se află în modul TUNDERE IARBĂ (vă permite vă permite să conduceți cu până la 13 km/h atunci când viteza maximă nu este limitată).

Notă: Utilizați meniurile protejate din ecranul InfoCenter pentru a seta viteza maximă pentru fiecare mod.

Comutator far

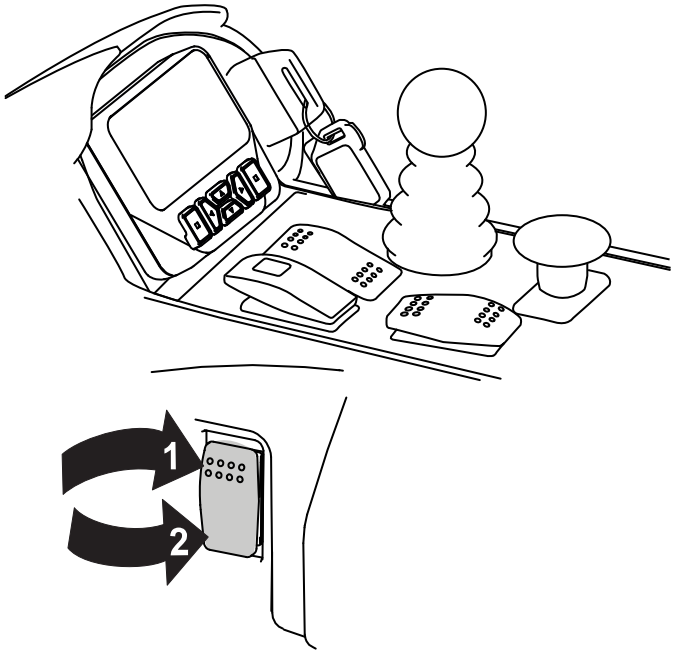

G461393

1 Pornit

2 Oprit

Ecranul InfoCenter

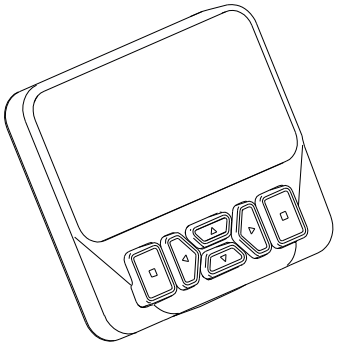
G461392

Ecranul InfoCenter afișează informații despre mașină, cum ar fi starea de funcționare, diferite date de diagnoză și alte informații despre mașină.

Ecranele afișate depind de butoanele pe care le selectați. Fiecare buton poate fi utilizat pentru alte scopuri, în funcție de opțiunile din momentul respectiv.

Pedală pentru înclinare volan

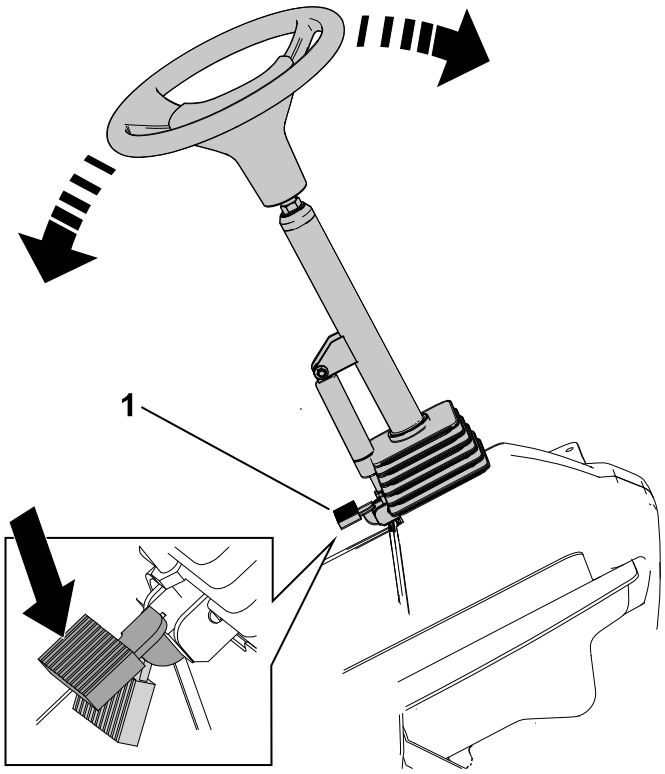

Apăsați pedala de înclinare volan [1] și ridicați sau coborâți turnul de direcție până la o poziție de utilizare confortabilă.

Pedală de tracțiune

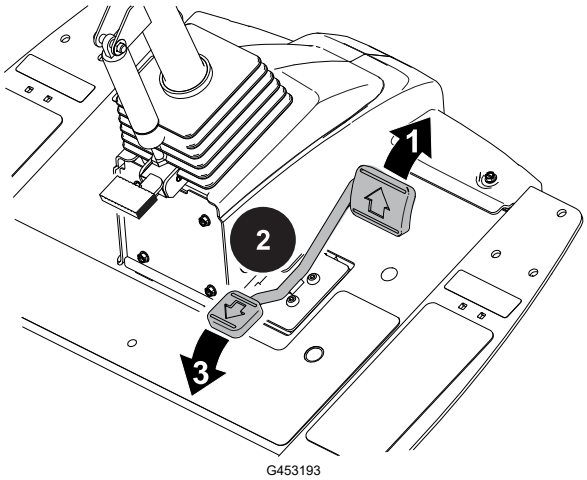

[1] Deplasare în față – apăsați partea de sus a pedalei.

Notă: Pentru a atinge viteza maximă la sol, setați viteza maximă la sol și apăsați pedala înainte în modul de transport.

[2] Oprire mașină – reduceți presiunea asupra pedalei și lăsați-o să revină în poziția centrală (neutră).

Notă: Mașina va reveni rapid în poziția neutru atunci când ridicați piciorul de pe pedala de tracțiune.

[3] Deplasare înapoi – apăsați partea de jos a pedalei.

Notă: Viteza la sol depinde de cât de mult apăsați pedala.

Punct de alimentare

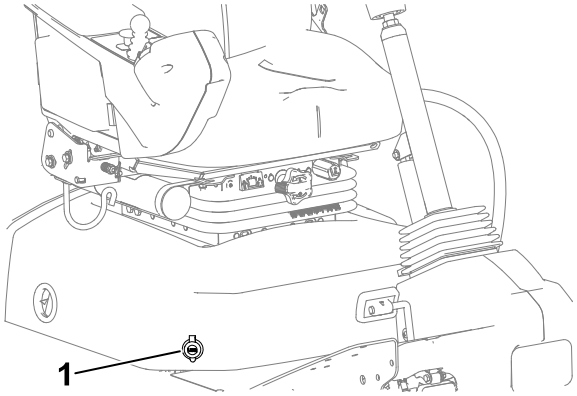

Punctul de alimentare (1) este o sursă de alimentare de 12 V pentru dispozitive electronice.

Comenzi pentru reglarea scaunului

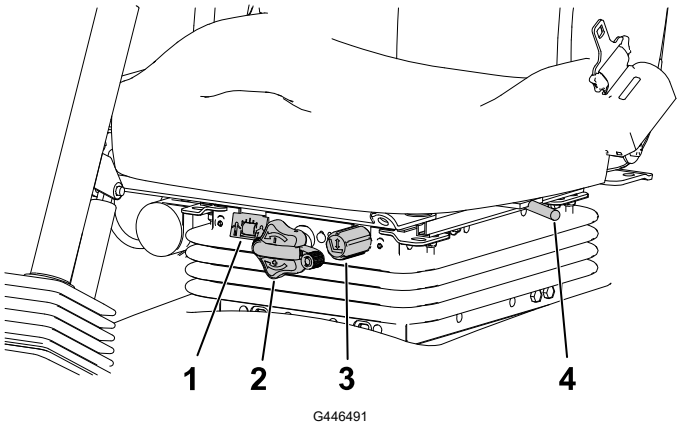

G446491

1. Indicator greutate
2. Buton de reglare a greutății
3. Buton de reglare a înălțimii
4. Manetă față/spate

Buton de reglare a greutății

Rotiți butonul de reglare a greutății până când greutatea dumneavoastră este afișată pe ecranul indicatorului de greutate.

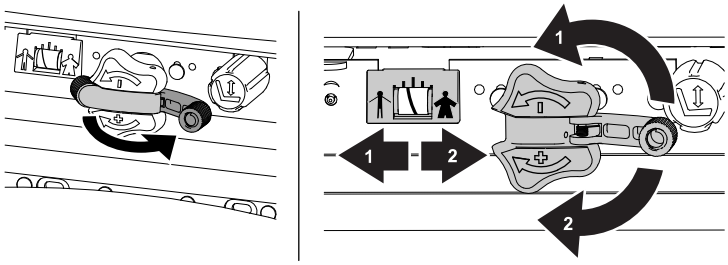

G446496

1. Scădere
2. Creștere

Buton de reglare a înălțimii

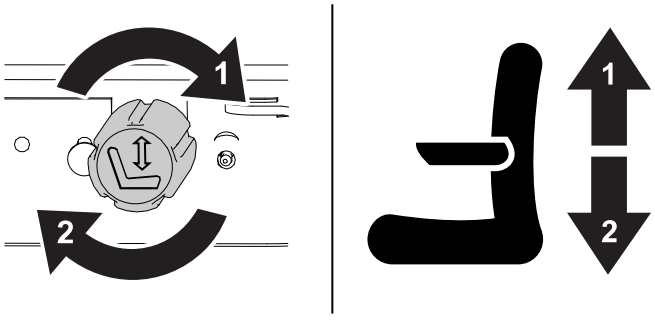

G446494

1. Ridicare
2. Coborâre

Comenzi pentru reglarea scaunului (continuare)

Manetă față/spate

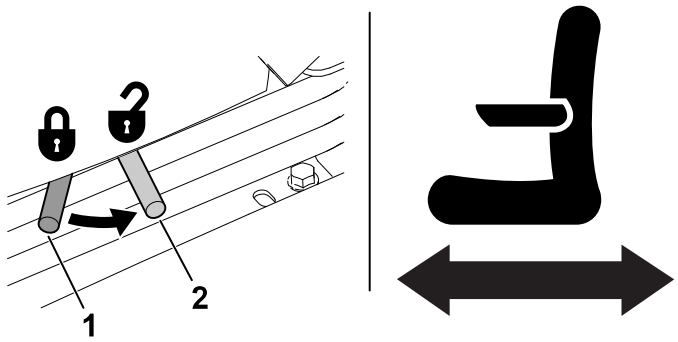

G446495

1. Blocare
2. Deblocare

Deconectare unitate de tăiere

Înainte de a monta, demonta sau de a efectua lucrări la unitățile de tăiere, deconectați unitățile de tăiere de la sursa de alimentare prin separarea conectorului de deconectare a unității de tăiere (1), care se află sub scaun. Cuplați din nou conectorul înainte de a utiliza mașina.

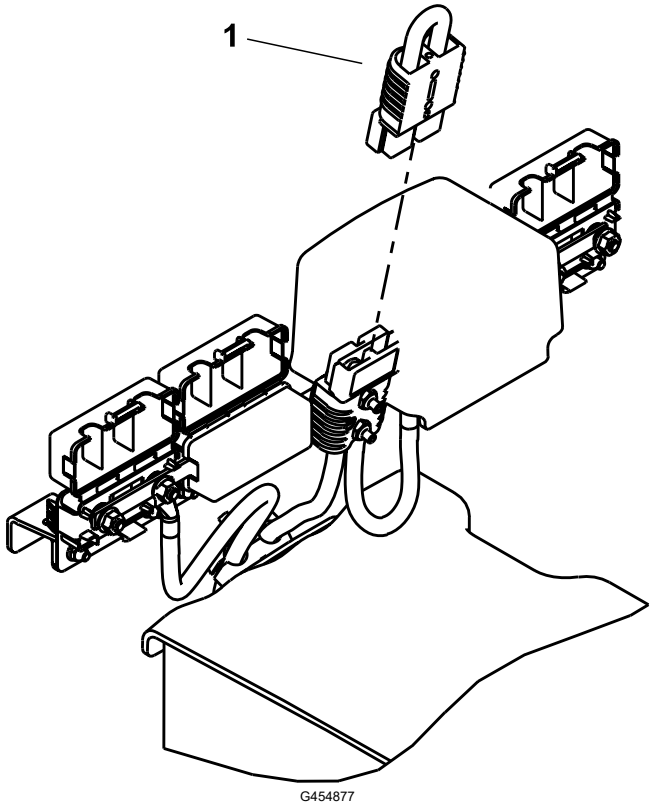

⚠ ATENŢIE ⚠

Dacă nu întrerupeți alimentarea electrică a unităților de tăiere, cineva poate porni în mod accidental unitatea de tăiere iar acest lucru poate cauza răniri grave atât la nivelul mâinilor, cât și la nivelul picioarelor.

Separați întotdeauna conectorii de deconectare a unității de tăiere înainte de a efectua lucrări la unitățile de tăiere.

Specificații

Notă: Specificaţiile şi designul pot fi modificate fără preaviz.

Lățime de transport	228 cm
Lăţime de tăiere	254 cm
Lungime	282 cm
ÎnălţimeCu ROPS	160 cm

Greutate*	1360 kg
Motor	Kubota 18,5 kW (24,8 cp)
Capacitate rezervor de combustibil	53 l
Viteză de transport	0–16 km/h
Viteză de cosit	0–13 km/h

*Greutatea include lichidele și unitățile de tăiere cu 8 lame, de 5 ".

Dispozitive de atașare/accesorii

O selecție de dispozitive de atașare și accesorii aprobate Toro este disponibilă pentru utilizarea împreună cu mașina, pentru sporirea și dezvoltarea capacităților acesteia. Pentru lista tuturor dispozitivelor de atașare și a accesoriilor aprobate, contactați centrul de service autorizat sau distribuitorul Toro autorizat sau accesați www.Toro.com.

Pentru a asigura o performanță optimă și menținerea în continuare a certificatului de siguranță a mașinii, utilizați exclusiv piese de schimb și accesorii Toro originale.

Înainte de utilizare

Efectuarea procedurilor zilnice de întreținere

Înainte de a porni mașina în fiecare zi, efectuați toate procedurile înainte de fiecare folosință/zilnice specificate în Programul de întreținere.

Combustibil

Specificații cu privire la combustibil

INFORMAȚII IMPORTANTE

Nu utilizați niciodată kerosen sau benzină în loc de motorină.

Motorină din petrol

Tip	Utilizați motorină pentru vară (Nr. 2-D) la temperaturi de peste –7 °C și pentru iarnă (Nr. 1-D sau amestec Nr. 1-D/2-D) sub această temperatură. Utilizarea combustibilului pentru iarnă la temperaturi mai scăzute asigură un punct de aprindere mai scăzut și caracteristici de curgere la rece, ceea ce ușurează pornirea și reduce colmatarea filtrului de combustibil. Utilizarea combustibilului pentru vară peste –7 °C contribuie la o durată de viață mai mare a pompei de combustibil și la creșterea puterii în comparație cu combustibilul pentru iarnă.
Conținutul de sulf	Scăzut (< 500 ppm) sau ultra-scăzut (< 15 ppm)
Cifra cetanică minimă	40
Depozitare	Achiziționați doar cantitatea de motorină curată și proaspătă sau combustibil biodiesel pe care o veți consuma în 180 de zile. Nu utilizați combustibil care a fost depozitat mai mult de 180 de zile.
Ulei și aditivi	Nu adăugați în combustibil

Combustibil (continuare)

Biodiesel

Tip	Această mașină poate utiliza, de asemenea, un amestec de combustibil biodiesel de până la B20 (20 % biodiesel, 80 % motorină din petrol). Proporția de motorină din petrol trebuie să aibă un conținut scăzut sau ultra-scăzut de sulf. Utilizați B5 (conținut de combustibil biodiesel de 5 %) sau amestecuri cu un conținut mai mic atunci când vremea este rece
Cifra cetanică minimă	40
Măsuri de precauție privind combustibilul biodiesel	Suprafețele vopsite pot fi deteriorate de amestecurile cu biodiesel. Monitorizați garniturile, furtunurile, garniturile de etanșare în contact cu combustibilul, deoarece acestea se pot degrada în timp. Colmatarea filtrului de combustibil poate apărea pentru o perioadă de timp după trecerea la amestecuri de biodiesel. Pentru mai multe informații despre combustibilul biodiesel, contactați distribuitorul autorizat Toro.
Depozitare	Achiziționați doar cantitatea de motorină curată și proaspătă sau combustibil biodiesel pe care o veți consuma în 180 de zile. Nu utilizați combustibil care a fost depozitat mai mult de 180 de zile.
Ulei și aditivi	Nu adăugați în combustibil

	Standard	**Loc**
Combustibilul biodiesel trebuie să îndeplinească:	ASTM D6751	SUA
	EN 14214	Uniunea Europeană
Combustibilul amestecat trebuie să îndeplinească:	ASTM D975	SUA
	EN 590	Uniunea Europeană

Completarea nivelului de combustibil

1. Parcați mașina pe o suprafață plană, coborâți unitățile de tăiere, opriți motorul și scoateți cheia.
2. Folosiți o lavetă curată pentru a curăța zona din jurul capacului rezervorului de combustibil.

Combustibil (continuare)

3. Îndepărtați capacul (1) de la rezervorul de combustibil.
4. Umpleți rezervorul cu combustibil până când nivelul atinge partea inferioară a gâtului bușonului.
5. Fixați capacul rezervorului de combustibil.

   Notă: Dacă este posibil, umpleți rezervorul de combustibil după fiecare utilizare. Acest lucru minimizează posibila acumulare de condens în rezervorul de combustibil.

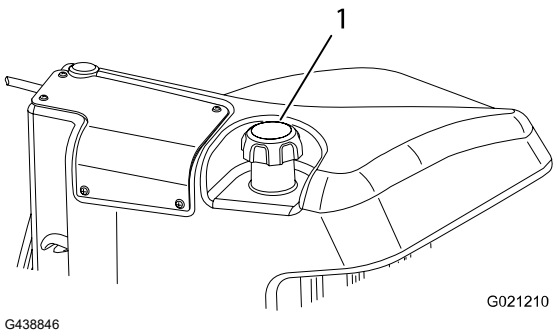

Verificarea comutatoarelor de blocare

ATENŢIE

În cazul în care comutatoarele de blocare de siguranță sunt deconectate sau deteriorate, mașina poate porni neașteptat și poate cauza vătămări corporale ușoare sau moderate.

- **Nu modificați comutatoarele de blocare.**
- **Verificați comutatoarele de blocare în fiecare zi și înlocuiți comutatoarele deteriorate înainte de a utiliza mașina.**

INFORMAȚII IMPORTANTE

Dacă mașina dumneavoastră nu trece nicio verificare a comutatoarelor de blocare, contactați distribuitorul dumneavoastră autorizat Toro.

Pregătirea mașinii

1. Deplasați-vă încet cu mașina într-o zonă deschisă.
2. Coborâți unitățile de tăiere, opriți motorul și cuplați frâna de parcare.

Verificarea sistemului de blocare a pornirii pedalei de tracțiune

1. Așezați-vă în scaunul operatorului și cuplați frâna de parcare.
2. Deplasați comutatorul prizei de putere în poziția DECUPLARE.
3. Apăsați pedala de tracțiune și rotiți cheia în poziția START.

Notă: Motorul nu trebuie să pornească cu pedala de tracțiune apăsată.

Verificarea comutatoarelor de blocare (continuare)

Verificarea sistemului de blocare a pornirii prizei de putere

1. Așezați-vă pe scaunul operatorului.
2. Deplasați comutatorul prizei de putere în poziția CUPLARE.
3. Rotiți cheia de contact în poziția PORNIRE.

Notă: Motorul nu ar trebui să pornească în cazul în care comutatorul prizei de putere este în poziția CUPLATĂ.

Verificarea sistemului de blocare a funcționării prizei de putere

Notă: Nu lăsați unitățile de tăiere să se rotească mai mult de câteva secunde în timpul acestui test pentru a preveni uzura inutilă.

1. Așezați-vă pe scaunul operatorului.
2. Deplasați comutatorul prizei de putere în poziția DECUPLARE.
3. Porniți motorul.
4. Trageți în sus comutatorul prizei de putere în poziția CUPLARE.
5. Coborâți unitățile de tăiere pentru a cupla priza de putere.
6. Ridicați-vă de pe scaun.

Notă: Priza de putere nu ar trebui să funcționeze dacă nu vă aflați pe scaunul operatorului.

Verificarea sistemului de blocare a funcționării al frânei de parcare și pedalei de tracțiune

1. Așezați-vă pe scaunul operatorului.
2. Cuplați frâna de parcare.
3. Deplasați comutatorul prizei de putere în poziția DECUPLARE.
4. Porniți motorul.
5. Apăsați pedala de tracțiune.

Notă: Nu ar trebui să existe niciun răspuns al mașinii atunci când apăsați pedala de tracțiune în timp ce frâna de parcare este cuplată. Pe afișajul InfoCenter ar trebui să apară un mesaj de avertizare.

Verificarea cuplării frânei de parcare automate

1. Așezați-vă în scaunul operatorului și porniți motorul.
2. Decuplați frâna de parcare și ridicați-vă de pe scaun.

Notă: Lumina roșie de pe comutatorul frânei de parcare trebuie să se aprindă atunci când nu vă aflați pe scaunul șoferului, indicând faptul că frâna de parcare este activată.

Verificarea comutatoarelor de blocare (continuare)

Verificarea dispozitivului de deblocare inferioară a unității de tăiere

1. Așezați-vă în scaunul operatorului și porniți motorul.
2. Asigurați-vă că unitățile de tăiere sunt ridicate în poziția de transport.
3. Ridicați-vă de pe scaun și coborâți unitățile de tăiere.

Notă: Unitățile de tăiere nu trebuie să coboare atunci când nu vă aflați pe scaunul operatorului.

Prezentare generală a ecranului InfoCenter

Ecranul InfoCenter afișează informații despre mașină, cum ar fi starea de funcționare, diferite date de diagnoză și alte informații despre mașină. Există mai multe ecrane pe afișaj. Puteți comuta de la un ecran la altul, în orice moment, apăsând butonul înapoi și apoi folosind butoanele direcționale sus și jos.

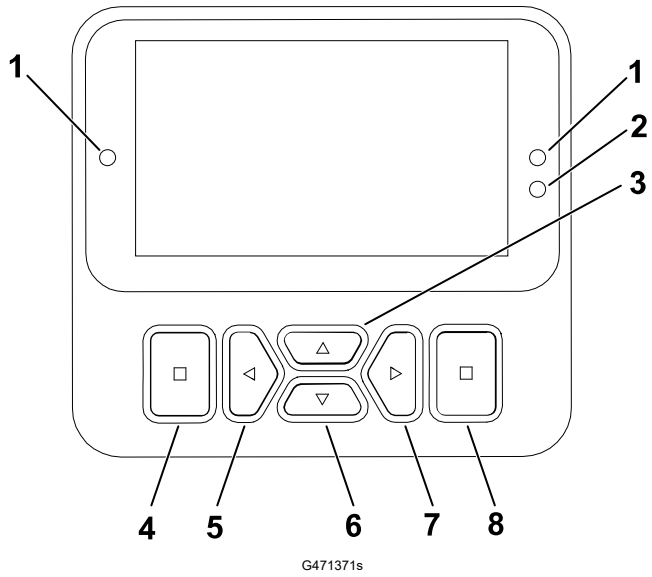

G471371s

1. Indicator luminos
2. Senzor de luminozitate ecran
3. Buton de navigare – sus
4. Buton Înapoi
5. Buton de navigare – reducere/stânga
6. Buton de navigare – jos
7. Buton de navigare – creștere/dreapta
8. Buton Enter (Introducere)

Notă: Fiecare buton poate fi utilizat pentru alte scopuri, în funcție de opțiunile din momentul respectiv. Fiecare buton are o pictogramă ce afișează funcția pe care o îndeplinește în momentul respectiv.

Pictograme ecran InfoCenter

	Service-ul este scadent.
	Setări de oprire pedală virtuală
	Bujiile incandescente sunt active.
	Așezați-vă pe scaun.
	Frâna de parcare este cuplată.

	Mod de încălzire
	Tensiune baterie
	Nivel de combustibil
	Nivelul de combustibil este scăzut.
	Blocat

Prezentare generală a ecranului InfoCenter (continuare)

	Temperatură lichid de răcire pentru motor
	Tracțiune sau pedala de tracțiune
	Porniți motorul.
	Priza de putere este cuplată.
	Regulatorul de viteză este cuplat.
	Engine (Motor)
PIN	A fost introdusă parola.
	Activ
	Inactiv
	Meniu
	Următorul ecran

	Defect/avertisment
	Backlap (Ascuțire)
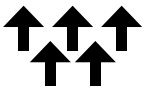	Unitățile de tăiere sunt ridicate sau în curs de ridicare.
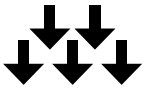	Unitățile de tăiere sunt coborâte sau în curs de coborâre.
	Alternator
	Contor orar
	Măriți valoarea
	Reduceți valoarea
	Derulați în sus/jos
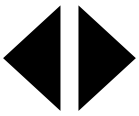	Derulați la stânga/ dreapta
	Ecranul anterior

Prezentare generală a ecranului InfoCenter (continuare)

Prezentare generală a meniurilor

Pentru a accesa sistemul de meniuri ale ecranului InfoCenter, apăsați butonul de înapoi în timp ce vă aflați în ecranul principal. Veți fi direcționat către meniul principal. Consultați următoarele tabele pentru un rezumat al opțiunilor disponibile în meniuri.

🔒 Protejate în cadrul meniurilor protejate – accesibil doar prin introducerea codului PIN

Meniu principal

Element de meniu	Descriere
Defecte	Meniul Faults (Defecte) conține o listă cu defectele recente ale mașinii. Consultați *Manualul de service* sau contactați distribuitorul autorizat Toro local pentru informații suplimentare cu privire la meniul Defecte și informațiile conținute.
Service	Meniul Service conține informații despre mașină, cum ar fi contoarele privind orele de utilizare și alte date similare.
Diagnostics (Diagnoze)	Meniul Diagnostics (Diagnoze) afișează starea fiecărui comutator, senzor și a fiecărei comenzi a mașinii. Puteți utiliza acest meniu pentru a remedia unele probleme, deoarece vă indică rapid care comenzi ale mașinii sunt activate și care sunt dezactivate.
Settings (Setări)	Meniul Settings (Setări) vă permite să personalizați și să modificați diferiți parametri pe ecran.
Machine Settings (Setări mașină)	Meniul Machine Settings (Setări mașină) vă permite să reglați pragurile de accelerație, viteză și contrabalansare.
About (Despre)	Meniul About (Despre) afișează numărul de model, numărul de serie și versiunea de software a mașinii.

Service

Element de meniu	Descriere
Hours (Ore)	Indică numărul total de ore în care mașina, motorul și priza de putere au fost pornite, precum și numărul de ore în care mașina a fost transportată și reparată.
Counts (Contorizări)	Indică numeroasele contorizări pe care le-a experimentat mașina.
Front Backlap (Ascuțire față)	Setează viteza cilindrilor față în modul ascuțire.

Prezentare generală a ecranului InfoCenter (continuare)

Service (continuare)

Element de meniu	Descriere
Rear Backlap (Ascuțire spate)	Setează viteza cilindrilor spate în modul ascuțire.
Traction Pedal (Pedală de tracțiune) 🔒	Calibrează pedala de tracțiune.
Traction Pump (Pompă de tracțiune) 🔒	Calibrează pompa de tracțiune.
Virtual Speed Sensor (Senzor virtual de viteză) 🔒	Calibrează senzorul virtual de viteză.

Diagnostics (Diagnoze)

Element de meniu	Descriere
Traction (Tracțiune)	Indică intrările și ieșirile pentru pedala de tracțiune.
Cutting Units (Unități de tăiere)	Indică intrările și ieșirile pentru ridicarea și coborârea unităților de tăiere.
Priză de putere	Indică intrările și ieșirile pentru activarea circuitului prizei de putere.
Engine (Motor)	Indică intrările și ieșirile pentru pornirea motorului.
Alternator	Indică intrările și ieșirile pentru alternator.
CAN Statistics (Statistici CAN) 🔒	Indică intrările și ieșirile pentru CAN.

Setări

Element de meniu	Descriere
Enter PIN (Introducere PIN)	Permite unei persoane (supraveghetor/ mecanic) autorizate de dumneavoastră să acceseze meniurile protejate cu codul PIN.
Backlight (Iluminare de fundal)	Reglează luminozitatea ecranului LCD.
Language (Limbă)	Setează limba utilizată pe ecran*.
Font Size (Dimensiune font)	Controlează dimensiunea fontului de pe ecran.
Units (Unități)	Controlează unitățile utilizate pe ecran (în sistem imperial sau metric).
Protect Settings (Setări protejate) 🔒	Asigură posibilitatea de a modifica setările din setările protejate

*Doar textul destinat operatorului este tradus. Ecranele Faults (Defecte), Service și Diagnostics (Diagnoze) sunt destinate service-urilor.□? Titlurile sunt în limba selectată, dar opțiunile de meniu sunt în engleză.

Prezentare generală a ecranului InfoCenter (continuare)

Machine Settings (Setări mașină)

Element de meniu	Descriere
Front Backlap (Ascuțire față)	Setează viteza cilindrilor față în modul ascuțire.
Rear Backlap (Ascuțire spate)	Setează viteza cilindrilor spate în modul ascuțire.
Mow Speed (Viteză de tuns iarba) 🔒	Controlează viteza maximă în timpul tunderii ierbii (gamă de viteze reduse).Se utilizează pentru a determina viteza de rotație a cilindrului.
Transport Speed (Viteză de transport) 🔒	Controlează viteza maximă în timpul transportului (gamă de viteze mari).
Blade Count 🔒 (Contor lame)	Setează numărul de lame de pe cilindru pentru viteza cilindrului
Height of cut (HOC) 🔒 (Înălţimea de tăiere)	Setează înălțimea de tăiere pentru determinarea vitezei cilindrului.
Front Reel Speed (Viteză cilindru față) 🔒	Afișează poziția calculată a vitezei cilindrului pentru cilindrii față. Cilindrii pot fi, de asemenea, reglați manual.
Rear Reel Speed (Viteză cilindru spate) 🔒	Afișează poziția calculată a vitezei cilindrului pentru cilindrii spate. Cilindrii pot fi, de asemenea, reglați manual.
Eco Mode (Mod economic) 🔒	Când este activat, modul economie reduce turația motorului în timpul tunderii ierbii pentru a reduce zgomotul și consumul de combustibil. Viteza cilindrului nu se modifică, dar viteza de tundere a ierbii este redusă dacă opritorul lamei de cosit nu este reglat corespunzător.
Powerboost (creșterea puterii) 🔒	Activează și dezactivează funcția Powerboost.
Powershed (Scăderea puterii) 🔒	Activează și dezactivează funcția Powershed.
Smart Power (funcție Smart Power) 🔒	Activează și dezactivează funcția Smart Power.
Acceleration (Accelerare) 🔒	Setările Scăzut, Mediu și Ridicat controlează cât de repede se modifică viteza de tracțiune atunci când deplasați pedala de tracțiune.
Clip Control (Control tăiere) 🔒	Activează și dezactivează funcția Clip Control.

About (Despre)

Element de meniu	Descriere
Model	Indică numărul de model al mașinii.
SN (Număr de serie)	Indică numărul de serie al mașinii.
S/W Revision (Versiune software)	Indică versiunea de software a dispozitivului de control primar.

Prezentare generală a ecranului InfoCenter (continuare)

About (Despre) (continuare)

Element de meniu	Descriere
InfoCenter S/W Revision (Versiune software InfoCenter) 🔒	Indică versiunea de software pentru InfoCenter.
Versiune software alternator 🔒	Indică versiunea de software a demaror-alternatorului.
Versiune software unitate de tăiere 1 🔒	Indică versiunile software a unităților de tăiere eReel.
Versiune software unitate de tăiere 2 🔒	
Versiune software unitate de tăiere 3 🔒	
Versiune software unitate de tăiere 4 🔒	
Versiune software unitate de tăiere 5 🔒	

Prezentare generală a ecranului InfoCenter (continuare)

Accesarea ecranelor de funcționare

1. DinÎn **Main Menu** (Meniul principal), apăsați butonul de navigare din partea dreaptă pentru a accesa **Main Run Screen** (Ecranul principal de funcționare) care afișează nivelul combustibilului și temperatura lichidului de răcire.
2. Apăsați butonul de navigare din dreapta pentru a derula la **Secondary Run Screen** (Ecranul secundar de funcționare) care afișează temperatura lichidului de răcire și temperatura alternatorului cu rotații pe minut și tensiune.
3. Apăsați butonul de navigare din partea dreaptă pentru a derula la **eReel Information Screen** (Ecranul de informații eReel) care afișează curentul cilindrului și viteza pentru fiecare dintre cele 5 unități de tăiere.
4. Apăsați butonul de navigare din partea dreaptă pentru a derula la **Energy Mode Screen** (Ecranul modului de energie) care afișează componentele, fluxul de energie și direcția în timpul funcționării.

Protected Menus (Meniuri protejate)

Există setări de configurare a funcționării care pot fi ajustate în **Settings (Setări)** ale afișajului. Pentru a bloca aceste setări, utilizați **Protected Menu (Meniu protejat)**.

Notă: În momentul livrării, codul inițial al parolei este programat de distribuitorul dumneavoastră.

Accesarea meniurilor protejate

Notă: Codul PIN al mașinii setat din fabrică este `0000` sau `1234`.

Dacă ați schimbat codul PIN și l-ați uitat, contactați-vă distribuitorul autorizat Toro pentru asistență.

1. Din **Meniu principal**derulați în jos la **Settings (Setări)** și apăsați butonul de selectare.

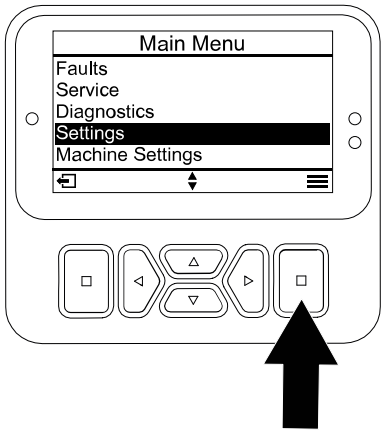

G471349s

Prezentare generală a ecranului InfoCenter (continuare)

2. În **Settings (Setări)**derulați la **Enter PIN (Introducere PIN)** și apăsați butonul de selectare Ⓐ.
3. Pentru a introduce codul PIN, apăsați butoanele de navigare sus/jos Ⓑ până când este afișată prima cifră corectă, apoi apăsați butonul de navigare din dreapta Ⓒ pentru a trece la cifra următoare. Repetați acest pas până când se introduce ultima cifră.
4. Apăsați butonul de selectare Ⓓ.

   Notă: Dacă ecranul acceptă codul PIN și meniul protejat este deblocat, cuvântul „PIN? este afișat în colțul din dreapta sus al ecranului.
5. Pentru a bloca meniul protejat, rotiți comutatorul de contact în poziția OPRIRE și apoi în poziția PORNIRE pentru.

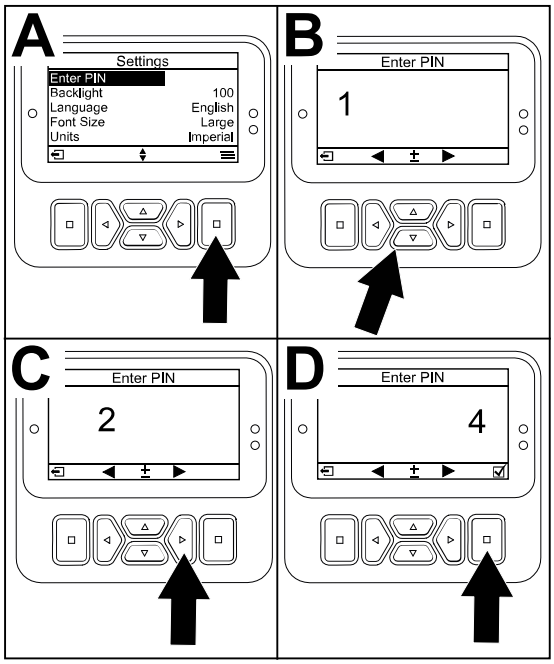

G471350s

Vizualizarea și modificarea setărilor meniului protejat

1. În **Settings (Setări)**derulați în jos la **Protect Settings (Setări protejate)**.
2. Pentru a vizualiza și modifica setările fără a introduce un cod PIN, utilizați butonul de selectare pentru a schimba **Protect Settings (Setări protejate)** la ☐ (Dezactivare).
3. Pentru a vizualiza și modifica setările fără un cod PIN, utilizați butonul de selectare pentru a schimba **Protect Settings (Setări protejate)** la ☑ (Pornire), setați codul PIN și rotiți cheia de contact la poziția OFF (Oprire) și apoi la poziția ON (Pornire).

Setarea temporizatorului de scadență a lucrărilor de service

Temporizatorul de scadență a lucrărilor de service resetează numărul de ore după care mașina trebuie dusă în service, după efectuarea unei proceduri de întreținere.

1. În **Settings (Setări)**derulați la **Enter PIN (Introducere PIN)** și apăsați butonul de selectare.
2. Introduceți codul PIN, consultați Accesarea meniurilor protejate.
3. În **Service**, navigați la **Hours (Ore)** și apăsați butonul de selectare.
4. Derulați în jos la **Service Due (Service de efectuat)**.

   Notă: Dacă service-ul este scadent, mesajul Now (Acum) apare lângă **Service Due (Service de efectuat)**.
5. Evidențiați intervalul de service și apăsați butonul de selectare.

Notă: Intervalul de service (250 ore, 500 ore, etc.) se află lângă **Service Due (Service de efectuat)**.

Intervalul de service este o opțiune de meniu protejat.

6. Când apare ecranul RESET SERVICE TIMER? (Resetați temporizatorul de service?), apăsați butonul de selectare pentru YES (Da) sau butonul de înapoi pentru NO (Nu).
7. După ce selectați YES (Da), ecranul cu intervalul de service dispare și reveniți la selecția orelor de service.

Setare contor lame

1. În **Machine Settings (Setări mașină),**derulați în jos la **Blade Count (Contor lame)**.
2. Apăsați butonul de navigare din dreapta pentru a modifica numărul de lame ale cilindrului între 8 și 11.

Setare înălțime de tăiere (HOC)

1. În **Machine Settings (Setări mașină),**derulați în jos la **Height of Cut (Înălțime de tăiere)**.
2. Utilizați butoanele de navigare din stânga și din dreapta pentru a selecta setarea HOC care se potrivește cu setarea de banc de lucru a unităților de tăiere. Dacă setarea exactă nu este afișată, selectați cea mai apropiată setare HOC din lista afișată.

Setare turație cilindri față și spate

1. Cu funcția Clip Control PORNITĂ (implicit), viteza cilindrilor va crește sau va scădea în mod dinamic, proporțional cu viteza de tracțiune pe care o comandă operatorul.
2. Cu funcția Clip Control OPRITĂ, este setată o viteză statică a cilindrului în raport cu viteza maximă setată de supervizor pentru tăierea ierbii.

Notă: În plus, în meniul **Machine Settings** (Setări mașină) vitezele cilindrilor față și spate pot fi modificate manual.

Setarea modului economie

Funcționarea în modul economic poate fi benefică în cazul aplicațiilor ușoare sau sensibile la zgomot. Viteza de lucru a motorului este redusă, dar vitezele tracțiunii și ale cilindrului nu sunt reduse.

Notă: Vitezele de tundere a ierbii mai mari de 8,6 km/h nu sunt recomandate în modul economic.

1. Din **Main Menu** (Meniul Principal), derulați în jos la **Machine Settings** (Setările mașinii) și apăsați butonul de selectare.
2. In **Machine Settings** (Setările mașinii), derulați în jos la **Eco Mode** (Mod economic).
3. Apăsați butonul de navigare din dreapta pentru PORNIRE.

Prezentare generală a ecranului InfoCenter (continuare)

Setarea vitezei maxime de tundere a ierbii permise

Setarea selectată este afișată cu un X pe graficul cu bare al vitezei de tracțiune împreună cu setările pentru regulatorul de viteză și opritorul pedalei. Un X pe o bară arată că viteza maximă este limitată de către supraveghetor.

Notă: Această setare este păstrată în memorie și aplicată vitezei de tracțiune până când o modificați.

1. În **Machine Settings (Setări mașină),**derulați în jos la **Mow Speed (Viteză de tuns iarba)**.
2. Folosiți butoanele de navigare din stânga și din dreapta pentru a mări și reduce viteza maximă de tuns iarba în trepte de 0,8 km/h între 1,6 și 12,9 km/h.

Setarea vitezei maxime de transport permise

Setarea selectată este afișată cu un X pe graficul cu bare al vitezei de tracțiune împreună cu setările pentru regulatorul de viteză și opritorul pedalei. Un X pe o bară arată că viteza maximă este limitată de către supraveghetor.

Notă: Această setare este păstrată în memorie și aplicată vitezei de tracțiune până când o modificați.

1. În **Machine Settings (Setări mașină),**derulați în jos la **Transport Speed (Viteză de transport)**.
2. Folosiți butoanele de navigare din stânga și din dreapta pentru a mări viteza maximă de transport în trepte de 0,8 km/h între 8,0 și 16,0 km/h.

Activarea/dezactivarea funcției Smart Power

1. În **Settings (Setări)**derulați în jos la **Smart Power (funcție Smart Power)**.
2. Apăsați butonul de navigare din dreapta pentru a comuta între ACTIVARE și DEZACTIVARE.

Setarea modului Accelerare

1. În **Machine Settings (Setări mașină),**derulați în jos la **Acceleration (Accelerare)**.
2. Apăsați butonul de navigare din dreapta pentru a comuta între SCĂZUT, MEDIU și RIDICAT.

Setare viteze de ascuțire față și spate

1. În meniul **Machine Settings** (Setări mașină), derulați în jos la **Front Backlap** (Ascuțire față) sau **Rear Backlap** (Ascuțire spate).
2. Utilizați butoanele de navigare din partea dreaptă și partea stângă pentru a mări și a reduce vitezele de tăiere.

Verificarea distanței de frânare hidrostatică

Notă: Această mașină va frâna și se va opri în mod dinamic atunci când readuceți pedala de tracțiune în poziția neutră.

Notă: Pentru o decelerare lină, folosiți piciorul pentru a controla încet pedala de tracțiune înapoi la poziția neutră. Nu luați piciorul de pe pedală și nu o lăsați să revină brusc în poziția neutră decât dacă intenționați să opriți rapid.

1. Opriți mașina complet la aproximativ 3,7 m de la viteza maximă de transport de 16 km/h.
2. Pe un pavaj plat și uscat, marcați începutul și sfârșitul intervalului de 3,7 m.
3. Conduceți mașina la viteza maximă de transport de 16 km/h și ridicați piciorul la începutul celor 3,7 m.
4. Verificați dacă mașina se oprește la 0,6 m de marcajul de sfârșit (3,7 m).
5. Contactați distribuitorul Toro dacă distanța de oprire a mașinii nu se încadrează în această distanță de 0,6 m.

Prezentare generală a vitezelor de marșarier

Viteza de marșarier în timpul transportului

- Dacă viteza maximă de transport setată de către supraveghetor este mai mare de 8,0 km/h, viteza maximă de marșarier este de 8,0 km/h.
- Dacă viteza maximă de transport setată de către supraveghetor este egală cu sau mai mică de 8,0 km/h, viteza maximă marșarier este egală cu viteza de transport setată de către supraveghetor.

Viteza de marșarier pentru tunderea ierbii

- Dacă viteza maximă pentru tunderea ierbii setată de către supraveghetor este mai mare de 6,4 km/h, viteza maximă de marșarier este egală cu 6,4 km/h.
- Dacă viteza maximă pentru tunderea ierbii setată de către supraveghetor este egală cu sau mai mică de 6,4 km/h, viteza maximă de marșarier este egală cu viteza de transport setată de către supraveghetor.

Prezentare generală a vitezelor de tracțiune afișate

Această mașină afișează vitezele de tracțiune estimate în kilometri pe oră (km/h).

- Viteza instantanee este afișată în colțul din stânga sus al ecranelor regulatorului de viteză și Virtual Pedal Stop (VPS - Oprire pedală virtuală).
- Vitezele de tracțiune sunt estimate și calibrate pentru a fi cele mai precise la 8,0 km/h în timpul tunderii ierbii. Vitezele afișate sunt exacte atunci când viteza este cu 0,8 km/h mai mare sau mai mică decât viteza afișată, în timp ce conduceți pe un carosabil uscat și plat.
- Contactați distribuitorul Toro autorizat dacă vitezele observate ale mașinii se abat cu mai mult de 2,4 km/h de la vitezele afișate.

Prezentare generală a sistemului™ PowerMatch (Potrivirea puterii)

Caii putere suplimentari sunt furnizați la cerere de la pachetul de baterii de 48 V c.c. și sunt gestionați de sistemul PowerMatch. Această putere suplimentară a bateriei este proiectată pentru perioade scurte de timp - nu pentru perioade continue sau susținute la un număr maxim de cai putere. Funcția PowerMatch este alcătuită din 2 procese diferite:

Prezentare generală a modului Powershed (Scăderea puterii)

Atunci când necesarul de cai putere este mai mare decât cei 24,8 CP ai motorului, alternatorul va reduce treptat încărcarea bateriilor, iar pachetul de baterii de 48 V c.c. va începe să acționeze cilindrii. Acest lucru este vizibil pentru operator. Alternatorul își reduce necesarul de energie de la motor, iar caii putere disponibili ai motorului pot fi direcționați către sistemul hidraulic de tracțiune.

Notă: Toro recomandă să lăsați funcția Powershed PORNITĂ în cele mai multe condiții de funcționare. Pentru a opri funcția Powershed, derulați în jos la **Powershed** din **Machine Settings** (Setările mașinii) și apăsați butonul de navigare din dreapta pentru OPRIRE.

Prezentare generală a modului Powerboost (Creșterea puterii)

Atunci când cererea de putere de tracțiune continuă să crească (de exemplu, conducerea pe dealuri mai abrupte), pachetul de baterii 48 V c.c. alimentează alternatorul ca motor electric pentru a susține motorul diesel, iar pachetul de baterii 48 V c.c. va acționa, de asemenea, cilindrii unității de tăiere.

Notă: Toro recomandă să lăsați funcția Powerboost PORNITĂ în cele mai multe condiții de funcționare. Pentru a opri funcția Powerboost, derulați în jos la **Powerboost** din **Machine Settings** (Setările mașinii) și apăsați butonul de navigare din dreapta pentru OPRIRE.

În timpul utilizării

Prezentare generală a caracteristicilor de funcționare a mașinii

- Când eliberați pedala de tracțiune, mașina frânează dinamic până la oprire.
- Comenzile pedalei sunt optimizate pentru a oferi un răspuns reactiv, dar stabil, permițându-vă să mențineți controlul constant pe teren accidentat, asigurând în același timp o frânare rapidă și lină.
- Când tundeți iarba, turația motorului va crește automat la turație de ralanti ridicată.
- Vitezele maxime stabilite în setările meniului protejat prin codul PIN sunt stabilite de coordonator pentru a limita viteza maximă de tracțiune a mașinii.
- Utilizarea pedalei pentru tracțiunea posibilă, a regulatorului de viteză și vitezelor de tracțiune pentru opritorul pedalei sunt toate limitate de vitezele maxime setate în meniul protejat prin codul PIN.

Operarea mașinii

- Dacă există un obstacol în drum, ridicați unitățile de tăiere sau tundeți iarba în jurul acestuia.
- Când transportați mașina între zonele de lucru, opriți priza de putere și ridicați unitățile de tăiere în poziția complet ridicată. Acest lucru trece mașina în modul TRANSPORT.
- Conduceți întotdeauna încet în zonele accidentate.
- Nu opriți niciodată mașina în timp ce o conduceți.

Exersați utilizarea mașinii

Pentru a vă familiariza cu caracteristicile mașinii, exersați utilizarea acesteia.

1. Ridicați unitățile de tăiere, eliberați frâna de parcare, apăsați pedala de tracțiune înainte și conduceți cu atenție într-o zonă deschisă.
2. Exersați conducerea mașinii, deoarece are o transmisie hidrostatică și caracteristicile sale pot diferi de ale altor mașini de întreținere a gazonului.
3. Exersați deplasarea în față și în marșarier și pornirea și oprirea mașinii. Pentru a opri mașina, eliberați pedala de tracțiune și lăsați-ă să revină în poziția NEUTRĂ.

   Notă: Când coborâți în pantă cu mașina, poate fi necesar să cuplați comutatorul frânei de parcare sau să folosiți pedala de marșarier pentru a opri.
4. Exersați deplasarea în jurul obstacolelor cu unitățile de tăiere ridicate și coborâte. Aveți grijă când conduceți între obiecte apropiate, astfel încât să nu deteriorați mașina sau unitățile de tăiere.

Prezentare generală a pedalei de tracțiune

Pedala de tracțiune (1) controlează viteza de deplasare în față și în marșarier a mașinii și frânarea dinamică atunci când o readuceți în poziție neutră.

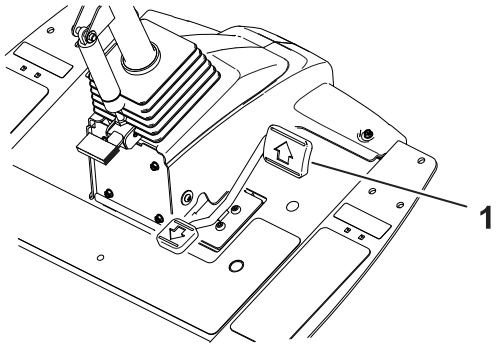

- Cu cât apăsați mai mult pedala de tracțiune pentru deplasare în față sau în marșarier, cu atât mai rapid se va deplasa mașina.
- Pentru a opri lin mașina în timpul transportului sau al tunderii ierbii, readuceți cu piciorul pedala de tracțiune în poziția neutră la rata dorită.
- Pentru a activa frânarea maximă, eliberați pedala de tracțiune, permițându-i să revină la poziția neutră. Mașina frânează dinamic până la oprire.

Acest sistem de tracțiune permite operatorului să personalizeze setările de accelerație pentru confortul său și condițiile de parcurs.

Prezentare generală a funcției Virtual Pedal Stop (VPS – Oprire pedală virtuală)

Funcția Virtual Pedal Stop (VPS – Oprire pedală virtuală) vă permite să setați temporar o viteză maximă de tracțiune care este mai mică decât viteza maximă de tracțiune setată de supraveghetor și protejată prin parolă.

Pentru a seta temporar viteza maximă a mașinii, apăsați pedala de tracțiune complet înainte. Puteți seta o viteză separată pentru intervalul de tundere a ierbii și intervalul de transport.

- Pentru a accesa această funcție, apăsați butonul navigare în sus sau în jos din ecranul principal.

  Notă: Această funcție revine la setările de viteză maximă efectuate de către supraveghetor atunci când cheia este oprită.

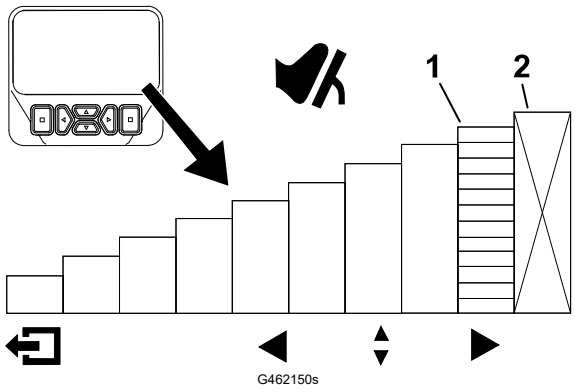

(1) Indică viteza maximă de tracțiune (opritor pedală)

(2) Această viteză este blocată în meniul protejat cu codul PIN.

- Această caracteristică vă permite să personalizați setările de viteză pentru nivelul dumneavoastră de confort sau să personalizați setările de viteză în mod adecvat utilizării.
- Ori de câte ori viteza maximă de tracțiune este modificată prin intermediul setărilor de viteză maximă efectuate de către supraveghetor sau prin intermediul funcției Virtual Pedal Stop (Oprire pedală virtuală), pedala de tracțiune este reprogramată automat pentru a utiliza întreaga cursă a pedalei între punctul mort și noua viteză maximă. Acest lucru înseamnă că operatorul obține un control mai precis al vitezei de tracțiune la setări mai mici ale vitezei maxime.

Sfaturi pentru utilizarea funcției Virtual Pedal Stop (VPS - Oprire pedală virtuală)

- Setați viteza maximă temporar mai mică pentru tunderea ierbii pe terenul de golf.
- Setați viteza maximă temporar mai mică pentru un control îmbunătățit la operarea în sau în apropierea atelierului de întreținere.
- Setați viteza maximă temporar mai mică pentru un control îmbunătățit la încărcarea mașinii pe o remorcă.

Regulator de viteză

Funcționarea regulatorului de viteză

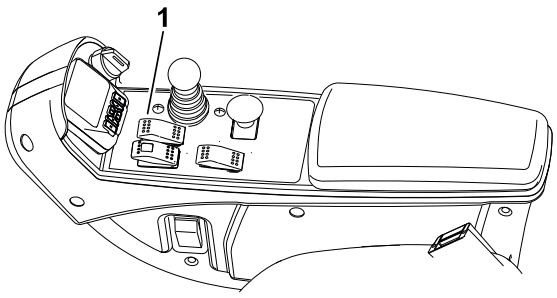

Comutatorul pentru regulatorul de viteză [1] se blochează pentru a menține viteza de deplasare dorită. Apăsarea părții din spate a comutatorului oprește regulatorul de viteză, poziția din mijloc a comutatorului activează funcția regulatorului de viteză, iar apăsarea părții din față a comutatorului setează viteza de deplasare dorită.

După ce este activat comutatorul pentru regulatorul de viteză și este setată viteza, utilizați ecranul InfoCenter pentru a seta viteza regulatorului de viteză.

Pentru a decupla regulatorul de viteză procedați după cum urmează:

- Când este activat modul de transport, apăsați pedala de tracțiune în marșarier, cuplați frâna de parcare sau apăsați comutatorul regulatorului de viteză în poziția OPRIT.
- Când este activat modul de tundere a ierbii, apăsați pedala de tracțiune în marșarier, cuplați frâna de parcare, decuplați priza de putere sau apăsați comutatorul regulatorului de viteză în poziția OPRIT.

  Notă: Dezactivarea regulatorului de viteză are ca rezultat frânarea dinamică a mașinii până la oprire. Dacă doriți să dezactivați regulatorul vitezei, dar să continuați să conduceți, apăsați pedala de tracțiune și apoi decuplați regulatorul de viteză pentru o tranziție lină de la regulatorul de viteză la controlul manual al vitezei.

Reglarea vitezei comutatorului pentru regulatorul de viteză

1. Activați comutatorul pentru regulatorul de viteză pe consolă.
2. Utilizați ecranul InfoCenter pentru a regla setarea de viteză a regulatorului de viteză.

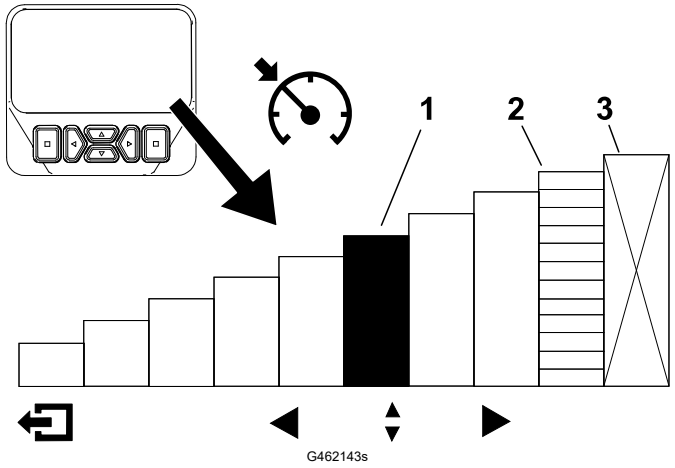

[1] Indică viteza regulatorului de viteză

[2] Indică viteza maximă de tracțiune (opritor pedală)

[3] Această viteză este blocată în meniul protejat cu codul PIN.

Regulator de viteză (continuare)

Recomandări pentru utilizarea regulatorului de viteză

- Setați o viteză de croazieră pentru distanțe lungi, fără multe obstacole.
- Pe teren accidentat, utilizați afișajul InfoCenter pentru a controla viteza.
- Utilizați regulatorul de viteză pentru întoarceri după cum urmează:
  1. În timpul tunderii ierbii, setați o viteză sigură și confortabilă pentru întoarcere la sfârșitul trecerilor de tundere a ierbii.
  2. Apăsați pedala de tracțiune pentru a mări viteza de tundere a ierbii în timpul trecerii.
  3. Eliberați pedala când întoarceți pentru următoarea trecere de tundere a ierbii.
  4. Mașina va încetini până la setarea scăzută a regulatorului de viteză, permițându-vă să efectuați o întoarcere eficientă la o viteză constantă.
  5. După întoarcere, utilizați pedala de tracțiune pentru a mări viteza mașinii pentru următoarea trecere de tundere a ierbii.

Prezentare generală a modului de accelerare

Această funcție determină cât de repede schimbă mașina viteza de tracțiune atunci când pedala de tracțiune nu este în poziția NEUTRĂ.

Notă: Dacă ridicați piciorul de pe pedala de tracțiune, permițându-i să revină în poziția NEUTRĂ în timp ce mașina este în mișcare, profilul de frânare este cuplat. Profilul de frânare este întotdeauna același și nu poate fi personalizat prin funcția de mod de accelerare.

Accesați meniurile protejate din InfoCenter pentru a modifica modul de accelerare. Modul Accelerare are următoarele 3 poziții:

- SCĂZUT – accelerarea și decelerația cel mai puțin agresive
- MEDIU (implicit) – accelerare și decelerare medii
- RIDICAT – accelerare și decelerare cât mai agresive

Prezentare generală a modului de încălzire

La pornirea mașinii pe vreme rece, modul de încălzire limitează turația motorului la ralanti redus pentru o perioadă scurtă de timp după pornirea motorului, prevenind astfel posibilele deteriorări ale componentelor în urma funcționării mașinii cu ulei rece.

O pictogramă de fulg de zăpadă pe ecranul de afișare indică faptul că modul de încălzire este activ. Nu folosiți utilajul decât după perioada de încălzire.

Prezentare generală a Toro Smart Power™

Cu funcția Smart Power, operatorul nu trebuie să asculte turația motorului în condiții de sarcini mari. Funcția Smart Power previne încetinirea motorului în condiții de tăiere dificile, controlând automat viteza mașinii și optimizând performanța de tăiere.

Notă: În mod implicit, pentru funcția Smart Power este setată poziția PORNIT.

Pornirea motorului

INFORMAȚII IMPORTANTE

Trebuie să goliți sistemul de alimentare cu combustibil înainte de a porni motorul dacă porniți motorul pentru prima dată, dacă motorul s-a oprit din cauza lipsei de combustibil sau dacă ați efectuat lucrări de întreținere la sistemul de alimentare cu combustibil; consultați secțiunea Purjarea sistemului de alimentare cu combustibil, page 6–24.

1. Așezați-vă pe scaun, fără să apăsați pedala de tracțiune, astfel încât aceasta să fie în poziția NEUTRĂ, acționați frâna de parcare și asigurați-vă că întrerupătorul prizei de putere nu este activat.
2. Rotiți cheia în poziția PORNIT/PREÎNCĂLZIRE.

   Un temporizator automat controlează preîncălzirea bujiilor incandescente timp de 6 secunde.

3. După preîncălzirea bujiilor incandescente, rotiți cheia în poziția START.

   Notă: Porniți motorul pentru maxim 15 secunde. Eliberați cheia atunci când pornește motorul. Dacă este necesară o preîncălzire suplimentară, rotiți cheia în poziția OPRIRE și apoi în poziția PORNIRE/PREÎNCĂLZIRE. Repetați acest proces după cum este cerut.
4. Rulați motorul la ralanti la turații scăzute până când se încălzește.

Oprirea motorului

1. Deplasați toate comenzile în poziția NEUTRĂ, cuplați frâna de parcare, deplasați comutatorul de turație a motorului în poziția RALANTI LA TURAȚII SCĂZUTE și lăsați motorul să ajungă la intervalul de turații scăzute.

INFORMAȚII IMPORTANTE

Permiteți o rulare la ralanti a motorului timp de 5 minute înainte de a-l opri după o funcționare la sarcină completă. Nerespectarea acestui lucru poate duce la defectarea componentelor motorului.

2. Rotiți cheia în contact în poziția OPRIT și scoateți cheia.

Reglarea arcului de compensare pentru gazon

Arcul de compensare pentru gazon transferă greutatea de la rola frontală pe cea posterioară. Acest lucru ajută la reducerea valurilor create la nivelul gazonului, fenomen cunoscut și drept ondulare sau oscilare.

INFORMAȚII IMPORTANTE

Reglați arcul cu unitatea de tăiere montată pe unitatea de tracțiune, îndreptată drept înainte și coborâtă la sol.

1. Asigurați-vă că știftul în formă de agrafă (2) este montat în orificiul posterior al tijei arcului (3).

   Notă: Atunci când efectuați operațiuni de service asupra unității de tăiere, mutați știftul în formă de agrafă în orificiul tijei arcului de lângă arcul de compensare pentru gazon (1).

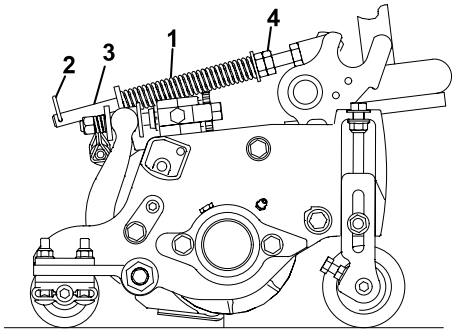

G402845

2. Strângeți piulițele hexagonale (4) pe capătul frontal al tijei arcului, până când lungimea comprimată a arcului este de 15,9 cm.

   Notă: Când utilizați mașina pe teren accidentat reduceți lungimea arcului cu 13 mm. Urmărirea conturului solului va fi redusă ușor.

   Notă: Setarea compensării pentru gazon va trebui resetată dacă modificați setarea înălțimii de tăiere sau agresivitatea tăierii.

Reglarea contrabalansării brațului de ridicare

Unități de tăiere spate

ATENŢIE

Arcurile sunt tensionate, iar reglarea lor ar putea duce la vătămări corporale minore sau moderate.

Reglați cu atenție arcurile.

Reglați forța de contrabalansare aplicată unităților de tăiere spate pentru a ajuta la compensarea diferitelor condiții de gazon și pentru a menține o înălțime de tăiere uniformă în condiții dificile sau în zonele cu cantități mari de iarbă uscată.

Reglați forța de contrabalansare a fiecărui arc de torsiune folosind 1 din cele 4 setări. Fiecare pas sporește sau reduce forța de contrabalansare a unității de tăiere cu 2,3 kg. Puteți poziționa arcurile în zona posterioară a primului dispozitiv de acționare a arcurilor, pentru a elimina complet contrabalansarea (cea de-a patra poziție).

Notă: Pentru a elimina toată forța de contrabalansare, poziționați piciorul lung al arcului de torsiune deasupra șurubului cu umăr.

1. Parcați maşina pe o suprafaţă uniformă, coborâți unitățile de tăiere, opriți motorul, cuplați frâna de parcare și scoateți cheia.
2. Introduceți capătul lung al arcului de contrabalansare (1) într-un tub sau într-un obiect similar, apoi pivotați arcul în jurul șurubului cu umăr (2) până în poziția dorită.
3. Repetați pasul 2 pentru celălalt arc de contrabalansare.

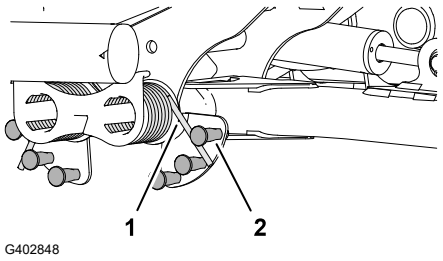

G402848

Reglarea poziției de întoarcere a brațului de ridicare

1. Parcați maşina pe o suprafaţă uniformă, coborâți unitățile de tăiere, opriți motorul, cuplați frâna de parcare și scoateți cheia.
2. Localizați comutatorul brațului de ridicare sub rezervorul hidraulic și în interiorul brațului de ridicare al unității de tăiere #5.

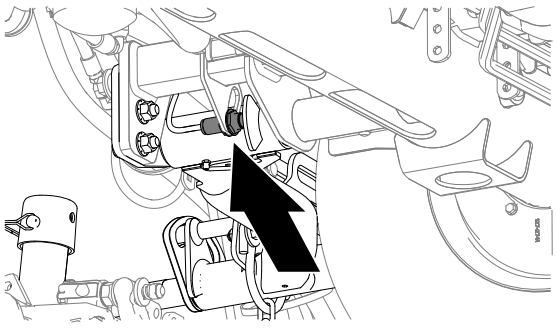
G439043

Reglarea poziției de întoarcere a brațului de ridicare (continuare)

3. Slăbiți contrapiulița care fixează comutatorul brațului de ridicare ① pe plăcuța cu comutatoare ②.
4. Reglați comutatorul brațului de ridicare după cum urmează:
   - Pentru a spori înălțimea de întoarcere a brațului de ridicare, deplasați comutatorul în jos.
   - Pentru a reduce înălțimea de întoarcere a brațului de ridicare, deplasați comutatorul în sus.

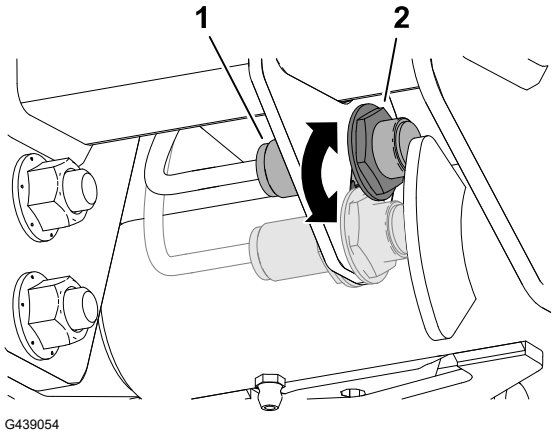

G439054

INFORMAȚII IMPORTANTE

Mențineți o distanță de 1,0 până la 2,5 mm între comutator și declanșatorul brațului de ridicare. Lumina LED de pe comutator verifică buna funcționare a acestuia.

5. Strângeți contrapiulițele la **20 +/- 2 N·m**.

INFORMAȚII IMPORTANTE

Nu strângeți excesiv contrapiulițele; în caz contrar puteți deteriora senzorul.

Setarea vitezei cilindrului

Dacă funcția Clip Control (Controlul tăierii) este PORNITĂ și mașina funcționează cu setări care corespund unei celule goale din graficele de clipuri, funcția Clip control comandă viteza cilindrului 9.

Dacă funcția Clip Control (Controlul tăierii) este OPRITĂ de către supervizor, vitezele cilindrului față și spate pot fi personalizate. Aceste diagrame cu clipuri oferă vitezele recomandate ale cilindrului. Celulele goale și configurațiile care nu sunt afișate în tabele indică faptul că nu este recomandată combinația dintre dimensiunea cilindrului, numărul de lame, HOC și viteza de tracțiune. Tunderea ierbii cu aceste setări va duce la o calitate redusă a tăierii.

Setarea vitezei cilindrului (continuare)

INFORMAȚII IMPORTANTE

Este important să se utilizeze viteze de cilindru adecvate pentru aplicația de tundere a ierbii.

- **Vitezele prea mici ale cilindrului pot avea ca rezultat un model ondulat în gazon, cunoscut și sub numele de semne de clemă, ondulare sau oscilare. Dacă se observă acest lucru, încercați să măriți vitezele cilindrului sau să reduceți viteza de tundere a ierbii.**
- **Vitezele prea mari ale cilindrului pot duce la deteriorarea gazonului și/sau la uzura prematură a cilindrului , a contracuțitelor și a altor componente mecanice.**

Consultați Setarea vitezelor cilindrilor față și spate, page 5–14.

Pentru a regla manual viteza cilindrului, efectuați următoarele:

1. Asigurați-vă că funcția Clip Control (Controlul tăierii) este OPRITĂ.
2. În meniul **Machine Settings** (Setări mașină) introduceți numărul de lame, viteza de tăiere a ierbii și HOC pentru a calcula viteza adecvată a cilindrului.
3. Dacă sunt necesare reglaje suplimentare, în meniul **Machine Settings** (Setări mașină), derulați în jos la **Front Reel Speed** (Viteză cilindru față), **Rear Reel Speed** (Viteză cilindru spate), sau amândouă.
4. Apăsați butonul de navigare din dreapta pentru a modifica valoarea vitezei cilindrilor. În timp ce este modificată setarea vitezei, afișajul continuă să indice viteza cilindrilor bazată pe contorul de lame, viteza de tundere a ierbii și înălțimea de tăiere introduse anterior, însă este afișată și noua valoare.

   Notă: Este posibil să fie necesară mărirea sau reducerea vitezei cilindrului, pentru a compensa pentru condițiile variate de gazon.

Diagramă cu viteza cilindrului de 127 mm

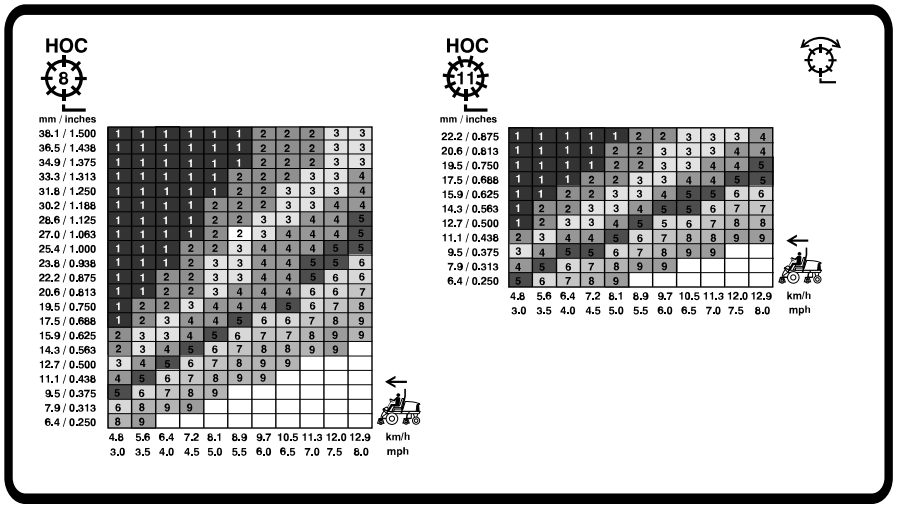

G439055

Setarea vitezei cilindrului (continuare)

Diagramă cu viteza cilindrului de 178 mm

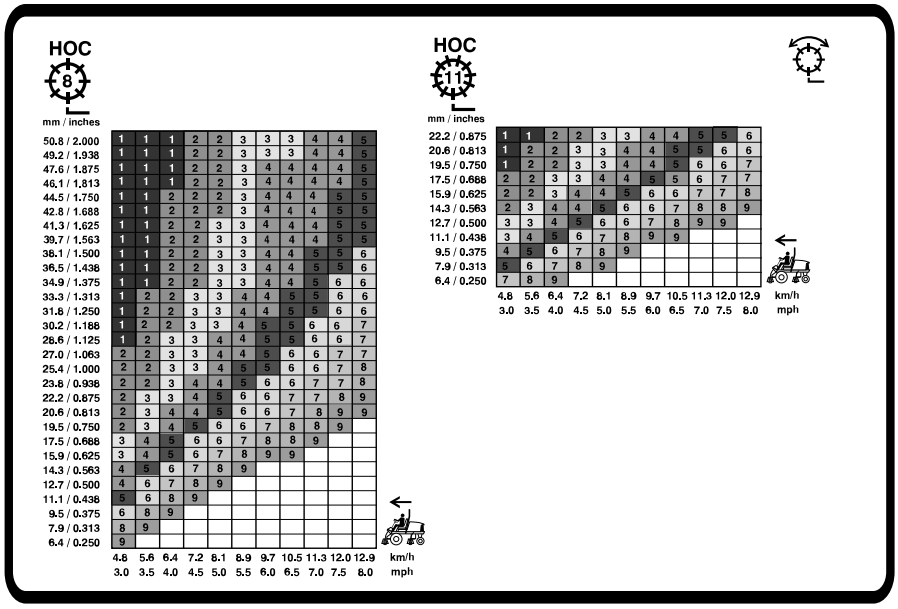

G439056

Prezentare generală a indicatoarelor luminoase

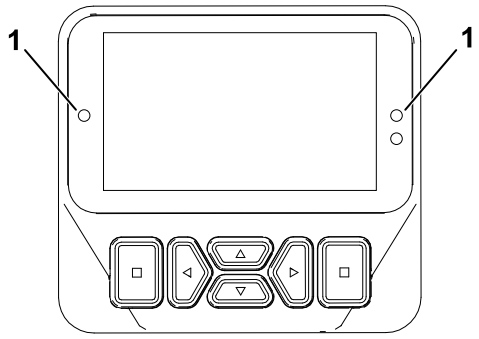

G461477

(1) Indicator luminos

- Intermitent roșu – defect activ
- Roșu continuu – avertizare activă
- Albastru continuu – mesaje de calibrare/dialog
- Verde continuu – funcționare normală

Tăierea ierbii cu mașina

1. Decuplați frâna de parcare, decuplați priza de putere și ridicați unitățile de tăiere.
2. Conduceți mașina până la zona de tundere a ierbii.

Tăierea ierbii cu mașina (continuare)

3. Parcați mașina la aproximativ 6 m de gazon, cu fața spre direcția de tundere a ierbii prevăzută.
4. Coborâți complet unitățile de tăiere cu ajutorul manetei de control ridicare/coborâre.
5. Cuplați priza de putere.

   Notă: Unitățile de tăiere nu vor porni.

   Notă: Turația motorului crește automat la ralanti ridicat atunci când coborâți unitățile de tăiere și activați comutatorul prizei de putere.
6. Împingeți maneta de control ridicare/coborâre spre spate pentru a ridica unitățile de tăiere în poziția de întoarcere.

   Notă: Atingerea manetei de control ridicare/coborâre fără a o ține apăsată ridică unitățile de tăiere în poziția de întoarcere și oprește rotația cilindrilor până când unitățile de tăiere sunt coborâte.
7. Folosind pedala de tracțiune, apropiați-vă încet de zona de tundere a ierbii.
8. Odată ce ați ajuns la marginea zonei de tundere a ierbii pentru a începe, coborâți unitățile de tăiere cu maneta de control ridicare/coborâre.

   Notă: Exersați pentru a vă asigura că unitățile de tăiere nu coboară prea repede și nu tund iarba într-o zonă neintenționată.
9. Finalizați trecerea de tundere a ierbii.
10. Când vă apropiați de marginea opusă a gazonului (înainte de a ajunge la marginea zonei de tundere a ierbii), atingeți maneta de control ridicare/coborâre spre spate pentru a ridica unitățile de tăiere în poziția de întoarcere.
11. Efectuați un viraj în formă de lacrimă pentru a vă alinia rapid pentru următoarea trecere.
12. Apăsați maneta de control ridicare/coborâre pentru a coborî automat unitățile de tăiere din poziția de întoarcere și pentru a continua tunderea ierbii.
13. După ce ați tuns iarba în zona dorită, urmăriți perimetrul zonei pentru a finaliza trecerea de tundere a ierbii pentru curățare. Astfel, vă veți asigura că tot gazonul de-a lungul marginii căii unde unitățile de tăiere au fost ridicate și coborâte este tăiat uniform.

    Notă: Utilizați funcția Virtual Pedal Stop (VPS - Oprire pedală virtuală) pentru a seta temporar o viteză maximă mai mică pentru a îmbunătăți controlul operațional în timp ce finalizați trecerea de curățare.

Indicații de exploatare

Prezentare generală a sistemului de avertizare

Dacă o lampă de avertizare se aprinde în timpul operării, opriți mașina imediat și remediați problema, înainte de a continua operarea mașinii. Pot apărea deteriorări grave dacă veți continua să utilizați mașina care prezintă o defecțiune.

Prezentare generală a modelelor de tundere a ierbii

Aceasta este cea mai eficientă metodă de a preveni ondularea transversală.

Indicații de exploatare (continuare)

Modificați frecvent modelele de tundere a ierbii pentru a obține un aspect cât mai plăcut după tăiere, evitând tunderea ierbii în mod repetat în aceeași direcție.

Tehnici adecvate de tundere a ierbii

- Pentru a obține o tundere profesionistă în linie dreaptă și dungi care sunt dorite pentru anumite aplicații, găsiți un copac sau alt obiect în depărtare și conduceți direct spre acesta.
- Întrețineți cilindrul și mențineți contracuțitul cât mai ascuțit.
- Mențineți un spațiu liber adecvat între cilindru și contracuțit. Utilizați un contact ușor.
- Respectați și mențineți regula ⅓ (tăiați doar ⅓ din lama de iarbă o dată).
- Reglați viteza cilindrului și viteza de tracțiune pentru a obține lungimea de tăiere dorită.
- Când tundeți iarba în condiții de umiditate, deschideți scutul din spate al unității de tăiere.

Smulgerea gazonului, tăierea în cerc și tăierea verticală

- **Smulgerea gazonului/tăierea în cerc**
  - Smulgerea gazonului și tăierea în cerc sunt considerate aplicații severe. Dedicați cilindri special acestor aplicații.
  - Respectați și mențineți regula ⅓ (tăiați doar ⅓ din lama de iarbă o dată).
- **Tăiere verticală**
  - Setați adâncimea lamei de tăiere verticală la ⅛ " sau mai puțin.
  - Asigurați-vă că lamele unității de tăiere sunt ascuțite, reglate corect și că niciuna dintre lame nu este îndoită. Lamele tocite și îndoite necesită mai multă putere.
  - Adăugarea mai multor lame pentru a reduce distanța dintre lame crește consumul de energie.
- **Cele mai bune practici pentru smulgerea gazonului, tăiere circulară și tăiere verticală**
  - Deschideți scuturile din spate ale unității de tăiere.
  - Viteza maximă recomandată pentru tunderea ierbii este de 6 km/h.
  - Reglați vitezele cilindrului la setarea 6.

    Notă: Setările mai mari ale vitezei cilindrului au ca rezultat un cuplu mai mic. La smulgerea gazonului, se obțin performanțe și eficiență mai bune la setări mai mici ale vitezei de cilindrului.
  - Nu utilizați modul economic.
  - Utilizați afișajul InfoCenter pentru a monitoriza atât temperatura lichidului de răcire a motorului cât și temperatura alternatorului.
  - Verificați frecvent sita radiatorului din spate și sita filtrului de aer și al admisiei de aer ale alternatorului aflate deasupra radiatorului pentru a vedea dacă nu se acumulează reziduuri.

Indicații de exploatare (continuare)

– Smart Power limitează progresiv vitezele maxime de tăiere a ierbii pe măsură ce alternatorul și motoarele de cilindru se apropie de limitele lor de temperatură, optimizând productivitatea prin prevenirea supraîncălzirii componentelor.

– Dacă motorul, alternatorul sau motoarele de cilindru se supraîncălzesc, parcați mașina într-o zonă umbrită unde există o bună circulație a aerului pentru a lăsa componentele să se răcească.

Întreținerea mașinii după tunderea ierbii

Efectuați următorii pași după tunderea ierbii:

1. Spălați bine mașina cu un furtun de grădină fără duză pentru a evita contaminarea și deteriorarea garniturilor și rulmenților, cauzate de presiunea excesivă a apei.
2. Asigurați-vă că radiatorul și răcitorul de ulei sunt păstrate fără murdărie sau reziduuri de iarbă.
3. Verificați mașina pentru a determina eventuale scurgeri de ulei hidraulic, urme de deteriorare sau uzură a componentelor hidraulice și mecanice și verificați starea de ascuțire a lamelor unității de tăiere.

Transportarea mașinii

Decuplați priza de putere și ridicați unitățile de tăiere în poziția TRANSPORT. Aveți grijă când conduceți între obiecte, astfel încât să nu deteriorați accidental mașina sau unitățile de tăiere. Acordați o atenție deosebită când operați mașina pe pante. Conduceți încet și evitați virajele strânse în pante, pentru a preveni răsturnarea. Coborâți unitățile de tăiere atunci când vă deplasați în pantă, pentru a avea un control mai bun asupra direcției.

După utilizare

Amplasarea punctelor de legare

- **În partea frontală a mașinii** – orificiul din placa dreptunghiulară, sub tubul axului, în interiorul fiecărei anvelope față.

Amplasarea punctelor de legare (continuare)

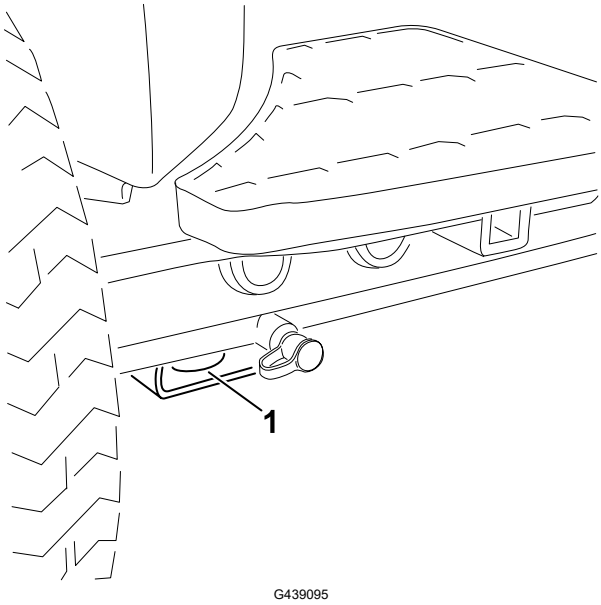

G439095

1 Legare frontală

- **În spatele mașinii** – fiecare parte a mașinii pe cadrul din spate.

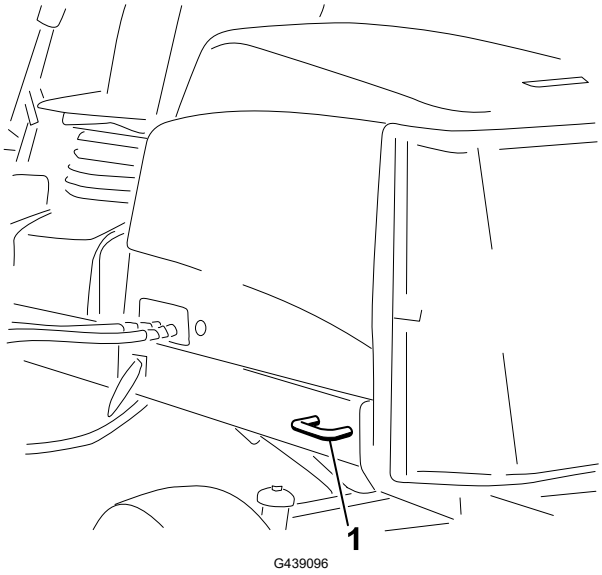

G439096

1 Legare în spate

Transportul mașinii

Urmați sfaturile de mai jos la transportul mașinii.

- Utilizați rampe de lățime completă pentru a încărca mașina pe o remorcă sau un camion.
- Fixați mașina în siguranță.

Împingerea sau tractarea mașinii

În caz de urgență, puteți deplasa mașina în față acționând supapa de bypass din pompa hidraulică cu cilindree variabilă și împingând sau tractând mașina.

INFORMAȚII IMPORTANTE

Nu împingeți sau tractați mașina mai repede de 3 până la 4,8 km/h. Dacă împingeți sau tractați la o viteză mai mare, pot apărea deteriorări interne ale transmisiei.

Supapele de bypass trebuie să fie deschise și frâna eliberată ori de câte ori împingeți sau tractați mașina.

1. Deblocați baza scaunului și înclinați scaunul în poziție deschisă.
2. Localizați supapele de by-pass sub scaun și pe partea superioară a hidrostatului.

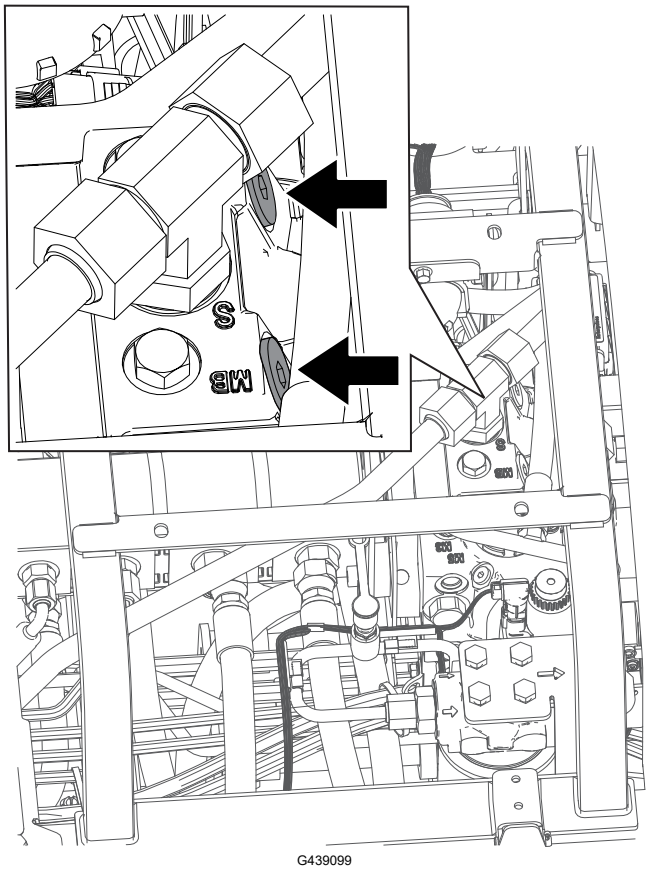

G439099

3. Slăbiți supapele cu 3 rotiri pentru a permite trecerea uleiului în interior.

   Notă: Deoarece este efectuat bypass-ul pentru lichid, mașina poate fi deplasată încet, fără a deteriora transmisia.

4. Localizați colectorul de eliberare a frânei lângă anvelopa din dreapta față și în spatele rezervorului hidraulic.

Împingerea sau tractarea mașinii (continuare)

5. Introduceți un tub sau un obiect similar, țineți butonul negru (2) pe colector și pompați (1) colectorul de 3 ori. Imediat ce se simte o rezistență substanțială la pompare, frâna este eliberată.

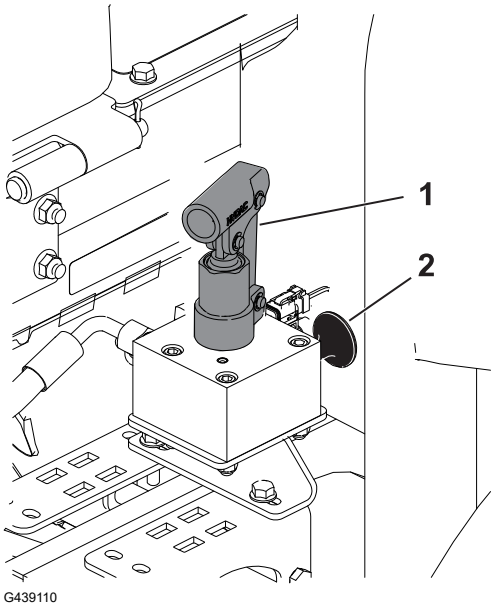

INFORMAȚII IMPORTANTE

Nu mai pompați colectorul după ce acesta nu mai pompează ușor. Dacă se pompează prea mult colectorul, se pot produce daune.

Notă: Odată ce presiunea este acumulată în colector, frâna va fi eliberată timp de aproximativ 60 de minute. Dacă este necesar, după 60 de minute, eliberați din nou frâna prin pomparea colectorului.

6. Împingeți sau tractați mașina.
7. Setați frâna trăgând butonul negru sau pornind motorul.

   Notă: Frâna se resetează automat atunci când porniți motorul.

8. Închideți supapele de bypass. Strângeți supapele la **11 N·m**.

INFORMAȚII IMPORTANTE

Asigurați-vă că supapele de bypass sunt închise înainte de a începe să folosiți mașina. Pornirea motorului cu o supapă de bypass deschisă duce la supraîncălzirea transmisiei.

Notă: Determinați partea stângă și dreaptă a mașinii din poziția de operare normală.

Notă: Descărcați o copie gratuită a schemei electrice sau hidraulice, accesând www.Toro.com și căutați documentele necesare pentru mașina dumneavoastră în linkul pentru Manuale de pe pagina principală.

INFORMAȚII IMPORTANTE

Consultați manualul utilizatorului motorului și *Manualul operatorului* unității de tăiere, pentru proceduri de întreținere suplimentare.

Program de întreținere recomandat

Întreținere Interval de service	Procedură de întreţinere	Nr. piesă	Cantitate	Descriere
După prima oră	Strângeți prizoanele la un cuplu de 94 – 122 N m.	-	-	-
	Strângeți piulițele de butuc ale axei frontale la un cuplu de 407 – 542 N m.	-	-	-
	Dacă mașina este echipată cu CrossTrax® AWD, strângeți piulițele de butuc ale axei spate la un cuplu de 366 – 447 N m.	-	-	-
După primele 8 ore	Verificați starea și tensionarea curelei alternatorului.	104-3494	1	Curea alternator
După primele 10 ore	Strângeți prizoanele la un cuplu de 94 – 122 N m.	-	-	-
	Strângeți piulițele de butuc ale axei frontale la un cuplu de 407 – 542 N m.	-	-	-
	Dacă mașina este echipată cu CrossTrax® AWD, strângeți piulițele de butuc ale axei spate la un cuplu de 366 – 447 N m.	-	-	-
După primele 50 ore	Schimbați uleiul de motor și filtrul de ulei de motor.	127-0511	1	Filtru ulei de motor
		121-6395	1	15 W-40 Ulei de motor Premium (19 l)

Întreținere Interval de service	Procedură de întreţinere	Nr. piesă	Ca-nti-ta-te	Descriere
		121-6394	1	15W-40 Ulei de motor Premium (208 l)
	Verificați viteza motorului (la ralanti și la accelerare maximă); consultați *Manualul de service*.	-	-	-
Înainte de fiecare folosinţă sau zilnic	Verificați comutatoarele de blocare.	-	-	-
	Verificați componentele ROPS pentru uzură sau deteriorare.	-	-	-
	Verificați filtrul de aer.	108-3810	1	Filtru de aer
	Verificați nivelul uleiului de motor.	121-6395	1	15 W-40 Ulei de motor Premium (19 l)
		121-6394	1	15W-40 Ulei de motor Premium (208 l)
	Scurgeți apa sau alți contaminanți din separatorul de apă/combustibil.	-	-	-
	Inspectați cablurile electrice.	-	-	-
	Verificaţi presiunea din anvelope.	-	-	-
	Verificaţi nivelul lichidului de răcire.	-	-	-
	Îndepărtați reziduurile acumulate, inclusiv iarba tăiată, frunzele și orice alte materii străine din mașină (mai frecvent în cazul operării în condiții de mediu cu murdărie). Acordați o atenție deosebită ecranului, răcitoarelor de ulei și/sau radiatorului.	-	-	-
	Verificați nivelul de ulei hidraulic.	133-8086	1	Ulei hidraulic cu durată de viață extinsă PX (19 l)
		133-8087	1	Ulei hidraulic cu durată de viață extinsă PX (208 l)
	Verificați conductele și furtunurile hidraulice.	-	-	-
	Verificați contactul dintre cilindru și contracuţit.	-	-	-
	Inspectați centura (centurile) de siguranță.	-	-	-

Întreținere Interval de service	Procedură de întreţinere	Nr. piesă	Ca-nti-ta-te	Descriere
La intervale de 50 de ore	Ungeți rulmenții și bucșele (și imediat după fiecare spălare).	108-1190	1	Lubrifiant universal Premium (414 ml)
	Curățați bateria și verificați starea acesteia (sau săptămânal, în funcție de care situație apare prima).	-	-	-
	Verificați conexiunile cablurilor bateriei.	-	-	-
La intervale de 100 de ore	Verificați furtunurile sistemului de răcire.	-	-	-
	Verificați starea și tensionarea curelei alternatorului.	104-3494	1	Curea alternator
La intervale de 150 de ore	Schimbați uleiul de motor și filtrul de ulei de motor.	127-0511	1	Filtru ulei de motor
		121-6395	1	15 W-40 Ulei de motor Premium (19 l)
		121-6394	1	15W-40 Ulei de motor Premium (208 l)
La intervale de 250 de ore	Strângeți prizoanele la un cuplu de 94 – 122 N m.	-	-	-
	Strângeți piulițele de butuc ale axei frontale la un cuplu de 407 – 542 N m.	-	-	-
	Dacă mașina este echipată cu CrossTrax® AWD, strângeți piulițele de butuc ale axei spate la un cuplu de 366 – 447 N m.	-	-	-
La intervale de 400 de ore	Efectuați lucrări de service pentru filtrul de aer (mai frecvent în condiții extreme de murdărie sau praf). Efectuați lucrări de service ale filtrului de aer, mai devreme, dacă indicatorul filtrului de aer arată culoarea roșie.	108-3810	1	Filtru de aer
	Înlocuiți filtrul separatorului de combustibil/apă.	110-9049	1	Filtrul de apă al sistemului de combustibil
	Înlocuiți filtrul de combustibil al motorului.	98-7612	1	Filtru de combustibil în linie
	Verificați conductele de combustibil și conexiunile.	-	-	-
	Verificați timpii de oprire a lamei.	-	-	-

Întreținere Interval de service	Procedură de întreţinere	Nr. piesă	Ca-nti-ta-te	Descriere
	Verificați viteza motorului (la ralanti și la accelerare maximă); consultați *Manualul de service*.	-	-	-
La intervale de 800 de ore	Goliți și curățați rezervorul de combustibil dacă se contaminează sistemul de combustibil.	-	-	-
	Verificați alinierea roților spate.	-	-	-
	Înlocuiți filtrul de încărcare (dacă nu utilizați uleiul hidraulic recomandat sau dacă ați umplut vreodată rezervorul cu un ulei alternativ).	75-1310	1	Filtru hidraulic
	Înlocuiți uleiul hidraulic (dacă nu utilizați uleiul hidraulic recomandat sau dacă ați umplut vreodată rezervorul cu un ulei alternativ).	133-8086	1	Ulei hidraulic cu durată de viață extinsă PX (19 l)
		133-8087	1	Ulei hidraulic cu durată de viață extinsă PX (208 l)
	Testați rulmenții de la roata din spate (consultați *Manualul de service*).	108-1190	1	Lubrifiant universal Premium (414 ml)
	Reglați supapele motorului (consultați *Manualul de service* pentru motor).	-	-	-
La intervale de 1.000 de ore	Înlocuiți filtrul hidraulic (dacă utilizați uleiul hidraulic recomandat).	75-1310	1	Filtru hidraulic
La intervale de 2.000 de ore	Înlocuiți uleiul hidraulic (dacă utilizați uleiul hidraulic recomandat).	133-8086	1	Ulei hidraulic cu durată de viață extinsă PX (19 l)
		133-8087	1	Ulei hidraulic cu durată de viață extinsă PX (208 l)
Înainte de depozitare	Goliți și curățați rezervorul de combustibil (dacă depozitați mașina pentru o perioadă îndelungată).	-	-	-
La fiecare 2 ani	Purjați și înlocuiți lichidul din sistemul de răcire (duceți mașina la un centru de service sau un distribuitor autorizat sau consultați *Manualul de service*).	-	-	-

Întreținere Interval de service	Procedură de întreţinere	Nr. piesă	Cantitate	Descriere
	Înlocuiți furtunurile hidraulice (duceți mașina la un centru de service sau un distribuitor autorizat sau consultați *Manualul de service*).	-	-	-
	Înlocuiți furtunurile de lichid de răcire (duceți mașina la un centru de service sau un distribuitor autorizat sau consultați *Manualul de service*).	-	-	-

Listă de verificare pentru întreținerea zilnică

Copiați această pagină pentru utilizare de rutină.

Verificări de întreținere	Pentru săptămâna:						
	Luni	Marți	Miercuri	Joi	Vineri	Sâmbătă	Duminică
Verificați funcționarea sistemului de blocare de siguranță.							
Verificați funcționarea frânei.							
Verificați nivelul de ulei de motor și nivelul de combustibil.							
Verificați nivelul de lichid din sistemul de răcire.							
Goliți separatorul de apă/combustibil.							
Verificați indicatorul de service al filtrului de aer.							
Verificați dacă există resturi pe radiator, răcitorul de ulei și ecran.							
Verificați zgomotele neobișnuite ale motorului.[1]							
Verificați dacă există zgomote de funcționare neobișnuite.							
Verificați nivelul de ulei hidraulic al sistemului hidraulic.							
Verificați dacă furtunurile hidraulice sunt deteriorate.							
Verificați dacă există scurgeri de lichide.							
Verificați presiunea din anvelope.							
Verificați funcționarea instrumentului.							

Verificări de întreținere	Pentru săptămâna:						
	Luni	Marți	Mier-curi	Joi	Vine-ri	Sâm-bătă	Du-mi-nică
Verificați reglarea alinierii contracuţitului cu cilindrul.							
Verificați reglarea înălțimii de tăiere.							
Lubrifiați toate fitingurile de lubrifiere.[2]							
Retușați vopseaua deteriorată.							

1. Verificați bujia incandescentă și duzele injectorului dacă motorul pornește greu, produce fum în exces sau funcționează neuniform.
2. Imediat după fiecare spălare, indiferent de intervalul menționat

INFORMAȚII IMPORTANTE

Consultaţi manualul operatorului motorului pentru proceduri de întreţinere suplimentare.

Notare pentru zonele de interes

Inspecție efectuată de:		
Element	**Dată**	**Informații**
1		
2		
3		
4		
5		

Procedurile premergătoare lucrărilor de întreținere

Pregătirea pentru întreținere

1. Parcați mașina pe o suprafață plană, cuplați frâna de parcare și decuplați priza de putere.
2. Mențineți maneta de comandă pentru ridicare/coborâre în poziția TUNDERE IARBĂ.
3. Opriți motorul, scoateți cheia, așteptați ca toate piesele mobile să se oprească și lăsați motorul să se răcească.

Deschiderea capotei

Eliberați cei 2 clicheți ai capotei (1) și rotiți capota pentru a o deschide.

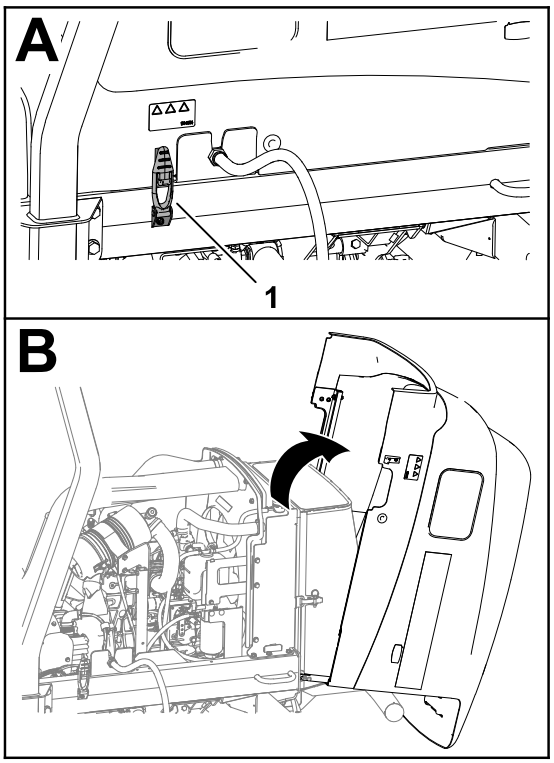

G437864

Închiderea capotei

Rotiți cu atenție capota pentru a o închide și fixați-o cu cei 2 clicheți de capotă (1).

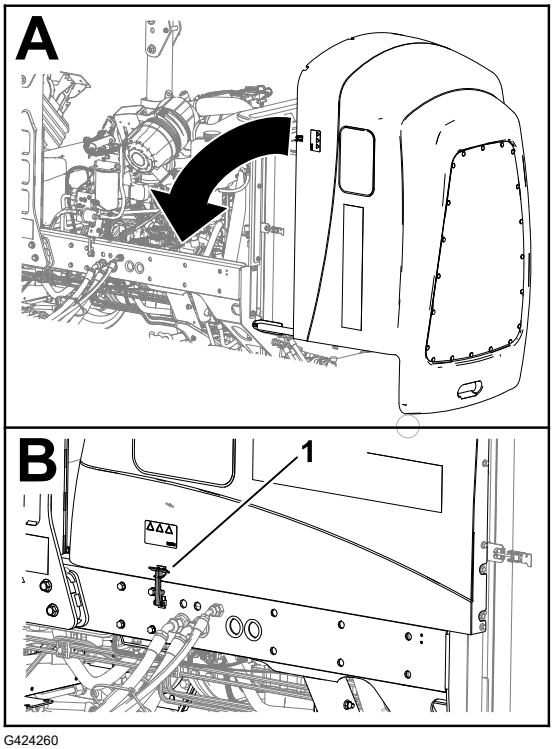

G424260

Deschiderea ecranului

1. Îndepărtați șurubul cu cap sferic ① din clichetul ecranului ②.
2. Deblocați și deschideți ecranul.

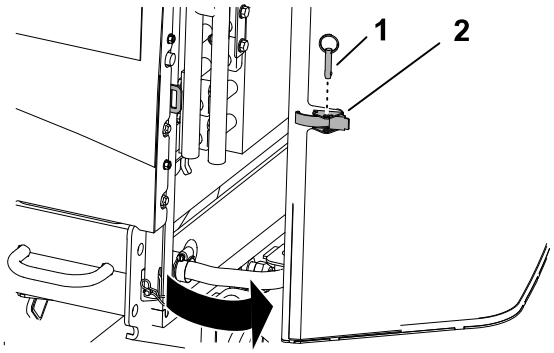

G437850

Închiderea ecranului

1. Închideți și blocați ecranul.
2. Introduceți șurubul cu cap sferic ① în clichetul sitei ②.

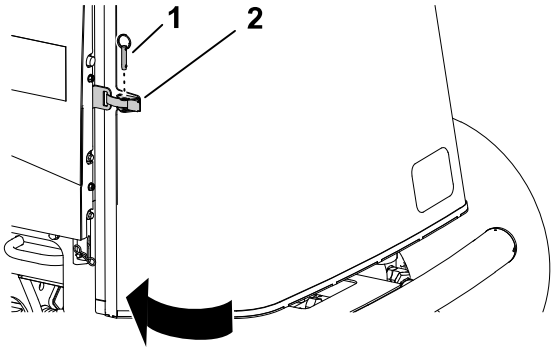

G414734

Înclinarea scaunului

1. Deblocați baza scaunului Ⓐ.
2. Înclinați scaunul și baza în poziție deschisă Ⓑ.
3. Sprijiniți cu tijele de susținere Ⓒ.

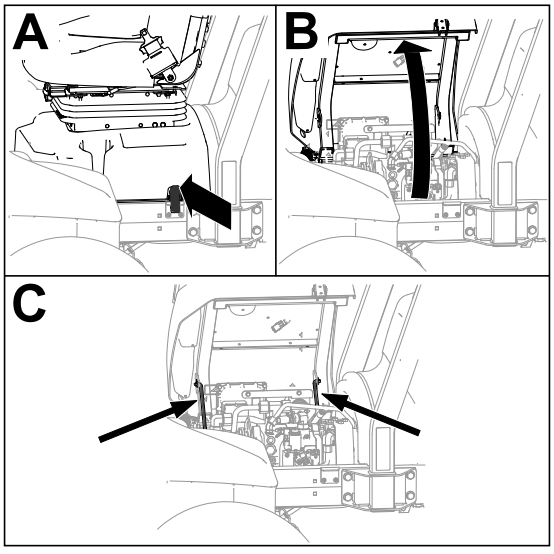

G443836

Coborârea scaunului

1. Rotiți ușor scaunul și ridicați tija de susținere frontală din adâncitura fantei de susținere a scaunului.
2. Coborâți cu atenție scaunul până ce acesta se blochează în siguranță.

Separarea carcaselor de aer de răcire a alternatorului

1. Îndepărtați cele 4 șuruburi [1] și cele 4 contrapiulițe [3] care fixează carcasele superioare [2] și inferioare [4] de aer de răcire ale alternatorului.
2. Separați carcasele și ridicați carcasa superioară pentru a avea acces la fitingurile de lubrifiere a arborelui de transmisie.

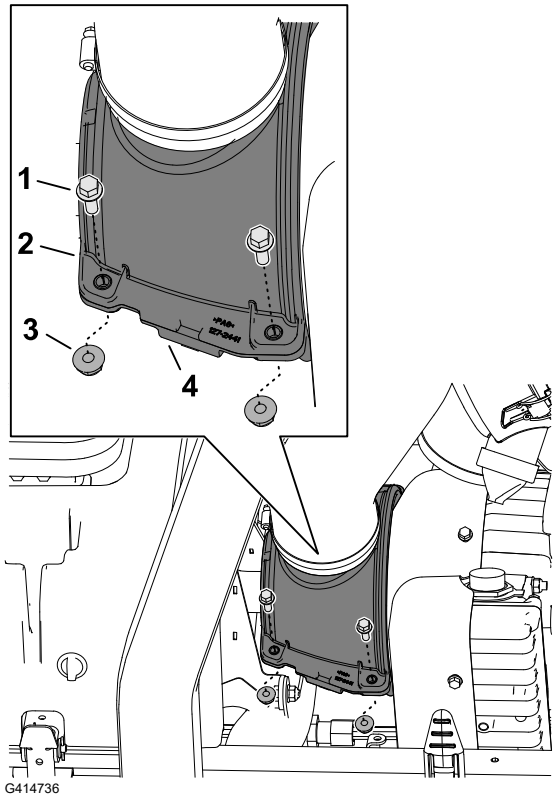

G414736

Montarea carcaselor de aer de răcire a alternatorului

1. Aliniați canelurile din carcasele superioare [1] și inferioare [4] de aer de răcire a alternatorului cu garnitura periei arborelui de transmisie [2] și flanșa [3] capacului alternatorului.

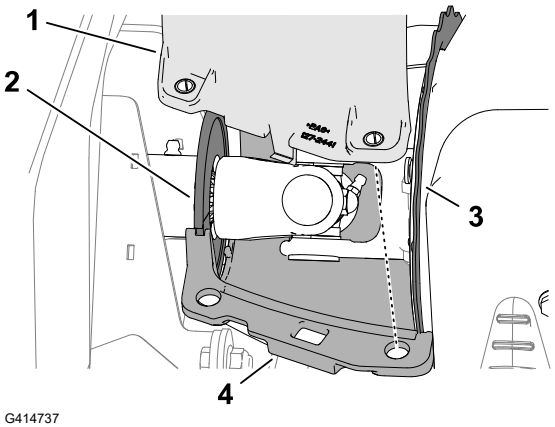

G414737

Montarea carcaselor de aer de răcire a alternatorului (continuare)

2. Aliniați orificiile din carcasele superioare (2) și inferioare (4) de aer de răcire a alternatorului cu știfturile de limitare a compresiei.
3. Asigurați jumătățile carcaselor de aer de răcire a alternatorului și știfturile de limitare a compresiei cu cele 4 șuruburi (1) și cele 4 contrapiulițe (3).

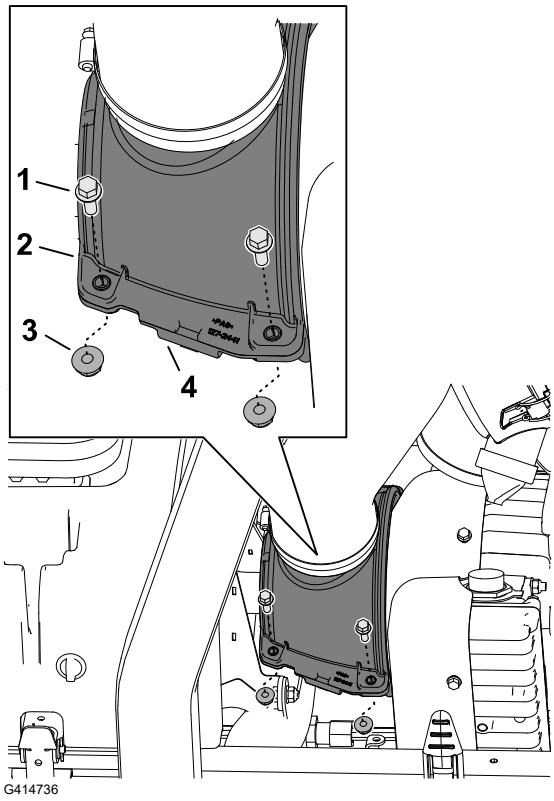

Amplasarea punctelor de ridicare pe cric

Notă: Sprijiniți mașina cu cricuri tip capră ori de câte ori lucrați sub mașină.

Utilizați următoarele puncte ca puncte de ridicare a mașinii:

- Față – suporturile pentru cric ale tubului osiei față.
- Spate – tubul osiei spate.

Amplasarea punctelor de ridicare pe cric (continuare)

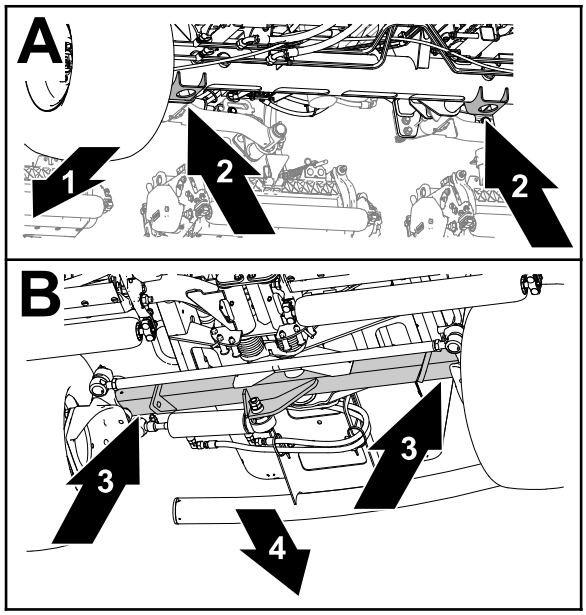

G437877

1. Fața mașinii
2. Suporturile pentru cric (tubul osiei față)
3. Tubul osiei spate
4. Spatele mașinii

Lubrifiere

Lubrifierea rulmenților și a bucșelor

Mașina are fitinguri de lubrifiere care trebuie lubrifiate în mod regulat. Funcționarea în condiții cu mult praf și murdărie poate cauza pătrunderea murdăriei în rulmenți și bucșe, ceea ce duce la o uzură accelerată. Lubrifiați fitingurile de lubrifiere imediat după fiecare spălare, indiferent de intervalul menționat.

1. Pregătiți mașina pentru întreținere.
2. Separați carcasele de aer de răcire a alternatorului.
3. Lubrifiați toate fitingurile mașinii cu lubrifiant cu litiu nr. 2.
4. Montați carcasele de aer de răcire a alternatorului.

Locațiile fitingurilor de lubrifiere

Specificații lubrifiant: lubrifiant cu litiu nr. 2

Articulația cardanică a arborelui de transmisie al pompei (3) **Notă:** Accesați arborele de transmisie al pompei de la partea inferioară a mașinii.	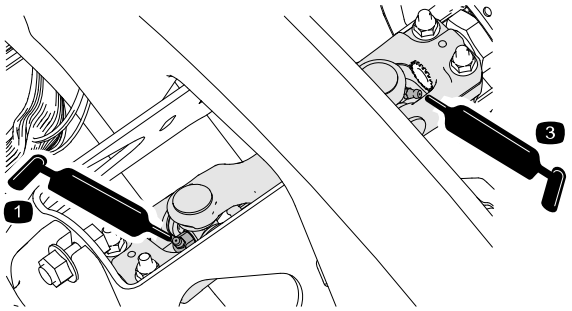 G452383 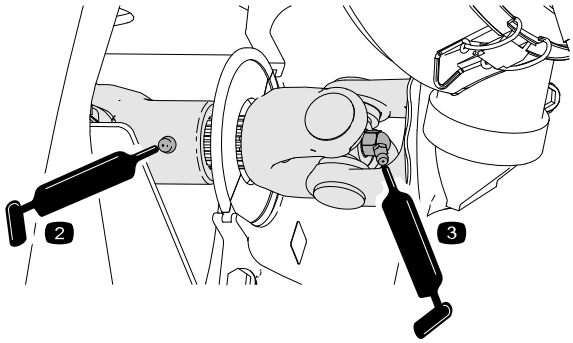 G452384
Cilindrii brațului de ridicare a unității de tăiere (câte 2) Pivoți ai brațului de ridicare (1 pentru fiecare)	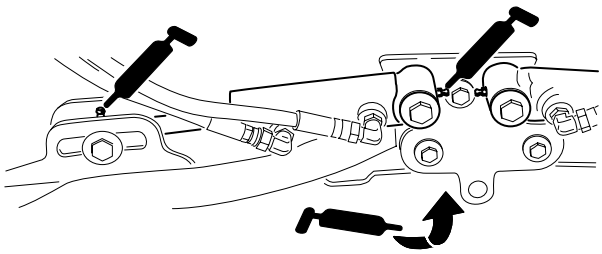 G452355
Pivot și cadru de susținere al unității de tăiere (2 pentru fiecare)	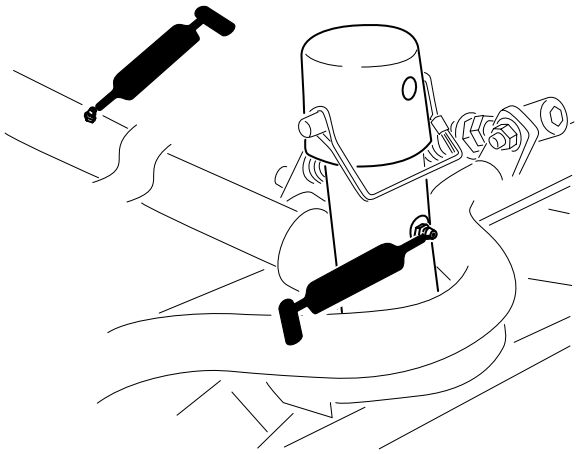 G452356

Lubrifierea rulmenților și a bucșelor (continuare)

Ax pivot al brațului de ridicare (1 pentru fiecare)	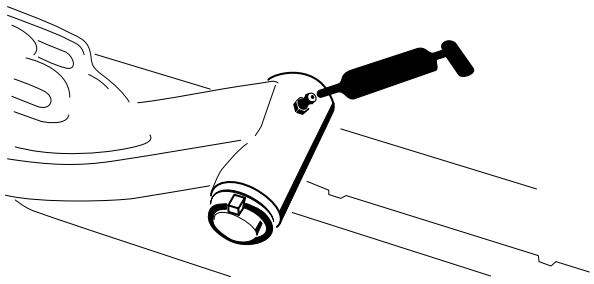 G452357
Tijă ax spate (2)	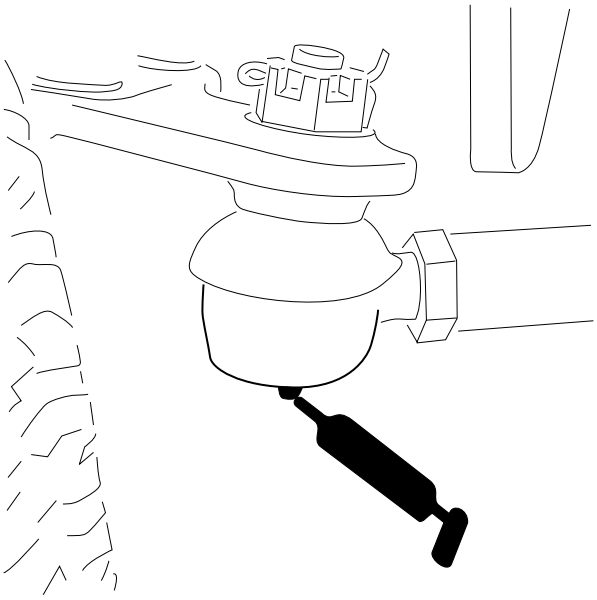 G452368

Lubrifierea rulmenților și a bucșelor (continuare)

Pivot axă directoare (1)	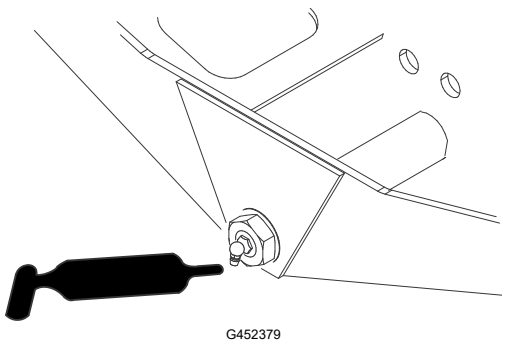
Articulații sferice cilindru de direcție (2)	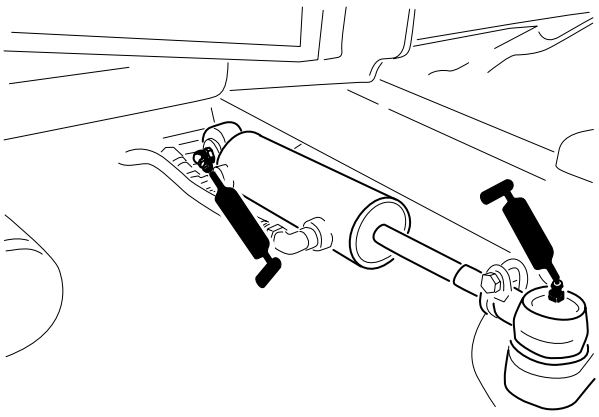

Întreţinere motor

Verificarea filtrului de aer

1. Pregătiți mașina pentru întreținere.
2. Deschideți capota.
3. Verificați indicatorul de service (1) de la capătul carcasei filtrului de aer.

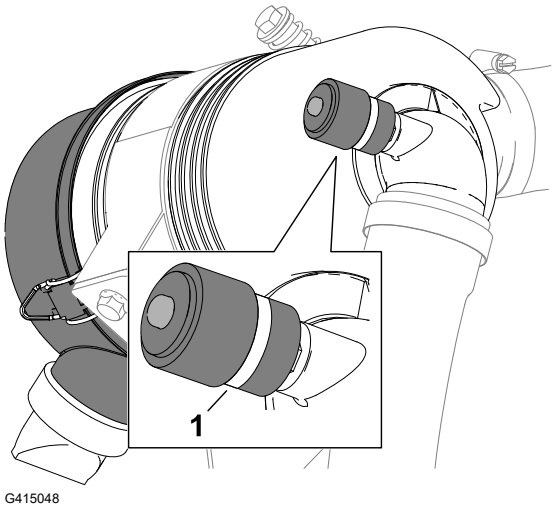

Verificarea filtrului de aer (continuare)

4. Dacă indicatorul de service afișează o bandă roșie, înlocuiți filtrul de aer.
5. Strângeți supapa de evacuare a prafului.
6. Închideți și blocați capota.

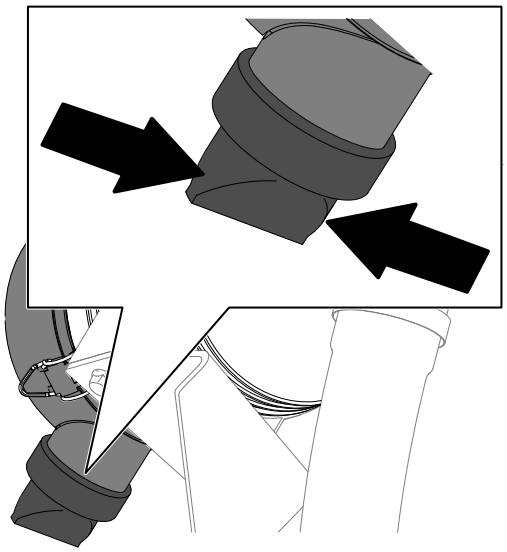

G414762

Resetarea indicatorului de service al filtrului de aer

1. Dacă indicatorul de service afișează o bandă roșie, apăsați butonul de resetare de la capătul indicatorului.
2. Închideți și blocați capota.

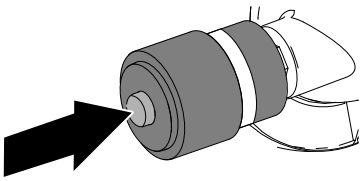

G414765

Întreținerea filtrului de aer

- Verificați întregul sistem de admisie pentru scurgeri, deteriorări sau cleme pentru furtun slăbite. Nu utilizați un filtru de aer deteriorat.
- Întrețineți filtrul de aer doar când indicatorul solicită acest lucru. Nu schimbați filtrul de aer înainte de a fi necesar; acest lucru doar mărește posibilitatea de pătrundere a murdăriei în motor atunci când scoateți filtrul.

INFORMAȚII IMPORTANTE

Asigurați-vă că capacul este așezat corect, că etanșează corpul filtrului de aer și că supapa de evacuare din cauciuc este orientată în jos - între pozițiile de la orele 5 și 7 când este privită de la capăt.

Întreținerea filtrului de aer (continuare)

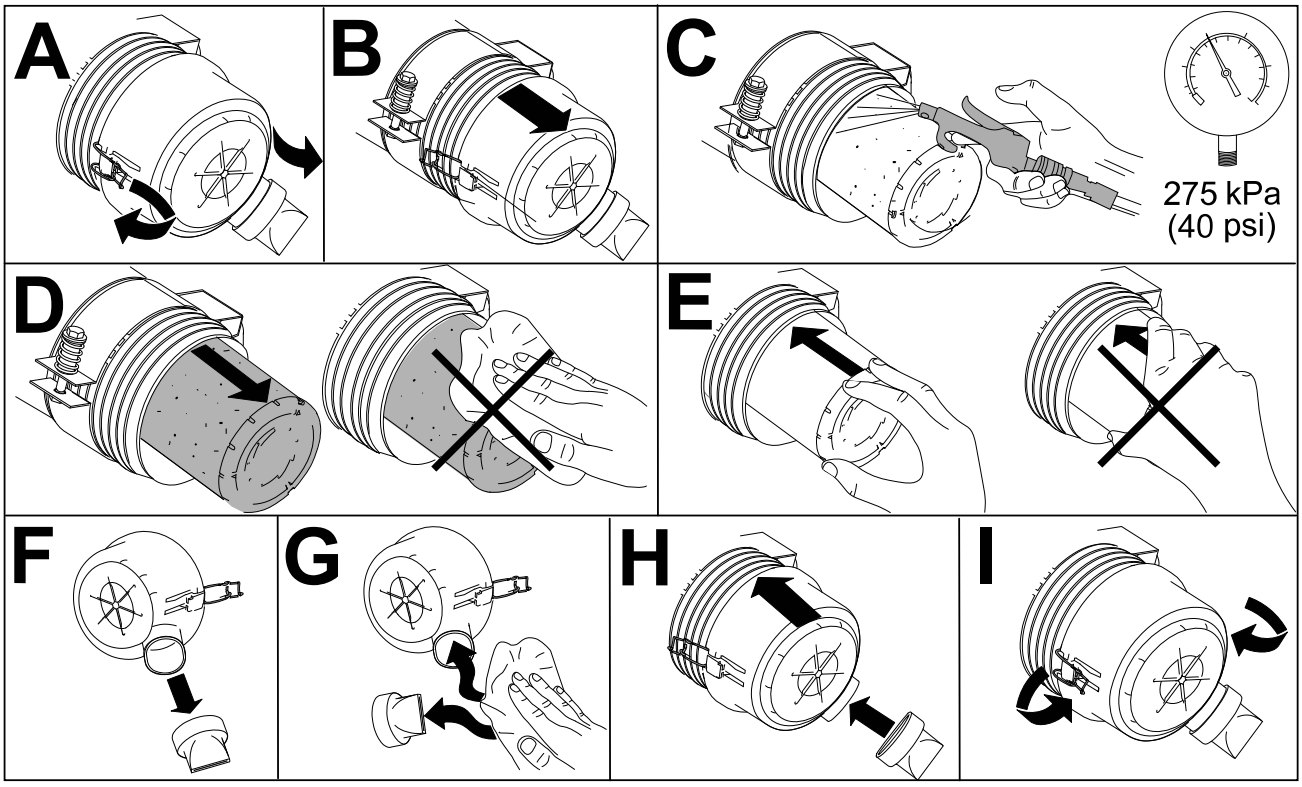

G448875

Specificații ulei de motor

Tip de ulei

Utilizați ulei de motor de înaltă calitate, cu conținut scăzut de cenușă, care îndeplinește sau depășește specificațiile pentru categoria de service API CH-4 sau superioară.

Utilizați următoarea clasă de vâscozitate a uleiului de motor:

- Ulei preferat: SAE 15W-40 [-17 °C (peste 0°F)]
- Ulei alternativ: SAE 10W-30 sau 5W-30 (toate temperaturile)

ToroUleiul de motor Premium este pus la dispoziție de furnizorii autorizați Toro, cu diferite clase de vâscozitate: 15W-40 sau 10W-30.

Capacitate carter

Aproximativ 3,3 l cu filtru

Verificarea nivelului de ulei de motor

Notă: Verificați uleiul când motorul este rece. Dacă motorul este cald, așteptați 10 minute înainte de verificare.

Verificarea nivelului de ulei de motor (continuare)

INFORMAȚII IMPORTANTE

Verificați zilnic nivelul uleiului de motor. Dacă nivelul uleiului de motor depășește marcajul Full (plin) de pe joją, uleiul de motor poate fi diluat cu combustibil.

Dacă nivelul uleiului de motor depășește marcajul Full (plin), schimbați uleiul de motor.

Dacă nivelul uleiului este la sau sub marcajul Add (adaugă) de pe joją, adăugați ulei pentru a aduce nivelul uleiului la marcajul Full (plin). **Nu umpleți excesiv motorul cu ulei**.

INFORMAȚII IMPORTANTE

Asigurați-vă că mențineți nivelul uleiului de motor între limitele superioare și inferioare de pe indicatorul de ulei. Motorul se poate defecta dacă îl porniți cu prea mult sau prea puțin ulei.

1. Pregătiți mașina pentru întreținere.

Verificarea nivelului de ulei de motor (continuare)

2. Deschideți capota.
3. Verificați nivelul de ulei de motor.
4. Închideți și blocați capota.

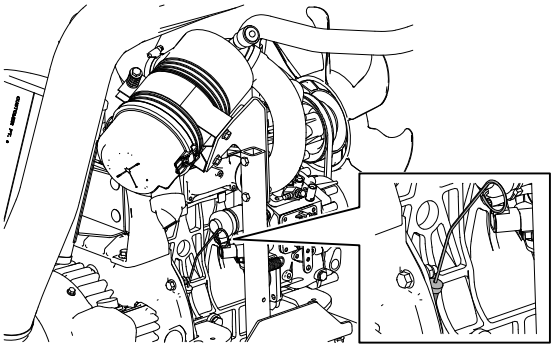

G437900

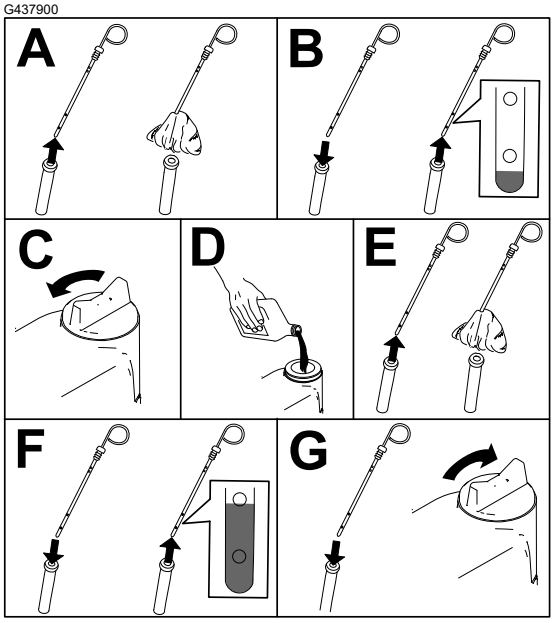

G439123

Schimbarea uleiului de motor și a filtrului

1. Pregătiți mașina pentru întreținere.

Schimbarea uleiului de motor și a filtrului (continuare)

2. Scurgeți uleiul și schimbați filtrul.

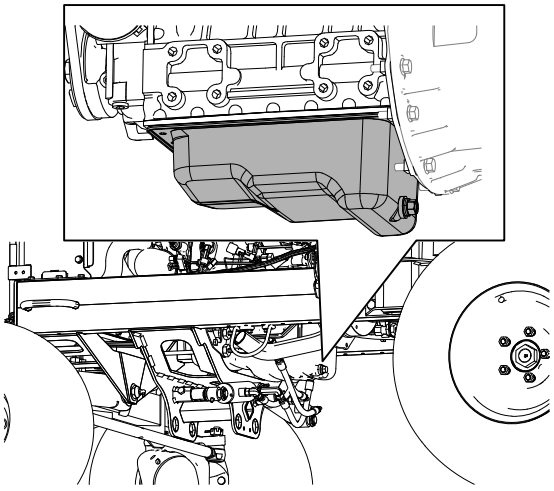

G437921

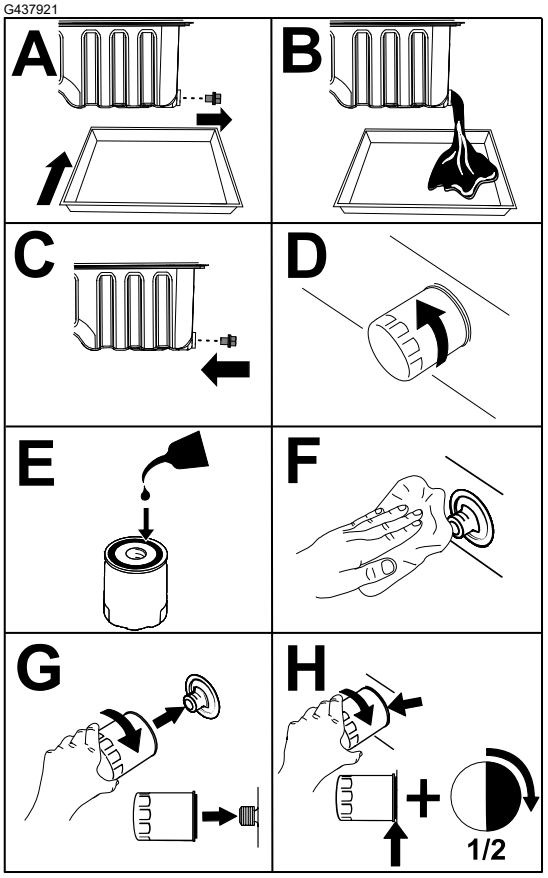

G437922

INFORMAȚII IMPORTANTE

Nu strângeţi excesiv filtrul.

3. Deschideți capota.
4. Adăugați ulei în carter.

5. Închideți și blocați capota.

Întreținerea sistemului de carburant

Acest *Manual al operatorului* conține informații mai detaliate despre combustibil și întreținerea sistemului de combustibil decât *Manualul proprietarului* motorului, care este o referință de uz general referitoare la combustibil și la întreținerea acestuia.

Asigurați-vă că înțelegeți faptul că întreținerea sistemului de combustibil, depozitarea și calitatea combustibilului necesită întreaga dumneavoastră atenție pentru a evita timpii morți și reparațiile extinse ale motorului.

Sistemul de alimentare cu combustibil are toleranțe extrem de stricte datorită cerințelor privind emisiile și controlul. Calitatea și puritatea combustibilului diesel sunt mai importante pentru longevitatea sistemului de injecție de combustibil de înaltă presiune Common Rail (HPCR) utilizat în prezent pe motoarele diesel.

INFORMAȚII IMPORTANTE

Apa sau aerul din sistemul de combustibil vor deteriora motorul! Nu presupuneți că un combustibil nou este curat. Asigurați-vă că acesta provine de la un furnizor de calitate, depozitați corect combustibilul și utilizați rezerva de combustibil în termen de 180 de zile.

INFORMAȚII IMPORTANTE

Dacă nu respectați procedurile de înlocuire a filtrului de combustibil, de întreținere a sistemului de combustibil și de depozitare a combustibilului, sistemul de combustibil al motorului se poate defecta prematur. Efectuați toate operațiunile de întreținere a sistemului de combustibil la intervalele specificate sau ori de câte ori combustibilul este contaminat sau calitatea acestuia este slabă.

Rezervorul de depozitare

Depozitarea corespunzătoare a combustibilului este esențială pentru motorul dumneavoastră. Întreținerea corespunzătoare a rezervoarelor de depozitare a combustibilului este adesea neglijată și duce la contaminarea combustibilului livrat mașinii.

- Achiziționați doar cantitatea de combustibil pe care o veți consuma în 180 de zile. Nu utilizați combustibil care a fost depozitat mai mult de 180 de zile. Acest lucru ajută la eliminarea apei și a altor contaminanți din combustibil.
- Dacă nu eliminați apa din rezervorul de depozitare sau din rezervorul de combustibil al mașinii, aceasta poate duce la rugină sau contaminare în rezervorul de depozitare și în componentele sistemului de combustibil. Nămolul din rezervor dezvoltat de mucegai, bacterii sau fungus restricționează fluxul și înfundă filtrul și injectoarele de combustibil.

Rezervorul de depozitare (continuare)

- Inspectați periodic rezervorul de depozitare a combustibilului și rezervorul de combustibil al mașinii pentru a monitoriza calitatea combustibilului din rezervor.
- Asigurați-vă că acest combustibil provine de la un furnizor de calitate.
- Dacă depistați apă sau contaminanți în rezervorul de depozitare sau în rezervorul de combustibil al mașinii, colaborați cu furnizorul de combustibil pentru a remedia problema și efectuați toate lucrările de întreținere a sistemului de combustibil.
- Nu depozitați motorină în rezervoare sau canistre realizate cu componente zincate.

Întreținerea separatorului de apă/combustibil

Scurgerea apei din separatorul de apă/combustibil

1. Scurgeți apa din separatorul de apă/combustibil în modul indicat.

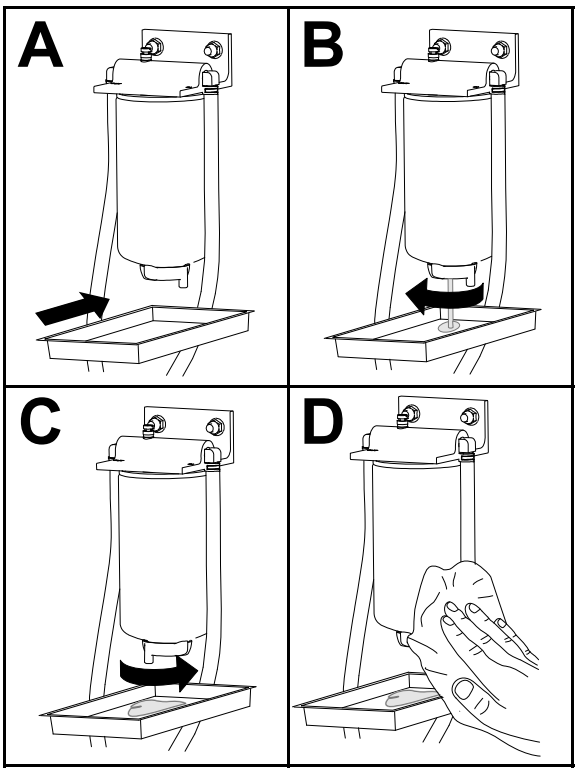

G452998

2. Amorsați filtrul și conductele către pompa de înaltă presiune.

Întreținerea separatorului de apă/combustibil (continuare)

Înlocuirea filtrului separatorului de combustibil/apă

1. Înlocuiți filtrul așa cum este indicat.

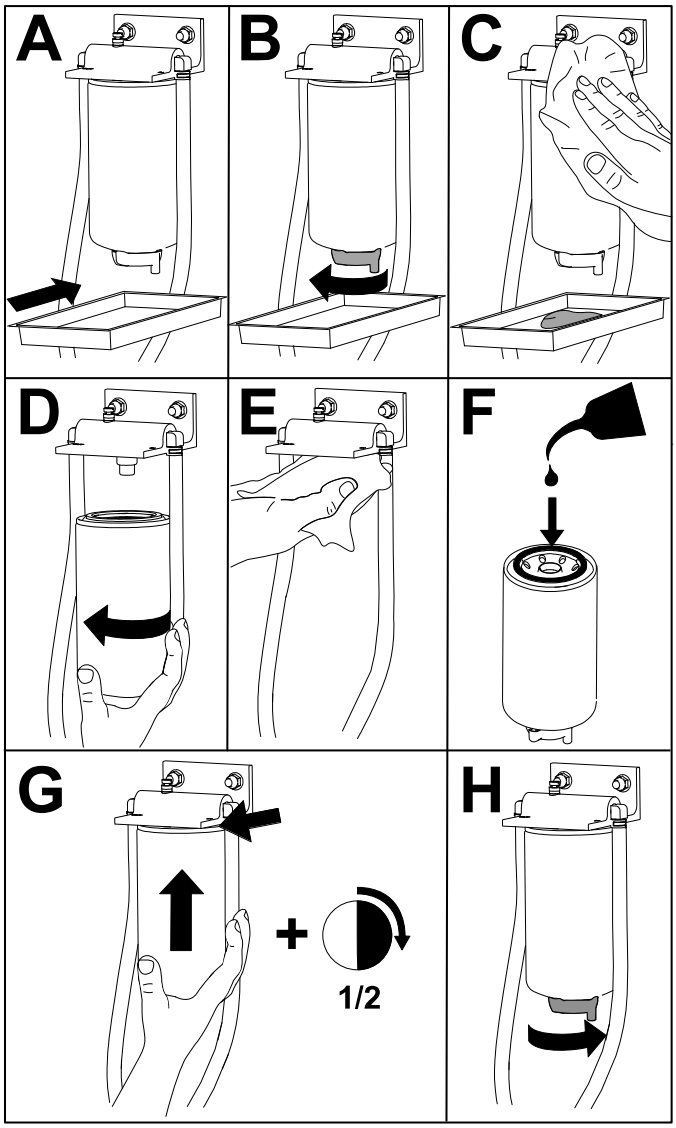

G452996

2. Amorsați filtrul și conductele către pompa de înaltă presiune.

Întreținerea filtrului de combustibil

1. Înclinați scaunul în poziție deschisă.
2. Îndepărtați plăca de podea prin demontarea celor 4 șuruburi care o fixează pe mașină.
3. Curățați zona din jurul filtrului de combustibil de la conexiunile furtunurilor.

   Notă: Utilizați o lavetă curată pentru a curăța conexiunile furtunurilor.

Întreținerea filtrului de combustibil (continuare)

4. Deplasați clemele care fixează furtunurile pe fitingurile filtrului de combustibil și îndepărtați furtunurile din fitinguri.
5. Așezați o tavă de golire sub filtru și îndepărtați filtrul.
6. Instalați un filtru nou și conectați furtunurile.

   Notă: Asigurați-vă că filtrul este orientat, așa cum este ilustrat.
7. Glisați clemele pentru furtun la loc pentru a fixa furtunurile de combustibil la filtru.
8. Amorsați filtrul și conductele către pompa de înaltă presiune.
9. Porniți motorul și verificați din nou dacă există scurgeri în jurul conexiunilor filtrului furtunurilor.

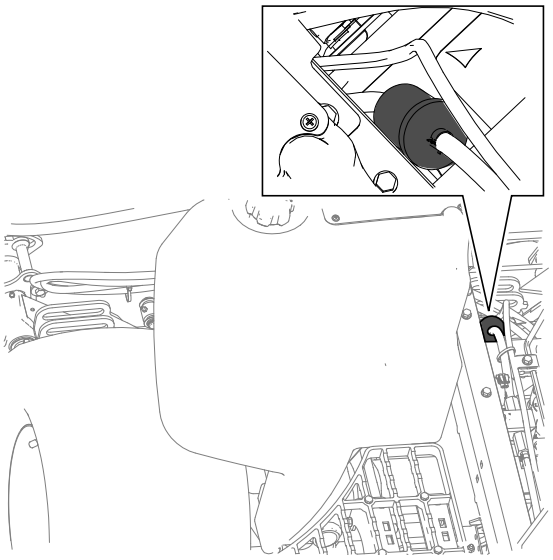

G439246

Scurgerea rezervorului de combustibil

1. Pregătiți mașina pentru întreținere.
2. Așezați o tavă de golire sub robinetul de golire a rezervorului (1).
3. Deschideți robinetul de golire și lăsați să se scurgă combustibilul din rezervor.
4. Utilizați combustibil curat pentru a purja rezervorul.
5. Închideți robinetul de evacuare.

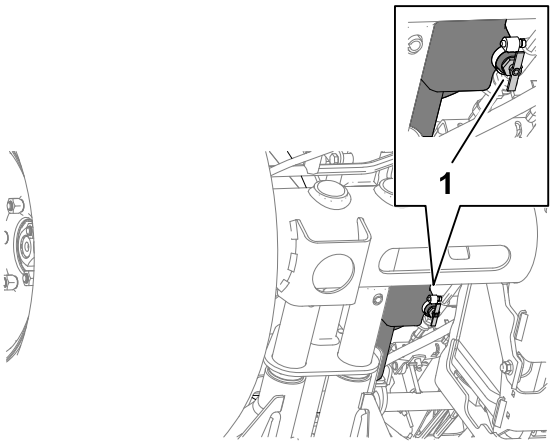

G415054

Verificarea conductelor de combustibil și a racordurilor

1. Verificați conductele de combustibil pentru deteriorări, defecțiuni sau racorduri slăbite.
2. Înlocuiți orice cleme sau furtunuri deteriorate.

   Notă: Amorsați sistemul de combustibil dacă înlocuiți orice conducte de combustibil.

Purjarea sistemului de combustibil

1. Pregătiți mașina pentru întreținere.
2. Asigurați-vă că rezervorul de combustibil este plin cel puțin pe jumătate.
3. Deschideți capota.
4. Deșurubați șurubul pentru purjarea aerului [1] de pe pompa de injecție de combustibil.
5. Rotiți cheia de contact în poziția PORNIT.

   Notă: Este pornită pompa electrică pentru combustibil, forțând aerul să iasă în jurul șurubului pentru purjarea aerului.
6. Strângeți șurubul și rotiți cheia în poziția OPRIT.
7. Închideți și blocați capota.

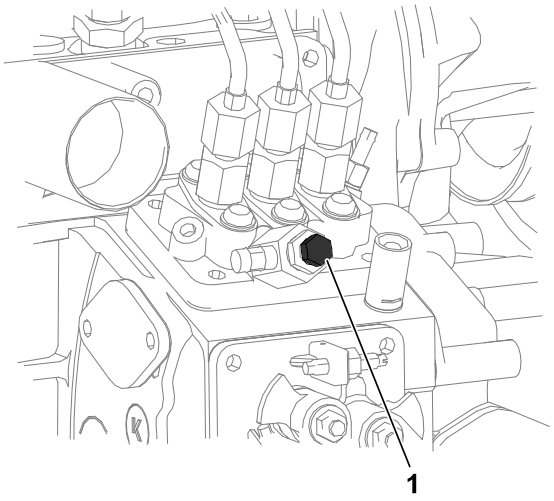

G439312

Curățarea ecranului tubului de colectare a combustibilului

Îndepărtarea tubului de colectare a combustibilului

Tubul de colectare a combustibilului se află în interiorul rezervorului de combustibil și este echipat cu un ecran, care previne pătrunderea resturilor în sistemul de alimentare. Îndepărtați tubul de colectare a combustibilului și curățați ecranul în mod corespunzător.

1. Pregătiți mașina pentru întreținere.
2. Îndepărtați cele 5 șuruburi [2] care fixează capacul transmițătorului pentru combustibil [1] pe rezervorul de combustibil [3] și scoateți capacul.

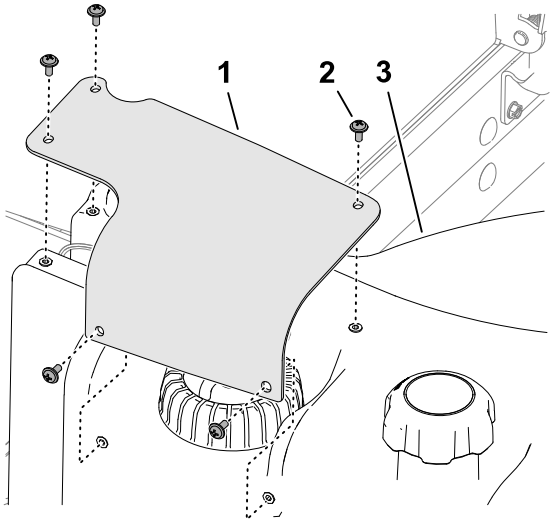

G415055

Curățarea ecranului tubului de colectare a combustibilului (continuare)

3. Îndepărtați conectorul cu 2 mufe al fasciculului de cabluri al transmițătorului pentru combustibil ② din conectorul cu 2 pini al fasciculului de cabluri al mașinii ①.

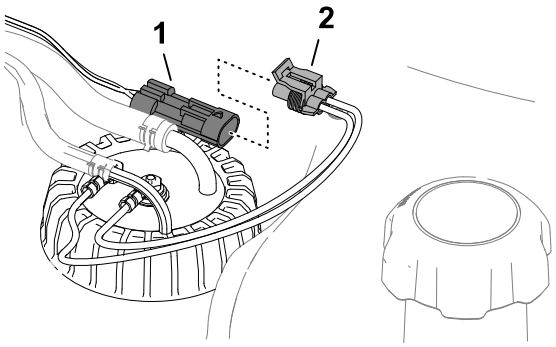

G415056

4. Deplasați clemele ② care fixează furtunurile ① pe fitingurile ③ părții interioare a transmițătorului pentru combustibil și îndepărtați furtunurile din fitinguri.

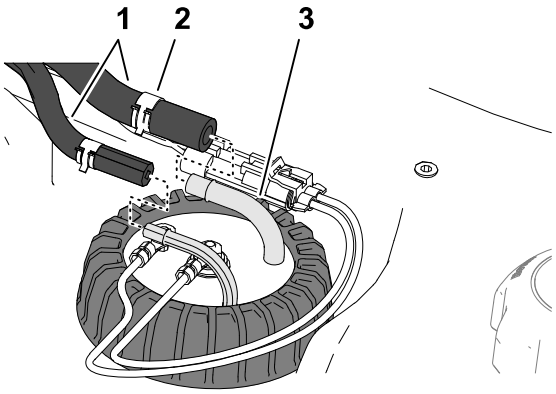

G415057

5. Slăbiți capacul transmițătorului pentru combustibil ①.
6. Ridicați cu atenție transmițătorul pentru combustibil de pe rezervor.

   Notă: Nu îndoiți tubul de colectare, tubul de retur sau brațul flotant.

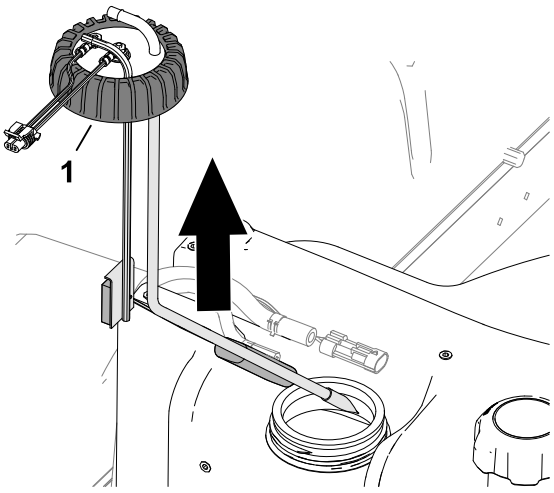

G415058

Curățarea ecranului tubului de colectare a combustibilului (continuare)

Curățarea tubului de colectare a combustibilului

1. Curățați ecranul de la capătul tubului de colectare a combustibilului.

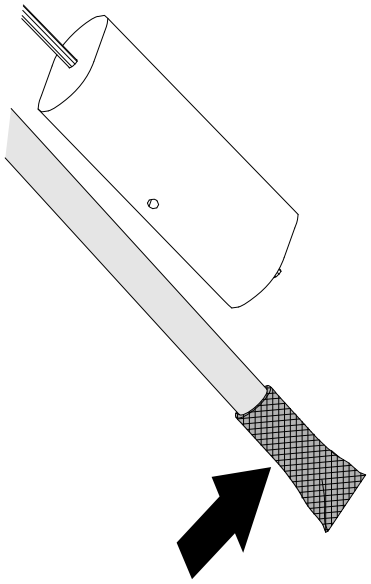

G415060

2. Montați cu atenție tubul de colectare a combustibilului și flotorul în rezervorul de combustibil.
3. Aliniați fitingurile pentru tubul de colectare și interiorul tubului de retur.
4. Strângeți capacul transmițătorului pentru combustibil (1) pe rezervorul de combustibil.

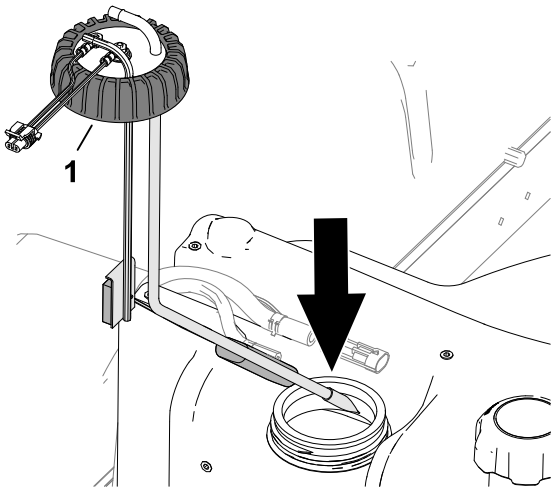

G415059

5. Montați furtunul (1) pe fitingurile (3) transmițătorului pentru combustibil și fixați furtunurile de fitinguri cu ajutorul clemelor (2).

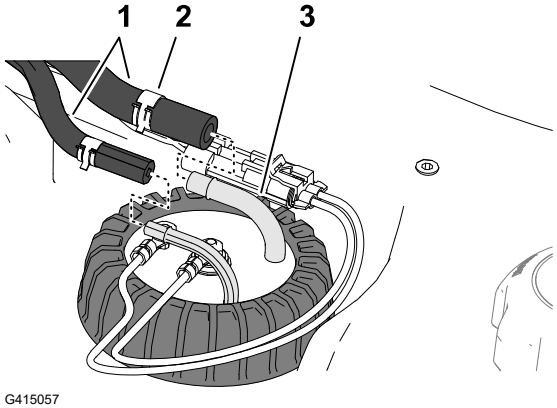

G415057

Curățarea ecranului tubului de colectare a combustibilului (continuare)

6. Conectați conectorul fasciculului de cabluri al transmițătorului pentru combustibil (2) la conectorul fasciculului de cabluri al mașinii (1).

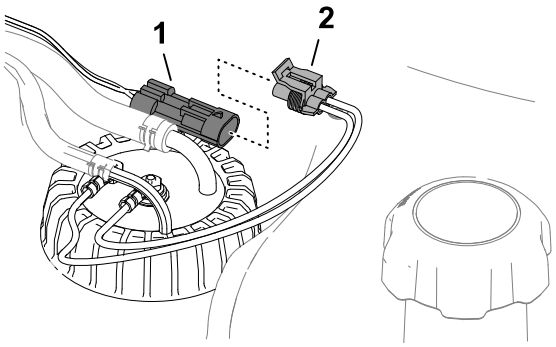

G415056

7. Montați capacul transmițătorului pentru combustibil (1) la rezervorul de combustibil (3) folosind cele 5 șuruburi (2).

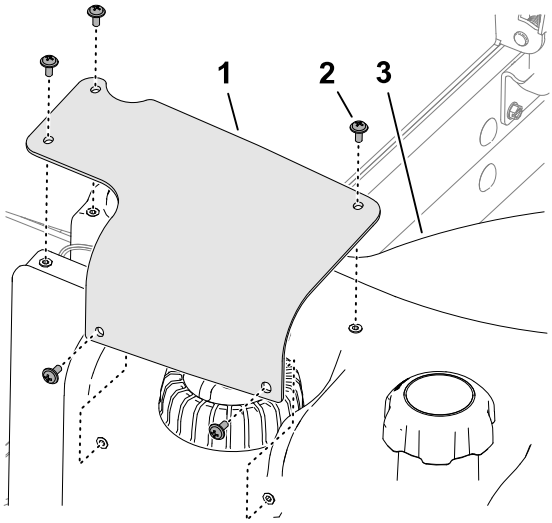

G415055

Amorsarea sistemului de combustibil

Amorsați sistemul de combustibil după următoarele scenarii:

- Înlocuirea filtrului de combustibil.
- Drenarea separatorului de apă după fiecare utilizare sau zilnic.
- Epuizarea combustibilului.
- Înlocuirea unui furtun de combustibil sau deschiderea sistemului de combustibil din orice motiv.

Pentru a amorsa sistemul de combustibil, efectuați următorii pași:

INFORMAȚII IMPORTANTE

Nu utilizați demarorul motorului pentru a porni motorul pentru amorsarea sistemului de combustibil.

1. Asigurați-vă că există combustibil în rezervor.

Amorsarea sistemului de combustibil (continuare)

2. Efectuați următorii pași pentru a amorsa filtrul și conductele către pompa de înaltă - presiune, pentru a preveni uzura sau deteriorarea pompei:
   A. Rotiți cheia de contact în poziția PORNIT pentru 15 – 20 de secunde.
   B. Rotiți cheia de contact în poziția OPRIT pentru 30 – 40 de secunde.

      Notă: Acest lucru permite oprirea ECU.
   C. Rotiți cheia în poziția PORNIT pentru 15 – 20 de secunde.
   D. Verificați dacă există scurgeri în jurul filtrului și al furtunurilor.
   E. Porniți motorul și inspectați dacă există scurgeri.

Întreţinerea sistemului electric

Inspectarea cablurilor electrice

Inspectați cablurile electrice pentru a vedea dacă sunt deteriorate, uzate, cu fitinguri slăbite, deteriorate de intemperii sau deteriorate chimic.

Notă: Efectuați toate reparațiile necesare înainte de utilizare.

Deconectarea bateriei

PERICOL

Electrolitul bateriei conține acid sulfuric, care este letal dacă este consumat și provoacă arsuri grave.

- **Nu beți electrolit și evitați contactul cu pielea, ochii sau îmbrăcămintea.**
- **Purtați ochelari de protecție și mănuși de cauciuc.**
- **Umpleți bateria într-un loc în care este întotdeauna disponibilă apă curată pentru spălarea pielii.**

---

1. Pregătiți mașina pentru întreținere.
2. Deschideți ecranul.

Deconectarea bateriei (continuare)

3. Scoateți capacul 1 de pe tava bateriei 4 apăsând părțile laterale ale capacului bateriei.
4. Deconectați cablul negativ al bateriei 2.
5. Extrageți prin glisare capacul izolator 3 de pe clema cablului pozitiv al bateriei și deconectați cablul pozitiv al bateriei.

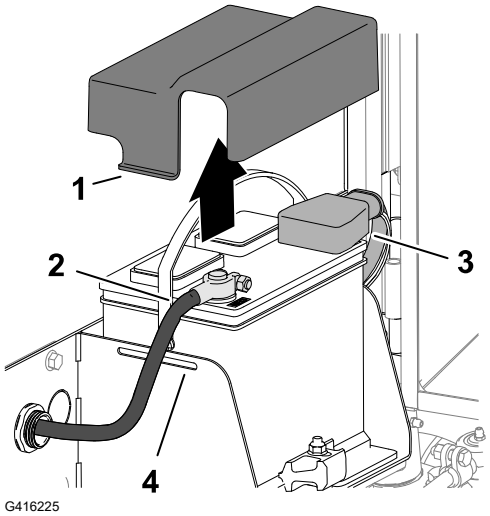

G416225

Conectarea bateriei

1. Montați cablul pozitiv al bateriei (roșu) 3 la borna pozitivă (+) a bateriei.
2. Montați cablul negativ al bateriei (negru) 2 la borna negativă (-) a bateriei.
3. Aplicați un strat de lubrifiant Grafo 112X, nr. piesă Toro 505-47 pe bornele bateriei și clemele cablurilor bateriei.
4. Glisați manșonul din cauciuc peste clema cablului pozitiv al bateriei.
5. Montați capacul pe baterie, introducând proeminențele 1 capacului în fantele 4 compartimentului bateriei.
6. Închideți și blocați ecranul.

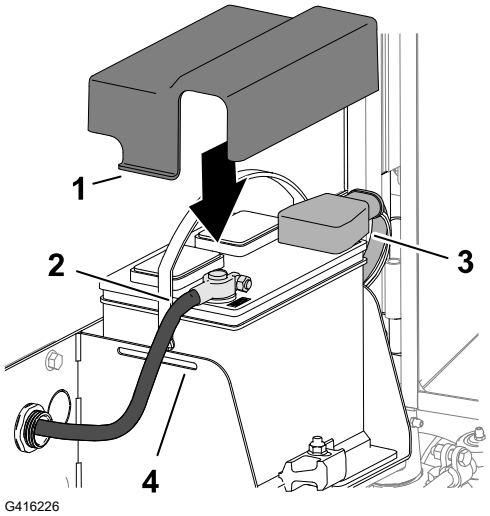

G416226

Încărcarea bateriei

1. Deconectați bateria.
2. Conectați un încărcător de baterie de 3 - 4 A la bornele bateriei.
3. Încărcați bateria timp de minim 4 - 8 ore la 3 - 4 A.
4. Atunci când bateria este încărcată, deconectați încărcătorul de la priză și de la bornele bateriei.
5. Conectați bateria.

Întreținerea bateriei

Notă: Păstrați bornele și întreaga carcasă a bateriei curate deoarece o baterie murdară se va descărca lent.

1. Pregătiți mașina pentru întreținere.
2. Deschideți ecranul.
3. Verificați starea bateriei.

   Notă: Înlocuiți o baterie uzată sau deteriorată.
4. Deconectați cablurile bateriei și demontați bateria de la mașină.
5. Curățați întreaga carcasă a bateriei cu o soluție cu bicarbonat de sodiu și apă.
6. Clătiți carcasa cu apă curată.
7. Montați bateria pe mașină și conectați cablurile pentru baterie.
8. Închideți și blocați ecranul.

Înlocuirea unei siguranțe de 12 V dintr-un bloc cu siguranțe fuzibile

Blocul de siguranțe (1) se află sub scaun.

1. Pregătiți mașina pentru întreținere.
2. Deblocați și înclinați scaunul.
3. Înlocuiți siguranța deschisă cu același tip de siguranță, având același amperaj.
4. Închideți și blocați scaunul.

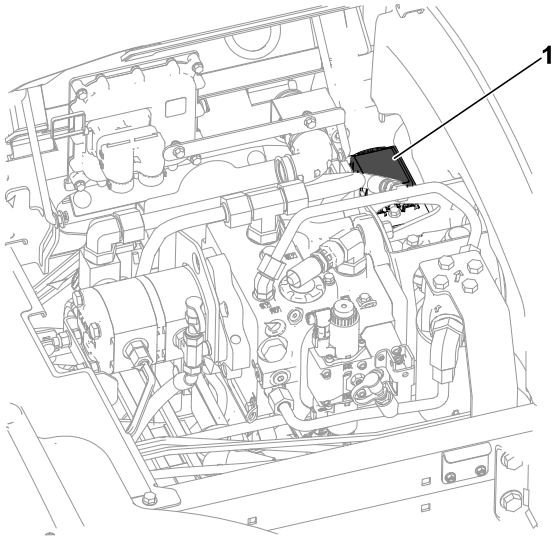

G437962

Înlocuirea unei siguranțe de 48 V pentru unitatea de tăiere

1. Deblocați și deschideți capota.
2. În partea din față, stânga a motorului, îndepărtați capacul blocului de siguranțe de la 48 V.

Înlocuirea unei siguranțe de 48 V pentru unitatea de tăiere (continuare)

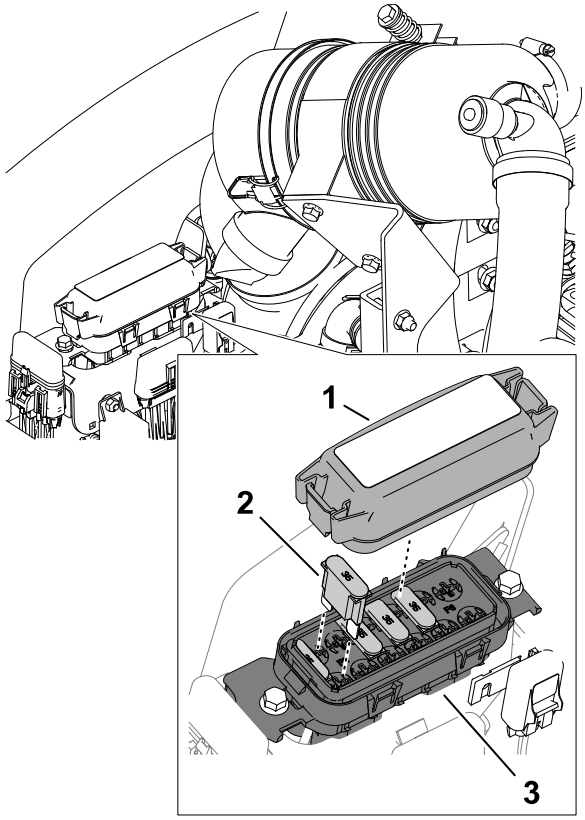

G416230

1. Capac
2. Siguranță maxi
3. Bloc de siguranțe de 48 V

3. Localizați siguranța arsă în blocul de siguranțe.
4. Înlocuiți siguranța arsă cu același tip de siguranță, având același amperaj. Consultați autocolantul din interiorul capacului blocului de siguranțe pentru amperaje.
5. Montați capacul la blocul de siguranțe de 48 V.
6. Închideți și blocați capota.

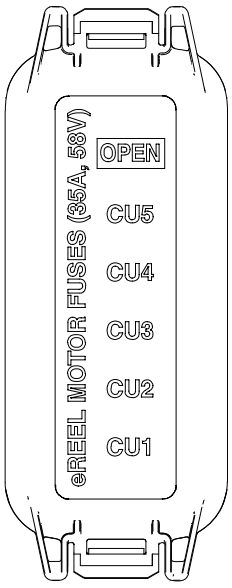

G416231

Înlocuirea siguranței de activare cilindru

1. Pregătiți mașina pentru întreținere.
2. Deblocați și deschideți capota.
3. În partea din față stânga a motorului, îndepărtați capacul suportului pentru siguranța de linie care are marcajul „Enable Fuse 10 A 125 V□? ①.
4. Înlocuiți siguranța arsă cu același tip de siguranță, având același amperaj.
5. Montați capacul pe suportul pentru siguranțe în linie.
6. Închideți și blocați capota.

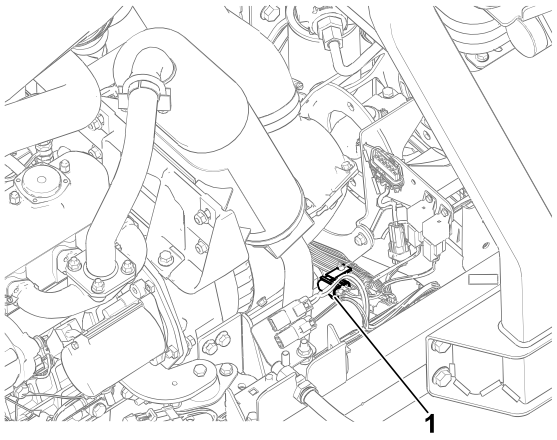

G439309

Înlocuirea siguranței de alimentare electrică

1. Pregătiți mașina pentru întreținere.
2. Deblocați și deschideți capota.
3. În partea din spate, dreapta a motorului, îndepărtați capacul suportului pentru siguranța de linie care are marcajul „Main B+ Power Fuse□? ①.
4. Înlocuiți siguranța arsă cu același tip de siguranță, având același amperaj.
5. Montați capacul pe suportul pentru siguranțe în linie.
6. Închideți și blocați capota.

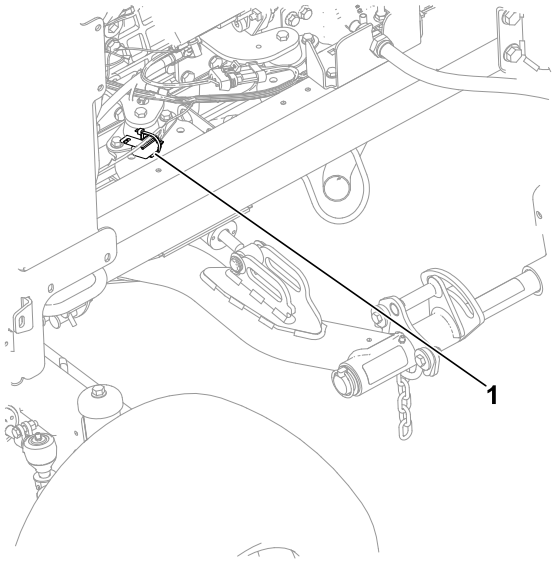

G439310

Întreţinerea sistemului de angrenaj

Verificarea presiunii din anvelope

AVERTISMENT

Presiunea scăzută din anvelope reduce stabilitatea mașinii pe un teren înclinat. Acest lucru ar putea cauza răsturnarea mașinii, care ar putea avea ca rezultat decesul sau vătămări grave.

Asigurați o umflare corespunzătoare a anvelopelor.

Notă: Mențineți presiunea recomandată în toate anvelopele pentru a asigura o calitate de tăiere constantă și o performanță adecvată a mașinii.

1. Măsurați presiunea din fiecare anvelopă. Valoarea presiunii corecte a aerului din anvelope este cuprinsă între 0,83 și 1,03 bar.
2. Dacă este necesar, umflați sau dezumflați anvelopele până când măsurați o presiune de 0,83 to 1,03 bar.

Strângerea prezoanelor

Strângeți prizoanele la un cuplu de **94 – 122 N m** conform unui model încrucișat.

AVERTISMENT

Nerespectarea cuplului adecvat de strângere a prezoanelor poate duce la deces sau vătămări personale grave.

Mențineți cuplul adecvat de strângere a prizoanelor.

Strângerea piulițelor de butuc ale axelor

1. **Strângeți piulițele de butuc ale axei frontale la un cuplu de 407 – 542 N m.**
2. Dacă mașina este echipată cu CrossTrax® AWD, strângeți piulițele de butuc ale axei spate la un cuplu de **366 – 447 N m.**

Verificarea alinierii roților spate

1. Rotiți volanul astfel încât roțile spate să fie orientate drept în față.

Verificarea alinierii roților spate (continuare)

2. Pregătiți mașina pentru întreținere.
3. La înălțimea osiei, măsurați distanța de la centru la centru în fața și în spatele roților viratoare.

   Notă: Alinierea roților spate este corectă dacă diferența între măsurătorile pentru partea din față și partea din spate este de 6 mm sau mai mică.

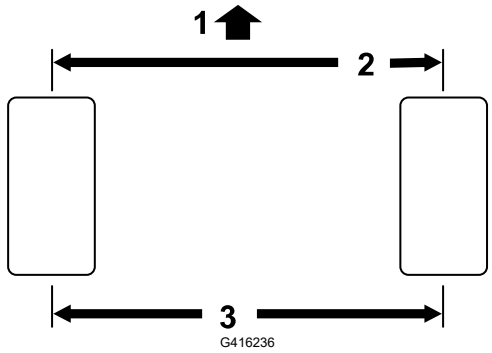

(1) Partea din față a unității de tracțiune

(2) 6 mm sau mai puțin față de partea din spate a roților

(3) Distanță de la centru la centru

4. Dacă valoarea măsurată este mai mare de 6 mm, reglați alinierea roților spate.

Reglarea alinierii roților spate

1. Slăbiți contrapiulița (1) de la fiecare capăt al tijei (2).

   Notă: Capătul tijei cu canelură exterioară este un filet pe partea stângă.
2. Rotiți tija utilizând fațeta de strângere a cheii (3).
3. La înălțimea osiei, măsurați distanța de la centru la centru în fața și în spatele roților viratoare.

   Notă: Alinierea roților spate este corectă dacă diferența între măsurătorile pentru partea din față și partea din spate este de 6 mm sau mai mică.

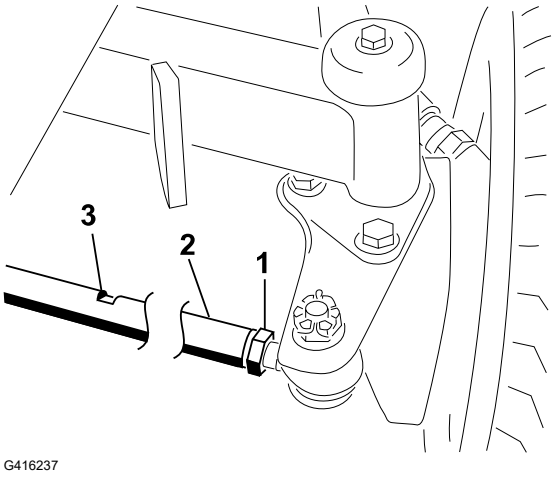

4. Repetați pașii de la 1 și 2 după cum este necesar.
5. Strângeți contrapiulițele.

Întreținerea sistemului de răcire

Specificațiile lichidului de răcire

Rezervorul de lichid de răcire este umplut din fabrică cu o soluție 50/50 de apă și lichid de răcire cu durată de viață prelungită pe bază de etilenglicol.

INFORMAȚII IMPORTANTE

Utilizați doar lichide de răcire disponibile în comerț, care îndeplinesc specificațiile enumerate în Tabelul cu standardele pentru lichidul de răcire cu durată de viață extinsă.

Nu utilizați pentru mașină lichid de răcire convențional (verde) cu tehnologia acizilor anorganici (IAT). Nu amestecați lichid de răcire convențional cu lichid de răcire cu durată de viață prelungită.

Tabel pentru tipul de lichid de răcire

Lichid de răcire pe bază de etilenglicol	Tip de inhibitor de coroziune
Antigel cu durată de viață prelungită	Tehnologia acizilor organici (OAT)

INFORMAȚII IMPORTANTE

Nu vă bazați pe culoarea lichidului de răcire pentru a identifica diferența dintre lichidul de răcire convențional (verde) cu tehnologia acizilor anorganici (IAT) și lichidul de răcire cu durată de viață prelungită.

Producătorii de lichid de răcire pot colora lichidul de răcire cu durată de viață prelungită într-una dintre următoarele culori: roșu, roz, portocaliu, galben, albastru, turcoaz, violet și verde. Folosiți lichid de răcire care îndeplinește specificațiile din Tabelul cu standarde pentru lichidul de răcire cu durată de viață prelungită.

Standarde pentru lichidul de răcire cu durată de viață prelungită

ATSM International	SAE International
D3306 și D4985	J1034, J814 și 1941

INFORMAȚII IMPORTANTE

Concentrația lichidului de răcire trebuie să fie dată de un amestec 50/50 de lichid de răcire și apă.

- **De preferat:** atunci când diluați lichidul de răcire concentrat, amestecați-l cu apă distilată.

Specificațiile lichidului de răcire (continuare)

- **Opțiune preferată:** dacă nu este disponibilă apă distilată, utilizați un lichid de răcire preamestecat în locul unui lichid de răcire concentrat.
- **Cerință minimă:** dacă nu sunt disponibile apă distilată și lichid de răcire preamestecat, amestecați lichidul de răcire concentrat cu apă potabilă curată.

Capacitatea sistemului de răcire

Aproximativ 6,6 l

Verificarea nivelului lichidului de răcire

⚠ ATENŢIE ⚠

Dacă motorul a fost în funcțiune, lichidul de răcire presurizat și fierbinte poate scăpa, ceea ce ar putea duce la vătămări ușoare sau moderate.

- **Nu deschideți capacul radiatorului atunci când motorul este pornit.**
- **Utilizați o lavetă când deschideți capacul radiatorului și deschideți capacul încet pentru a permite ieșirea aburului.**

---

1. Pregătiți mașina pentru întreținere.
2. Deschideți capota.
3. Verificați nivelul lichidului de răcire în rezervorul de expansiune.

   Notă: Nivelul lichidului de răcire este corect atunci când se află între marcajele add (adăugare) ① și full ② (plin) din partea laterală a rezervorului.
4. Dacă nivelul lichidului de răcire este scăzut, îndepărtați capacul rezervorului de expansiune ③ și adăugați lichidul de răcire specificat până când nivelul de lichid ajunge la marcajul full (plin).

   Notă: Nu umpleți excesiv rezervorul de expansiune cu lichid de răcire.
5. Montați capacul de la rezervorul de expansiune.
6. Închideți și blocați capota.

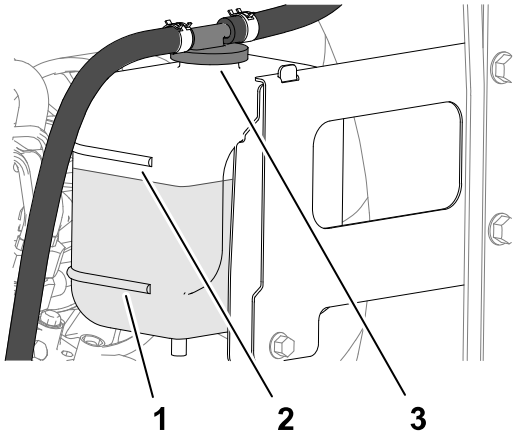

G439313

Verificarea furtunurilor sistemului de răcire

Verificați furtunurile sistemului de răcire pentru scurgeri, conducte răsucite, suporturi de montare slăbite, urme de uzură, fitinguri slăbite, deteriorări din cauza condițiilor meteo și a acțiunii substanțelor chimice.

Notă: Efectuați toate reparațiile necesare înainte de utilizare.

Curățarea sistemului de răcire a motorului

1. Pregătiți mașina pentru întreținere.
2. Ridicați capota.
3. Curățați cu atenție toate reziduurile din zona motorului.
4. Închideți și blocați capota.
5. Eliberați clicheții sitei din spate (1) și deschideți sita din spate (2).
6. Curățați perfect ecranul cu aer comprimat.

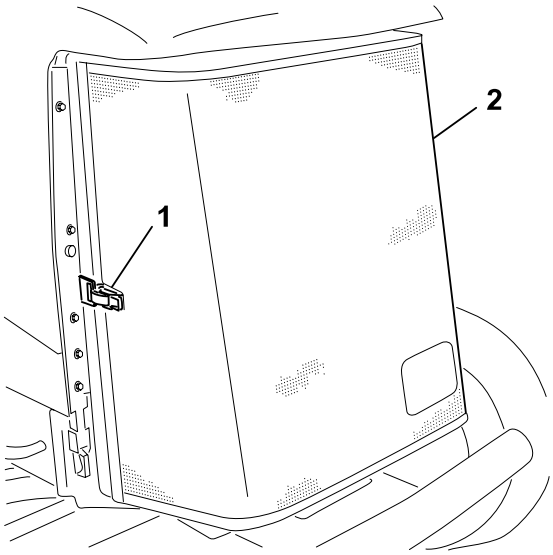

G416241

7. Rotiți cele 2 elemente de fixare ale răcitorului de ulei (2) spre interior și înclinați răcitorul de ulei (1).

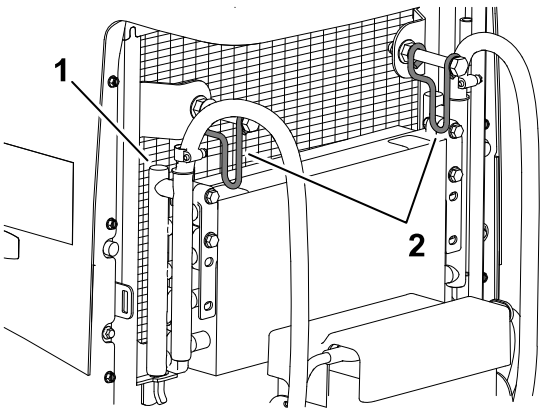

G416242

Curățarea sistemului de răcire a motorului (continuare)

8. Curățați temeinic ambele părți ale răcitorului de ulei și ale radiatorului ① cu aer comprimat.
9. Ridicați răcitorul de ulei și fixați-l cu cele 2 elemente de fixare.
10. Închideți și blocați ecranul.

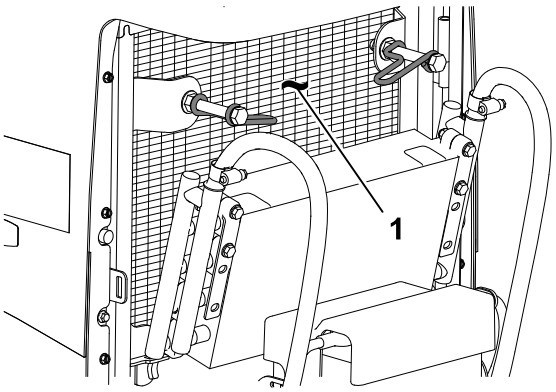

G416243

Întreținerea curelei

Tensionarea curelei alternatorului

1. Pregătiți mașina pentru întreținere.
2. Deschideți capota.
3. Verificați tensiunea curelei alternatorului (2) apăsând la mijlocul distanței dintre alternator și roțile de antrenare ale arborelui cotit.

   Notă: Cu o forță de 10 kg, cureaua ar trebui să prezinte o deflexie de 11 mm.
4. Dacă deflexia este incorectă, efectuați următoarea procedură pentru a tensiona cureaua:
   A. Slăbiți șuruburile care fixează alternatorul pe suport (1) și șurubul de pivotare a alternatorului (3).
   B. Introduceți un levier între alternator și motor și deplasați alternatorul spre exterior.
   C. Atunci când obțineți o tensiune corectă a curelei, strângeți șuruburile care fixează alternatorul pe suport și șurubul de pivotare a alternatorului.

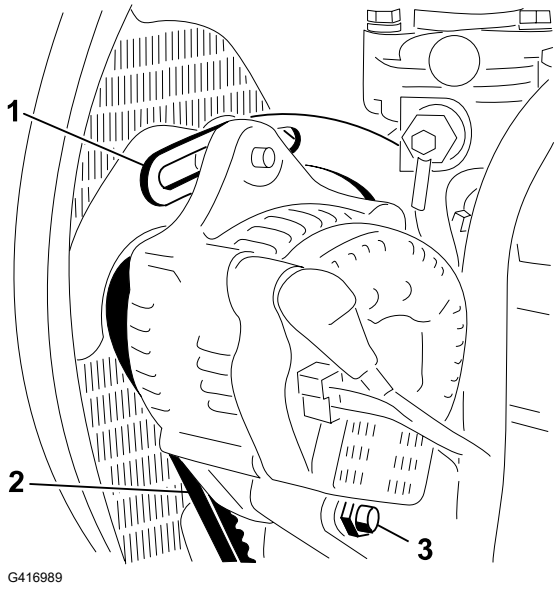

5. Închideți și blocați capota.

Întreținerea sistemului hidraulic

Specificațiile uleiului hidraulic

Rezervorul este umplut din fabrică cu ulei hidraulic de înaltă calitate. Verificați nivelul uleiului hidraulic înainte de a porni motorul pentru prima dată și zilnic după aceea.

Ulei hidraulic recomandat: ulei hidraulic cu durată extinsă de viață Toro PX; disponibil în recipiente de 19 l sau în bidoane de 208 l.

Notă: O mașină care utilizează uleiul de schimb recomandat necesită schimbări mai puțin frecvente ale uleiului și filtrului.

Uleiuri hidraulice alternative: Dacă uleiul hidraulic cu durată de viață extinsă Toro PX nu este disponibil, puteți utiliza un alt ulei hidraulic convențional, pe bază de petrol, cu specificații care se încadrează în intervalul menționat pentru toate următoarele proprietăți ale materialelor și care îndeplinește standardele din industrie. Nu utilizaţi ulei sintetic. Consultați-vă cu distribuitorul de lubrifiant pentru a identifica un produs satisfăcător.

Specificațiile uleiului hidraulic (continuare)

Notă: Toro nu își asumă răspunderea pentru daunele provocate de utilizarea unor produse necorespunzătoare; prin urmare, utilizați doar produse de la producători consacrați, care garantează pentru recomandările furnizate.

Ulei hidraulic anti-uzură cu indice de vâscozitate ridicat/punct de curgere scăzut, ISO VG 46

Proprietăți produs:

Vâscozitate, ASTM D445	cSt la 40 °C: 44 - 48
Indice de vâscozitate ASTM D2270	140 sau superior
Punct de curgere, ASTM D97	-37 °C - -45 °C
Specificații pentru industrie:	Eaton Vickers 694 (I-286-S, M-2950-S/ 35VQ25 sau M-2952-S)

Notă: Multe uleiuri hidraulice sunt aproape incolore, detectarea scurgerilor fiind dificilă. Un aditiv colorant roșu pentru uleiul hidraulic este disponibil în flacoane de 20 ml. Un flacon este suficient pentru 15 până la 22 litri de ulei hidraulic. Comandați nr. piesei 44-2500 de la un distribuitor autorizat Toro.

INFORMAȚII IMPORTANTE

Uleiul hidraulic biodegradabil sintetic Toro Premium este singurul ulei sintetic biodegradabil aprobat de Toro. Acest ulei este compatibil cu elastomerii utilizați în sistemele hidraulice Toro și este potrivit pentru un interval vast de temperaturi. Acest ulei este compatibil cu uleiurile minerale convenționale, dar pentru biodegradabilitate și performanță maximă, sistemul hidraulic trebuie spălat complet de uleiul convențional. Uleiul este disponibil la distribuitorul autorizat Toro în recipiente de 19 l sau bidoane de 208 l.

Capacitatea rezervorului hidraulic

41,6 l

Verificarea nivelului de ulei hidraulic

Rezervorul este umplut din fabrică cu ulei hidraulic de înaltă calitate. Cel mai bun moment pentru a verifica uleiul hidraulic este atunci când uleiul este rece. Mașina ar trebui să fie în configurația de transport.

1. Pregătiți mașina pentru întreținere.
2. Curățați zona din jurul bușonului și a capacului rezervorului de ulei hidraulic
3. Îndepărtați joja de la bușon și ștergeți-o cu o lavetă curată.
4. Introduceți joja în bușon, apoi scoateți-o și verificați nivelul de ulei.

   Notă: Nivelul uleiului trebuie să se situeze în intervalul de funcţionare de pe joją.

Verificarea nivelului de ulei hidraulic (continuare)

INFORMAȚII IMPORTANTE

Nu umpleţi excesiv rezervorul.

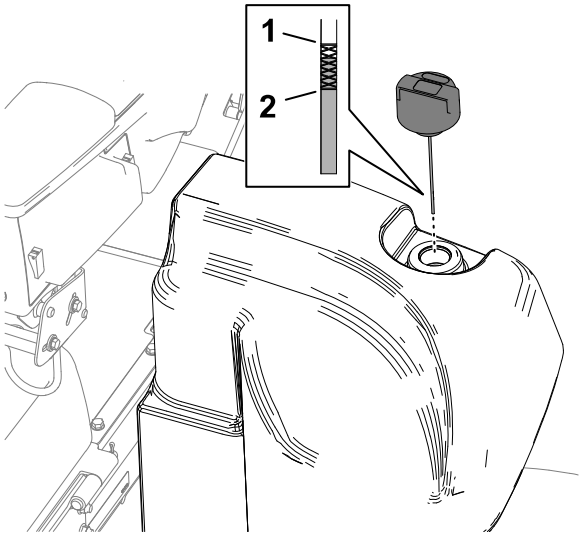

(1) Marcaj Plin (joją)

(2) Marcaj Adăugare (joją)

5. Dacă nivelul este scăzut, adăugați cantitatea corespunzătoare de lichid specificat pentru a ridica nivelul până la marcajul Plin.
6. Montați joja pe gâtul de umplere.

Verificarea conductelor și furtunurilor hidraulice

Verificați conductele hidraulice și furtunurile pentru scurgeri, conducte deformate, suporturi de montare slăbite, urme de uzură, fitinguri slăbite, deteriorare din cauza condițiilor meteo sau a acțiunii substanțelor chimice.

Notă: Efectuați toate reparațiile necesare înainte de utilizare.

Înlocuirea filtrului de încărcare

INFORMAȚII IMPORTANTE

Utilizarea oricăror alte filtre poate anula garanția pentru unele componente.

1. Pregătiți mașina pentru întreținere.
2. Înclinați scaunul.

Înlocuirea filtrului de încărcare (continuare)

3. În partea stângă a mașinii, așezați o tavă de golire sub filtrul de încărcare (2).
4. Îndepărtați filtrul.
5. Ștergeți zona de montare a capului filtrului (1).
6. Aplicați un strat subțire de ulei hidraulic specificat pe garnitura noului filtru de încărcare.
7. Înșurubați cu mâna filtrul pe capul filtrului, până când garnitura intră în contact cu suprafața de montare, apoi rotiți cu mâna filtrul încă o jumătate de tură.
8. Coborâți și blocați scaunul.

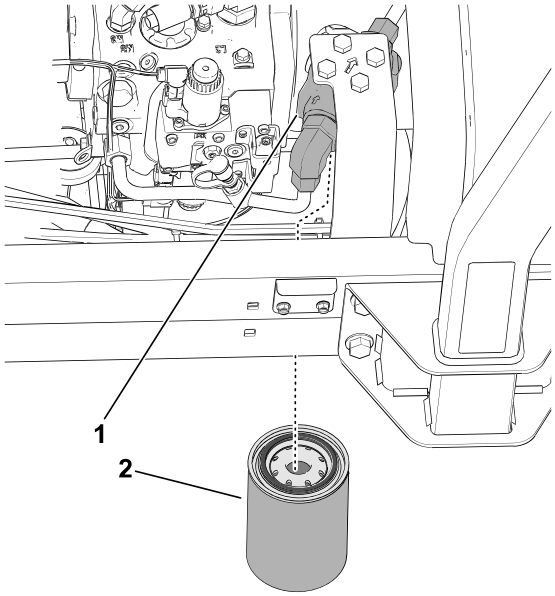

G439314

Verificarea existenței scurgerilor

1. Porniți motorul și lăsați-l să funcționeze timp de aproximativ 2 minute pentru a elimina aerul din sistemul hidraulic.
2. Opriți motorul, scoateți cheia și verificați dacă filtrul de retur și cel de încărcare prezintă scurgeri.

   Notă: Remediați toate scurgerile de ulei hidraulic.

Înlocuirea uleiului hidraulic

Dacă uleiul este contaminat, contactați distribuitorul Toro deoarece sistemul trebuie purjat. Uleiul contaminat are un aspect lăptos sau negru în comparație cu uleiul curat.

1. Pregătiți mașina pentru întreținere.
2. Așezați o tavă de scurgere mare sub colectorul din partea de jos a rezervorului hidraulic.

Înlocuirea uleiului hidraulic (continuare)

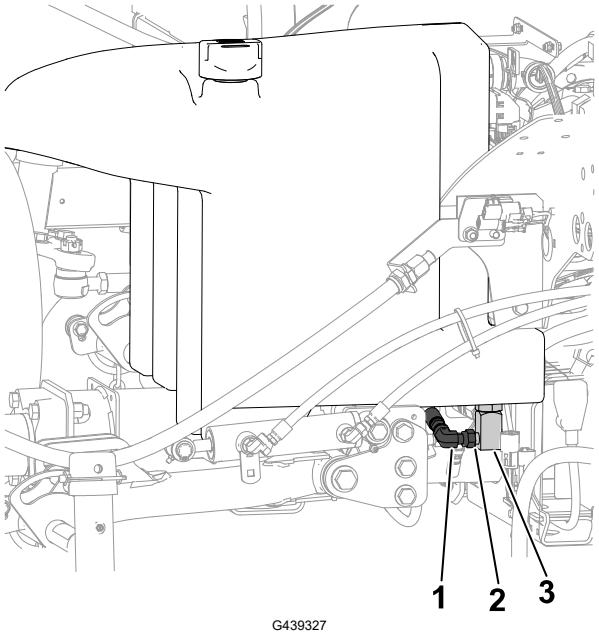

G439327

(1) Colector
(2) Slăbiți fitingul aici
(3) Montare la 90°

3. Deconectați fitingul de 90° de la colector și lăsați rezervorul să se scurgă.
4. Când uleiul hidraulic nu se mai scurge din rezervor, conectați fitingul de 90° la colector.
5. Umpleți rezervorul cu uleiul hidraulic specificat.

INFORMAȚII IMPORTANTE

Utilizați doar uleiurile hidraulice specificate. Alte tipuri de ulei pot cauza deteriorarea sistemului.

6. Montați capacul rezervorului.
7. Porniți motorul și utilizați toate comenzile hidraulice pentru a distribui uleiul hidraulic în întregul sistem.
8. Verificați dacă există scurgeri de ulei hidraulic.
9. Verificați nivelul.

Întreținerea unității de tăiere

Verificarea contactului dintre cilindru și contracuțit

Verificați contactul dintre cilindru și contracuțit, chiar dacă anterior calitatea tăierii a fost acceptabilă.

Verificarea contactului dintre cilindru și contracuțit (continuare)

Notă: Trebuie să existe un contact ușor pe toată lungimea cilindrului și contracuțitului.

Verificarea timpilor de oprire a lamei

1. Cuplați unitățile de tăiere și trageți de maneta de ridicare pentru a ridica unitățile de tăiere.
2. Observați timpul dintre comanda de ridicare și momentul în care toți cilindrii s-au oprit din rotire.

   Notă: Dacă timpul este mai mare de 7 secunde, contactați dealerul dumneavoastră de service autorizat.

Ascuțirea unităților de tăiere

AVERTISMENT

Contactul cu unitățile de tăiere sau alte piese mobile poate duce la deces sau vătămări grave.

- **Ţineţi degetele, mâinile şi îmbrăcămintea la distanţă faţă de unitățile de tăiere sau alte piese mobile.**
- **Nu încercați niciodată să rotiți unitățile de tăiere cu mâna sau cu piciorul, atunci când motorul este în funcțiune.**

Notă: Instrucțiuni și proceduri suplimentare privind ascuțirea sunt disponibile în Informațiile de bază privind mașinile de tuns iarba cu cilindru Toro (cu instrucțiuni de ascuțire), formularul 09168SL.

Pregătirea mașinii

1. Pregătiți mașina pentru întreținere.
2. Cu motorul oprit, dar cheia în poziția RUN (Rulare), accesați **Main Menu** (Meniu Principal) din afișajul InfoCenter.
3. Din **Main Menu** (Meniu Principal), derulați în jos la **Service** (Setări) și apăsați butonul de selectare.
4. În meniul **Service**, derulați în jos la **Front Backlap** (Ascuțire față) și **Rear Backlap** (Ascuțire spate). apăsați butonul de navigare din dreapta pentru a muta setul de unități de tăiere dorit de la OPRIT la PORNIT.
5. Efectuați reglajele inițiale pentru cilindru și contracuțit, potrivite ascuțirii, pentru toate unitățile de tăiere pentru care veți efectua ascuțirea.

Ascuțirea unităților de tăiere (continuare)

Suprapunerea cilindrilor și contracuțitului

1. Porniţi motorul şi lăsați-l să funcționeze la turația scăzută de ralanti.

AVERTISMENT

Modificarea turației motorului în timpul suprapunerii inverse poate duce la blocarea unităților de tăiere care poate duce la deces sau vătămare gravă.

- **Nu schimbați niciodată turația motorului în timpul ascuțirii.**
- **Efectuați ascuțirea doar la turația de ralanti a motorului.**

---

2. Cuplați priza de putere și mutați maneta inferioară de tăiere a ierbii/ridicare spre partea din față pentru a începe operațiunea de ascuțire pentru cilindrii selectați.
3. Aplicați compus de suprapunere cu o perie cu mâner lung.

PERICOL

Atingerea unităților de tăiere în timp ce acestea se mișcă poate duce la deces sau vătămare gravă.

Pentru a evita vătămările personale, asigurați-vă că vă aflați la o distanță sigură față de unitățile de tăiere, înainte de a continua.

INFORMAȚII IMPORTANTE

Nu utilizați niciodată o perie cu mâner scurt.

---

4. Dacă cilindrii se blochează sau încep să funcționeze necorespunzător în timpul ascuțirii, selectați o viteză mai mare a cilindrilor până când viteza devine stabilă, apoi readuceți cilindrii la viteza dorită. Acest lucru se poate face folosind butoanele din afișajul InfoCenterj.
5. Dacă este necesar să efectuați reglaje asupra unităților de tăiere în timpul ascuțirii, respectați următorii pași:
   A. Mutați maneta inferioară de tăiere a ierbii/ridicare spre spate și decuplați priza de putere.
   B. Opriți motorul și scoateți cheia.
   C. Reglarea unităților de tăiere.
   D. Repetați pașii de la 1 până la 3.
6. Repetați pasul 3 pentru celelalte unități de tăiere pe care doriți să le ascuțiți.

Ascuțirea unităților de tăiere (continuare)

Finalizarea ascuțirii

1. Mutați maneta inferioară de tăiere a ierbii/ridicare spre spate și apăsați comutatorul prizei de putere pentru a decupla priza de putere.
2. Opriți funcțiile de ascuțire utilizând butoanele din afișajul InfoCenter.

INFORMAȚII IMPORTANTE

Dacă nu deplasați comutatorul de ascuțire în poziția OPRIRE după ascuțire, unitățile de tăiere nu se vor ridica sau nu vor funcționa corespunzător.

3. Opriți motorul și scoateți cheia.
4. Îndepărtați prin spălare compusul de suprapunere de pe unitățile de tăiere.
5. Pentru o margine de tăiere mai bună, piliți latura frontală a contracuțitului după finalizarea operațiunii de suprapunere.

   Notă: În urma ascuțirii tăișului pot rezulta bavuri sau margini aspre. Pentru un tăiș mai bun, piliți tăișul la 90º față de fața frontală a contracuțitului pentru a îndepărta bavurile.
6. Reglați cilindrul și contracuțitul unității de tăiere după cum este necesar.
7. Reglați viteza cilindrului unității de tăiere la valoarea dorită.

Întreținerea șasiului

Verificarea centurii de siguranță

1. Verificați centura de siguranță pentru a descoperi urme de uzură, tăieturi și alte deteriorări. Înlocuiți centura (centurile) de siguranță dacă vreo componentă nu funcționează corect.
2. Curățați centura de siguranță, după cum este necesar.

Curăţare

Spălarea mașinii

Spălați mașina dacă este necesar, folosind doar apă sau cu un detergent delicat. Puteți folosi o lavetă pentru a spăla mașina.

Spălarea mașinii (continuare)

INFORMAȚII IMPORTANTE

- **Nu folosiți apă salmastră sau refolosită pentru a curăța mașina.**
- **Nu folosiți echipamente de spălat cu jet de mare presiune pentru a spăla mașina. Echipamentele de spălat cu jet de mare presiune pot deteriora sistemul electric, pot desprinde autocolante importante sau pot îndepărta lubrifiantul necesar din punctele de frecare. Evitați utilizarea excesivă a apei în apropierea panoului de comandă, motorului și bateriei.**
- **Nu spălați mașina cu motorul pornit. Spălarea mașinii cu motorul pornit poate cauza deteriorarea componentelor interne ale motorului.**

Depozitarea mașinii

1. Parcați mașina pe o suprafață uniformă, coborâți unitățile de tăiere, cuplați frâna de parcare, opriţi motorul şi scoateţi cheia.
2. Curățați temeinic unitatea de tracțiune, unitățile de tăiere și motorul.
3. Verificați presiunea din anvelope.
4. Verificați dacă toate elementele de fixare sunt slăbite și strângeți-le dacă este necesar.
5. Lubrifiați toate fitingurile de lubrifiere și punctele de articulație. Ștergeți excesul de lubrifiant.
6. Șlefuiți ușor și utilizați vopsea de retuș pe zonele vopsite care sunt zgâriate, ciobite sau ruginite. Reparați orice lovituri ale caroseriei metalice.
7. Reparați bateria și cablurile, după cum urmează:
   A. Deconectați bornele bateriei de la picioarele de susținere ale bateriei.
   B. Curățați bateria, bornele și picioarele de susținere cu o perie de sârmă și soluție de bicarbonat de sodiu.
   C. Acoperiți bornele cablului și picioarele de susținere ale bateriei cu lubrifiant Grafo 112X (Număr piesă Toro 505-47) sau vaselină pentru a preveni coroziunea.
   D. Încărcați lent bateria la fiecare 60 de zile timp de 24 de ore pentru a preveni sulfatarea plumbului bateriei.
8. Pregătiți motorul după cum urmează:
   A. Goliți uleiul de motor din baia de ulei și montați bușonul de golire.
   B. Îndepărtați și eliminați filtrul de ulei. Montați un filtru de ulei nou.
   C. Umpleţi motorul cu uleiul de motor specificat.
   D. Porniţi motorul şi lăsați-l să funcționeze la ralanti aproximativ 2 minute.
   E. Opriți motorul și scoateți cheia.
   F. Clătiți rezervorul de combustibil cu combustibil proaspăt și curat.
   G. Fixați toate fitingurile sistemului de alimentare.
   H. Curăţaţi bine şi întreţineţi ansamblul filtrului de aer.
   I. Etanșați admisia filtrului de aer și orificiul de evacuare cu bandă rezistentă la intemperii.
   J. Verificați protecția împotriva înghețului și adăugați o soluție 50/50 apă și antigel pe bază de etilenglicol, după cum este necesar pentru temperatura minimă estimată în zona dumneavoastră.

Depozitarea bateriei

Dacă depozitați mașina pentru o perioadă mai lungă de 30 de zile, demontați bateria și încărcați-o complet. Depozitați bateria pe un raft sau în mașină. Lăsați cablurile deconectate dacă acestea sunt depozitate în mașină. Depozitați bateria într-un loc răcoros pentru a evita descărcarea rapidă a acesteia. Pentru a preveni înghețarea bateriei, asigurați-vă că este complet încărcată. Greutatea specifică a unei baterii încărcate complet este între 1.265 și 1.299.

Garanția Toro

Garanție limitată pe o perioadă de doi ani sau 1500 de ore

Condițiile și produsele acoperite de garanție

The Toro Company garantează că produsul dumneavoastră comercial Toro („Produs□?) nu va prezenta defecte ale materialelor sau de manoperă timp de 2 ani sau 1500 de ore de funcționare*, oricare dintre acestea survine mai întâi. Această garanție se aplică tuturor produselor, cu excepția aeratoarelor (consultați declarațiile de garanție separate pentru aceste produse). În cazul apariției unui defect inclus în garanție, vom repara produsul gratuit, cu serviciile de diagnoză, manoperă, piesele de schimb și transportul incluse. Această garanție intră în vigoare de la data livrării produsului către cumpărătorul cu amănuntul inițial. *Produs echipat cu contor ore de funcționare.

Instrucțiuni pentru obținerea Serviciului de garanție

Aveți responsabilitatea de a anunța distribuitorul de produse comerciale sau distribuitorul autorizat de produse comerciale de la care ați achiziționat produsul de îndată ce considerați că există o situație acoperită de garanție. Dacă aveți nevoie de ajutor pentru găsirea unui distribuitor de produse comerciale sau unui distribuitor autorizat de produse comerciale sau dacă aveți întrebări legate de drepturile și responsabilitățile care vă revin în baza garanției, ne puteți contacta la:

Departamentul de service pentru produse comerciale Toro
8111 Lyndale Avenue South
Bloomington, MN 55420-1196
952-888-8801 sau 800-952-2740
E-mail: commercial.warranty@toro.com

Responsabilitățile proprietarului

În calitate de proprietar al produsului, sunteți responsabil pentru întreținerea și reglajele necesare prezentate în *Manualul operatorului*. Reparațiile aferente problemelor generate de nerealizarea lucrărilor de întreținere și reglajelor necesare nu sunt acoperite de această garanție.

Articole și condiții neacoperite

Nu toate defecțiunile sau problemele care apar în legătură cu produsul, în timpul perioadei de garanție, constituie defecte de material sau de manoperă. Această garanție nu acoperă următoarele:

- Defecțiuni ale produsului cauzate de utilizarea unor piese de schimb ce nu au fost fabricate de Toro sau de montarea și utilizarea unor accesorii și produse suplimentare sau modificate ce nu au fost fabricate de Toro.
- Defecțiuni ale produsului care sunt cauzate de neefectuarea întreținerii și/sau ajustărilor recomandate.
- Defecțiuni ale produsului care sunt cauzate de operarea acestuia într-un mod abuziv, neglijent sau imprudent.
- Componente uzate, care nu sunt defecte. Exemplele de piese care sunt consumate sau uzate în timpul funcționării normale a produsului includ, dar nu se limitează la, plăcuțe și garnituri de frână, garnituri de ambreiaj, lame, cilindri, role și lagăre (sigilate sau lubrifiate), cadru lamă, bujii incandescente, roți pivotante și rulmenți, anvelope, filtre, curele și anumite componente ale pulverizatorului, precum diafragmele, duzele, debitmetrele și supapele de control.
- Defecțiunile provocate de factori externi inclusiv, fără a se limita la, condiții meteorologice, practici de depozitare, contaminare sau utilizarea lichidelor de răcire, lubrifianților, aditivilor, îngrășămintelor sau substanțelor chimice neautorizate.
- Defecțiuni sau probleme privind performanța cauzate de utilizarea combustibililor (de exemplu, benzină, motorină sau biodiesel) care nu sunt conforme cu standardele respective din industrie.
- Nivel de zgomot, vibrații, urme de uzură și grad de deteriorare normale. „Uzura□? normală include, dar nu se limitează la, deteriorarea scaunelor din cauza uzurii sau abraziunii, uzura suprafețelor vopsite, zgârierea autocolantelor sau ferestrelor.

Piese

Piesele programate pentru a fi înlocuite în cadrul operațiunilor de întreținere necesare sunt acoperite de garanție pe perioada de timp până la momentul înlocuirii programate. Piesele înlocuite în cadrul acestei garanții sunt acoperite pe durata garanției originale a produsului și devin proprietatea Toro. Toro va lua decizia finală dacă va repara orice piesă sau ansamblu existent sau o/îl va înlocui. Toro poate folosi piese remanufacturate pentru reparații în perioada de garanție.

Garanție pentru baterii cu ciclu profund și baterii litiu-ion

Există un număr total specificat de kilowați-oră pe care îi pot furniza bateriile cu descărcare profundă și bateriile litiu-ion pe durata lor de viață. Tehnicile de utilizare, reîncărcare și întreținere pot prelungi sau reduce durata de viață a bateriei. Pe măsură ce bateriile din acest produs se consumă, volumul de lucru util dintre intervalele de încărcare va scădea treptat, până când bateria se va uza complet. Înlocuirea bateriilor uzate, ca urmare a consumului normal, reprezintă responsabilitatea proprietarului produsului.

Notă: (doar pentru bateriile litiu-ion) Consultați garanția bateriei pentru informații suplimentare.

Garanție pe viață a arborelui cotit (doar pentru modelul ProStripe 02657)

Mașinile Prostripe, care sunt echipate cu un disc de frecare Toro original și tehnologie Blade Brake Clutch pentru siguranța arborelui cotit (ansamblu tehnologie Blade Brake Clutch (BBC) + disc de frecare integrat) ca echipament original și utilizate de cumpărătorul inițial în conformitate cu procedurile de operare și întreținere recomandate, au acoperire de garanție pe viață împotriva îndoirii arborelui cotit al motorului. Mașinile echipate cu șaibe de frecare, unități cu tehnologie Blade Brake Clutch (BBC) și alte astfel de dispozitive nu sunt acoperite de garanția pe viață a arborelui cotit.

Întreținerea se realizează pe cheltuiala proprietarului

Reglarea motorului, lubrifierea, curățarea și lustruirea, înlocuirea filtrelor, a lichidului de răcire și finalizarea lucrărilor de întreținere recomandate fac parte din serviciile normale necesare pentru produsele Toro, efectuate pe cheltuiala proprietarului.

Condiții generale

Singura despăgubire în baza prezentei garanții constă în repararea de către un distribuitor sau furnizor autorizat Toro.

The Toro Company nu este răspunzătoare pentru daunele indirecte, speciale sau secundare corelate cu utilizarea produsului Toro acoperit prin această garanție, inclusiv pentru orice costuri sau cheltuieli de furnizare a unor echipamente înlocuitoare sau a unor lucrări de service în timpul perioadelor rezonabile de defectare sau de neutilizare, în așteptarea efectuării reparațiilor în baza prezentei garanții. Cu excepția garanției pentru emisii menționate mai jos, dacă este cazul, nu există altă garanție expresă. Toate garanțiile implicite privind vandabilitatea și caracterul adecvat pentru o anumită utilizare se limitează la durata acestei garanții exprese.

Unele țări nu permit excluderea daunelor secundare sau speciale sau limitarea duratei unei garanții implicite, așadar este posibil ca excluderile și limitările de mai sus să nu se aplice în cazul dumneavoastră. Această garanție vă oferă drepturi legale specifice și este posibil să aveți și alte drepturi care variază în funcție de țară.

Notă privind garanția pentru emisii

Sistemul de control al emisiilor din cadrul produsului dumneavoastră poate fi acoperit de o garanție separată, care îndeplinește cerințele stabilite de Agenția pentru protecția mediului din S.U.A. (U.S. Environmental Protection Agency – EPA) și/sau Consiliul pentru resursele atmosferice din California (California Air Resources Board – CARB). Limitările de ore menționate mai sus nu se aplică garanției sistemului de control al emisiilor. Consultați Declarația de garanție pentru controlul emisiilor motorului furnizată împreună cu produsul dumneavoastră sau inclusă în documentația producătorului motorului.

Alte țări în afară de S.U.A., Mexic sau Canada

Clienții care au achiziționat produse Toro exportate din S.U.A., Mexic sau Canada trebuie să contacteze distribuitorul (centrul de service) Toro pentru a obține politicile privind garanția pentru propria țară, provincie sau stat. Dacă nu sunteți mulțumit, din orice motiv, de serviciul distribuitorului sau întâmpinați dificultăți în obținerea informațiilor privind garanția, contactați un centru de service autorizat Toro.

California, Propunerea 65 Informații de avertizare

Ce este acest avertisment?

Un produs comercializat poate avea o etichetă de avertizare precum cea de mai jos:

AVERTISMENT: Poate cauza cancer sau poate fi toxic pentru reproducere – www.p65Warnings.ca.gov.

Ce este Propunerea 65?

Propunerea 65 se aplică tuturor companiilor care activează în California, comercializează produse în California sau fabrică produse care pot fi comercializate sau aduse în California. Aceasta prevede ca Guvernatorul Californiei să întocmească și să publice o listă de substanțe chimice cunoscute ca provocând cancer, malformații congenitale și/sau alte tulburări de reproducere. Actualizată anual, lista include sute de substanțe chimice întâlnite în multe articole din viața de zi cu zi. Scopul Propunerii 65 este de a informa publicul larg cu privire la expunerea la aceste substanțe chimice.

Propunerea 65 nu interzice comercializarea produselor ce conțin aceste substanțe chimice, ci impune afișarea unor avertismente pe produs, ambalajul sau documentația produsului. În plus, un avertisment conform Propunerii 65 nu înseamnă că un produs încalcă standardele sau cerințele de siguranță. De fapt, guvernul Californiei a clarificat că un avertisment aferent Propunerii 65 „nu este același lucru cu o decizie de reglementare conform căreia un produs este sigur sau nesigur”.□? Multe dintre aceste substanțe chimice au fost utilizate timp de mai mulți ani în produse folosite în viața de zi cu zi fără ca efectul lor dăunător să fie documentat. Pentru informații suplimentare, accesați https://oag.ca.gov/prop65/faqs-view-all.

Un avertisment conform Propunerii 65 înseamnă că o companie (1) a evaluat expunerea și a concluzionat că depășește „nivelul fără risc semnificativ”; sau (2) a ales să furnizeze un avertisment pe baza înțelegerii sale legate de prezența unei substanțe chimice din listă, fără a încerca să evalueze expunerea.

Această lege se aplică peste tot?

Avertismentele conform Propunerii 65 sunt impuse doar de legislația statului California. Aceste avertismente pot fi întâlnite pe întreg teritoriul Californiei în diferite stabilimente, inclusiv dar fără a se limita la, restaurante, magazine alimentare, hoteluri, școli și spitale, precum și pe o varietate mare de produse. În plus, unii comercianți cu amănuntul online și care livrează comenzile prin poștă introduc avertismente conform Propunerii 65 pe site-urile lor web sau în cataloage.

Cum se plasează avertismentele din statul California în raport cu limitele federale?

Standardele Propunerii 65 sunt adesea mai riguroase decât cele federale și internaționale. Diverse substanțe necesită un avertisment conform Propunerii 65 la niveluri mult mai mici decât limitele federale de intervenție. De exemplu, standardul Propunerii 65 pentru avertismente legate de plumb este 0,5 µg/zi, mult sub standardele federale și internaționale.

De ce nu au toate produsele similare un astfel de avertisment?

- Eticheta cu avertismente conform Propunerii 65 este necesară pentru produsele comercializate în California, nefiind impusă pentru produse similare comercializate în altă parte.
- O companie implicată într-un proces legat de Propunerea 65 și care a ajuns la un acord poate fi nevoită să utilizeze avertismente pentru produsele sale, în timp ce alte companii care fabrică produse similare nu au aceeași obligație.
- Propunerea 65 nu este aplicată în mod consecvent.
- Companiile pot decide să nu furnizeze avertismente deoarece au ajuns la concluzia că nu trebuie să facă acest lucru conform Propunerii 65; absența avertismentelor de pe un produs nu înseamnă că produsul respectiv nu conține niveluri similare de substanțe chimice listate.

De ce Toro include acest avertisment?

Toro a decis să furnizeze consumatorilor cât mai multe informații posibile astfel încât aceștia să ia decizii informate cu privire la produsele pe care le achiziționează și utilizează. Toro furnizează avertismente în unele cazuri pe baza

cunoștințelor noastre privind prezența unei sau a mai multor substanțe chimice specificate, fără a evalua nivelul de expunere, deoarece nu pentru toate substanțele chimice specificate există cerințe privind limitele de expunere. În timp ce expunerea cauzată de produsele Toro poate fi neglijabilă sau se poate încadra în categoria „fără risc semnificativ”, din motive de precauție maximă, Toro a ales să furnizeze avertismentele Propunerii 65. Mai mult, dacă Toro nu furnizează aceste avertismente, compania poate fi acționată în justiție de statul California sau părți private care caută să aplice Propunerea 65 și poate face obiectul unor sancțiuni semnificative.

Menţiuni:


TORO