Priročnik za upravljanje

Vlečna enota Reelmaster® 5010-H

Model št.: —Razpon serijskih številk

03950—416900000 in gor

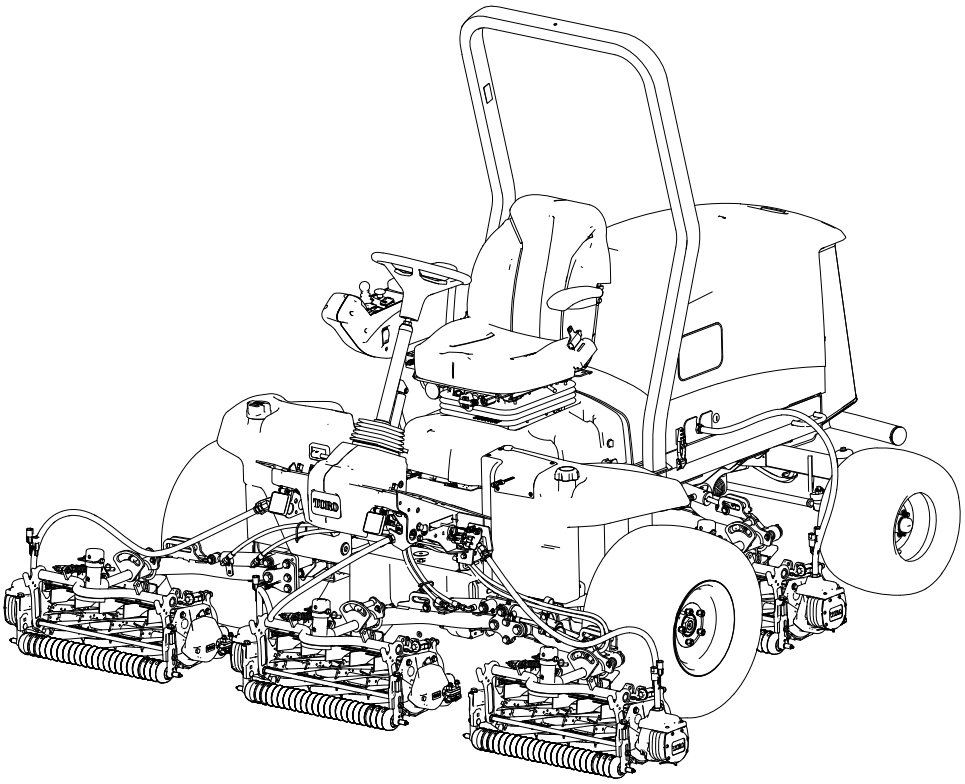

3473-403A

Prevod izvirnika (SL)

3473-403 A

Regulativne informacije in izjava o omejitvi odgovornosti

Izdelek je skladen z vsemi veljavnimi evropskimi direktivami; za podrobnosti glejte poseben list z izjavo o skladnosti izdelka.

V skladu s 4442. ali 4443. členom zakona o javnih virih zvezne države Kalifornija uporaba ali upravljanje motorja na katerih koli površinah, ki so prekrite z gozdom, grmičevjem (podrastjo) ali travo ni dovoljena, če motor nima vgrajenega lovilca isker, kot je opredeljeno v 4442. členu, če ni v ustreznem delujočem stanju oziroma če motor ni zasnovan, opremljen ali vzdrževan v skladu s priporočili za preprečevanje požarov.

Priloženi Priročnik za upravljanje motorja vsebuje informacije, ki jih predpisujeta ameriška okoljevarstvena agencija (EPA) kalifornijska uredba o omejevanju izpustov za področja izpustnih sistemov, vzdrževanja in garancije. Nadomestne dele lahko naročite pri proizvajalcu motorja.

⚠ OPOZORILO

KALIFORNIJA
Kalifornijski predpis Proposition 65

Za izpuh iz dizelskega motorja in nekateri snovi, ki jih vsebuje, v ameriški zvezni državi Kalifornija velja, da povzročajo raka ali prirojene motnje oziroma drugače škodujejo reproduktivni funkciji.

Priključni nastavki, priključne sponke in povezana dodatna oprema akumulatorja vsebujejo svinec in svinčene spojine, za katere je v zvezni državi Kalifornija znano, da povzročajo raka in da so škodljive za razmnoževanje. Po rokovanju s temi deli si umijte roke.

Pri uporabi tega izdelka lahko pride do izpostavitve kemičnim snovem, za katere v ameriški zvezni državi Kalifornija velja, da povzročajo raka ali prirojene motnje oziroma škodujejo reproduktivni funkciji.

Kazalo vsebine

Regulativne informacije in izjava o omejitvi odgovornosti 2
Poglavje 1: Uvod 1–1
Predvidena uporaba 1–1
Iskanje pomoči 1–1
Dogovorjeni znaki v priročniku 1–2
Klasifikacija varnostnih opozoril 1–2
Poglavje 2: Varnost 2–1
Splošna varnost 2–1
Varnost pred upravljanjem 2–1
Varnost pri ravnanju z gorivom 2–2
Varnost med upravljanjem 2–2
Varnost pri uporabi varnostnega loka (ROPS) 2–3
Varna uporaba na pobočjih 2–3

© 2024—The Toro® Company

8111 Lyndale Ave So
Bloomington, MN 55044

Obrnite se na nas na www.Toro.com
Natisnjeno v ZDA

Vse pravice so pridržane

Varnost po končani uporabi ... 2–4
Varnost pri vzdrževanju ... 2–4
Varnost motorja ... 2–5
Varnost električnega sistema ... 2–5
Varnost sistema hlajenja ... 2–5
Varnost hidravličnega sistema ... 2–6
Varnost pri delu z rezili ... 2–6
Varnost pri shranjevanju ... 2–6
Varnostne in informativne nalepke ... 2–7
Poglavje 3: Nastavitve ... 3–1
1 Priprava stroja ... 3–1
2 Nastavitev položaja krmilnega vzvoda ... 3–1
3 Namestitev rezalnih enot ... 3–2
Priprava stroja ... 3–2
Priprava rezalnih enot ... 3–3
Postavitev vzmeti za kompenzacijo travne ruše ... 3–4
Namestitev sprednjih rezalnih enot na dvižne roke ... 3–5
Namestitev zadnjih rezalnih enot na dvižne roke ... 3–6
Namestitev zadnjih rezalnih enot na dvižne roke ... 3–6
Blokiranje tečaja rezalne enote za košnjo trave na pobočju hriba ... 3–7
Namestitev verig dvižne roke rezalne enote ... 3–7
Namestitev motorjev vreten ... 3–7
4 Namestitev kompletov za končno obdelavo ... 3–8
5 Uporaba stojala rezalne enote ... 3–12
6 Namestitev 48-V povezovalnega kabla za odklop akumulatorja in zapiranje nosilca sedeža ... 3–13
7 Namestitev zaklepa pokrova motorja CE ... 3–14
8 Namestitev nalepk CE ... 3–15
Lepljenje nalepke CE ... 3–15
Lepljenje nalepke z letom proizvodnje ... 3–15
Lepljenje opozorilne nalepke CE ... 3–16
Poglavje 4: Pregled izdelka ... 4–1
Upravljalni elementi ... 4–1
Stikalo na ključ ... 4–2
Ročica za dviganje/spuščanje rezalnih enot ... 4–2
Stikalo parkirne zavore ... 4–2
Stikalo za upravljanje tempomata ... 4–3
Stikalo za hitrost motorja ... 4–3
Stikalo priključne gredi (PTO) ... 4–3
Stikalo za žaromete ... 4–4
Prikazovalnik InfoCenter ... 4–4
Stopalka za nastavitev nagiba volana ... 4–5
Stopalka za vožnjo ... 4–5
Napajalni priključek ... 4–6
Krmilniki za sedež ... 4–7
Priključek za prekinitev napajanja rezalnih enot ... 4–9
Specifikacije ... 4–9
Delovni priključki/dodatna oprema ... 4–10
Poglavje 5: Upravljanje ... 5–1
Pred upravljanjem ... 5–1
Vsakodnevna vzdrževalna dela ... 5–1
Gorivo ... 5–1
Preverjanje zapornih stikal ... 5–3

Pregled zaslona prikazovalnika InfoCenter ... 5–5
Preverjanje zavorne razdalje hidrostatične zavore ... 5–15
Pregled hitrosti vzvratne vožnje ... 5–15
Pregled prikaza hitrosti vožnje ... 5–15
Pregled sistema PowerMatch™ ... 5–16
Med upravljanjem ... 5–16
Pregled značilnosti upravljanja stroja ... 5–16
Upravljanje stroja ... 5–16
Pregled stopalke za vožnjo ... 5–17
Pregled funkcije VPS – Virtual Pedal Stop (Virtualni omejevalnik stopalke) ... 5–17
Tempomat ... 5–18
Pregled načina pospeševanja ... 5–20
Pregled načina za ogrevanje ... 5–20
Pregled funkcije Toro Smart Power™ ... 5–20
Zagon motorja ... 5–20
Ugašanje motorja ... 5–22
Prilagoditev kompenzacijske vzmeti ... 5–22
Prilagoditev protiuteži dvižne roke ... 5–23
Prilagoditev položaja obračanja dvižne roke ... 5–23
Nastavitev hitrosti vreten ... 5–24
Pregled indikatorskih lučk ... 5–26
Košnja trave s strojem ... 5–26
Nasveti za uporabo ... 5–27
Po upravljanju ... 5–29
Lokacije privezovalnih nastavkov ... 5–29
Prevažanje stroja ... 5–30
Potiskanje ali vleka stroja ... 5–30
Poglavje 6: Vzdrževanje ... 6–1
Priporočen urnik vzdrževanja ... 6–1
Kontrolni seznam za vsakodnevno vzdrževanje ... 6–5
Postopki pred vzdrževanjem ... 6–6
Priprava za vzdrževanje ... 6–6
Odpiranje pokrova motorja ... 6–6
Zapiranje pokrova motorja ... 6–7
Odpiranje rešetke ... 6–7
Zapiranje rešetke ... 6–8
Nagibanje sedeža ... 6–8
Spuščanje sedeža ... 6–8
Ločevanje hladilnih zaščit generatorja ... 6–9
Sestavljanje hladilnih zaščit generatorja ... 6–9
Lokacije podpornih točk ... 6–10
Mazanje ... 6–11
Mazanje ležajev in puš ... 6–11
Lokacije mazalk ... 6–12
Vzdrževanje motorja ... 6–14
Preverjanje zračnega filtra ... 6–14
Ponastavitev servisnega indikatorja zračnega filtra ... 6–15
Servisiranje zračnega filtra ... 6–15
Specifikacije za motorno olje ... 6–16
Preverjanje nivoja motornega olja ... 6–16
Menjava motornega olja in filtra ... 6–18
Vzdrževanje sistema za gorivo ... 6–19
Shranjevanje goriva ... 6–19

Servisiranje izločevalnika vode iz goriva 6–20
Servisiranje filtra za gorivo 6–21
Praznjenje rezervoarja za gorivo 6–22
Preverjanje vodov in priključkov za gorivo 6–22
Odzračevanje sistema za gorivo 6–23
Čiščenje sita cevke za dovod goriva 6–23
Prvo polnjenje sistema za gorivo 6–26
Vzdrževanje električnega sistema 6–27
Pregled električnih kablov 6–27
Odklop akumulatorja 6–27
Priključitev akumulatorja 6–28
Polnjenje akumulatorja 6–28
Servisiranje akumulatorja 6–29
Zamenjava 12-V varovalke 6–29
Zamenjava 48-V varovalke rezalne enote 6–29
Zamenjava varovalke za zagon vretena 6–31
Zamenjava glavne varovalke 6–31
Vzdrževanje pogonskega sistema 6–32
Preverjanje tlaka v pnevmatikah 6–32
Zategovanje kolesnih matic s predpisanim zateznim momentom 6–32
Zategovanje matic pesta osi s predpisanim zateznim momentom 6–32
Preverjanje poravnave zadnjih koles 6–33
Prilagoditev stekanja zadnjih koles 6–33
Vzdrževanje hladilnega sistema 6–34
Specifikacije za hladilno tekočino 6–34
Preverjanje ravni hladilne tekočine 6–35
Pregled gibkih cevi hladilnega sistema 6–35
Čiščenje hladilnega sistema motorja 6–36
Vzdrževanje jermena 6–37
Napenjanje jermena alternatorja 6–37
Vzdrževanje hidravličnega sistema 6–37
Specifikacije za hidravlično tekočino 6–37
Preverjanje ravni hidravlične tekočine 6–38
Preverjanje hidravličnih vodov in cevi 6–39
Menjava hidravličnega filtra 6–39
Preverjanje puščanja 6–40
Zamenjava hidravlične tekočine 6–40
Vzdrževanje rezalnih enot 6–41
Preverjanje nastavitve stika med vretenom in nožem 6–41
Preverjanje časa do zaustavitve rezila 6–42
Brušenje rezalnih enot 6–42
Vzdrževanje šasije 6–44
Pregled varnostnega pasu 6–44
Čiščenje 6–44
Pranje stroja 6–44
Poglavje 7: Shranjevanje 7–1
Shranjevanje stroja 7–1
Shranjevanje akumulatorja 7–2
Garancija družbe Toro
Opozorilo glede kalifornijskega predloga številka 65

Predvidena uporaba

Ta stroj je kosilnica z rezilnim vretenom s sedežem, ki ga lahko uporabljajo profesionalni in najeti upravljavci za komercialne namene. Primarno je zasnovana za košnjo trave na dobro vzdrževanih tratah. Uporaba izdelka za nepredvidene namene je lahko nevarna za vas in navzoče osebe.

Podrobno preberite te informacije, da se seznanite s pravilnim upravljanjem in vzdrževanjem stroja ter preprečite telesne poškodbe in škodo na izdelku. Vi ste odgovorni za pravilno in varno upravljanje izdelka.

Iskanje pomoči

Če potrebujete informacije o varnosti izdelka in gradivo za usposabljanje za uporabo, podatke o dodatni opremi, pomoč pri iskanju prodajalca ali če želite registrirati izdelek, lahko obiščete www.Toro.com.

Če potrebujete servisne storitve, originalne dele Toro ali dodatne informacije, se obrnite na pooblaščenega prodajalca oziroma službo za pomoč strankam družbe Toro, pri čemer predhodno pripravite številko modela in serijsko številko izdelka. Te številke se nahajajo na tipski ploščici vašega izdelka (1). Številke vpišite v ustrezna polja.

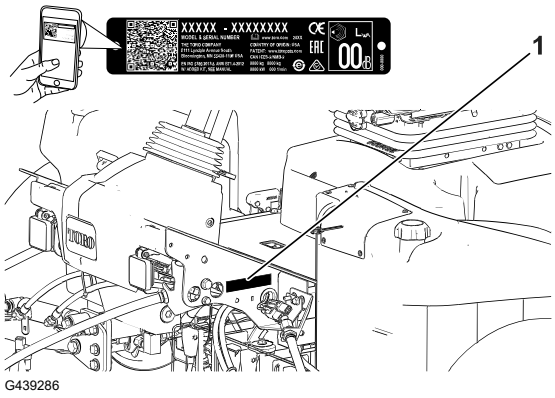

G439286

POMEMBNO

Do podatkov o garanciji, delih in drugih informacij o izdelku lahko dostopate tako, da z mobilno napravo odčitate QR-kodo na nalepki s serijsko številko (če je nameščena).

Številka modela:		**Serijska številka:**	

Dogovorjeni znaki v priročniku

V tem priročniku so opredeljene morebitne nevarnosti, pri čemer varnostna opozorila označuje poseben opozorilni znak za nevarnost, ki lahko povzroči hude telesne poškodbe ali smrt, če ne upoštevate priporočenih previdnostnih ukrepov.



G405934

Za poudarjanje informacij sta v tem priročniku uporabljeni 2 besedi. **Pomembno** opozarja na posebne tehnične informacije, medtem ko **Opomba** označuje informacije, ki jih morate posebej pozorno prebrati.

Klasifikacija varnostnih opozoril

Znak varnostnega opozorila tako v tem priročniku kot tudi na stroju označuje pomembna varnostna opozorila, ki jih morate upoštevati, da preprečite nesreče.

Znak varnostnega opozorila je nad opozorili, ki opozarjajo na nevarno ravnanje ali okoliščine, sledi pa mu beseda **NEVARNOST**, **OPOZORILO** ali **SVARILO**.

NEVARNOST

Nevarnost označuje neposredno nevarnost, ki *bo* privedla do smrti ali hudih telesnih poškodb, če je ne preprečite.

OPOZORILO

Opozorilo označuje morebitno nevarnost, ki *lahko* privede do smrti ali hudih telesnih poškodb, če je ne preprečite.

SVARILO

Svarilo označuje neposredno nevarnost, ki *bi lahko* privedla do lažjih ali zmernih telesnih poškodb, če je ne preprečite.

Varnost

Splošna varnost

- Ta izdelek lahko amputira roke in noge oziroma izvrže predmete z veliko hitrostjo.
- Pred zagonom motorja morate prebrati in razumeti vsebino tega *Priročnika za upravljanje*.
- Med upravljanjem stroja morate biti popolnoma osredotočeni. Ne počnite ničesar, kar bi lahko odvrnilo vašo pozornost; v nasprotnem primeru lahko to privede do telesnih poškodb ali premoženjske škode.
- Rok in nog ne približujte premikajočim se delom stroja.
- Stroja ne uporabljajte, če na stroju niso nameščena ustrezna varovala in druga varnostna zaščitna oprema ali če ta oprema ne deluje pravilno.
- Drugim navzočim osebam in otrokom preprečite vstop v območje delovanja stroja. Nikoli ne dovolite otrokom, da upravljajo stroj.
- Ugasnite motor, odstranite ključ in počakajte, da se vsi premikajoči se deli ustavijo, preden zapustite upravljavčev položaj. Pustite, da se stroj ohladi, preden ga nastavite, popravite, očistite ali shranite.

Nepravilna uporaba ali vzdrževanje stroja lahko privedeta do poškodb. Zaradi preprečevanja nevarnosti poškodb upoštevajte ta varnostna navodila in vedno upoštevajte varnostno opozorilno oznako ⚠, ki lahko pomeni: **svarilo**, **opozorilo** ali **nevarnost** – varnostni napotek za osebno varnost. Neupoštevanje teh navodil lahko privede do telesnih poškodb ali smrti.

Varnost pred upravljanjem

- Otrokom ali neusposobljenim osebam ne smete nikoli dovoliti, da upravljajo ali servisirajo stroj. Lokalni predpisi lahko omejujejo starost upravljavca. Za usposabljanje vseh upravljavcev in mehanikov je odgovoren lastnik.
- Seznanite se s postopki za varno upravljanje stroja, upravljalnimi elementi in varnostnimi oznakami.
- Preden zapustite delovni položaj, storite naslednje:
  - Stroj parkirajte na ravni površini.
  - Izklopite in spustite rezalne enote.
  - Vklopite parkirno zavoro.
  - Ugasnite motor in odstranite ključ.
  - Počakajte, da se vsi deli ustavijo.
  - Pustite, da se stroj ohladi, preden ga nastavite, popravite, očistite ali shranite.

- Vedeti morate, kako lahko hitro zaustavite stroj in ugasnete motor.
- Stroja ne uporabljajte, če na stroju niso nameščena ustrezna varovala in druga varnostna zaščitna oprema ali če ta oprema ne deluje pravilno.
- Pred košenjem vedno preglejte stroj in se prepričajte, da so rezalne enote v dobrem stanju.
- Preverite območje, kjer boste uporabljali stroj in odstranite vse predmete, ki jih lahko stroj izvrže.
- Ta izdelek ustvarja elektromagnetno polje. Če nosite vsadljiv elektronski medicinski pripomoček, se pred uporabo tega izdelka posvetujte z zdravstvenim delavcem.

Varnost pri ravnanju z gorivom

- Pri ravnanju z gorivom bodite zelo previdni. Gorivo je zelo vnetljivo in njegovi hlapi so eksplozivni.
- Ugasnite vse cigarete, cigare, pipe in druge možne vire vžiga.
- Uporabljajte samo odobrene posode za gorivo.
- Ko motor teče ali je vroč, ne smete v nobenem primeru odpirati čepa odprtine za dolivanje goriva ali dolivati goriva v rezervoar za gorivo.
- Ne dolivajte ali izčrpavajte goriva v zaprtih prostorih.
- Stroja ali posode za gorivo ne smete shranjevati, kjer so lahko prisotni odprt plamen, iskra ali pilotni plamen iz naprav, kot so na primer grelec za vodo ali drugi podobni gospodinjski aparati.
- Če gorivo razlijete, ne poskušajte zagnati motorja, da preprečite ustvarjanje virov vžiga, dokler se hlapi goriva ne razpršijo v zraku.

Varnost med upravljanjem

- Lastnik/upravljavec je odgovoren za preprečevanje nesreč, ki lahko povzročijo telesne poškodbe ali premoženjsko škodo.
- Nosite primerna oblačila, vključno z zaščitnimi očali, dolgimi hlačami, delovnimi čevlji z nedrsečim podplatom in zaščito za sluh. Spnite dolge lase in ne nosite ohlapnih oblek ali ohlapnega nakita.
- Stroja ne upravljajte, če ste bolni, utrujeni ali pod vplivom alkohola oziroma drog.
- Med upravljanjem stroja morate biti popolnoma osredotočeni. Ne počnite ničesar, kar bi lahko odvrnilo vašo pozornost; v nasprotnem primeru lahko to privede do telesnih poškodb ali premoženjske škode.
- Pred zagonom motorja se prepričajte, da so vsi upravljalni elementi za nadzor vožnje v nevtralnem položaju, da je parkirna zavora vklopljena in da ste pravilno nameščeni na upravljavčevem položaju.
- Ne prevažajte potnikov ter drugim navzočim osebam in otrokom preprečite vstop v območje delovanja stroja.
- Stroj upravljajte le pri dobri vidljivosti, da se tako izognete luknjam ali drugim skritim nevarnostim.
- Izogibajte se košnji na mokri travi. Slabši oprijem lahko povzroči zdrs stroja.

- Z rokami in nogami se ne približujte rezalnim enotam.
- Pred vzvratno vožnjo poglejte nazaj in navzdol, da se prepričate, da imate prosto pot.
- Bodite previdni pri približevanju nepreglednim ovinkom, grmom, drevesom ali drugim predmetom, ki lahko omejijo vaš pogled.
- Ko ne kosite, ustavite rezalne enote.
- Pri zavijanju in prečkanju cest in pločnikov s strojem upočasnite in bodite previdni. Dajte prednost drugim udeležencem v prometu.
- Motor sme teči samo v dobro prezračevanem prostoru. Izpušni plini vsebujejo tudi ogljikov monoksid, ki lahko povzroči smrt, če ga vdihavate.
- Delujoče kosilnice ne smete nikoli pustiti brez nadzora.
- Preden zapustite delovni položaj, storite naslednje:
  - Parkirajte stroj na ravni površini.
  - Izklopite in spustite rezalne enote.
  - Vklopite parkirno zavoro.
  - Ugasnite motor in odstranite ključ.
  - Počakajte, da se vsi deli ustavijo.
  - Pustite, da se stroj ohladi, preden ga nastavite, popravite, očistite ali shranite.
- Stroj uporabljajte samo pri dobri vidljivosti in ustreznih vremenskih pogojih. Ne upravljajte stroja, če obstaja nevarnost za udar strele.
- Tempomat (če je vgrajen) uporabljajte le, če lahko stroj upravljate na odprtem, ravnem območju brez ovir, kjer se lahko stroj nemoteno premika s stalno hitrostjo.

Varnost pri uporabi varnostnega loka (ROPS)

- Nobenega dela varnostnega loka (ROPS) ne smete odstraniti s stroja.
- Vedno uporabljajte varnostni pas; prepričajte se, da ga lahko v nujnih primerih hitro odpnete.
- Vedno morate biti pripeti z varnostnim pasom.
- Preverite, ali so nad vami ovire in preprečite trk z njimi.
- Varnostni lok (ROPS) ohranjajte brezhiben tako, da ga redno pregledujete za poškodbe in preverjate, ali so pritrdilni elementi dobro zategnjeni.
- Vse poškodovane dele varnostnega loka (ROPS) nemudoma zamenjajte. Popravilo ali spreminjanje ni dovoljeno.

Varna uporaba na pobočjih

- Pobočja so najpogostejši dejavnik pri nesrečah zaradi izgube nadzora in prevračanja, ki imajo lahko za posledico hude telesne poškodbe ali celo smrt. Sami odgovarjate za varno uporabo na pobočjih. Upravljanje stroja na strminah zahteva dodatno previdnost.
- Ocenite, ali so razmere na pobočju varne za uporabo stroja, obvezno si oglejte teren. Med pregledom se zanašajte na zdravo pamet in dobro presojo.
- Za upravljanje stroja na pobočjih preberite spodaj navedena navodila za uporabo stroja na pobočjih. Pred uporabo stroja ocenite razmere na pobočju, da se odločite, ali lahko v

Varna uporaba na pobočjih (nadaljevanje)

danem trenutku in razmerah stroj uporabljate na tem pobočju. Če se teren spremeni, se lahko spremeni tudi upravljanje stroja na pobočju.

- Izogibajte zaganjanju, zaustavljanju in obračanju stroja na pobočjih. Pazite, da ne boste preveč sunkovito spreminjali hitrosti ali smeri. Zavijajte počasi in postopoma.
- Stroja ne uporabljajte v pogojih, ki lahko bistveno vplivajo na oprijem koles, krmiljenje ali stabilnost stroja.
- Odstranite ali označite ovire, kot so jarki, kolesnice, grbine, skale in druge skrite nevarnosti. Visoka trava lahko zakrije ovire. Neraven teren lahko povzroči prevrnitev stroja.
- Upoštevajte, da ima lahko stroj na mokri travi, pobočju ali vožnji navzdol po pobočju slabši oprijem koles.
- Pri uporabi stroja v bližini prepadov, jarkov, nasipov, vodnih teles in drugih nevarnosti bodite izredno previdni. Stroj se lahko nenadoma prevrne, če gre kolo prek roba ali če se rob vdre. Med strojem in nevarnimi deli ohranjajte varnostno območje.
- Ob vznožju pobočja si oglejte morebitne nevarnosti. Če je teren prenevaren, ga pokosite s samohodno kosilnico.
- Če je možno, naj bodo med uporabo stroja na pobočjih rezalne enote spuščene na tla. Dvig kosilnih enot med upravljanjem na klancih lahko povzroči nestabilnost stroja.

Varnost po končani uporabi

- Parkirajte stroj na ravni površini.
- Izklopite in spustite rezalne enote.
- Vklopite parkirno zavoro.
- Ugasnite motor in odstranite ključ.
- Počakajte, da se vsi deli ustavijo.
- Pustite, da se stroj ohladi, preden ga nastavite, popravite, očistite ali shranite.
- Da bi preprečili požar, poskrbite, da se na rezalnih enotah, pogonih, glušnikih, hladilnih delih in v motornem prostoru ne nabirajo trava in smeti. Počistite razlito olje ali gorivo.
- Kadar koli prevažate stroj oziroma ga ne uporabljate, odklopite pogon priključkov.
- Varnostni pas vzdržujte in po potrebi očistite.
- Stroja ali posode za gorivo ne smete shranjevati, kjer so lahko prisotni odprti plamen, iskra ali pilotni plamen iz naprav, kot so na primer grelec za vodo ali drugi podobni gospodinjski aparati.

Varnost pri vzdrževanju

- Preden zapustite delovni položaj, storite naslednje:
  - Parkirajte stroj na ravni površini.
  - Izklopite in spustite rezalne enote.

  - Vklopite parkirno zavoro.
  - Ugasnite motor in odstranite ključ.
  - Počakajte, da se vsi deli ustavijo.
  - Pustite, da se stroj ohladi, preden ga nastavite, popravite, očistite ali shranite.
- Nosite ustrezna oblačila, vključno z zaščitnimi očali, dolgimi hlačami ter zaščitno in protizdrsno obutvijo. Rok, stopal, oblačil in nakita ne približujte premikajočim se delom.
- Pred začetkom vzdrževanja počakajte, da se vroči deli stroja ohladijo.
- Če je mogoče, ne opravljajte vzdrževanja, medtem ko motor teče. Ne približujte se delom, ki se premikajo.
- Motor sme teči samo v dobro prezračevanem prostoru. Izpušni plini vsebujejo tudi ogljikov monoksid, ki lahko povzroči smrt, če ga vdihavate.
- Če delate pod strojem, ga podprite z dvižnimi stojali.
- Pri sestavnih delih, ki so pod tlakom, bodite pri sproščanju tlaka zelo previdni.
- Dele stroja vzdržujte v brezhibnem stanju in poskrbite, da bodo vijaki in matice dobro priviti.
- Zamenjajte vse obrabljene ali poškodovane nalepke.
- Za zagotovitev varnega in optimalnega delovanja stroja uporabljajte samo originalne nadomestne dele Toro. Uporaba nadomestnih delov drugih proizvajalcev je lahko nevarna in lahko privede do razveljavitve garancije.

Varnost motorja

- Pred preverjanjem olja ali dolivanjem olja v okrov ročične gredi morate ugasniti motor.
- Ne spreminjajte regulatorja vrtljajev oziroma ne nastavljajte previsokega števila vrtljajev.

Varnost električnega sistema

- Pred popravilom stroja morate odklopiti akumulator. Najprej odklopite negativno priključno sponko in nato še pozitivno. Najprej priklopite pozitivno priključno sponko in nato še negativno.
- Zamenjavo akumulatorja opravite v odprtem in dobro prezračenem prostoru, daleč od isker in plamenov. Pred priključitvijo ali odklopom akumulatorja morate odklopiti polnilnik. Nositi morate zaščitna oblačila in uporabiti izolirana orodja.

Varnost sistema hlajenja

- Zaužitje hladilne tekočine motorja lahko povzroči zastrupitev, zato morate otrokom in ljubljenčkom preprečiti dostop do tekočine.
- Izpust vroče hladilne tekočine pod tlakom ali stik z vročim hladilnikom in deli v bližini lahko povzroči hude opekline.
  - Pred odstranjevanjem pokrovčka hladilnika vedno počakajte vsaj 15 minut, da se motor ohladi.
  - Pri odpiranju pokrovčka hladilnika uporabite krpo in pokrovček odpirajte počasi, da omogočite izpust pare.

Varnost hidravličnega sistema

- Če tekočina brizgne na kožo, takoj poiščite zdravniško pomoč. Zdravnik mora vbrizgano tekočino kirurško odstraniti v nekaj urah.
- Preden vzpostavite tlak v hidravličnem sistemu, se prepričajte, da so vse cevi in vodi za hidravlično tekočino brezhibni ter da so priključki in pritrdilni elementi hidravličnega sistema čvrsto pritrjeni.
- Ne približujte rok in drugih delov telesa luknjic ali šobam, iz katerih uhaja hidravlična tekočina pod visokim tlakom.
- Za odkrivanje puščanja uporabite karton ali papir.
- Pred kakršnim koli delom na hidravličnem sistemu varno sprostite ves tlak iz hidravličnega sistema.

Varnost pri delu z rezili

- Izrabljeno ali poškodovano rezilo ali nož se lahko zlomi in lahko izvrže v vas ali druge navzoče osebe, kar lahko povzroči hude telesne poškodbe ali celo smrt.
- Redno preverjajte nože in rezila, ali so čezmerno obrabljeni ali poškodovani.
- Pri preverjanju rezil bodite zelo pazljivi. Nosite rokavice in bodite zelo previdni pri servisiranju rezil. Rezila in nože lahko samo zamenjate ali nabrusite; v nobenem primeru jih ne smete ravnati ali zavariti.
- Pri strojih z več rezalnimi enotami bodite previdni pri vrtenju rezalne enote; lahko se zavrtijo tudi vretena v drugih rezalnih enotah.

Varnost pri shranjevanju

- Preden zapustite delovni položaj, storite naslednje:
  - Parkirajte stroj na ravni površini.
  - Izklopite in spustite rezalne enote.
  - Vklopite parkirno zavoro.
  - Ugasnite motor in odstranite ključ.
  - Počakajte, da se vsi deli ustavijo.
  - Pustite, da se stroj ohladi, preden ga nastavite, popravite, očistite ali shranite.
- Stroja ali posode za gorivo ne smete shranjevati, kjer so lahko prisotni odprt plamen, iskra ali pilotni plamen iz naprav, kot so na primer grelec za vodo ali drugi podobni gospodinjski aparati.

Varnostne in informativne nalepke

Varnostne nalepke in nalepke z navodili so nameščene v bližini vseh nevarnih predelov in dobro vidne upravljavcu. Poškodovane in manjkajoče varnostne nalepke nadomestite z novimi.

Oznake na akumulatorjih

Na akumulatorju lahko najdete vse ali samo nekatere naslednje oznake.

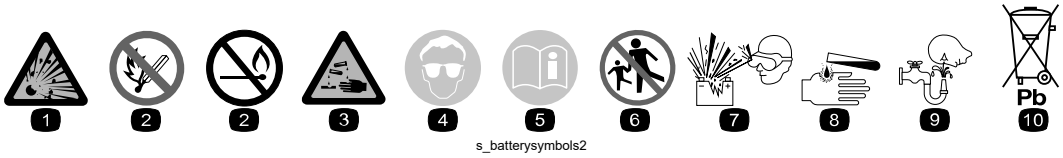

s_batterysymbols2

1. Nevarnost eksplozije
2. Prepovedano kajenje, približevanje z odprtim plamenom ali ognjem
3. Nevarnost opeklin zaradi kemikalij/jedkih tekočin
4. Nosite opremo za zaščito vida.
5. Preberite *Priročnik za upravljanje*.
6. Preprečite, da bi se nepooblaščene osebe približale akumulatorju.
7. Nosite opremo za zaščito oči; eksplozivni plini lahko povzročijo slepoto in druge poškodbe.
8. Kislina iz akumulatorja lahko povzroči slepoto ali hude opekline.
9. Nemudoma sperite oči z vodo in hitro poiščite zdravniško pomoč.
10. Vsebuje svinec; ne zavrzite

Del ploščice: 93-6696

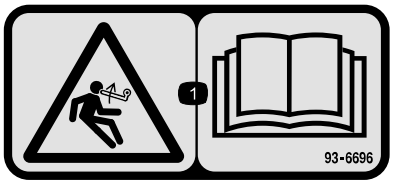

s_decal93-6696

1. Nevarnost shranjene energije – preberite *Priročnik za upravljanje.*

Del ploščice: 93-7272

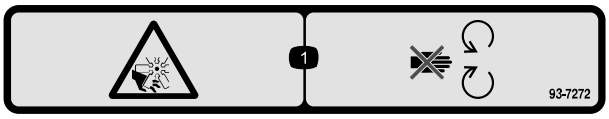

s_decal93-7272

1. Nevarnost ureznin/amputacije; ventilator – ne približujte se premikajočim se delom.

Del ploščice: 106-6754

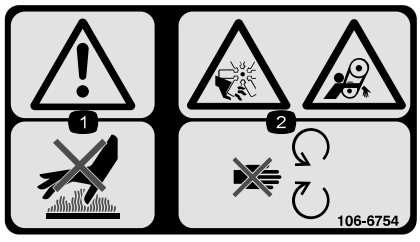

s_decal106-6754

1. Opozorilo – ne dotikajte se vročih površin.
2. Nevarnost za ureznine/amputacije, ventilator; nevarnost zapletanja, jermen – ne približujte se gibljivim delom.

Del ploščice: 106-6755



s_decal106-6755

(1) Hladilna tekočina motorja je pod tlakom.

(2) Nevarnost eksplozije – preberite *Priročnik za upravljanje*.

(3) Opozorilo – ne dotikajte se vročih površin.

(4) Opozorilo – preberite *Priročnik za upravljanje*.

Del ploščice: 110-9642

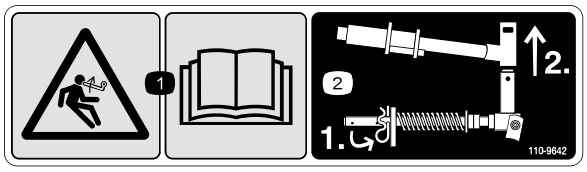

s_decal110-9642

(1) Nevarnost shranjene energije – preberite *Priročnik za upravljanje.*

(2) Premaknite razcepko v odprtino, ki je najbližje nosilcu palice in potem odstranite dvižno roko in vrtljivi jarem.

Del ploščice: 120-4158

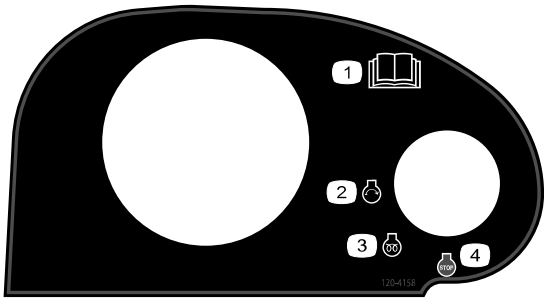

s_decal120-4158

(1) Preberite *Priročnik za upravljanje*.

(2) Motor – zagon

(3) Motor – predogrevanje

(4) Motor – zaustavitev

Del ploščice: 127-2470



s_decal127-2470

Del ploščice: 133-2930



s_decal133-2930

1. Opozorilo – stroja ne smete upravljati, če za to niste usposobljeni.
2. Opozorilo – nosite opremo za zaščito sluha.
3. Nevarnost izmeta predmetov – drugim navzočim preprečite vstop v območje delovanja stroja.
4. Nevarnost prevračanja – med zavijanjem vozite počasi; med hitro vožnjo ne zavijajte ostro; po pobočjih vozite le s spuščenimi rezalnimi enotami; vedno imejte pripet varnostni pas.
5. Opozorilo – ne parkirajte na pobočjih; aktivirajte parkirno zavoro; spustite rezalne enote; ugasnite motor in odstranite kontaktni ključ, preden zapustite stroj.
6. Opozorilo – preberite *Priročnik za upravljanje*; ne vlecite stroja.

Del ploščice: 133-2931

Stroji z oznako CE



s_decal133-2931

Opomba: Ta stroj je skladen z industrijskimi standardi in je opravil test stabilnosti v statičnih bočnih in vzdolžnih testih z največjim priporočenim naklonom, navedenim na nalepki. Preverite navodila za upravljanje stroja na pobočjih v *Priročniku za upravljanje* ter pogoje, v katerih boste upravljali stroj, da ugotovite, ali lahko stroj upravljate v pogojih, ki so prisotni ta dan in na tem mestu. Če se teren spremeni, se lahko spremeni tudi upravljanje stroja na pobočju. Če je možno, naj bodo pri upravljanju stroja na pobočjih kosilne enote spuščene na tla. Dvig kosilnih enot med upravljanjem na klancih lahko povzroči nestabilnost stroja.

1. Opozorilo – pred uporabo preberite *Priročnik za upravljanje*; stroja ne upravljajte, če niste ustrezno usposobljeni.
2. Opozorilo – nosite opremo za zaščito sluha.
3. Nevarnost izmeta predmetov – ne dovolite, da se navzoče osebe približajo stroju.
4. Nevarnost prevračanja – ne vozite po pobočjih z naklonom večjim od 15°; po pobočjih vozite le s spuščenimi rezalnimi enotami; vedno imejte pripet varnostni pas.
5. Opozorilo – ne parkirajte na pobočjih; aktivirajte parkirno zavoro; spustite rezalne enote; ugasnite motor in odstranite kontaktni ključ, preden zapustite stroj.
6. Opozorilo – preberite *Priročnik za upravljanje*; ne vlecite stroja.

Del ploščice: 133-8062



s_decal133-8062

Del ploščice: 136-2159

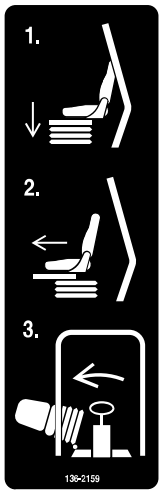

s_decal136-2159

1. Sedež premaknite navzdol
2. Sedež premaknite naprej
3. Zavrtite sedež

Del ploščice: 136-3702

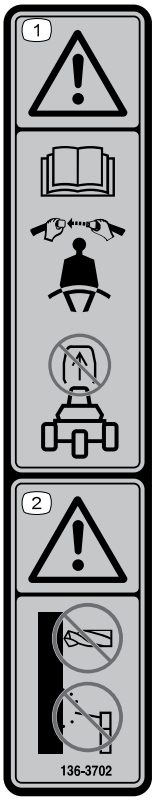

s_decal136-3702

1. Opozorilo – preberite *Priročnik za upravljanje*; pripnite se z varnostnim pasom; ne odstranite varnostnega loka.
2. Opozorilo – ne spreminjajte varnostnega loka.

Del ploščice: 136-3731

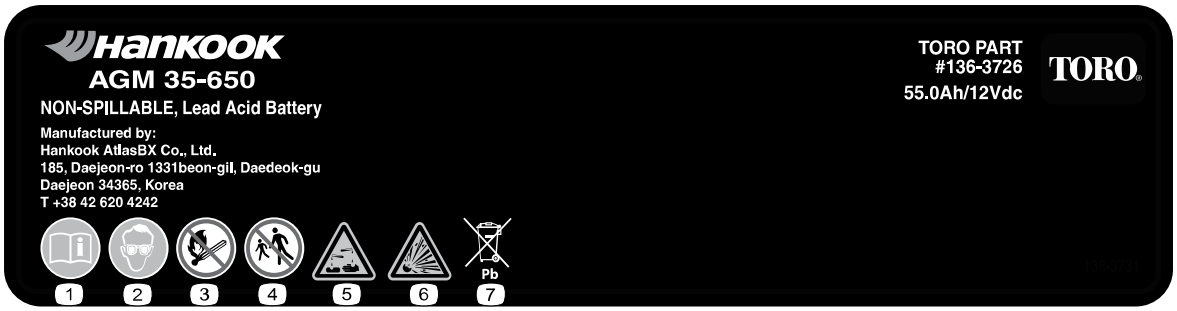

s_decal136-3731

1. Preberite *Priročnik za upravljanje*.
2. Nosite opremo za zaščito vida
3. Prepovedano kajenje, približevanje z odprtim plamenom ali ognjem
4. Ne dovolite drugim navzočim osebam, da se približajo stroju
5. Nevarnost opeklin zaradi kemikalij/jedkih tekočin
6. Nevarnost eksplozije
7. Vsebuje svinec; ne zavrzite

Del ploščice: 136-3732

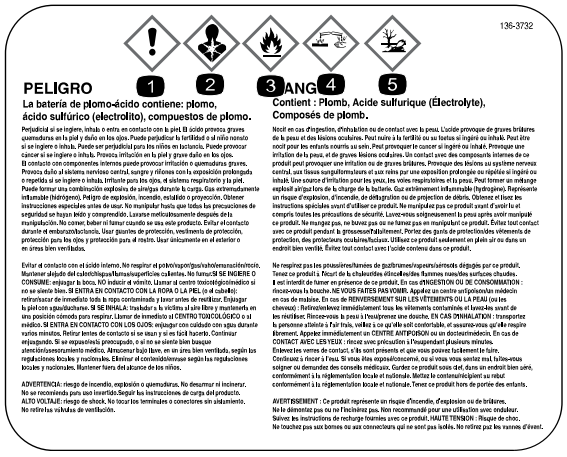

s_decal136-3732

1. Akutna strupenost
2. Nevarnost pri vdihavanju
3. Vnetljivi plini
4. Jedko za kovine/kožo
5. Strupenost za okolje

Del ploščice: 137-8127

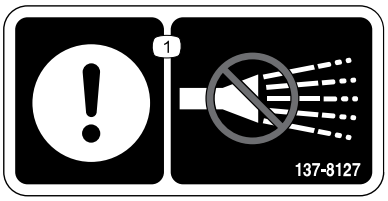

s_decal137-8127

1. Pozor – ne škropite z vodo pod visokim pritiskom.

Del ploščice: 145-2498

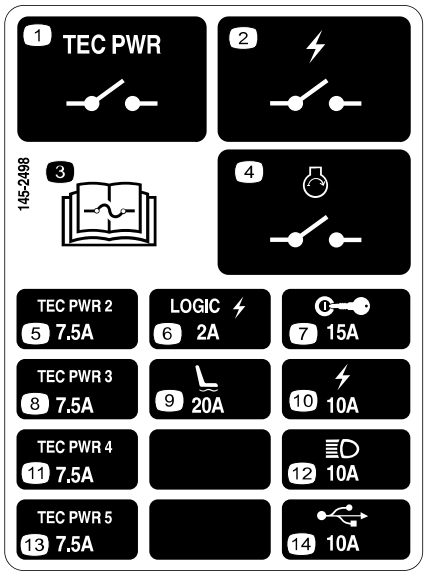

s_decal145-2498

(1) Rele napajanja krmilnika TEC

(2) Rele električnega napajanja

(3) Za informacije o varovalkah preberite *Priročnik za upravljanje*.

(4) Rele za zagon motorja

(5) Krmilnik napajanja TEC

(6) Logika električnega napajanja

(7) Stikalo na ključ

(8) Krmilnik napajanja TEC

(9) Sedež Air-Ride

(10) Električno napajanje

(11) Krmilnik napajanja TEC

(12) Žarometi

(13) Krmilnik napajanja TEC

(14) Napajalni priključek USB

Del ploščice: 145-2549

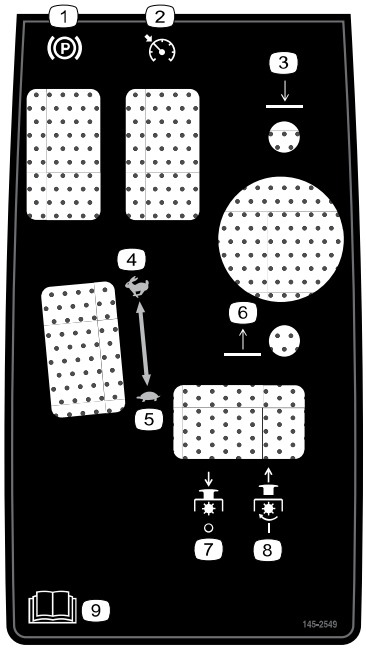

s_decal145-2549

(1) Parkirna zavora

(2) Tempomat

(3) Spuščanje rezalnih enot

(4) Hitro

(5) Počasi

(6) Dviganje rezalnih enot

(7) Izklop priključne gredi

(8) Vklop priključne gredi

(9) Preberite *uporabniški priročnik*.

Del ploščice: 145-2572

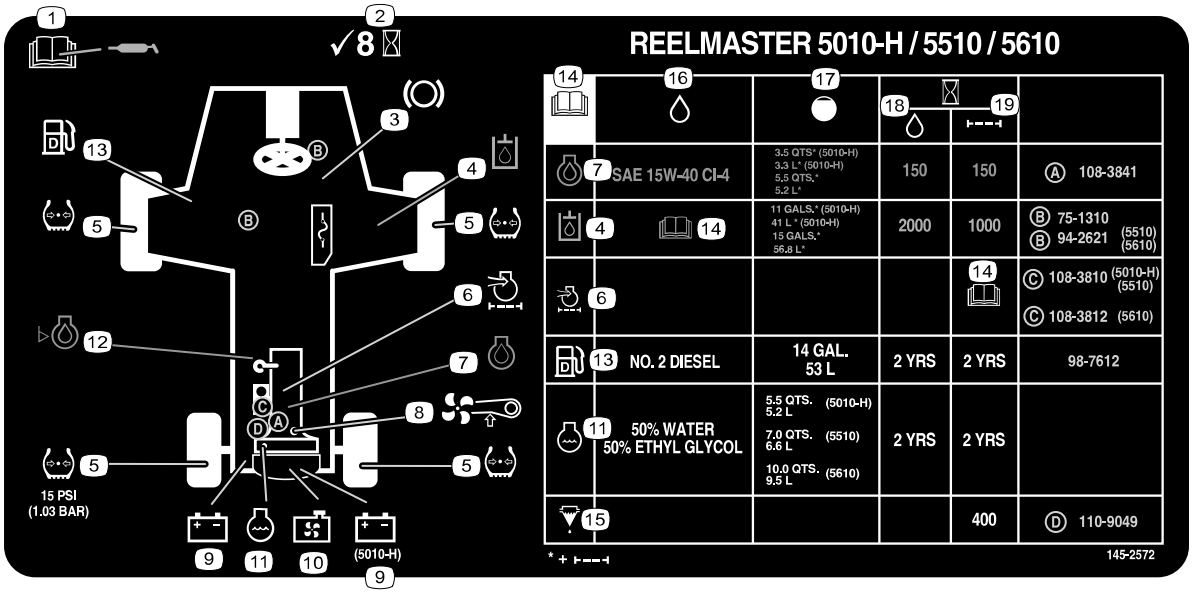

s_decal145-2572

1. Za informacije o mazanju preberite *Priročnik za upravljanje*.
2. Preverite vsakih 8 ur.
3. Funkcije zavor
4. Hidravlična tekočina
5. Tlak v pnevmatikah
6. Zračni filter motorja
7. Motorno olje
8. Jermen ventilatorja
9. Akumulator
10. Rešetka hladilnika
11. Hladilna tekočina motorja
12. Raven motornega olja
13. Gorivo
14. Preberite *Priročnik za upravljanje*.
15. Izločevalnik goriva/vode
16. Tekočine
17. Prostornina
18. Interval tekočin (ure)
19. Interval filtra (ure)

Del ploščice: 147-0287



s_decal147-0287

1. Privijte z zateznim momentom od 2,82 do 3,16 N·m.

1 Priprava stroja

1. Stroj parkirajte na ravni podlagi, spustite rezalne enote in aktivirajte parkirno zavoro.
2. Ugasnite motor, izvlecite kontaktni ključ in počakajte, da se vsi premikajoči deli ustavijo.
3. Pred uporabo preverite zračni tlak v pnevmatikah.

   Opomba: Pnevmatike so pri dostavi prenapolnjene. Pred upravljanjem stroja nastavite tlak v pnevmatikah.
4. Preverite raven hidravlične tekočine.
5. Namažite stroj.

POMEMBNO

Če stroja ne namažete pravilno, lahko pride do prezgodnje okvare kritičnih delov.

6. Odprite pokrov motorja in preverite raven hladilne tekočine.
7. Preverite raven motornega olja ter zaprite in zapahnite pokrov motorja.

   Opomba: Motor je dobavljen z oljem v okrovu ročične gredi, vendar priporočamo, da preverite raven olja pred prvim zagonom motorja in po njem.

2 Nastavitev položaja krmilnega vzvoda

1. Odvijte 2 vijaka (3), ki pritrjujeta krmilni vzvod (1) na nosilec (2).
2. Nastavite krmilni vzvod v želeni položaj in privijte 2 vijaka.

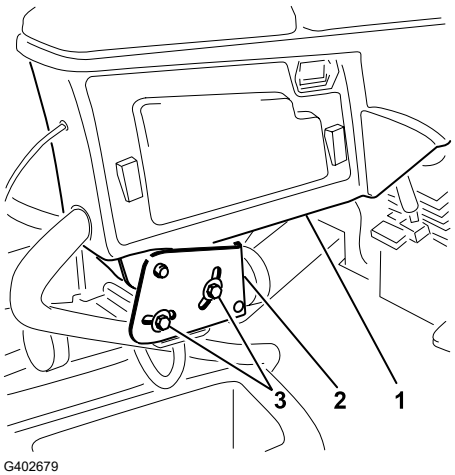

G402679

3 Namestitev rezalnih enot

Potrebni deli

5	Rezalne enote

Priprava stroja

⚠ OPOZORILO ⚠

Če ne prekinete napajanja rezalnih enot, lahko nekdo pomotoma zažene rezalno enoto, kar lahko privede do smrti ali resne poškodbe dlani in stopal.

Pred delom na rezalnih enotah vedno odklopite priključek za prekinitev napajanja.

---

1. Sprostite zapah pri Ⓐ, nagnite ga in odprite Ⓑ ter nosilec sedeža podprite s podpornima palicama Ⓒ.

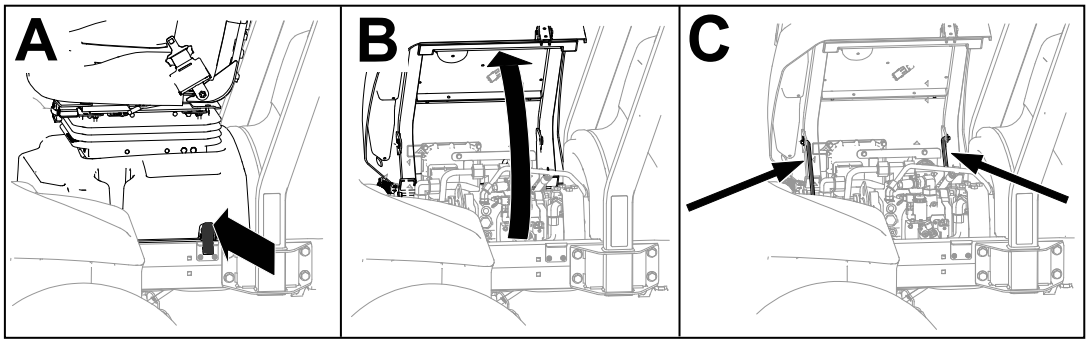

G437876

2. Odklopite 48-V sistemski priključek ① s povezovalnega kabla za odklop akumulatorja ②.

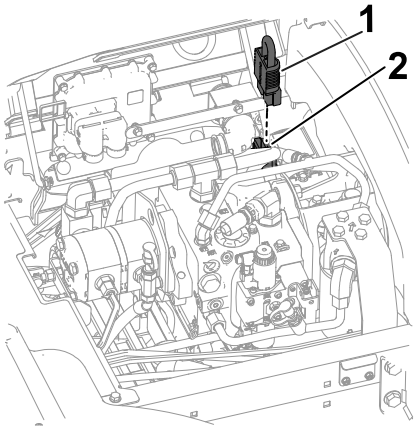

G437957

3. Na vsaki izmed dvižnih rok rezalne enote odstranite varovalni zatič ①, ki pritrjuje pokrovček ② na vrtljivi jarem, ter odstranite pokrovček.

Priprava stroja (nadaljevanje)

POMEMBNO

Pokrovček shranite za kasnejšo uporabo.

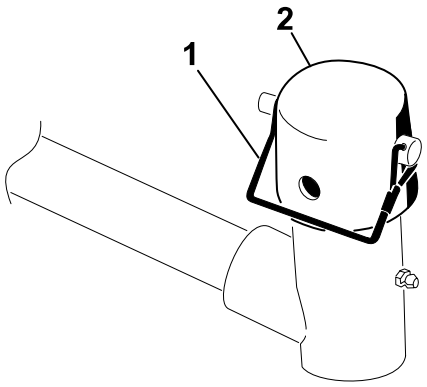

G437958

Priprava rezalnih enot

1. Odstranite rezalne enote iz kartonske embalaže. Sestavite in prilagodite jih, kot je to opisano v *Priročniku za upravljanje* rezalnih enot.
2. Namestite protiutež (1) na ustrezni konec rezalne enote, kot je prikazano.

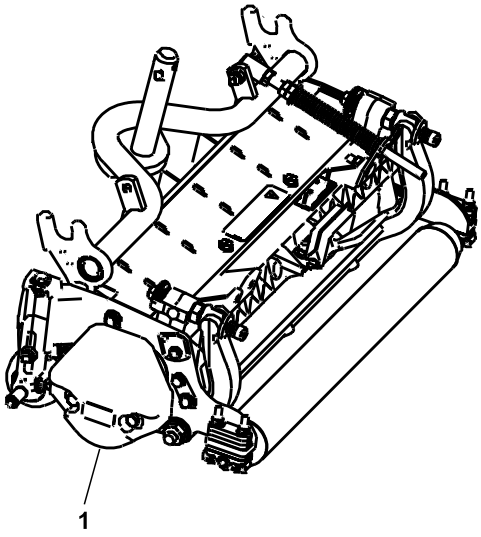

G402693

3. Namažite gred nosilnega okvirja (1).
4. Ponovite postopek še za druge rezalne enote.

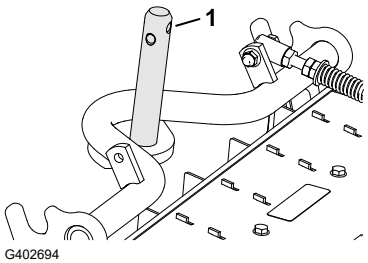

G402694

Postavitev vzmeti za kompenzacijo travne ruše

Rezalni enoti 2 in 4

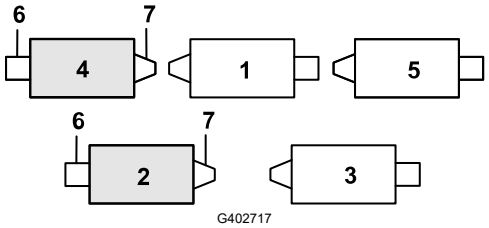

G402717

(1) Rezalna enota 1
(2) Rezalna enota 2
(3) Rezalna enota 3
(4) Rezalna enota 4
(5) Rezalna enota 5
(6) Motor vretena
(7) Masa

1. Če je razcepka (1) nameščena v zadnji odprtini kompenzacijskega vzmetnega krmilnega vzvoda – odstranite razcepko in jo vstavite v odprtino zraven nosilca.

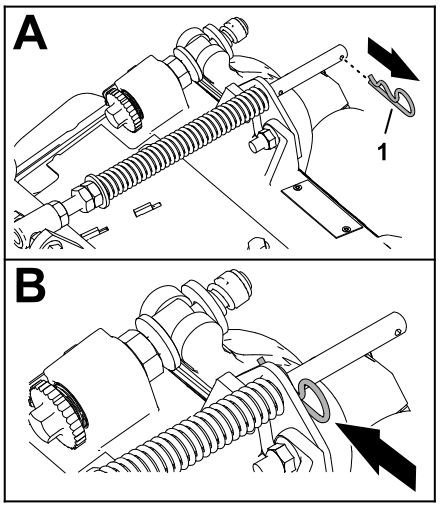

G402718

2. Odstranite dve varovalni matici s prirobnico (⅜") (1) in dva nosilna vijaka (⅜ x 1 ¼") (3), ki pritrjujeta nosilec kompenzatorja za travno rušo (2) na okvir rezalne enote.

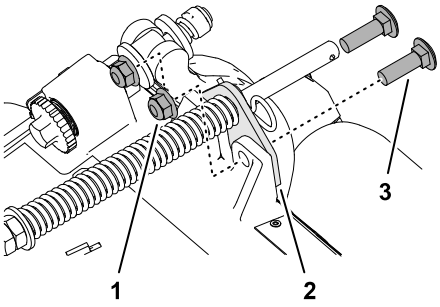

G402719

3. Odstranite varovalno matico s prirobnico (⅜") (3), ki pritrjuje vijak (1) na desni jeziček (2) nosilnega okvirja, in odstranite kompenzacijsko vzmet iz rezalne enote.

   Opomba: Ne odstranite matice s prirobnico z vijaka.

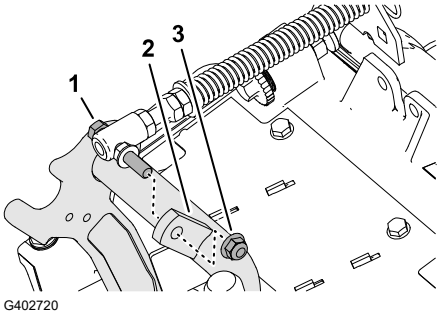

G402720

Postavitev vzmeti za kompenzacijo travne ruše (nadaljevanje)

4. Vijak ③ kompenzacijske vzmeti za travno rušo vstavite v desni jeziček ② nosilnega okvirja in nanj privijte varovalno matico s prirobnico (⅜") ①.

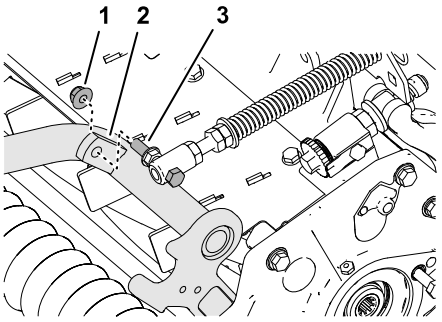

G402721

5. Poravnajte luknji v nosilcu kompenzatorja z odprtinama v okvirju rezalne enote.

   Opomba: Podporna zanka vodila cevi je poravnana s sredino stroja ④.

6. Pritrdite nosilec kompenzatorja ① na okvir rezalne enote z dvema nosilnima vijakoma (⅜ x 1 ¼") ② in dvema varovalnima maticama s prirobkom (⅜") ③.

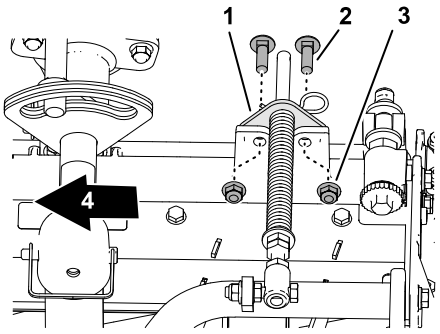

G402722

7. Zategnite matici in vijaka z zateznim momentom **37–45 N·m**.
8. Ponovite postopek še za drugo rezalno enoto.

Namestitev sprednjih rezalnih enot na dvižne roke

1. Sprednji rezalni enoti namestite na dvižni roki, kot je prikazano.
2. Za košnjo trave na pobočju blokirajte tečaj rezalne enote.

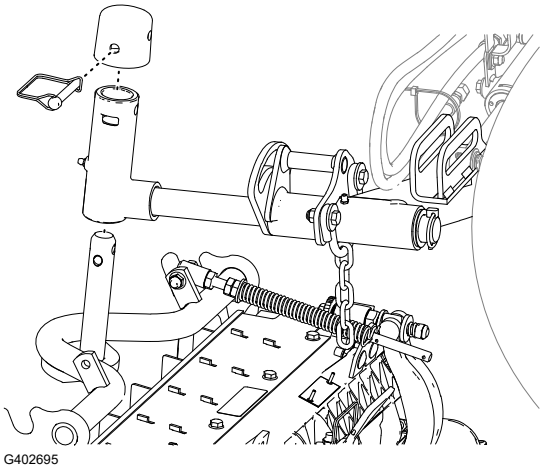
G402695

Namestitev zadnjih rezalnih enot na dvižne roke

Rezalne enote so prilagojene za košnjo v višini 1,2 cm ali več

1. Zadnje rezalne enote namestite na dvižne roke, kot je prikazano.
2. Za košnjo trave na pobočju blokirajte tečaj rezalne enote.

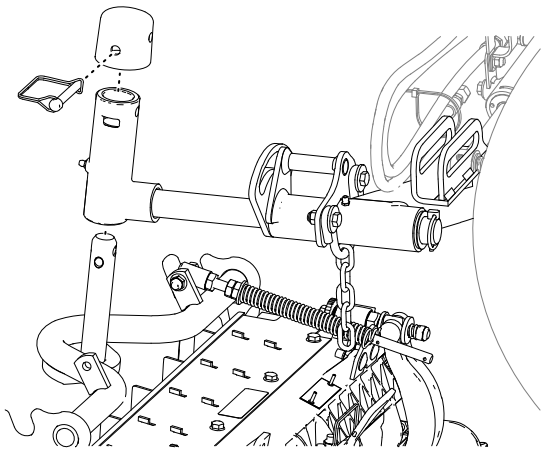

G402695

Namestitev zadnjih rezalnih enot na dvižne roke

Rezalne enote so prilagojene za košnjo v višini 1,2 cm ali manj

1. Odstranite zatič ① s podložko ④, ki pritrjuje vrtljivi jarem ③ na dvižno roko ② in izvlecite gred iz dvižne roke.

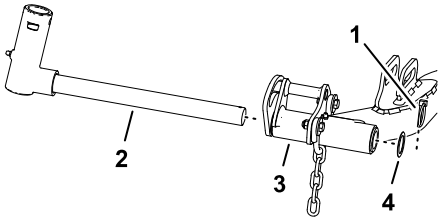

G402723

2. Namestite vrtljivi jarem ③ na gred nosilnega okvirja ④.
3. Namestite pokrovček ② na vrtljivi jarem in poravnajte odprtine na gredi nosilnega okvirja, vrtljivem jarmu in pokrovčku.
4. Vrtljivi jarem in pokrovček pritrdite na gred nosilnega okvirja z varovalnim zatičem ①.
5. Za košnjo trave na pobočju blokirajte tečaj rezalne enote.
6. Potisnite rezalno enoto pod dvižno roko.

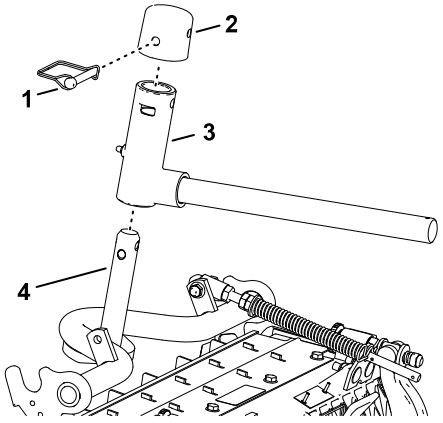

G402724

7. Vrtljivi jarem vstavite v dvižno roko ③ in gred dvižne roke ② pritrdite na dvižno roko ① z zatičem in podložko ④.
8. Ta postopek ponovite še za druge rezalne enote.

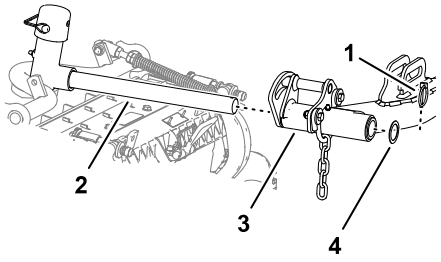

G402725

Blokiranje tečaja rezalne enote za košnjo trave na pobočju hriba

Z varovalnimi zatiči ① blokirajte tečaje rezalnih enot, da preprečite, da bi se rezalne enote med košnjo po pobočju hriba zavrtele navzdol.

Opomba: Za blokiranje tečaja rezalne enote uporabite odprtino ② na vrtljivem jarmu.

Opomba: Pri krmiljeni rezalni enoti uporabite režo ③.

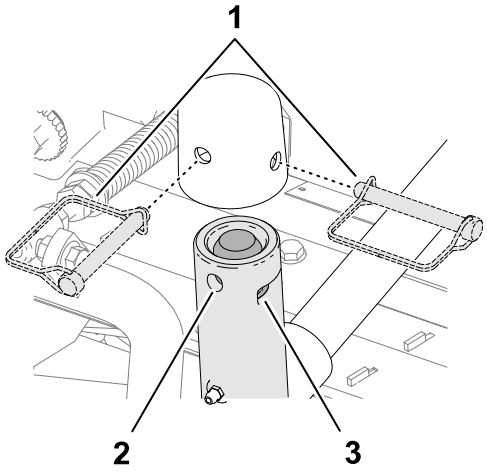

G437965

Namestitev verig dvižne roke rezalne enote

Pritrdite verigo dvižne roke ① na nosilec verige ② z varovalnim zatičem ③.

Opomba: Uporabite ustrezno število verižnih členov, kot je to opisano v *Priročniku za upravljanje* rezalne enote.

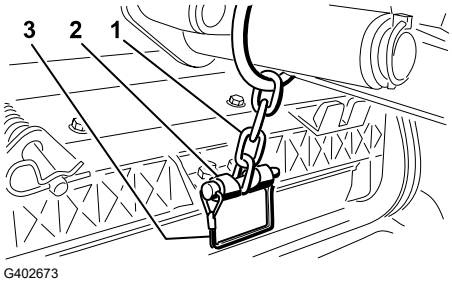

G402673

Namestitev motorjev vreten

1. Namažite utorno gred motorja vretena.
2. Z oljem namažite tesnilni obroč motorja vretena in ga namestite na prirobnico motorja.
3. Motor vreten namestite tako, da ga zavrtite v smeri urinega kazalca in prirobnici motorja vreten odmaknete od varovalnih matic.

POMEMBNO

Prepričajte se, da kabel motorja vreten ni zvit ali priščipnjen ter da ni nevarnosti, da bi prišlo do priščipnjenja.

Namestitev motorjev vreten (nadaljevanje)

4. Zavrtite motor vreten (1) v nasprotni smeri urinega kazalca, dokler se prirobnice ne zataknejo za vijake.



5. Zategnite pritrdilne vijake (2) z zateznim momentom **19–25 N·m**.
6. Ponovite postopek še za druge rezalne enote.

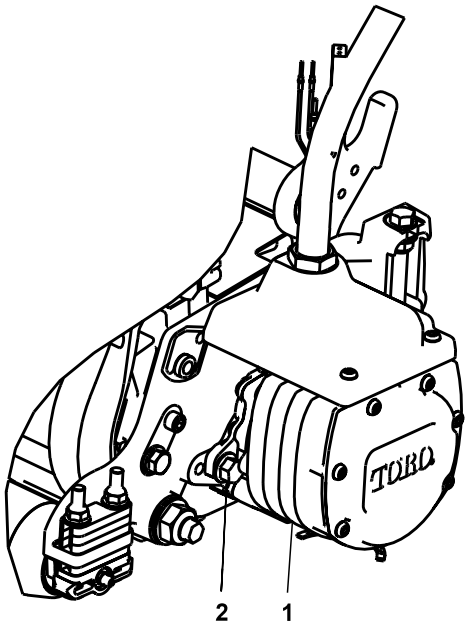

G402696

4 Namestitev kompletov za končno obdelavo

Potrebni deli

1	Komplet za končno obdelavo (naprodaj ločeno)

POMEMBNO

Da zagotovite, da je napeljava električnih kablov pravilna in da kabli niso zviti, namestite motorje na rezalne enote pred namestitvijo kompletov za končno obdelavo.

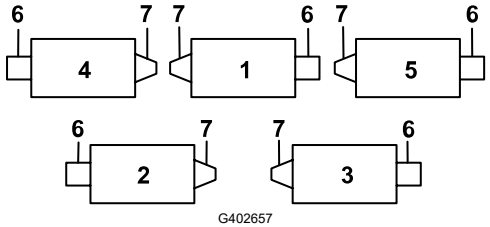

G402657

(1) Sredinska sprednja rezalna enota
(2) Leva zadnja rezalna enota
(3) Desna zadnja rezalna enota
(4) Leva sprednja rezalna enota
(5) Desna sprednja rezalna enota
(6) Položaj motorja vretena
(7) Masa

1. Odstranite dodatno matico s prirobnico, kot je prikazano.
2. Razrahljajte matice na pritrdilnem elementu cevi kompleta za končno obdelavo, vstavite cev v režo na nosilcu pregrade in privijte vijake.

Opomba: Medtem ko zategujete matice, uporabite rezervni ključ, da preprečite zvijanje ali prepogibanje cevi.

3. Nastavite ploščo s priključki na pritrdilne vijake pregrade tako, da so priključki obrnjeni, kot je prikazano na sliki.
4. Pritrdite ploščo s priključki na enega izmed pritrdilnih vijakov z matico s prirobnico, ki ste jo pred tem odvili.

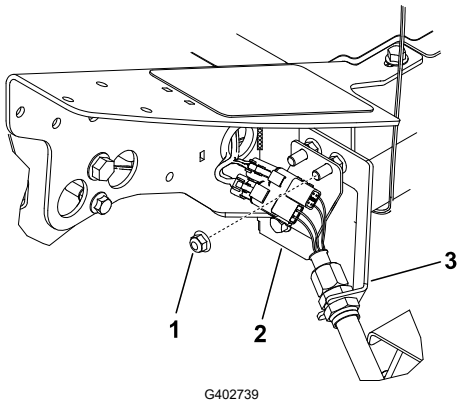

Leva sprednja rezalna enota (#4)

1. Dodatna matica s prirobnico
2. Plošča s priključki
3. Nosilec pregrade

5. Poiščite kabelski snop na stroju in priklopite priključke na tiste v kompletu za končno obdelavo.
6. Ponovite postopek še za preostale 4 lokacije pregrade, kot je prikazano.

POMEMBNO

Na drugih lokacijah je položaj plošče s priključki drugačen, tako da lahko cev napeljete skozi nosilec pregrade do rezalne enote brez zvijanja ali prepogibanja.

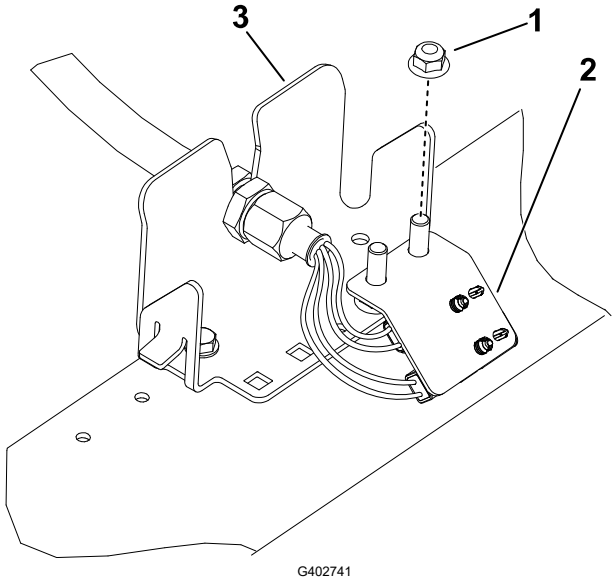

Leva zadnja rezalna enota (#2)

1. Dodatna matica s prirobnico
2. Plošča s priključki
3. Nosilec pregrade

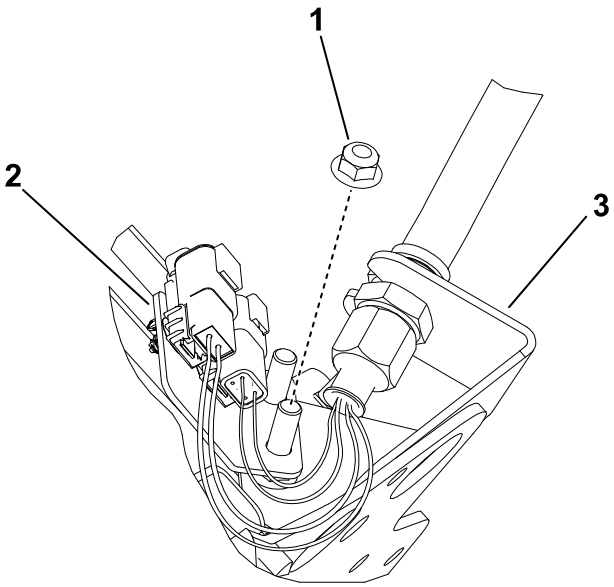

G402742

Sredinska sprednja rezalna enota (#1)

(Prikazana je spodnja stran stroja)

1. Dodatna matica s prirobnico
2. Plošča s priključki
3. Nosilec pregrade

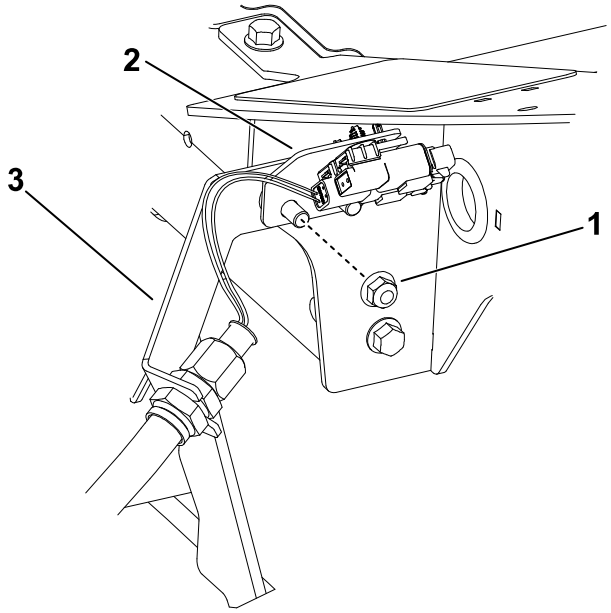

G402743

Desna sprednja rezalna enota (#5)

1. Dodatna matica s prirobnico
2. Plošča s priključki
3. Nosilec pregrade

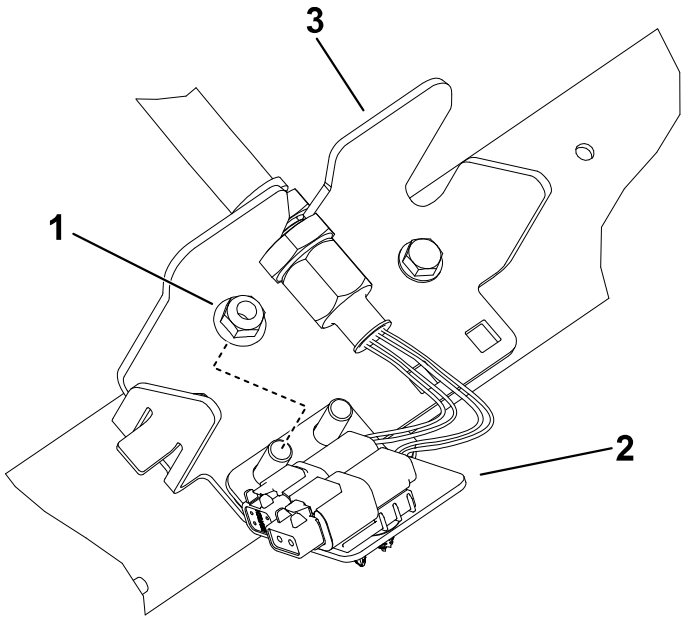

G402744

Desna zadnja rezalna enota (#3)

1. Dodatna matica s prirobnico
2. Plošča s priključki
3. Nosilec pregrade

5 Uporaba stojala rezalne enote

Potrebni deli

1	Stojalo rezalne enote

1. Če morate rezalno enoto nagniti, da izpostavite rezilo/vreteno, podprite zadnji del rezalne enote s stojalom ①, da zagotovite, da se matice na zadnji strani vijakov za prilagajanje nosilca spodnjega noža ne bodo dotikale delovne površine.

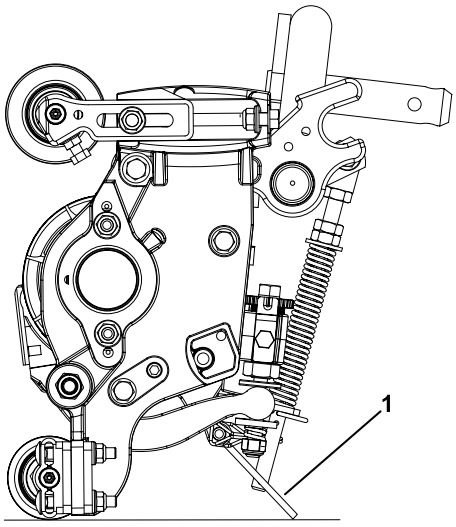

G402676

2. Pritrdite stojalo ③ na nosilec verige ① z varovalnim zatičem ②.

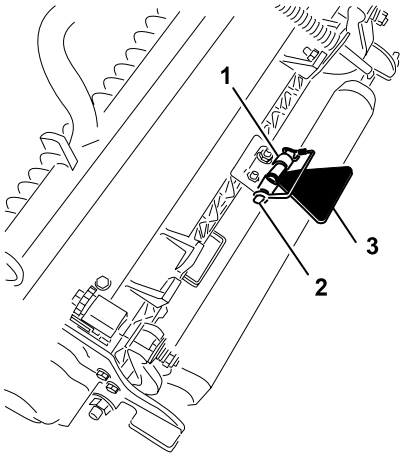

G402677

6 Namestitev 48-V povezovalnega kabla za odklop akumulatorja in zapiranje nosilca sedeža

1. Nanesite dielektrično mast na kontaktne površine povezovalnega kabla za odklop akumulatorja.
2. Priključite 48-V sistemski priključek ① na povezovalni kabel za odklop akumulatorja ②.

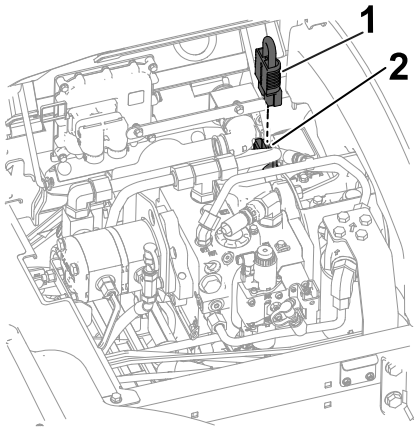

G437957

3. Zaprite Ⓐ in zapahnite Ⓑ nosilec sedeža.

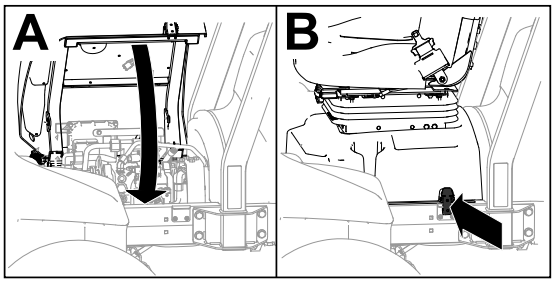

G438020

7 Namestitev zaklepa pokrova motorja CE

Potrebni deli

1	Zaklep pokrova motorja
1	Tesnilo
1	Protimatica
1	Podložka

1. Dvignite pokrov.
2. Izvlecite gumijasti vtič ① iz odprtine na levi strani pokrova.

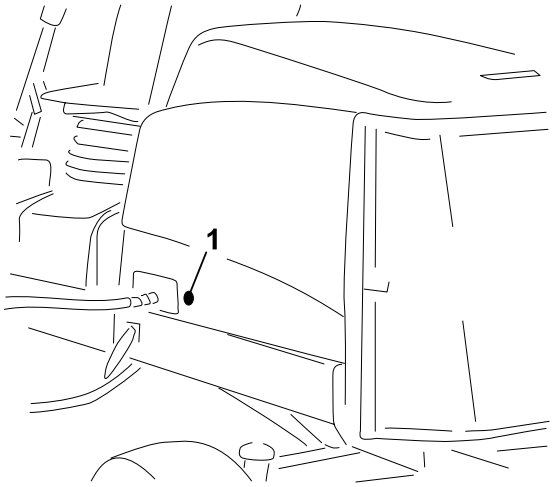

G439569

3. Prepričajte se, da je tesnilo ① vstavljeno v zaklep pokrova motorja ④.
4. Odstranite matico ② z zaklepa.
5. Z zunanje strani pokrova motorja, vstavite kljukasti del zatiča skozi odprtino v pokrovu.

   Opomba: Tesnilo mora biti na zunanji strani pokrova.
6. Na notranji strani pokrova pritrdite zatič na pokrov z matico in podložko ③.
7. Zaprite pokrov motorja in uporabite priloženi ključ zaklepa pokrova motorja, da preverite, ali se zatič ujame v okvir, ko zapahnete zaklep.

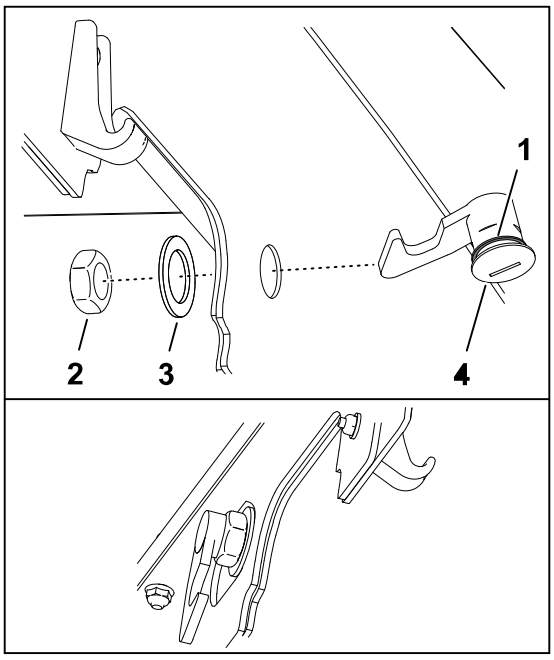

G445763

8 Namestitev nalepk CE

Stroji z oznako CE

Potrebni deli

1	Nalepka z letom proizvodnje
1	Nalepka CE
1	Nalepka za nevarnost nagibanja

Lepljenje nalepke CE

1. Z izopropilnim alkoholom in čisto krpo očistite predel pokrova motorja ob zaklepu in pustite, da se posuši. (2).
2. Odstranite zadnjo plast nalepke in nalepite CE (1) na pokrov motorja.

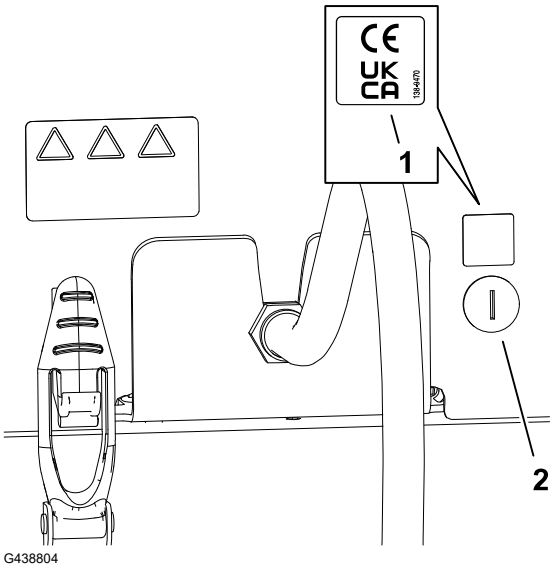

G438804

Lepljenje nalepke z letom proizvodnje

1. Z izopropilnim alkoholom in čisto krpo očistite predel ob tipski ploščici na nosilcu talne plošče in pustite, da se nosilec posuši (2).
2. Odstranite zadnjo plast nalepke in nalepite nalepko z letom proizvodnje (1) na nosilec talne plošče.

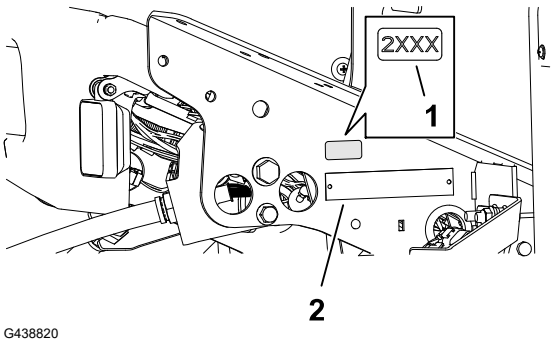

G438820

Lepljenje opozorilne nalepke CE

1. Z izopropilnim alkoholom in čisto krpo očistite površino opozorilne nalepke in počakajte, da se posuši (2).
2. Odstranite zadnjo plast z opozorilne nalepke CE (1) in nalepite opozorilno nalepko CE čez obstoječo nalepko.

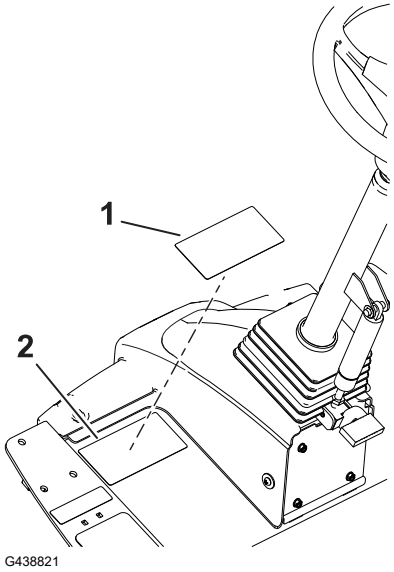

Pregled izdelka

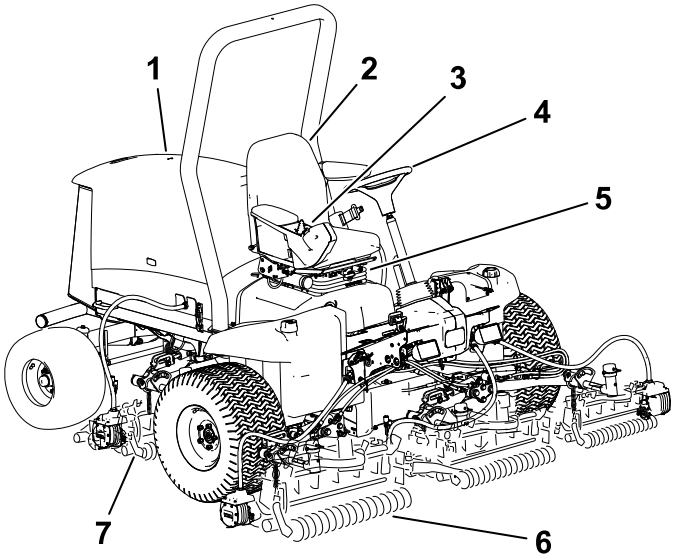

G403839

1. Pokrov motorja
2. Upravljavčev sedež
3. Krmilni vzvod
4. Volan
5. Ročica za nastavitev sedeža
6. Sprednje rezalne enote
7. Zadnje rezalne enote

Upravljalni elementi

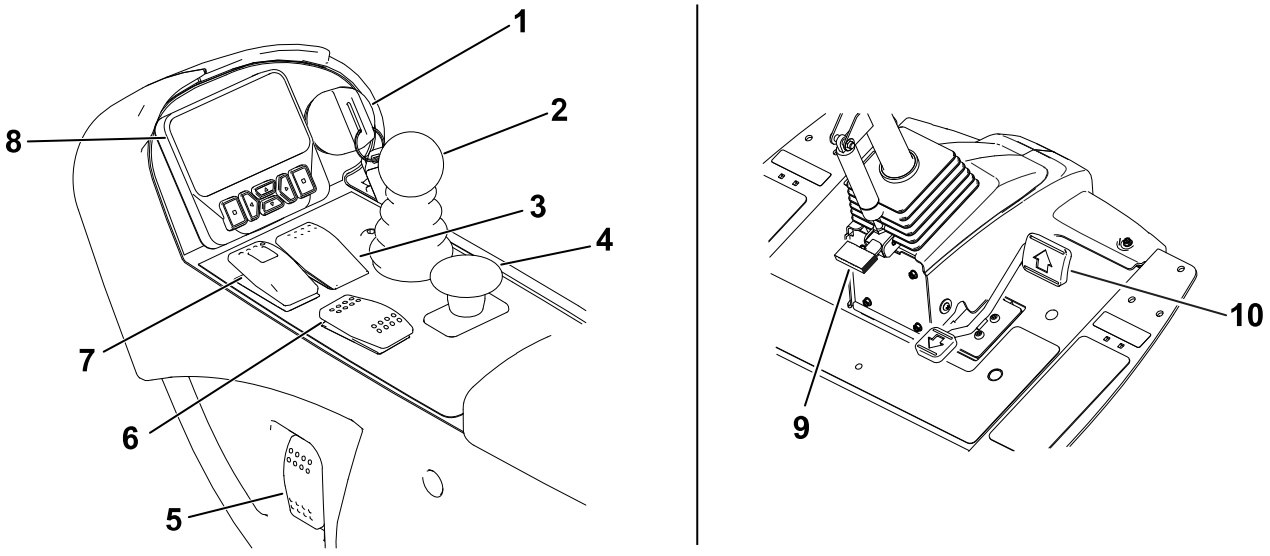

G461340

1. Stikalo na ključ
2. Ročica za dviganje/spuščanje rezalnih enot
3. Stikalo za upravljanje tempomata
4. Stikalo priključne gredi
5. Stikalo za žaromete
6. Stikalo za hitrost motorja
7. Stikalo parkirne zavore
8. Prikazovalnik InfoCenter
9. Stopalka za nastavitev nagiba volana
10. Stopalka za vožnjo

Stikalo na ključ

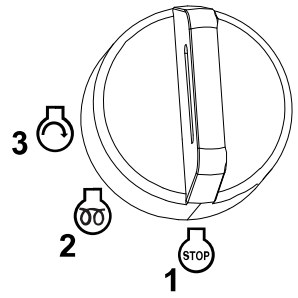

G453721

1 Izklop

2 Vklop/predgretje

3 Zagon

Ročica za dviganje/spuščanje rezalnih enot

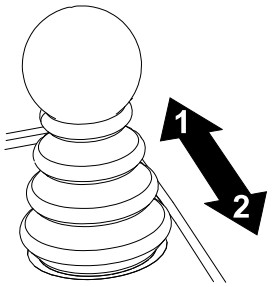

G453725

1 Spuščanje rezalnih enot – najprej vklopite priključno gred, da se rezalne enote začnejo vrteti (način za košnjo).

2 Dviganje rezalnih enot – najprej izklopite priključno gred, da se rezalne enote ustavijo (način za vožnjo).

Opomba: Če želite rezalne enote delno dvigniti v položaj za obračanje, **na kratko** povlecite ročico nazaj.

Stikalo parkirne zavore

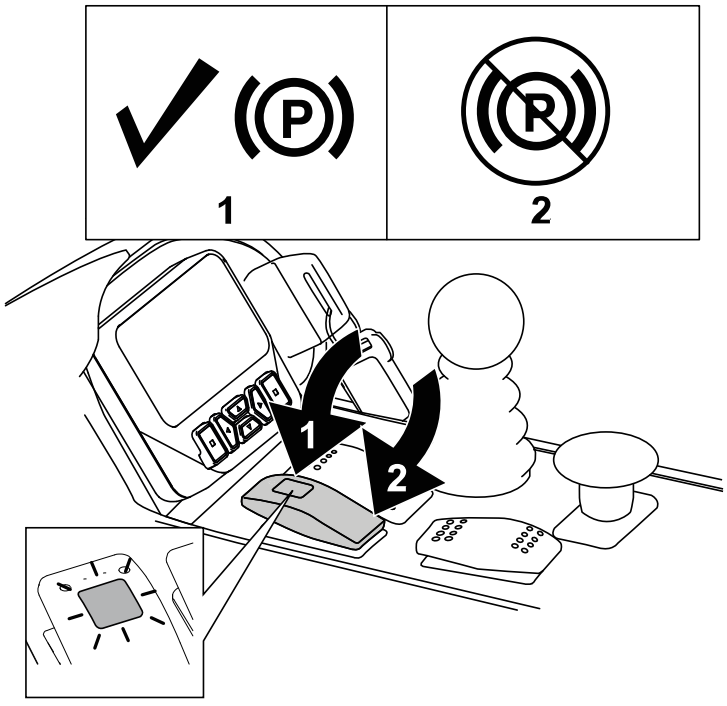

G461376

1 Vklopite parkirno zavoro.

Opomba: Če vklopite stikalo parkirne zavore, se pogon samodejno upočasni (ne glede na položaj stopalke za vožnjo).

Parkirna zavora se vklopi takoj, ko ustavite ali ugasnete stroj, ne glede na položaj stikala parkirne zavore.

2 Izklopite parkirno zavoro.

Stikalo za upravljanje tempomata

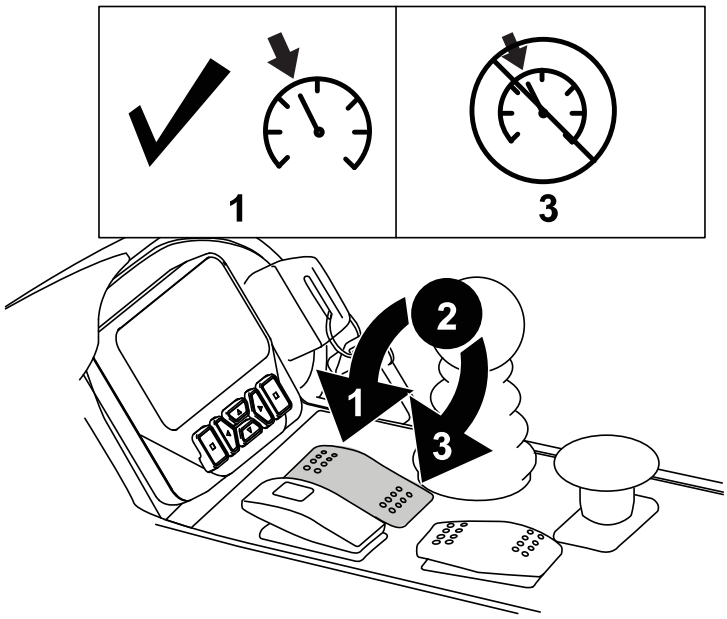

G461362

1 Nastavitev tempomata – stikalo za kratek čas preklopite naprej.

Opomba: Z gumbi na prikazovalniku nastavite hitrost tempomata v korakih po 0,8 km/h.

2 Vklop tempomata – preklopite stikalo v srednji položaj.

3 Izklop tempomata – obrnite stikalo nazaj.

Stikalo za hitrost motorja

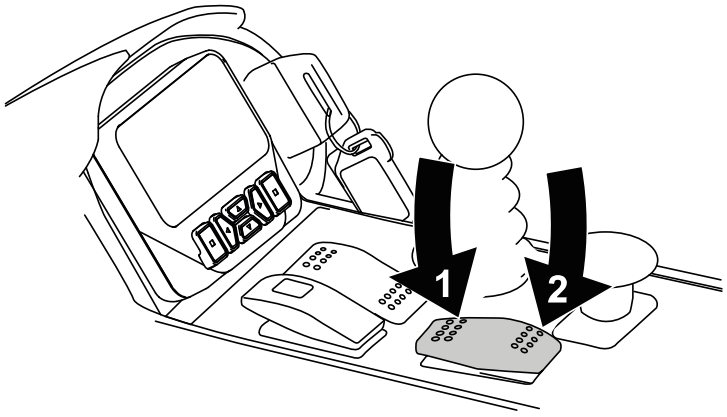

G461359

1 Stikalo potisnite rahlo naprej, da povečate število vrtljajev motorja v korakih po 100 vrtljajev na minuto; pritisnite in držite, da povečate hitrost motorja na najvišjo hitrost prostega teka.

2 Stikalo potisnite rahlo nazaj, da zmanjšate število vrtljajev motorja v korakih po 100 vrtljajev na minuto; pritisnite in držite, da zmanjšate hitrost motorja na najnižjo hitrost prostega teka.

Stikalo priključne gredi (PTO)

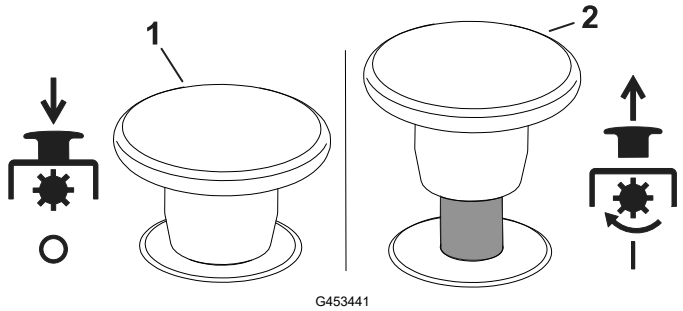

G453441

1 Izklop stikala priključne gredi – stroj je v načinu za KOŠNJO, ki omogoča vožnjo s hitrostjo do 16 km/h, če najvišja hitrost ni omejena.

2 Vklop stikala priključne gredi – stroj je v načinu za KOŠNJO, ki omogoča vožnjo s hitrostjo do 13 km/h, če najvišja hitrost ni omejena.

Opomba: V zaščitenih menijih prikazovalnika InfoCenter nastavite največjo hitrost za posamezni način.

Stikalo za žaromete

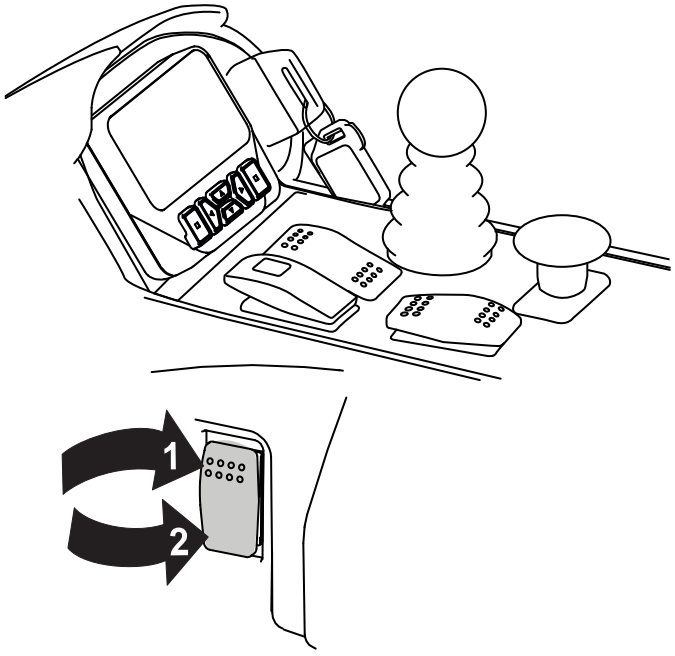

G461393

1 Vklop

2 Izklop

Prikazovalnik InfoCenter

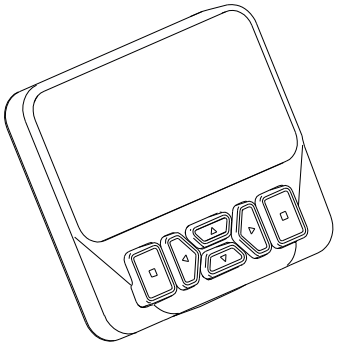

G461392

Na prikazovalniku InfoCenter so prikazani podatki o vašem stroju, na primer stanje delovanja, ter različne diagnostične in druge informacije o stroju.

Prikazani zasloni so odvisni od tega, kateri gumb pritisnete. Funkcija posameznega gumba se lahko spremeni glede na to, kaj trenutno potrebujete.

Stopalka za nastavitev nagiba volana

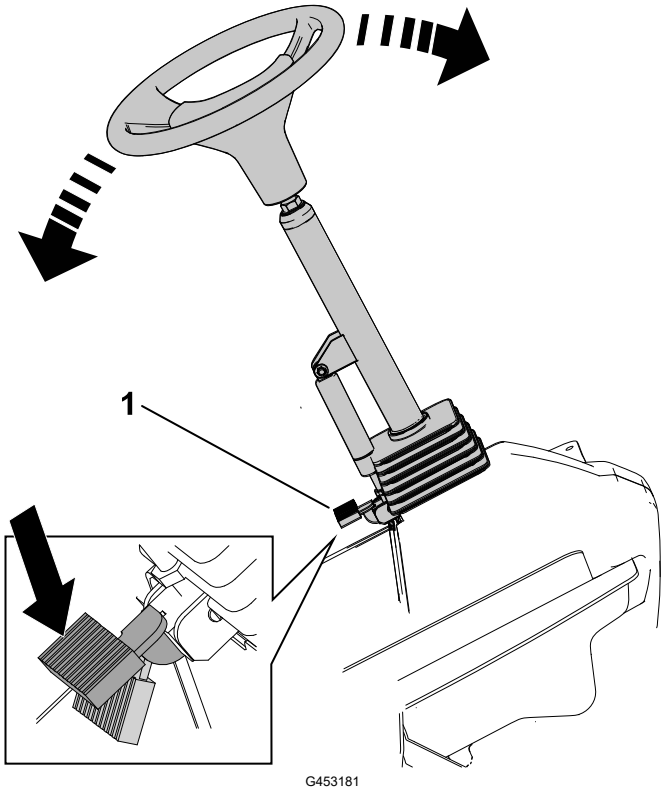

Pritisnite stopalko za nastavitev nagiba volana [1] in dvignite ali spustite volanski drog do udobnega položaja za upravljanje.

Stopalka za vožnjo

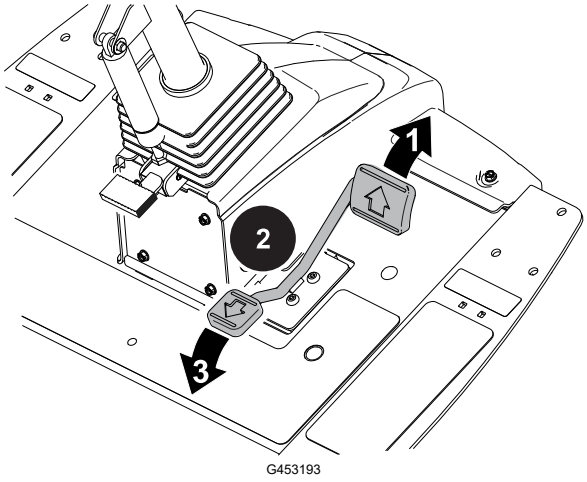

[1] Premik naprej – pritisnite zgornji del stopalke.

Opomba: Če želite doseči največjo hitrost vožnje, nastavite največjo hitrost vožnje in v načinu za prevoz pritisnite pedal naprej.

[2] Zaustavitev stroja – sprostite stopalko za vožnjo in pustite, da se vrne v srednji (nevtralni) položaj.

Opomba: Stroj se hitro vrne v nevtralni položaj, ko odstranite nogo s stopalke za vožnjo.

[3] Premik nazaj – pritisnite spodnji del stopalke.

Opomba: Hitrost vožnje je odvisna od tega, kako daleč pritisnete stopalko.

Napajalni priključek

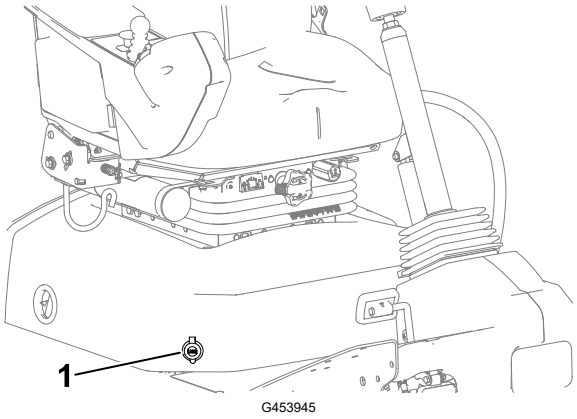

Napajalni priključek(1) je 12 V vtičnica za elektronske naprave.

Krmilniki za sedež

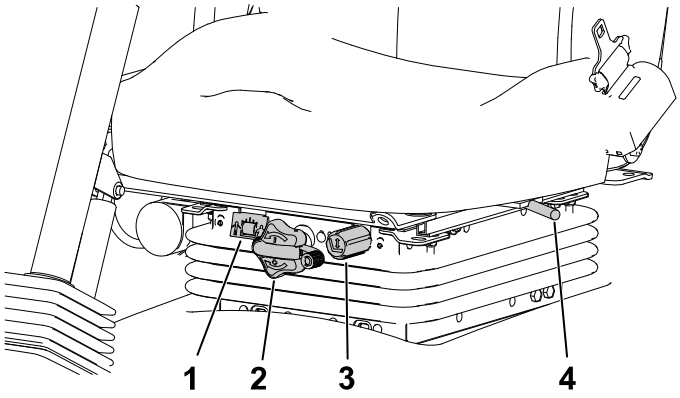

G446491

1. Merilnik mase
2. Gumb za prilagoditev mase
3. Gumb za prilagoditev višine
4. Ročica za vožnjo naprej/nazaj

Gumb za prilagoditev mase

Vrtite gumb za prilagoditev mase, dokler se vaša masa ne izpiše na okencu merilnika mase.

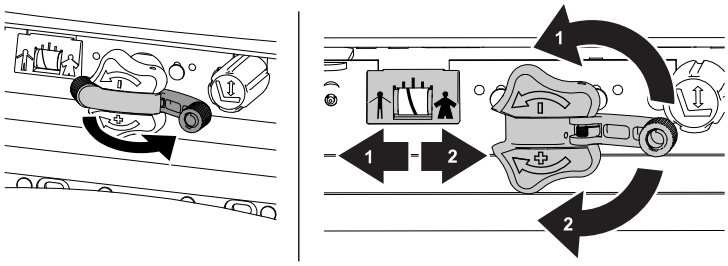

G446496

1. Zmanjšanje
2. Povečanje

Gumb za prilagoditev višine

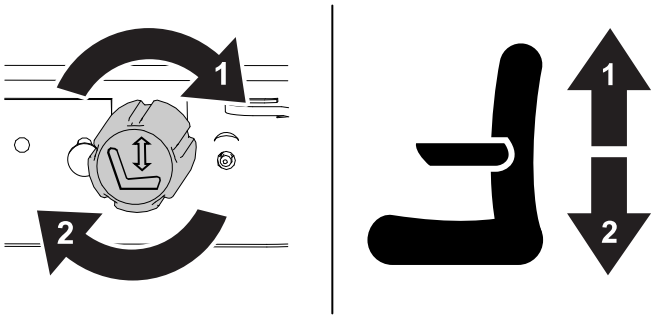

G446494

1. Dviganje
2. Spuščanje

Krmilniki za sedež (nadaljevanje)

Ročica za vožnjo naprej/nazaj

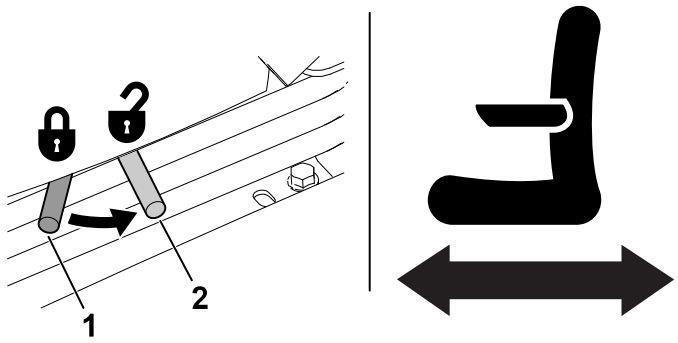

G446495

1 Zaklenjeno

2 Odklenjeno

Priključek za prekinitev napajanja rezalnih enot

Pred namestitvijo, odstranitvijo ali delom z rezalnimi enotami, prekinite napajanje rezalnih enot tako, da odklopite priključke za prekinitev napajanja rezalnih enot (1), ki se nahajajo pod sedežem. Pred ponovno uporabo stroja znova povežite priklopite priključek.

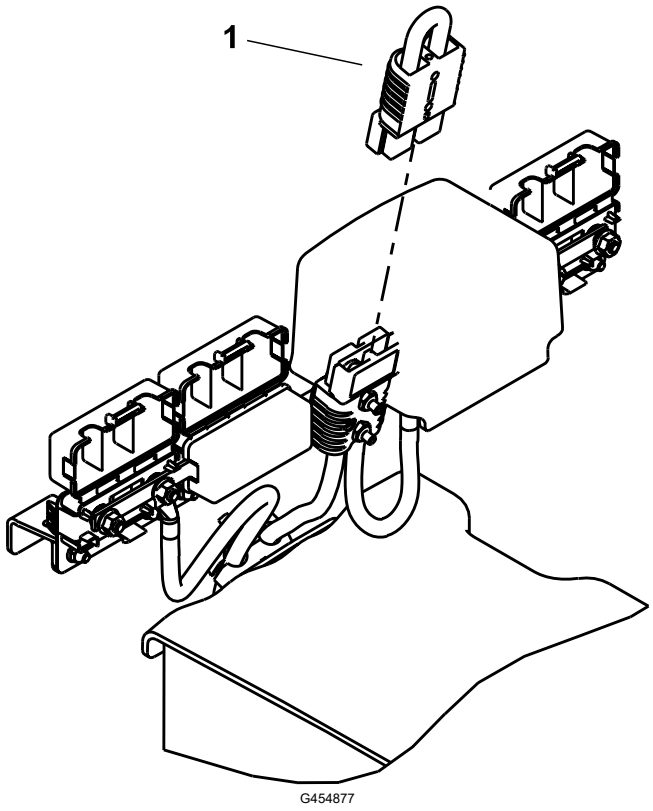

SVARILO

Če ne prekinete napajanja rezalnih enot, lahko nekdo pomotoma zažene rezalno enoto in s tem povzroči resne poškodbe dlani in stopal.

Pred delom na rezalnih enotah vedno odklopite priključek za prekinitev napajanja rezalnih enot.

Specifikacije

Opomba: Tehnični podatki in oblika se lahko spremenijo brez predhodnega obvestila.

Transportna širina	228 cm
Širina reza	254 cm
Dolžina	282 cm
Višina z varnostnim lokom (ROPS)	160 cm
Masa*	1360 kg

Motor	Kubota 18,5 kW (24,8 KM)
Prostornina rezervoarja za gorivo	53 l
Hitrost prevoza	0–16 km/h
Hitrost košnje	0–13 km/h

*Masa vključuje tekočine in 12,7-cm rezalne enote z 8 rezili.

Delovni priključki/dodatna oprema

Za povečanje in razširitev zmogljivosti stroja podjetje ponuja širok nabor odobrenih delovnih priključkov in dodatne opreme Toro. Za seznam odobrenih priključkov in dodatne opreme se obrnite na pooblaščenega serviserja ali pooblaščenega distributerja strojev Toro oziroma obiščite www.Toro.com.

Če želite zagotoviti optimalno delovanje in ohraniti veljavnost varnostnega certifikata stroja, uporabljajte izključno originalne nadomestne dele in dodatno opremo Toro.

Pred upravljanjem

Vsakodnevna vzdrževalna dela

Vsak dan je treba pred zagonom stroja opraviti vzdrževalna dela, navedena v razdelku Pred vsako uporabo/dnevno, v poglavju Razpored vzdrževanja.

Gorivo

Specifikacije goriva

POMEMBNO

Namesto dizelskega goriva nikoli ne uporabljajte kerozina ali bencina.

Naftno dizelsko gorivo

Tip	Uporabite poletno dizelsko gorivo (št. 2-D) pri temperaturah nad -7 °C in zimsko dizelsko gorivo (št. 1-D ali mešanico goriv št. 1-D/2-D) pod to temperaturo. Zimsko gorivo ima pri nižjih temperaturah nižje plamenišče in pretočne značilnosti v hladnem vremenu, ki olajšajo zagon in zmanjšajo zamašenost filtra za gorivo. Uporaba poletnega goriva pri temperaturah nad -7 °C podaljša življenjsko dobo črpalke za gorivo in poveča moč v primerjavi z zimskim gorivom.
Vsebnost žvepla	Nizka (< 500 ppm) ali ultra nizka (< 15 ppm)
Najnižje cetansko število	40
Shranjevanje	Nabavite samo toliko svežega dizelskega ali biodizelskega goriva, kolikor ga boste porabili v 180 dneh. Ne uporabljajte goriva, ki je bilo skladiščeno več kot 180 dni.
Olje in dodatki	Ne dodajajte gorivu

Gorivo (nadaljevanje)

Biodizel

Tip	Stroj lahko uporablja biodizelske mešanice goriva do oznake B20 (20 % biodizla, 80 % naftnega dizla). Za delež naftnega dizla morate uporabiti gorivo z nizko ali ultra nizko vsebnostjo žvepla. V hladnem vremenu uporabljajte mešanice, ki vsebujejo največ 5 % biodizla (B5).
Najnižje cetansko število	40
Previdnostni ukrepi za biodizelsko gorivo	Biodizelske mešanice lahko poškodujejo pobarvane površine. Nadzorujte stanje tesnil, gibkih cevi in tesnilk, ki so v stiku z gorivom, ker se lahko sčasoma izrabijo. Po uporabi biodizelske mešanice lahko določeno obdobje pričakujte zamašitev filtra za gorivo. Za dodatne informacije o biodizlu se obrnite na pooblaščenega distributerja za izdelke Toro.
Shranjevanje	Nabavite samo toliko svežega dizelskega ali biodizelskega goriva, kolikor ga boste porabili v 180 dneh. Ne uporabljajte goriva, ki je bilo skladiščeno več kot 180 dni.
Olje in dodatki	Ne dodajajte gorivu

	Standard	**Lokacija**
Ustreznost biodizelskega goriva:	ASTM D6751	ZDA
	EN 14214	Evropska unija
Ustreznost mešanice goriva:	ASTM D975	ZDA
	EN 590	Evropska unija

Dolivanje goriva

1. Parkirajte stroj na ravni površini, spustite rezalne enote, ugasnite motor in odstranite ključ.
2. S čisto krpo očistite območje okrog pokrovčka rezervoarja za gorivo.
3. Odstranite pokrovček ① z rezervoarja za gorivo.
4. V rezervoar napolnite gorivo, dokler raven goriva ni poravnana s spodnjim delom nastavka za dizel.
5. Pritrdite pokrovček rezervoarja za gorivo.

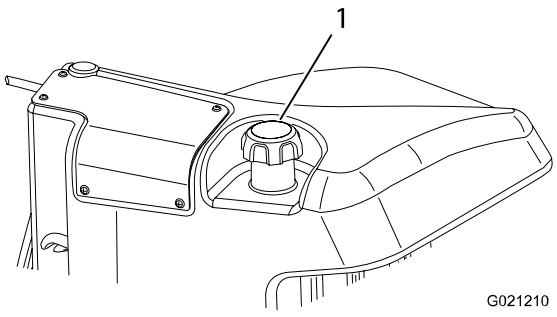

G438846

Gorivo (nadaljevanje)

Opomba: Če je možno, po vsaki uporabi dolijte gorivo v rezervoar za gorivo. S tem boste zmanjšali možnost nabiranja kondenzacije v rezervoarju za gorivo.

Preverjanje zapornih stikal

⚠ SVARILO ⚠

Če so varnostna zaporna stikala odklopljena ali poškodovana, lahko stroj začne nenadoma delovati, kar lahko povzroči lažje ali srednje težke telesne poškodbe.

- **Ne posegajte v zaporna stikala.**
- **Vsak dan preverite delovanje zapornih stikal in pred začetkom upravljanja stroja zamenjajte vsa poškodovana stikala.**

POMEMBNO

Če stroj ne izvede preverjanja zapornega sistema, se obrnite na pooblaščenega distributerja strojev Toro.

Priprava stroja

1. Stroj počasi zapeljite na odprto območje.
2. Spustite rezalne enote, ugasnite motor in vklopite parkirno zavoro.

Preverjanje zapornega sistema stopalke za vožnjo pri zagonu

1. Usedite se na upravljavčev sedež in vklopite parkirno zavoro.
2. Pritisnite stikalo priključne gredi v položaj DISENGAGE (Izklop).
3. Pritisnite stopalko za vožnjo in obrnite ključ v položaj za ZAGON.

Opomba: Zaganjalnik ne sme zagnati motorja, ko je pritisnjena stopalka za vožnjo.

Preverjanje zagonskega zapornega sistema priključne gredi

1. Usedite se na upravljavčev sedež.
2. Pritisnite stikalo priključne gredi v položaj ENGAGE (Vklop).
3. Zavrtite ključ v položaj ZAGON.

Opomba: Motor se ne bi smel zagnati, dokler je stikalo priključne gredi v položaju ENGAGE (Vklop).

Preverjanje zapornih stikal (nadaljevanje)

Preverjanje zapornega sistema delovanja priključne gredi

Opomba: Med tem preskusom ne dovolite, da bi se rezalne enote vrtele več kot nekaj sekund, da preprečite nepotrebno obrabo.

1. Usedite se na upravljavčev sedež.
2. Pritisnite stikalo priključne gredi v položaj DISENGAGE (Izklop).
3. Zaženite motor.
4. Preklopite stikalo priključne gredi navzgor v položaj ENGAGE (Vklop).
5. Spustite rezalne enote, da aktivirate priključno gred.
6. Vstanite s sedeža.

Opomba: Priključna gred ne bi smela delovati, kadar nihče ne sedi na upravljavčevem sedežu.

Preverjanje zapornega sistema parkirne zavore in stopalke za vožnjo

1. Usedite se na upravljavčev sedež.
2. Vklopite parkirno zavoro.
3. Pritisnite stikalo priključne gredi v položaj DISENGAGE (Izklop).
4. Zaženite motor.
5. Pritisnite stopalko za vožnjo.

Opomba: Če pritisnete stopalko za vožnjo, medtem ko je parkirna zavora aktivirana, se stroj ne sme premakniti. Na zaslonu prikazovalnika InfoCenter se mora prikazati obvestilo.

Preverjanje aktivacije samodejne parkirne zavore

1. Usedite se na upravljavčev sedež in zaženite motor.
2. Sprostite parkirno zavoro in vstanite s sedeža.

Opomba: Rdeča lučka na stikalu parkirne zavore mora zasvetiti, kadar niste na voznikovem sedežu, kar pomeni, da je parkirna zavora aktivirana.

Preverjanje blokade za onemogočitev spuščanja rezalne enote

1. Usedite se na upravljavčev sedež in zaženite motor.
2. Prepričajte se, da so rezalne enote dvignjene v položaj za prevoz.
3. Vstanite s sedeža in spustite rezalne enote.

Opomba: Rezalne enote se ne smejo spustiti, kadar nihče ne sedi na upravljavčevem sedežu.

Pregled zaslona prikazovalnika InfoCenter

Na prikazovalniku InfoCenter so prikazani podatki o vašem stroju, na primer stanje delovanja, ter različne diagnostične in druge informacije o stroju. Prikazovalnik ima več zaslonov. Med zasloni lahko kadar koli preklapljate tako, da pritisnete gumb za pomik nazaj in nato uporabite smerna gumba za pomikanje navzgor in navzdol.

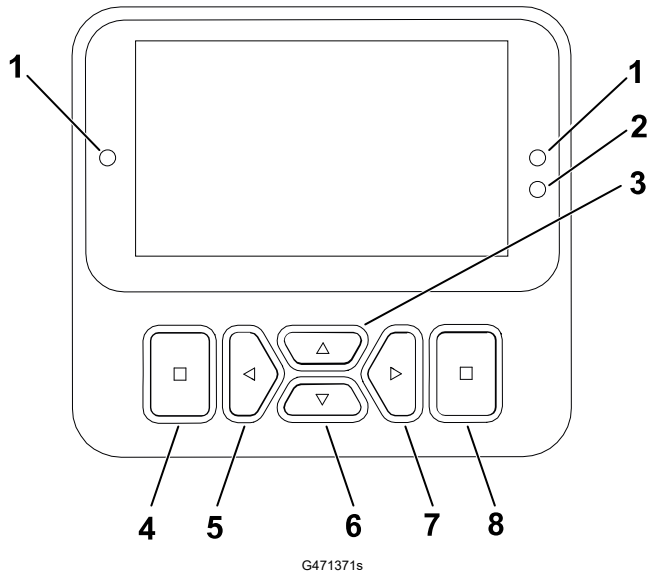

G471371s

1. Indikatorska lučka
2. Senzor svetlosti zaslona
3. Gumb za pomikanje gor
4. Gumb za pomikanje nazaj
5. Gumb za pomikanje v levo/ zmanjšanje
6. Gumb za pomikanje dol
7. Gumb za pomikanje v desno/ povečanje
8. Gumb za vnos

Opomba: Funkcija posameznega gumba se lahko spremeni glede na to, kaj trenutno potrebujete. Vsak gumb je označen z ikono, ki prikazuje trenutno funkcijo gumba.

Ikone prikazovalnika InfoCenter

	Treba je izvesti servis.		Način za ogrevanje
	Nastavitve virtualnega omejevalnika stopalke		Napetost akumulatorja
	Žarilne svečke delujejo.		Raven goriva
	Usedite se na sedež.		Goriva bo kmalu zmanjkalo.
	Parkirna zavora je vklopljena.		Zaklenjeno

Pregled zaslona prikazovalnika InfoCenter (nadaljevanje)

	Temperatura hladilne tekočine motorja
	Vožnja ali stopalka za vožnjo
	Zagon motorja.
	Priključna gred je vklopljena.
	Tempomat je vklopljen.
	Engine (Motor)
PIN	Geslo je vneseno.
	Aktivno
	Neaktivno
	Meni
	Naslednji zaslon

	Napaka/opozorilo
	Backlap (Brušenje)
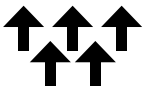	Rezalne enote so dvignjene ali se dvigajo.
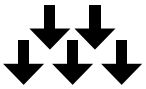	Rezalne enote so spuščene ali se spuščajo.
	Generator (Generator)
	Merilnik delovnih ur
	Povečanje vrednosti
	Zmanjšanje vrednosti
	Pomikanje navzgor/ navzdol
	Pomikanje v levo/desno
	Prejšnji zaslon

Pregled zaslona prikazovalnika InfoCenter (nadaljevanje)

Pregled menijev

Če želite odpreti sistem menijev na prikazovalniku InfoCenter, na glavnem zaslonu pritisnite gumb za odpiranje menija. S tem odprete glavni meni. V preglednicah v nadaljevanju je povzetek možnosti, ki so na voljo v menijih:

🔒 Zaščiteno z možnostjo Protected Menus (Zaščiteni meniji) – dostopno samo z vnosom številke PIN

Main Menu (Glavni meni)

Menijski element	Opis
Faults (Napake)	V meniju Faults (Napake) je seznam nedavnih napak stroja. Za dodatne informacije o meniju Faults (Napake) in tam predstavljenih informacijah glejte *Servisni priročnik* ali pa se obrnite na pooblaščenega distributerja strojev Toro.
Service (Servis)	V meniju Service (Servis) so informacije o stroju, na primer število ur uporabe, števniki in podobni podatki.
Diagnostics (Diagnostika)	V meniju Diagnostics (Diagnostika) je prikazano stanje stikal stroja, senzorjev in izhoda krmilnika. Informacije v tem meniju lahko uporabite za odpravljanje določenih težav, saj hitro vidite, kateri krmilniki stroja so vklopljeni in kateri izklopljeni.
Settings (Nastavitve)	V meniju Settings (Nastavitve) lahko na prikazovalniku prilagodite in spremenite nastavitve konfiguracije.
Machine Settings (Nastavitve stroja)	V meniju Machine Settings (Nastavitve stroja) lahko nastavite omejitve pospeševanja, hitrosti in protiuteži.
About (Vizitka)	V meniju About (Vizitka) so navedene številka modela, serijska številka in različica programske opreme stroja.

Service (Servis)

Menijski element	Opis
Hours (Ure)	Vsebuje skupno število ur delovanja stroja, motorja in priključne gredi, pa tudi število ur, ko je bil stroj v prevozu in kdaj se pričakuje naslednji servis.
Counts (Štetje)	Prikazuje različne števnike, ki jih beleži stroj.
Front Backlap (Brušenje spredaj)	Regulira hitrost sprednjih vreten, ko so v načinu brušenja.

Pregled zaslona prikazovalnika InfoCenter (nadaljevanje)

Service (Servis) (nadaljevanje)

Menijski element	Opis
Rear Backlap (Brušenje zadaj)	Nadzira hitrost zadnjih vreten, ko so v načinu brušenja.
Traction Pedal (Stopalka za vožnjo) 🔒	Umerjanje stopalke za vožnjo.
Traction Pump (Črpalka vlečnega pogona) 🔒	Umerjanje črpalke vlečnega pogona.
Virtual Speed Sensor (Virtualni senzor hitrosti) 🔒	Umerjanje senzorja hitrosti.

Diagnostics (Diagnostika)

Menijski element	Opis
Traction (Vožnja)	Prikaz vhodnih in izhodnih podatke stopalke za vožnjo.
Cutting Units (Rezalne enote)	Prikazuje vhodne in izhodne podatke za dviganje in spuščanje rezalnih enot.
PTO (Priključna gred)	Prikazuje vhodne in izhodne podatke za omogočanje tokokroga priključne gredi.
Engine (Motor)	Prikaz vhodnih in izhodnih podatkov glede zagona motorja.
Generator (Generator)	Prikazuje vhodne in izhodne podatke za generator.
CAN Statistics (Statistika CAN) 🔒	Označuje vhodne in izhodne podatke vezja CAN.

Settings (Nastavitve)

Menijski element	Opis
Enter PIN (Vnos kode PIN)	Omogoča osebi (nadzorniku/mehaniku), ki jo je pooblastilo vaše podjetje, da s pomočjo kode PIN dostopa do zaščitenih menijev.
Backlight (Osvetlitev ozadja)	Nastavitev svetlosti LCD-prikazovalnika.
Language (Jezik)	Nastavitev jezika zaslonskega prikaza.*
Font Size (Velikost pisave)	Nadzoruje velikost pisave zaslonskega prikaza.
Units (Enote)	Nastavitev enot za prikaz na prikazovalniku (angleške ali metrične).
Protect Settings (Zaščitene nastavitve) 🔒	Omogoča možnost spreminjanja nastavitev v zaščitenih nastavitvah.

Pregled zaslona prikazovalnika InfoCenter (nadaljevanje)

*Prevedeno je samo besedilo, ki ga vidi »upravljavec«. Meniji Faults (Napake), Service (Servisiranje) in Diagnostics (Diagnostika) so v pristojnosti servisne službe.□? Naslovi so v izbranem jeziku, meniji pa so v angleščini.

Machine Settings (Nastavitve stroja)

Menijski element	Opis
Front Backlap (Brušenje spredaj)	Regulira hitrost sprednjih vreten, ko so v načinu brušenja.
Rear Backlap (Brušenje zadaj)	Nadzira hitrost zadnjih vreten, ko so v načinu brušenja.
Mow Speed (Hitrost košnje) 🔒	Upravlja največjo hitrost med košnjo (nizka vrednost).Uporablja se za nastavitev hitrosti vreten.
Transport Speed (Hitrost vožnje) 🔒	Nastavitev največje hitrosti vožnje (zgornja omejitev).
Blade Count (Število rezil) 🔒	Nadzira število rezil na vretenu za hitrost vretena.
Height of cut (Višina košnje) 🔒	Nastavitev višine košnje za določanje hitrosti vreten.
Front Reel Speed (Hitrost sprednjih vreten) 🔒	Prikazuje preračunano hitrost vrtenja za sprednja vretena. Vretena lahko tudi ročno prilagodite.
Rear Reel Speed (Hitrost zadnjih vreten) 🔒	Prikazuje preračunano hitrost vrtenja za zadnja vretena. Vretena lahko tudi ročno prilagodite.
Eco Mode (Eko način) 🔒	Ko je Economy Mode (Eko način) vklopljen, zmanjša hitrost motorja med košnjo, da zmanjša hrup in porabo goriva. Hitrost vreten se ne spremeni, se pa zniža hitrost košnje, če kosilna zapora ni ustrezno prilagojena.
Powerboost 🔒	Vklopi in izklopi način Powerboost.
Powershed 🔒	Vklopi in izklopi način Powershed.
Smart Power (Pametna moč) 🔒	Vklopi ali izklopi pametno moč.
Acceleration (Pospeševanje) 🔒	Nastavitve Low (Nizka), Medium (Srednja) in High (Visoka) določajo, kako hitro se hitrost vožnje odzove, ko premaknete stopalko za vožnjo.
Clip Control (Nadzor obrezovanja) 🔒	Vklopi ali izklopi nadzor obrezovanja.

Pregled zaslona prikazovalnika InfoCenter (nadaljevanje)

About (Vizitka)

Menijski element	Opis
Model	Navaja številko modela stroja.
SN (Serijske številke)	Prikazuje serijsko številko stroja.
S/W Revision (Različica programske opreme)	Prikaz različice programske opreme glavnega krmilnika.
InfoCenter S/W Revision (Različica programske opreme prikazovalnika InfoCenter) 🔒	Prikazuje različico programske opreme prikazovalnika InfoCenter.
Generator S/W Revision (Različica programske opreme generatorja) 🔒	Prikazuje različice programske opreme zagonskega generatorja.
Cutting Unit 1 S/W Revision (Različica programske opreme rezalne enote 1) 🔒	Prikazuje različice programske opreme rezalnih enot eReel.
Cutting Unit 2 S/W Revision (Različica programske opreme rezalne enote 2) 🔒	
Cutting Unit 3 S/W Revision (Različica programske opreme rezalne enote 3) 🔒	
Cutting Unit 4 S/W Revision (Različica programske opreme rezalne enote 4) 🔒	
Cutting Unit 5 S/W Revision (Različica programske opreme rezalne enote 5) 🔒	

Pregled zaslona prikazovalnika InfoCenter (nadaljevanje)

Dostop do zaslonov s prikazom delovanja

1. V **glavnem meniju** pritisnite desni gumb za dostop do **glavnega zaslona delovanja**, ki prikazuje raven goriva in temperaturo hladilne tekočine.
2. Pritisnite desni gumb, da se pomaknete do **pomožnega zaslona delovanja,** ki prikazuje temperaturo hladilne tekočine in temperaturo generatorja z vrtljaji na minuto in napetostjo.
3. Pritisnite desni gumb, da se pomaknete do **informacijskega zaslona eReel,** ki prikazuje napetost in hitrost vretena za vsako izmed petih rezalnih enot.
4. Pritisnite desni gumb, da se pomaknete do zaslona **Energy Mode Screen (Zaslon za energijski način),** ki prikazuje sestavne dele, pretok energije in smer med delovanjem.

Protected Menus (Zaščiteni meniji)

Tu so na voljo nastavitve konfiguracije delovanja, ki jih je mogoče prilagoditi v možnosti **Settings (Nastavitve)** prikazovalnika. Če želite zakleniti te nastavitve, uporabite **Protected Menu (Zaščiteni meni)**.

Opomba: Ob dobavi vam prvotno varnostno geslo nastavi distributer.

Odpiranje zaščitenih menijev

Opomba: Tovarniško nastavljena privzeta koda PIN za vaš stroj je `0000` ali `1234`.

Če ste kodo PIN spremenili in jo pozabili, se za pomoč obrnite na pooblaščenega distributerja strojev Toro.

1. V meniju **Main Menu (Glavni meni)**se pomaknite na **Settings (Nastavitve)** in pritisnite gumb za izbiranje.

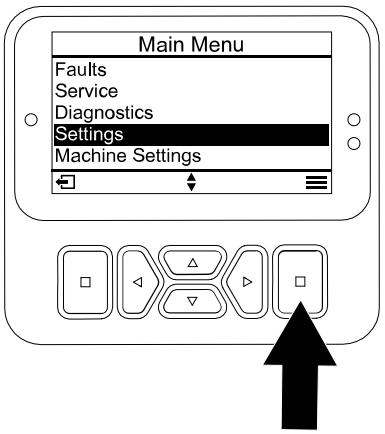

G471349s

Pregled zaslona prikazovalnika InfoCenter (nadaljevanje)

2. V meniju **Settings (Nastavitve)**se pomaknite na **Enter PIN (Vnos kode PIN)** in pritisnite gumb za izbiranje Ⓐ.
3. Če želite vnesti kodo PIN, pritiskajte gumba za pomikanje gor/dol Ⓑ, dokler se ne prikaže ustrezna prva številka. Nato pritisnite desni gumb Ⓒ, da se pomaknete na naslednjo številko. Ta korak ponavljajte, dokler ne vnesete vseh številk.
4. Pritisnite gumb za izbiranje Ⓓ.

   Opomba: Če zaslon sprejme kodo PIN in je zaščiteni meni odklenjen, se prikaže beseda »PIN« v zgornjem desnem kotu zaslona.
5. Če želite zakleniti zaščiteni meni, obrnite stikalo na ključ v položaj za IZKLOP, nato pa še v položaj za VKLOP.

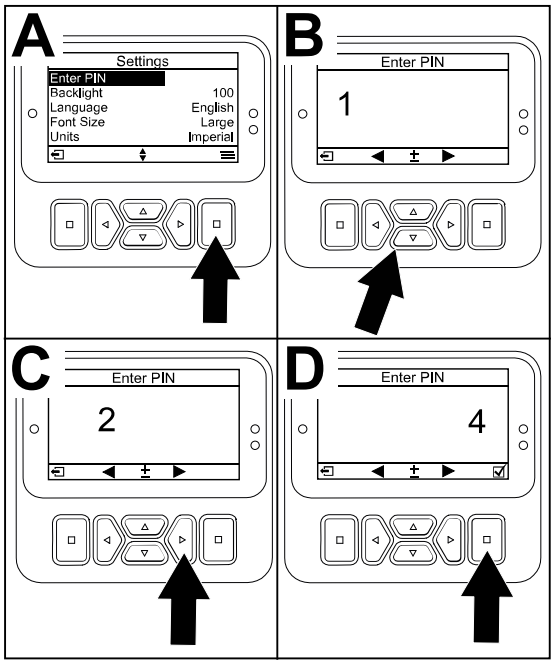

G471350s

Ogled in spreminjanje nastavitev v zaščitenem meniju

1. V meniju **Settings (Nastavitve)**se pomaknite na **Protect Settings (Zaščitene nastavitve)**.
2. Za ogled in spremembo nastavitev brez vnosa kode PIN z gumbom za izbiranje funkcijo **Protect Settings (Zaščitene nastavitve)** nastavite na ☐ (Izklop).
3. Če želite za ogled in spremembo nastavitev uporabljati kodo PIN, z gumbom za izbiranje funkcijo **Protect Settings (Zaščitene nastavitve)** nastavite na ☑ (Vklop), določite kodo PIN, nato pa ključ v stikalu za vžig obrnite v položaj za IZKLOP in nato v položaj za VKLOP.

Nastavitev časovnika za naslednji servis

Časovnik za naslednji servis ponastavi ure delovanja po opravljenem načrtovanem vzdrževanju.

1. V meniju **Settings (Nastavitve)**se pomaknite na **Enter PIN (Vnos kode PIN)** in pritisnite gumb za izbiranje.
2. Vnesite kodo PIN; glejte Odpiranje zaščitenih menijev.
3. V meniju **Service (Servis)**se pomaknite na **Hours (Ure)** in pritisnite gumb za izbiranje.
4. se pomaknite na **Service Due (Naslednji servis)**.

   Opomba: Če je treba izvesti vzdrževanje, se prikaže `Now (Zdaj)` ob vnosu **Service Due (Naslednji servis)**.
5. Izberite servisni interval in pritisnite gumb za izbiranje.

Opomba: Servisni interval (250 ur, 500 ur itd.) je ob vnosu **Service Due (Naslednji servis)**.

Servisni interval je del zaščitenega menija.

6. Če se prikaže zaslon RESET SERVICE TIMER? (Ali želite ponastaviti časovnik za servis), pritisnite gumb za izbiranje, da izberete YES (Da), ali gumb za vračanje nazaj, da izberete NO (Ne).
7. Ko izberete YES (Da), se zaslon servisnega intervala zapre in znova se prikažejo ure do servisa.

Nastavitev števila rezil

1. V meniju **Machine Settings (Nastavitve stroja)**se pomaknite na **Blade Count (Število rezil)**.
2. Z desnim gumbom nastavite število rezil na 8 ali 11 rezil.

Nastavitev višine košnje

1. V meniju **Machine Settings (Nastavitve stroja)**se pomaknite na **Height of Cut (Višina košnje)**.
2. Z levim in desnim gumbom izberite nastavitev višine košnje, ki ustreza osnovni nastavitvi rezalnih enot. Če točna nastavitev ni prikazana, med nastavitvami, ki so na voljo, izberite najbližjo nastavitev HOC (Višina košnje).

Nastavitev hitrosti sprednjih in zadnjih vreten

1. Če je funkcija Clip Control (nadzor obrezovanja) VKLOPLJENA (privzeto), se hitrost vreten dinamično povečuje ali zmanjšuje sorazmerno s hitrostjo vožnje, ki jo upravljavec nastavi.
2. Če je funkcija Clip Control (nadzor obrezovanja) IZKLOPLJENA, je statična hitrost vreten nastavljena glede na največjo hitrost košnje nadzornika.

Opomba: Poleg tega lahko hitrosti prednjega in zadnjega vretena ročno nastavite v **nastavitvah stroja**.

Nastavitev načina Economy Mode (Eko način)

Delovanje v varčnem načinu je lahko koristno pri manj zahtevnih ali na hrup občutljivih načinih uporabe. Delovna hitrost motorja se zmanjša, toda hitrosti vleke in vreten se ne zmanjšajo.

Opomba: Hitrost košnje nad 8,6 km/h v varčnem načinu ni priporočljiva.

1. V **glavnem meniju** se pomaknite navzdol do **nastavitev stroja** in pritisnite gumb za izbiro.
2. V razdelku **nastavitve stroja** se pomaknite navzdol do možnosti **eko način**.
3. Pritisnite desni gumb, da ga VKLOPITE.

Pregled zaslona prikazovalnika InfoCenter (nadaljevanje)

Nastavitev največje dovoljene hitrosti košnje

Izbrana nastavitev je prikazana kot X na stolpčnem grafikonu hitrosti vožnje poleg nastavitev tempomata in stopalke za zaustavitev. X v stolpcu pomeni, da je najvišjo hitrost omejil nadzornik.

Opomba: Ta nastavitev se ohrani v pomnilniku in se uporablja za hitrost vožnje, dokler je ne spremenite.

1. V meniju **Machine Settings (Nastavitve stroja)**se pomaknite na **Mow Speed (Hitrost košnje)**.
2. Z levim in desnim gumbom spreminjajte najvišjo košnje vožnje v korakih po 0,8 km/h v razponu med 1,6 in 12,9 km/h.

Nastavitev največje dovoljene hitrosti prevoza

Izbrana nastavitev je prikazana kot X na stolpčnem grafikonu hitrosti vožnje poleg nastavitev tempomata in stopalke za zaustavitev. X v stolpcu pomeni, da je najvišjo hitrost omejil nadzornik.

Opomba: Ta nastavitev se ohrani v pomnilniku in se uporablja za hitrost vožnje, dokler je ne spremenite.

1. V meniju **Machine Settings (Nastavitve stroja)**se pomaknite na **Transport Speed (Hitrost vožnje).**.
2. Z levim in desnim gumbom spreminjajte najvišjo hitrost vožnje v korakih po 0,8 km/h v razponu med 8,0 in 16,0 km/h.

Vklop/izklop funkcije Smart Power

1. V meniju **Settings (Nastavitve)**se pomaknite na **Smart Power**.
2. Z desnim gumbom izberite možnost On (Vklop) ali Off (Izklop).

Nastavitev načina pospeševanja

1. V meniju **Machine Settings (Nastavitve stroja)**se pomaknite na **Acceleration (Pospeševanje)**.
2. Z desnim gumbom izberite možnost Low (Nizko), Medium (Srednje) ali High (Visoko).

Nastavitev hitrosti sprednjega in zadnjega brušenja

1. V razdelku **nastavitve stroja** se pomaknite navzdol do možnosti **sprednje brušenje** ali **zadnje brušenje**.
2. Z desnim in levim gumbom za pomikanje lahko povečate in zmanjšate hitrost brušenja.

Preverjanje zavorne razdalje hidrostatične zavore

Opomba: Ta stroj bo dinamično zaviral in se ustavil, ko boste stopalko za vožnjo vrnili v nevtralni položaj.

Opomba: Za enakomerno zmanjševanje hitrosti z nogo počasi premaknite stopalko za vožnjo nazaj v nevtralni položaj. Če se ne želite hitro ustaviti, ne umaknite noge s stopalke, saj bi se tako nemudoma premaknila v nevtralni položaj.

1. Stroj, ki vozi z najvišjo hitrostjo vožnje 16 km/h, morate popolnoma ustaviti po približno 3,7 m.
2. Na ravnem, suhem cestišču označite začetek in konec razdalje 3,7 m.
3. Vozite stroj z najvišjo hitrostjo za prevoz 16 km/h in umaknite nogo na začetku razdalje 3,7 m.
4. Preverite, ali se stroj ustavi v razponu 0,6 m od končne oznake (3,7 m).
5. Če zavorna razdalja stroja ni v razponu 0,6 m od te razdalje, se obrnite na distributerja strojev Toro.

Pregled hitrosti vzvratne vožnje

Hitrost vzvratne vožnje

- Če je najvišja hitrost prevoza, ki jo je nastavil nadzornik, višja od 8,0 km/h, je najvišja hitrost vzvratne vožnje 8,0 km/h.
- Če je najvišja hitrost prevoza, ki jo je nastavil nadzornik, nižja ali enaka 8,0 km/h, je najvišja hitrost vzvratne vožnje enaka hitrosti za prevoz, ki jo je nastavil nadzornik.

Hitrost košnje

- Če je najvišja hitrost košnje, ki jo je nastavil nadzornik, višja od 6,4 km/h, je najvišja hitrost vzvratne vožnje 6,4 km/h.
- Če je najvišja hitrost košnje, ki jo je nastavil nadzornik, nižja ali enaka 6,4 km/h, je najvišja hitrost vzvratne vožnje enaka hitrosti za prevoz, ki jo je nastavil nadzornik.

Pregled prikaza hitrosti vožnje

Ta naprava prikazuje ocenjeno hitrost vožnje v kilometrih na uro (km/h) ali miljah na uro (mph).

- Trenutna hitrost je prikazana v zgornjem levem kotu zaslona tempomata in zaslona za virtualno omejevanje pedal.
- Hitrost vožnje je ocenjena in umerjena tako, da je med košnjo najbolj natančna pri hitrosti 8,0 km/h. Prikazana hitrost je točna, če je za 0,8 km/h višja ali nižja od prikazane hitrosti med vožnjo po suhem, ravnem cestišču.
- Če ugotovljena hitrost stroja odstopa od prikazane hitrosti za več kot 2,4 km/h, se obrnite na pooblaščenega distributerja strojev Toro.

Pregled sistema PowerMatch™

Dodatno moč na zahtevo zagotovi akumulator 48 VDC, postopek pa upravlja sistem PowerMatch. Ta dodatna moč akumulatorja je namenjena za kratko časovno obdobje in ne za neprekinjena ali dolgotrajna obdobja delovanja z največjo močjo. Sistem PowerMatch sestavljata dva različna postopka:

Pregled načina Powershed

Ko je potrebna moč večja od 18,5 kW, generator postopoma zmanjša polnjenje akumulatorjev in akumulator 48 VDC začne poganjati vretena. To je za upravljavca jasno vidno. Generator zmanjša svojo potrebo po moči iz motorja, razpoložljiva moč motorja pa se lahko prenese na vlečno hidravliko.

Opomba: Toro priporoča, da v večini delovnih pogojev pustite način Powershed VKLOPLJEN. Če želite izklopiti način Powershed, se v **nastavitvah stroja** pomaknite navzdol do razdelka **Powershed** in pritisnite desni gumb, da ga IZKLOPITE.

Pregled načina Powerboost

Ko se potreba po vlečni moči še naprej povečuje (npr. pri vožnji po strmejših klancih), akumulator 48 VDC poganja generator kot elektromotor, ki pomaga dizelskemu motorju, akumulator 48 VDC pa poganja tudi vretena rezalnih enot.

Opomba: Podjetje Toro priporoča, da v večini delovnih pogojev pustite način Powerboost VKLOPLJEN. Če želite izklopiti način Powerboost, se v **nastavitvah stroja** pomaknite navzdol do razdelka **Powerboost** in pritisnite desni gumb, da ga IZKLOPITE.

Med upravljanjem

Pregled značilnosti upravljanja stroja

- Ko dvignete nogo s stopalke za vožnjo, stroj dinamično zavre in se ustavi.
- Krmiljenje stopalke je optimizirano tako, da zagotavlja reaktiven, a stabilen odziv, kar vam omogoča ohranjanje stalnega nadzora na razgibanem terenu, hkrati pa zagotavlja hitro in gladko zaviranje.
- Med košnjo se bo hitrost motorja samodejno povečala na hitri prosti tek.
- Največje hitrosti, nastavljene v nastavitvah menija, zaščitenega s kodo PIN, nastavi nadzornik, da omeji največjo hitrost vožnje stroja.
- Dosegljive hitrosti pri uporabi stopalke za vožnjo, tempomata in stopalke za zaustavitev vožnje so omejene z največjimi hitrostmi, nastavljenimi v meniju, zaščitenem s kodo PIN.

Upravljanje stroja

- Če je na poti ovira, dvignite rezalne enote za košnjo ali kosite okrog nje.
- Pri prevozu stroja med delovnimi območji izklopite priključno gred in dvignite rezalne enote v skrajni zgornji položaj. S tem se stroj preklopi v način za PREVOZ.
- Na razgibanem terenu vedno vozite počasi.

Upravljanje stroja (nadaljevanje)

- Stroja nikoli ne izklopite med vožnjo.

Vadba upravljanja stroja

Da bi se seznanili s funkcijami stroja, vadite upravljanje stroja.

1. Dvignite rezalne enote, izklopite parkirno zavoro, pritisnite pedal za vožnjo naprej in previdno zapeljite na odprto območje.
2. Vadite vožnjo stroja, ker je stroj opremljen s hidrostatičnim menjalnikom in ker se njegove lastnosti lahko razlikujejo od drugih strojev za urejanje travnatih površin.
3. Vadite vožnjo naprej in vzvratno ter zagon in zaustavitev stroja. Za ustavitev stroja umaknite nogo s stopalke za vožnjo in jo pustite, da se vrne v NEVTRALNI položaj.

   Opomba: Ko se s strojem spuščate po pobočju navzdol, boste morda morali za zaustavitev vklopiti parkirno zavoro ali uporabiti stopalko za vzvratno vožnjo.
4. Vadite vožnjo okrog ovir z dvignjenimi in spuščenimi rezalnimi enotami. Pri vožnji med ozkimi objekti bodite previdni, da ne poškodujete stroja ali rezalnih enot.

Pregled stopalke za vožnjo

S stopalko za vožnjo (1) upravljate hitrost stroja pri vožnji naprej in vzvratno ter dinamično zaviranje, ko jo sprostite v nevtralni položaj.

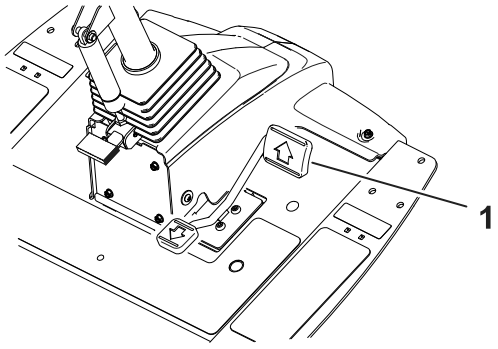

G439020

- Bolj kot potisnete stopalko za vožnjo naprej ali nazaj, hitreje se stroj premika.
- Če želite, da se stroj med prevozom ali košnjo nemoteno ustavi, z nogo vrnite stopalko za vožnjo v nevtralni položaj z želeno hitrostjo.
- Za maksimalno zaviranje umaknite nogo s stopalke za vožnjo in počakajte, da se vrne v nevtralni položaj. Stroj dinamično zavira do zaustavitve.

Ta vlečni sistem omogoča prilagoditev nastavitve pospeševanja glede na želje upravljavca in razmere na trati.

Pregled funkcije VPS – Virtual Pedal Stop (Virtualni omejevalnik stopalke)

Funkcija virtualnega omejevalnika stopalke (VPS) omogoča začasno nastavitev najvišje hitrosti vožnje, ki je nižja od najvišje hitrosti vožnje, ki jo je nastavil nadzornik, in je zaščitena z geslom.

Če želite začasno nastaviti najvišjo hitrost stroja, pritisnite stopalko za vožnjo do konca naprej. Hitrost lahko nastavite ločeno za košnjo in vožnjo.

- Za dostop do te funkcije na glavnem zaslonu pritisnite gumb za pomikanje navzgor ali navzdol na glavnem zaslonu.

Pregled funkcije VPS – Virtual Pedal Stop (Virtualni omejevalnik stopalke) (nadaljevanje)

Opomba: Ta funkcija se po izklopu stikala na ključ ponastavi na najvišjo hitrost, ki jo je določil nadzornik.

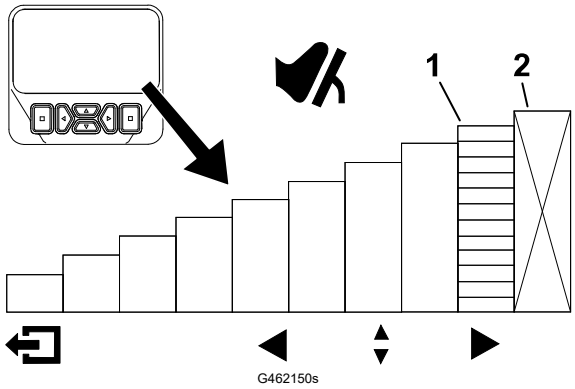

(1) Označuje najvišjo hitrost vožnje (stopalka za zaustavitev)

(2) Ta hitrost je zaklenjena v meniju, zaščitenim s kodo PIN.

- Funkcija vam omogoča, da prilagodite nastavitve hitrosti svoji ravni udobja ali da prilagodite nastavitve hitrosti tako, da ustrezajo aplikaciji.
- Kadar koli nastavitev najvišje hitrosti vožnje spremenite s funkcijo za nadzornika ali funkcijo Virtual Pedal Stop (Virtualni omejevalnik stopalke), se stopalka za vožnjo samodejno reprogramira tako, da za razpon med nevtralno in novo najvišjo hitrostjo uporabi celoten hod pedala. To pomeni, da lahko upravljavec natančneje nadzoruje hitrost vožnje pri nižji nastavitvi najvišje hitrosti.

Nasveti za uporabo funkcije VPS – Virtual Pedal Stop (Virtualni omejevalnik stopalke)

- Za čistilni prehod košnje na čistini začasno nastavite nižjo najvišjo hitrost.
- Za boljši nadzor pri delu v vzdrževalni delavnici ali v njeni bližini začasno nastavite nižjo najvišjo hitrost.
- Za boljši nadzor pri natovarjanju stroja na prikolico začasno nastavite nižjo najvišjo hitrost.

Tempomat

Upravljanje tempomata

S stikalom za upravljanje tempomata (1) nastavite tempomat za ohranjanje želene hitrosti. S pritiskom na zadnji del stikala izklopite tempomat, v srednjem položaju stikala vklopite funkcijo tempomata, s pritiskom na sprednji del stikala pa nastavite želeno hitrost vožnje.

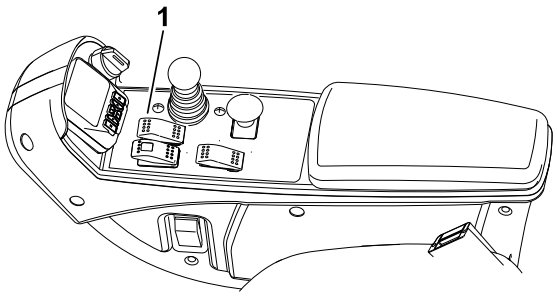

Tempomat (nadaljevanje)

Ko omogočite stikalo tempomata in nastavite hitrost, na prikazovalniku InfoCenter določite nastavitev hitrosti tempomata.

Za izklop tempomata storite naslednje:

- Ko je stroj v načinu za vožnjo, pritisnite stopalko za vzvratno vožnjo in aktivirajte parkirno zavoro ali preklopite stikalo za upravljanje tempomata v položaj za IZKLOP.
- Ko je stroj v načinu za košnjo, pritisnite stopalko za vzvratno vožnjo, aktivirajte parkirno zavoro in izklopite priključno gred ali preklopite stikalo za upravljanje tempomata v položaj za IZKLOP.

  Opomba: Ob izklopu tempomata stroj dinamično zavira do zaustavitve. Če želite izklopiti tempomat, vendar nadaljevati z vožnjo, pritisnite stopalko za vožnjo, in izklopite tempomat, da bo prehod s tempomata na ročni nadzor hitrosti nemoten.

Nastavitev hitrosti na tempomatu

1. Omogočite stikalo za upravljanje tempomata na konzoli.
2. Na prikazovalniku InfoCenter določite nastavitev hitrosti tempomata.

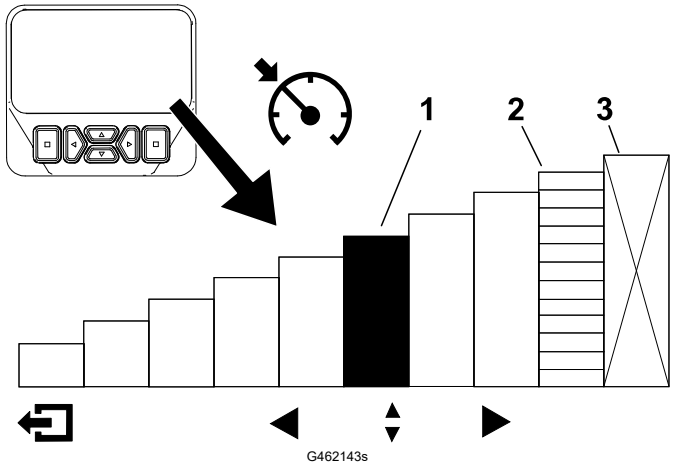

(1) Označuje hitrost na tempomatu

(2) Označuje najvišjo hitrost vožnje (stopalka za zaustavitev)

(3) Ta hitrost je zaklenjena v meniju, zaščitenim s kodo PIN.

Nasveti za uporabo tempomata

- Nastavite hitrost vožnje za daljše razdalje brez številnih ovir.
- Na razgibanem terenu hitrost upravljajte s prikazovalnikom InfoCenter.
- Pri obračanju uporabite tempomat na naslednji način:
  1. Med košnjo nastavite varno in udobno hitrost za obračanje na koncu območja košnje.
  2. Pritisnite na stopalko za vožnjo za povečanje hitrosti med košnjo.
  3. Umaknite nogo s stopalke med obračanjem pred naslednjim prehodom košnje.
  4. Stroj bo upočasnil hitrost na nizko nastavitev tempomata, kar vam bo omogočilo učinkovit obrat s konstantno hitrostjo.

Tempomat (nadaljevanje)

5. Po obračanju s stopalko za vožnjo povečajte hitrost stroja za naslednji prehod košnje.

Pregled načina pospeševanja

Ta funkcija določa, kako hitro stroj spremeni hitrost vožnje, kadar stopalka za vožnjo ni v NEVTRALNEM položaju.

Opomba: Če med premikanjem stroja umaknete nogo s stopalke za vožnjo in pustite, da se vrne v NEVTRALNI položaj, se vklopi zavorni profil. Zavorni profil je vedno enak in ga s funkcijo načina pospeševanja ni mogoče prilagoditi.

Za spremembo načina pospeševanja odprite zaščiteni meni prikazovalnika InfoCenter. Način pospeševanja ima naslednje 3 položaje:

- LOW (Nizki) – najpočasnejše pospeševanje in zaviranje;
- MEDIUM (Srednji) – srednje hitro pospeševanje in zaviranje;
- HIGH (Visoki) – najhitrejše pospeševanje in zaviranje.

Pregled načina za ogrevanje

Pri zagonu stroja v hladnem vremenu način za ogrevanje za kratek čas po zagonu motorja omeji število vrtljajev motorja na počasni prosti tek in tako prepreči morebitne poškodbe sestavnih delov zaradi delovanja stroja s hladnim oljem.

Ikona snežinke na zaslonu prikazovalnika označuje, kdaj je aktiven način za ogrevanje. Stroja ne uporabljajte, dokler ne preteče čas ogrevanja.

Pregled funkcije Toro Smart Power™

S funkcijo Smart Power upravljavcu v pogojih velike obremenitve ni treba poslušati števila vrtljajev motorja. Funkcija Smart Power preprečuje, da bi se motor v težkih pogojih košnje ustavil, saj samodejno nadzoruje hitrost stroja in optimizira zmogljivost košnje.

Opomba: Način Smart Power je tovarniško nastavljen na VKLOP.

Zagon motorja

POMEMBNO

Pred zagonom motorja morate opraviti odzračevanje sistema za gorivo, če ga zaganjate prvič, se je ugasnil zaradi pomanjkanja goriva ali pa ste izvedli servis sistema za gorivo; glejte Odzračevanje sistema za gorivo, page 6–23.

1. Sedite na sedež, nogo umaknite s stopalke za vožnjo, da se vrne v NEVTRALNI položaj, aktivirajte parkirno zavoro in se prepričajte, da stikalo priključne gredi ni vklopljeno.

Zagon motorja (nadaljevanje)

2. Ključ obrnite v položaj VKLOP/PREDOGREVANJE.

   Samodejni časovnik 6 sekund nadzira predogrevanje žarilnih svečk.

3. Po predogrevanju žarilnih svečk obrnite ključ v položaj ZAGON.

   Opomba: Motorja ne zaganjajte dlje kot 15 sekund. Ko se motor zažene, spustite ključ. Če je treba opraviti dodatno predogrevanje, zavrtite ključ v položaj IZKLOP in nato spet v položaj VKLOP/PREDOGREVANJE. Če je treba, ponovite postopek.

4. Motor naj deluje pri nizkih vrtljajih, dokler se ne ogreje.

Ugašanje motorja

1. Premaknite vse krmilnike v NEVTRALNI POLOŽAJ, vključite parkirno zavoro, premaknite stikalo za hitrost motorja na NAJNIŽJE VRTILNE FREKVENCE V PROSTEM TEKU in pustite motorju, da doseže nizke vrtilne frekvence.

POMEMBNO

Preden motor po polni obremenitvi izklopite, ga pustite 5 minut delovati v prostem teku. Če tega ne storite, lahko pride do poškodb sestavnih delov motorja.

2. Obrnite ključ v stikalu za vžig v položaj za IZKLOP in izvlecite ključ.

Prilagoditev kompenzacijske vzmeti

Kompenzacijska vzmet prenaša težo s prednjega na zadnji valj. Ta nastavitev pripomore k zmanjšanju valovitega vzorca (ali valovanja), ki nastane v travni ruši.

POMEMBNO

Med prilagajanjem vzmeti naj bodo rezalne enote pritrjene na vlečno enoto, poravnane naprej in spuščene na tla.

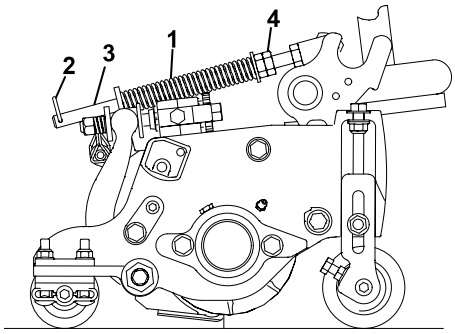

G402845

1. Prepričajte se, da je razcepka (2) nameščena v zadnjo vzmetnega krmilnega vzvoda (3).

   Opomba: Med vzdrževanjem rezalne enote prestavite razcepko v luknjo na vzmetnem drogu, ki se nahaja zraven kompenzacijske vzmeti (1).

2. Zategnite šestkotne matice (4) na sprednjem delu vzmetnega krmilnega vzvoda, dokler stisnjena dolžina vzmeti ne znaša 15,9 cm.

   Opomba: Za delo na neravnem terenu skrajšajte dolžino vzmeti za 13 mm. Prilagajanje terenu se bo s tem malce zmanjšalo.

   Opomba: Če spremenite višino ali agresivnost košnje, je potrebno spremeniti tudi nastavitev kompenzacije travne ruše.

Prilagoditev protiuteži dvižne roke

Zadnje rezalne enote

SVARILO

Vzmeti so napete in njihovo prilagajanje lahko povzroči lahke ali srednje težke telesne poškodbe.

Pri nastavljanju vzmeti bodite previdni.

Silo, s katero protiutež deluje na zadnje rezalne enote, lahko prilagodite, da bo pomagala pri kompenzaciji na različnih travnatih terenih in zagotavljala enakomerno višino košnje na neravnih tleh ali območjih s kupi odmrle travne ruše.

Silo protiuteži nastavite za vsako torzijsko vzmet na 1 izmed 4 nastavitev. V vsakem položaju se sila protiuteži na rezalno enoto poveča ali zmanjša za 2,3 kg. Vzmeti na zadnji strani prvega aktuatorja lahko nastavite tako, da odstranite vso protiutežno silo (četrti položaj).

Opomba: Da odstranite vso protiutežno silo, nastavite dolgi konec torzijske vzmeti nad sornik.

1. Parkirajte stroj na ravni površini, spustite rezalne enote, ugasnite motor, aktivirajte parkirno zavoro in odstranite ključ.
2. Dolgi konec vzmeti protiuteži (1) vstavite v cev ali podoben predmet in jo premaknite okoli sornika (2) v želeni položaj.
3. Ponovite korak 2 še za drugo vzmet protiuteži.

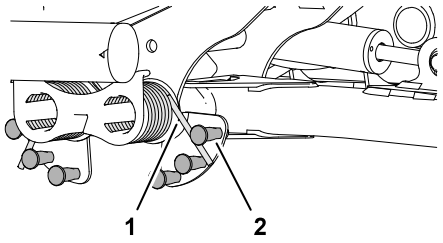

G402848

Prilagoditev položaja obračanja dvižne roke

1. Parkirajte stroj na ravni površini, spustite rezalne enote, ugasnite motor, aktivirajte parkirno zavoro in odstranite ključ.
2. Poiščite stikalo za dvižno roko, ki je pod hidravličnim rezervoarjem na notranji strani dvižne roke rezalne enote št. 5.

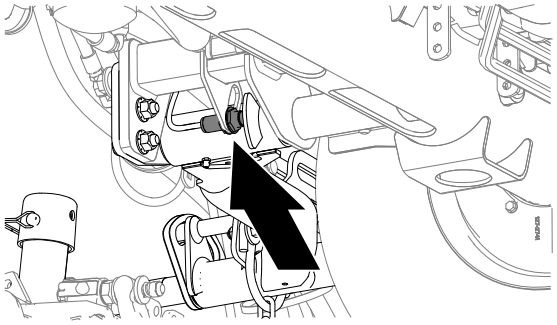
G439043

Prilagoditev položaja obračanja dvižne roke (nadaljevanje)

3. Odvijte varovalno matico, ki pritrjuje stikalo za dvižno roko ① na ploščico stikala ②.
4. Stikalo dvižne roke prilagodite na naslednji način:
   - Stikalo pomaknite navzdol, da povečate višino obračanja dvižne roke.
   - Stikalo pomaknite navzgor, da zmanjšate višino obračanja dvižne roke.

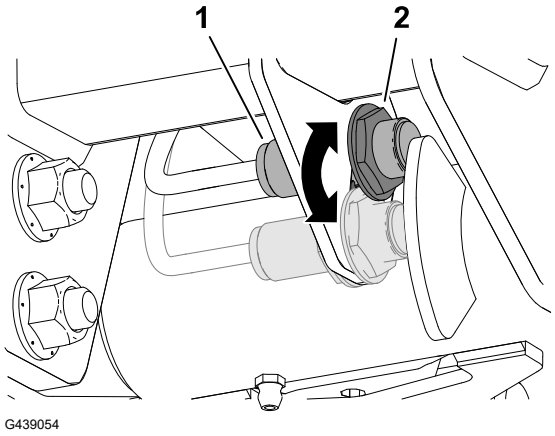

G439054

POMEMBNO

Med stikalom in sprožilcem dvižne roke ohranjajte zračno vrzel od 1,0 do 2,5 mm. Lučka LED na stikalu prikazuje pravilno delovanje stikala.

5. Zategnite protimatici z zateznim momentom **20 +/- 2 N·m**.

POMEMBNO

Protimatic ne zategnite premočno, saj lahko poškodujete senzor.

Nastavitev hitrosti vreten

Če je funkcija Clip Control (Nadzor obrezovanja) VKLOPLJENA in stroj deluje z nastavitvami, ki ustrezajo prazni celici v diagramih obrezovanja, funkcija Clip Control narekuje hitrost vretena 9.

Če nadzornik funkcijo Clip Control (Nadzor obrezovanja) IZKLOPI, je mogoče prilagoditi hitrost prednjih in zadnjih vreten. Na diagramih so navedene priporočene hitrosti vreten. Prazna polja in konfiguracije, ki niso prikazane v tabelah, pomenijo, da kombinacija velikosti koluta, števila rezil, višine košnje (HOC) in hitrosti vožnje ni priporočljiva. Košnja pri teh nastavitvah bo povzročila slabšo kakovost košnje.

Nastavitev hitrosti vreten (nadaljevanje)

POMEMBNO

Pomembno je, da pri košnji uporabljate ustrezno hitrost vreten.

- **Premajhna hitrost vreten lahko povzroči valovit vzorec na trati, ki je znan tudi pod imeni »clip marks«, »marcelling« ali »bobbing«. Če to opazite, poskusite povečati vrtilno hitrost vreten ali zmanjšati hitrost košnje.**
- **Previsoka hitrost vreten lahko povzroči poškodbe travne ruše in/ali prezgodnjo obrabo vreten, spodnjih nožev in drugih mehanskih sestavnih delov.**

Glejte Nastavitev hitrosti sprednjih in zadnjih vreten, page 5–13.

Za ročno nastavitev hitrosti vreten izvedite ta postopek:

1. Prepričajte se, da je funkcija Clip Control (Nadzor obrezovanja) IZKLOPLJENA.
2. V razdelku **Nastavitve stroja** vnesite število rezil, hitrost košnje in višino košnje, da izračunate pravilno hitrost vreten.
3. Če so potrebne dodatne prilagoditve, se v razdelku **Nastavitve stroja** pomaknite navzdol do možnosti **hitrost sprednjih vreten**, **hitrost zadnjih vreten** ali oboje.
4. Z desnim gumbom za pomikanje spremenite vrednost hitrosti vreten. Ko spremenite to nastavitev, bo na zaslonu še vedno prikazana hitrost vreten, ki je bila izračunana glede na število rezil, hitrost košnje, in višina košnje, vendar bo prikazana tudi nova vrednost.

   Opomba: Hitrost vreten boste morda morali povečati ali zmanjšati, tako da bo ustrezala pogojem travne ruše.

Graf hitrosti 127-mm vreten

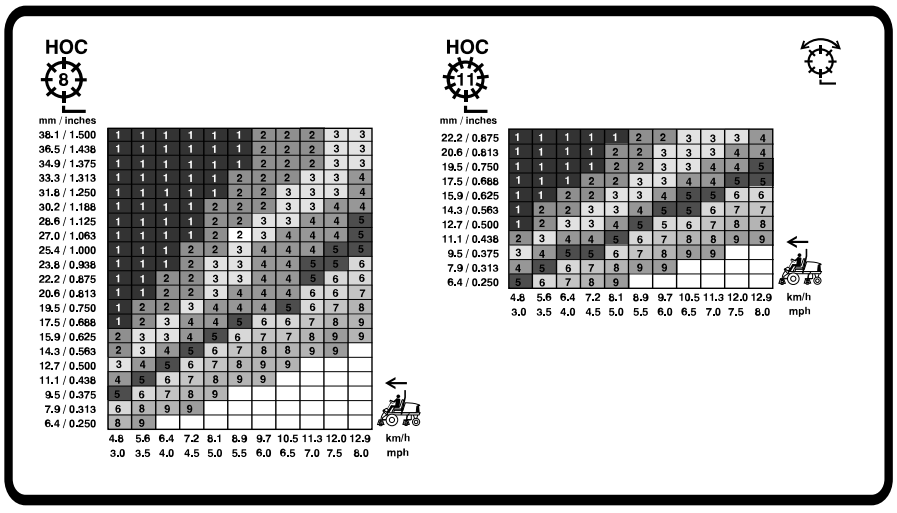

G439055

Nastavitev hitrosti vreten (nadaljevanje)

Graf hitrosti 178-mm vreten

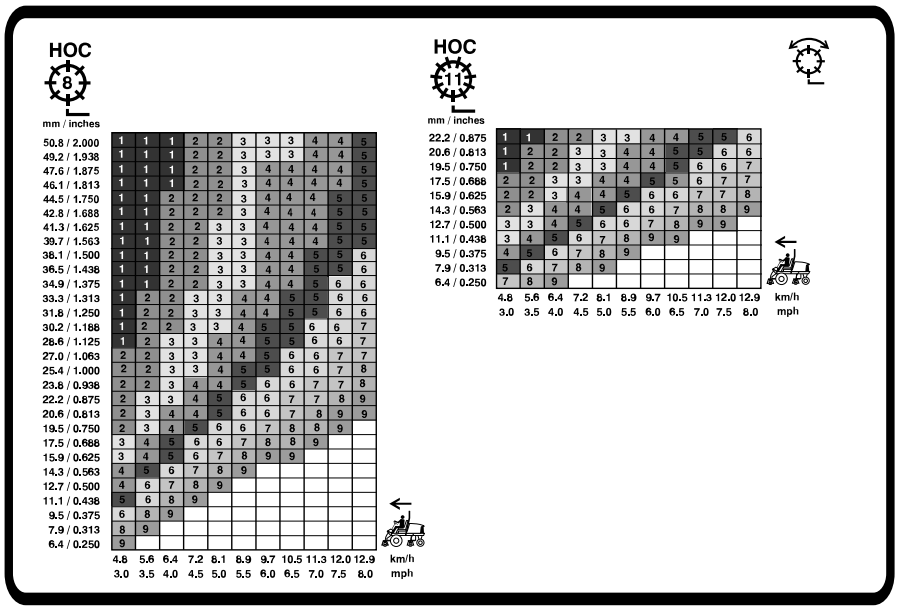

G439056

Pregled indikatorskih lučk

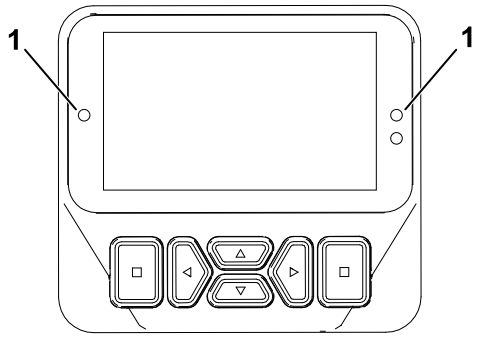

G461477

(1) Indikatorska lučka

- Utripa rdeče – aktivna napaka
- Sveti rdeče – aktivno sporočilo
- Sveti modro – sporočilo/pogovorno okno glede umerjanja
- Sveti zeleno – normalno delovanje

Košnja trave s strojem

1. Sprostite parkirno zavoro, izklopite priključno gred in dvignite rezalne enote.
2. Stroj zapeljite na območje košnje.
3. Stroj parkirajte približno 6 m stran od čistine, obrnjen naj bo v predvideno smer košnje.

Košnja trave s strojem (nadaljevanje)

4. Rezalne enote popolnoma spustite z ročico za dviganje/spuščanje.
5. Vklopite priključno gred.

   Opomba: Rezalne enote se ne zaženejo.

   Opomba: Ko spustite rezalne enote in aktivirate stikalo priključne gredi, se število vrtljajev motorja samodejno poveča na hitri prosti tek.
6. S kratkim dotikom povlecite ročico za upravljanje dviganja/spuščanja nazaj, da se rezalne enote dvignejo v položaj za obračanje.

   Opomba: Če se krmilne ročice za dviganje/spuščanje, le dotaknete, ne da bi jo držali, se rezalne enote dvignejo v položaj za obračanje in ustavijo vrtenje vreten, dokler ponovno ne spustite rezalnih enot.
7. S stopalko za vožnjo stroj počasi približajte območju košnje.
8. Ko dosežete rob območja košnje in začnete kositi, spustite rezalne enote z ročico za dviganje/spuščanje.

   Opomba: Vadite, da ne bi rezalnih enot spustili predčasno ali da ne bi pokosili nenačrtovanega območja.
9. Dokončajte prehod za košnjo.
10. Ko se približujete nasprotnemu robu čistine (preden dosežete rob območja košnje), s kratkim dotikom povlecite ročico za upravljanje dviganja/spuščanja nazaj, da se rezalne enote dvignejo v položaj za obračanje.
11. Izvedite zavoj v obliki zanke, da se hitro poravnate za naslednji prehod.
12. Z ročico za dviganje/spuščanje spustite rezalne enote iz položaja za obračanje in nadaljujte košnjo.
13. Ko pokosite želeno območje, sledite robu območja in izvedite čistilni prehod košnje. Tako boste zagotovili, da bo vsa trava vzdolž roba čistine, kjer so bile rezalne enote dvignjene in spuščene, enakomerno pokošena.

    Opomba: S funkcijo VPS – Virtual Pedal Stop (Virtualni omejevalnik stopalke) lahko začasno nastavite nižjo največjo hitrost, da izboljšate nadzor med izvajanjem čiščenja.

Nasveti za uporabo

Pregled opozorilnega sistema

Če med upravljanjem stroja zasveti opozorilna lučka, takoj ustavite stroj in odpravite napako, preden nadaljujete. Upravljanje stroja z napako lahko privede do resne škode stroju.

Pregled vzorcev košnje

To je najučinkovitejša metoda za preprečevanje neravne košnje.

Pogosto menjajte vzorce košnje, da preprečite slab videz po košnji zaradi ponavljajoče se košnje v isti smeri.

Nasveti za uporabo (nadaljevanje)

Pravilne tehnike košnje

- Da bi dosegli profesionalni ravni rez in ravne pasove, ki so ponekod zaželeni, poiščite drevo ali drug objekt na razdalji in vozite naravnost proti njemu.
- Vzdržujte ostrino vreten in noža.
- Ohranite ustrezno razdaljo med vretenom in nožem. Uporabite rahel stik.
- Upoštevajte pravilo košnje po tretjinah (naenkrat pokosite le ⅓ travne bilke).
- Nastavite hitrost vreten in hitrost vožnje, da dosežete želeno dolžino odreza.
- Pri košnji v mokrih razmerah odprite zadnji ščitnik rezalne enote.

Poškodbe travne ruše, krožne sledi in vertikutiranje

- **Poškodbe travne ruše in krožne sledi**
  - Poškodbe travne ruše in krožne sledi se obravnavajo kot čezmerna košnja. Če pride do tega, je potrebna posebna nastavitev vreten.
  - Upoštevajte pravilo košnje po tretjinah (naenkrat pokosite le ⅓ travne bilke).
- **Vertikuliranje**
  - Pri vertikulatorjih nastavite globino rezila na 3,1 mm ali manj.
  - Prepričajte se, da so rezila rezalne enote ostra, pravilno nastavljena in da nobeno od rezil ni upognjeno. Topa in ukrivljena rezila potrebujejo več moči.
  - Dodajanje več rezil za zmanjšanje razmika med rezili poveča porabo energije.
- **Najboljše prakse v primeru poškodb travne ruše, krožnih sledi in vertikutiranja**
  - Odprite ščitnike zadnjih rezalnih enot.
  - Priporočena največja hitrost košnje je 6 km/h.
  - Hitrosti vreten nastavite na 6.

    Opomba: Pri višjih nastavitvah hitrosti vreten je navor manjši. Če prihaja do poškodb travne ruše boste največjo zmogljivost in učinkovitost dosegli pri nižjih nastavitvah vrtilne hitrosti vreten.
  - Ne uporabljajte funkcije Economy Mode (Varčni način).
  - Na zaslonu InfoCenter spremljajte temperaturo hladilne tekočine motorja in temperaturo generatorja.
  - Pogosto preverjajte, ali se na rešetki zadnjega hladilnika in na rešetki dovoda zraka v generator in čistilnik zraka nad hladilnikom nabirajo drobci.
  - Funkcija Smart Power postopoma omejuje največjo hitrost košnje, ko se generator in motorji vreten približajo mejnim temperaturam, s čimer optimizira produktivnost, saj preprečuje pregrevanje sestavnih delov.
  - Če se motor, generator ali motorji vreten pregrejejo, stroj parkirajte na senčnem mestu z dobrim pretokom zraka, da se sestavni deli ohladijo.

Nasveti za uporabo (nadaljevanje)

Vzdrževanje stroja po košnji

Po košnji izvedite naslednje korake:

1. Temeljito operite z vrtno cevjo brez nastavka, da preprečite onesnaženje in poškodbe tesnil in ležajev zaradi previsokega tlaka vode.
2. Poskrbite, da na hladilniku in oljnem hladilniku ne bo umazanije ali ostankov trave.
3. Stroj preglejte glede morebitnega puščanja hidravlične tekočine, poškodb ali obrabe hidravličnih in mehanskih sestavnih delov ter preverite ostrino rezil rezalne enote.

Prevoz stroja

Izklopite priključno gred in dvignite rezalne enote v položaj za PREVOZ. Pri vožnji med objekti bodite previdni, da ne poškodujete stroja ali rezalnih enot. Pri upravljanju stroja na pobočju bodite še posebej previdni. Vozite počasi in se izogibajte ostrim zavojem na pobočjih, da preprečite prevrnitev. Spustite rezalne enote za več nadzora med spuščanjem po pobočjih.

Po upravljanju

Lokacije privezovalnih nastavkov

- **Sprednji del stroja** – luknja v pravokotni blazinici, pod cevjo osi, znotraj vsake sprednje pnevmatike.

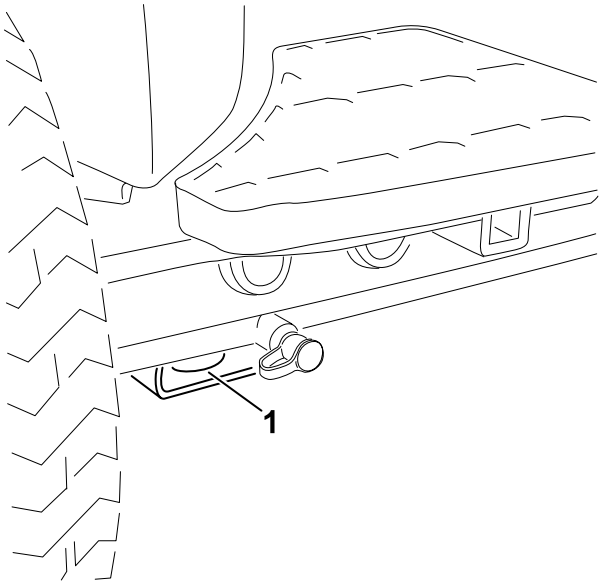

G439095

(1) Privezovanje spredaj

- **Zadnji del stroja** – vsaka stran stroja na zadnjem ogrodju.

Lokacije privezovalnih nastavkov (nadaljevanje)

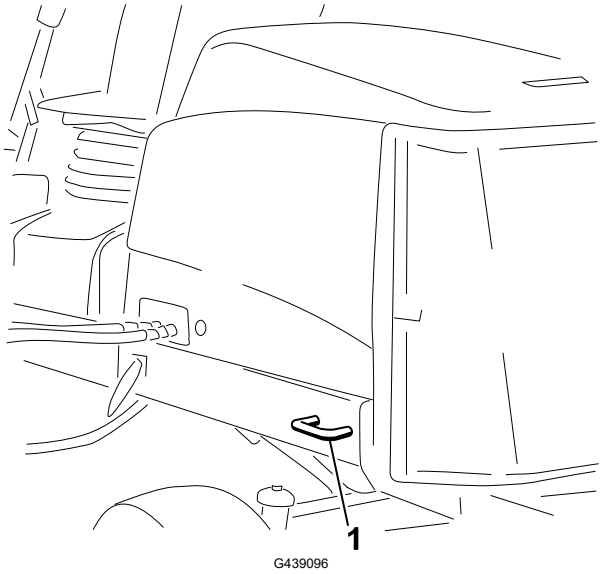

(1) Privezovanje zadaj

Prevažanje stroja

Pri prevažanju stroja upoštevajte nasvete v nadaljevanju.

- Pri natovarjanju stroja na prikolico ali tovornjak uporabljajte klančine polne širine.
- Stroj varno privežite.

Potiskanje ali vleka stroja

V nujnih primerih lahko stroj premaknete naprej tako, da vklopite obvodni ventil v hidravlični črpalki s spremenljivo prostornino in potiskate ali vlečete stroj.

POMEMBNO

Stroja ne potiskajte ali vlecite pri hitrostih, ki so višje od 3 do 4,8 km/h. Če potiskate ali vlečete z višjo hitrostjo, lahko pride do notranjih poškodb menjalnika.

Vedno ko potiskate ali vlečete stroj, morajo biti ventili obtočnega voda odprti, zavora pa sproščena.

1. Sprostite podstavek sedeža in nagnite sedež.
2. Poiščite obtočni ventil, ki je pod sedežem, na vrhu hidrostata.

Potiskanje ali vleka stroja (nadaljevanje)

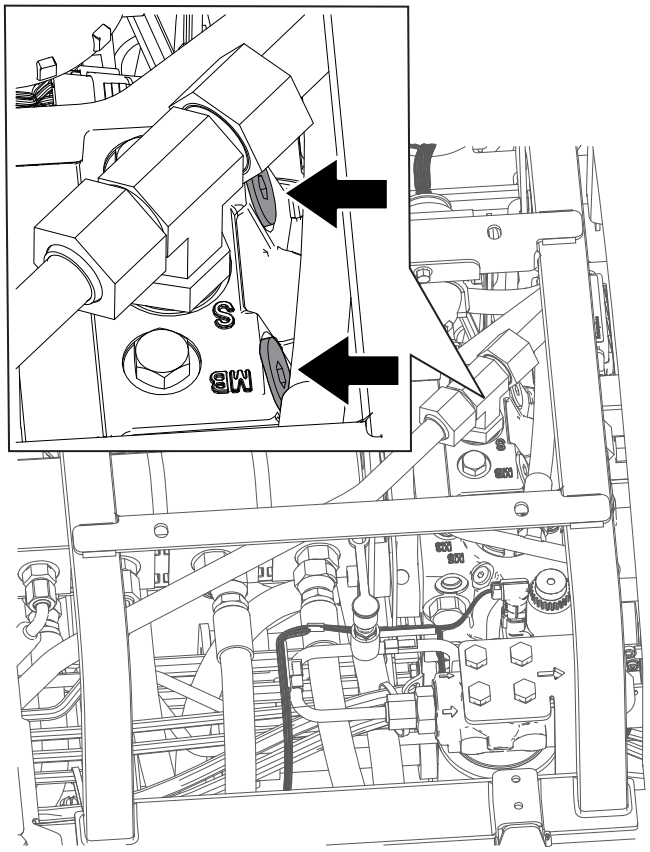

G439099

3. Popustite vijak za 3 obrate, da omogočite obtok olja v notranjosti.

   Opomba: Ker je tekočina v obvodu, lahko stroj premikate počasi, ne da bi poškodovali menjalnik.

4. Poiščite zbiralnik za sprostitev zavor, ki je v bližini sprednje desne pnevmatike in za hidravličnim rezervoarjem.

5. Vstavite cev ali podoben predmet, pridržite črni ročni vijak ② na zbiralniku in 3-krat prečrpajte ① zbiralnik. Takoj ko se pri črpanju pojavi znaten upor, je zavora sproščena.

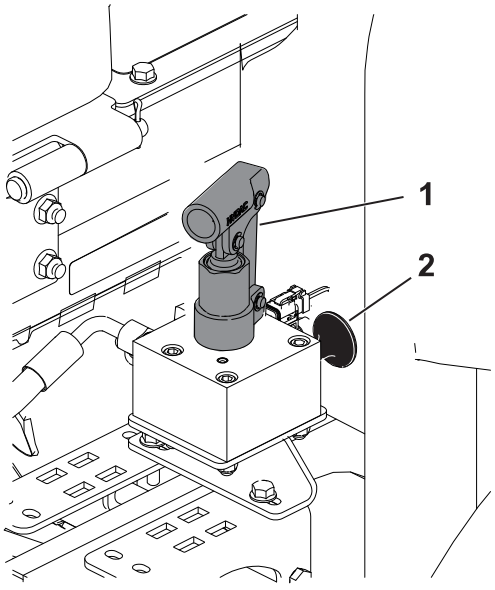

G439110

Potiskanje ali vleka stroja (nadaljevanje)

POMEMBNO

Ne izvajajte črpanja zbiralnika, če črpanje ni lahko. Premočno črpanje zbiralnika lahko povzroči poškodbe.

Opomba: Ko se v zbiralniku ustvari tlak, se zavora sprosti za približno 60 minut. Po potrebi po 60 minutah ponovno sprostite zavoro s črpanjem zbiralnika.

6. Stroj potisnite ali povlecite.
7. Zavoro nastavite tako, da izvlečete črni ročni vijak ali zaženete motor.

   Opomba: Zavora se samodejno ponastavi, ko zaženete motor.



8. Zaprite obtočne ventile. Privijte ventil z zateznim momentom **11 N·m**.

POMEMBNO

Pred zagonom motorja se prepričajte, da so obtočni ventili zaprti. Če motor deluje z odprtim obvodnim ventilom, se menjalnik pregreva.

Opomba: Ugotovite, katera stran je leva in katera desna, gledano s položaja za upravljanje stroja.

Opomba: Brezplačni izvod sheme električne ali hidravlične napeljave lahko prenesete na naslovu www.Toro.com, kjer lahko poiščite svoj stroj z uporabo povezave Priročniki na domači strani.

POMEMBNO

Za dodatne postopke vzdrževanja glejte *Priročnik za upravljanje* za lastnike motorja in za rezalno enoto.

Priporočen urnik vzdrževanja

Vzdrževanje Servisni intervali	Vzdrževalni postopek	Št. dela	Ko-l.	Opis
Po prvi uri	Zategnite kolesne matice z zateznim momentom 94–122 N·m.	–	–	–
	Zategnite matice pesta sprednje osi z zateznim momentom 407–542 N·m.	–	–	–
	Če je stroj opremljen s CrossTrax® AWD, zategnite matice pesta zadnje osi z zateznim momentom 366–447 N·m.	–	–	–
Po prvih 8 urah	Preverite stanje in napetost jermena alternatorja.	104-3494	1	Jermen alternatorja
Po prvih 10 urah	Zategnite kolesne matice z zateznim momentom 94–122 N·m.	–	–	–
	Zategnite matice pesta sprednje osi z zateznim momentom 407–542 N·m.	–	–	–
	Če je stroj opremljen s CrossTrax® AWD, zategnite matice pesta zadnje osi z zateznim momentom 366–447 N·m.	–	–	–
Po prvih 50 urah	Zamenjajte motorno olje in filter motornega olja.	127-0511	1	Filter motornega olja
		121-6395	1	Vrhunsko motorno olje 15W-40 (19 l)

Vzdrževanje Servisni intervali	Vzdrževalni postopek	Št. dela	Ko-l.	Opis
		121-6394	1	Vrhunsko motorno olje 15W-40 (208 l)
	Preverite število vrtljajev motorja (v prostem teku in s polnim plinom), glejte *Servisni priročnik*.	–	–	–
Pred vsako uporabo ali dnevno	Preverite zaporna stikala.	–	–	–
	Preverite obrabo ali poškodbe sestavnih delov varnostnega loka (ROPS).	–	–	–
	Preverite zračni filter.	108-3810	1	Zračni filter
	Preverite raven motornega olja.	121-6395	1	Vrhunsko motorno olje 15W-40 (19 l)
		121-6394	1	Vrhunsko motorno olje 15W-40 (208 l)
	Izpustite vodo ali druge onesnaževalce iz izločevalnika vode/goriva.	–	–	–
	Preglejte električne kable.	–	–	–
	Preverite zračni tlak v pnevmatikah.	–	–	–
	Preverite raven hladilne tekočine.	–	–	–
	S stroja odstranite vse nakopičene ostanke, vključno s pokošeno travo, listjem in drugimi tujki (pogosteje v umazanih delovnih pogojih). Posebno pozornost namenite zaslonu, hladilnikom olja in/ali hladilniku.	–	–	–
	Preverite raven hidravlične tekočine.	133-8086	1	PX Extended Life Hydraulic Fluid (19 l)
		133-8087	1	PX Extended Life Hydraulic Fluid (208 l)
	Preglejte hidravlične vode in cevi.	–	–	–
	Preverite nastavitev stika med vretenom in nožem.	–	–	–
	Preglejte varnostne pasove.	–	–	–
Vsakih 50 ur	Namažite ležaje in puše (in takoj po vsakem pranju).	108-1190	1	Vrhunska univerzalna mast (414 ml)

Vzdrževanje Servisni intervali	Vzdrževalni postopek	Št. dela	Ko-l.	Opis
	Očistite akumulator in preverite njegovo stanje (ali tedensko, kar pride prej).	–	–	–
	Preverite priključitev kablov akumulatorja.	–	–	–
Vsakih 100 ur	Preglejte gibke cevi hladilnega sistema.	–	–	–
	Preverite stanje in napetost jermena alternatorja.	104-3494	1	Jermen alternatorja
Vsakih 150 ur	Zamenjajte motorno olje in filter motornega olja.	127-0511	1	Filter motornega olja
		121-6395	1	Vrhunsko motorno olje 15W-40 (19 l)
		121-6394	1	Vrhunsko motorno olje 15W-40 (208 l)
Vsakih 250 ur	Zategnite kolesne matice z zateznim momentom 94–122 N·m.	–	–	–
	Zategnite matice pesta sprednje osi z zateznim momentom 407–542 N·m.	–	–	–
	Če je stroj opremljen s CrossTrax® AWD, zategnite matice pesta zadnje osi z zateznim momentom 366–447 N·m.	–	–	–
Vsakih 400 ur	Servisirajte zračni filter (v izjemno prašnih ali umazanih pogojih morate to izvajati pogosteje). Če indikator zračnega filtra zasveti rdeče, morate servisiranje zračnega filtra opraviti prej, kot je predvideno.	108-3810	1	Zračni filter
	Zamenjajte filter izločevalnika vode.	110-9049	1	Vodni filter sistema za gorivo
	Zamenjajte filter za gorivo motorja.	98-7612	1	Filter za gorivo v cevovodu
	Preverite vode in priključke za gorivo.	–	–	–
	Preverite čas do zaustavitve rezila.	–	–	–
	Preverite število vrtljajev motorja (v prostem teku in s polnim plinom), glejte *Servisni priročnik*.	–	–	–

Vzdrževanje Servisni intervali	Vzdrževalni postopek	Št. dela	Ko-l.	Opis
Vsakih 800 ur	Če gorivni sistem postane onesnažen, izpraznite in očistite rezervoar za gorivo.	–	–	–
	Preverite stekanje zadnjih koles.	–	–	–
	Zamenjajte hidravlični filter (če ne uporabljate priporočene hidravlične tekočine ali ste rezervoar že kdaj napolnili z drugo tekočino).	75-1310	1	Hidravlični filter
	[Either the href or the keyref attribute should be set on xref elements] Zamenjajte hidravlično tekočino (če ne uporabljate priporočene hidravlične tekočine ali ste rezervoar kdaj napolnili z drugo tekočino).	133-8086	1	PX Extended Life Hydraulic Fluid (19 l)
		133-8087	1	PX Extended Life Hydraulic Fluid (208 l)
	Spakirajte ležaje zadnjega kolesa (glejte *Servisni priročnik*).	108-1190	1	Vrhunska univerzalna mast (414 ml)
	Prilagodite ventile motorja (glejte *Servisni priročnik*).	–	–	–
Vsakih 1.000 ur	Zamenjajte hidravlični filter (če uporabljate priporočeno hidravlično tekočino).	75-1310	1	Hidravlični filter
Vsakih 2.000 ur	Zamenjajte hidravlično tekočino (če uporabljate priporočeno hidravlično tekočino).	133-8086	1	PX Extended Life Hydraulic Fluid (19 l)
		133-8087	1	PX Extended Life Hydraulic Fluid (208 l)
Pred uskladiščenjem	(Če nameravate stroj shraniti za daljše obdobje), izpraznite in očistite rezervoar za gorivo.	–	–	–
Vsaki 2 leti	Izpraznite in zamenjajte tekočino v hladilnem sistemu (stroj odpeljite pooblaščenemu servisnemu zastopniku ali distributerju oziroma glejte *Servisni priročnik*).	–	–	–
	Zamenjajte cevi hidravličnega sistema (stroj odpeljite k pooblaščenemu servisnemu zastopniku ali distributerju oziroma glejte *Servisni priročnik*).	–	–	–
	Zamenjajte cevi hladilnega sistema (stroj odpeljite k pooblaščenemu servisnemu zastopniku ali distributerju oziroma glejte *Servisni priročnik*).	–	–	–

Kontrolni seznam za vsakodnevno vzdrževanje

To stran lahko kopirate za redno uporabo.

Postavka vzdrževalnega pregleda	Za teden:						
	Pon.	Tor.	Sre.	Čet.	Pet.	Sob.	Ned.
Preverite delovanje varnostnih zapor.							
Preverite delovanje zavor.							
Preverite raven motornega olja in goriva.							
Preverite raven tekočine v hladilnem sistemu.							
Izpraznite ločevalnik vode/goriva.							
Preverite servisni indikator zračnega filtra.							
Preverite hladilnik, hladilnik olja in rešetko za tujke.							
Preverite za nenavadne zvoke motorja.[1]							
Preverite, ali med delovanjem nastajajo nenavadni zvoki.							
Preverite raven tekočine v hidravličnem sistemu.							
Preverite hidravlične cevi za poškodbe.							
Preverite tekočino in se prepričajte, da ne pušča.							
Preverite tlak v pnevmatikah.							
Preverite delovanje instrumentov.							
Preverite nastavitev stika med vretenom in spodnjim nožem.							
Preverite nastavitev višine košnje.							
Namažite vse mazalke.[2]							
Popravite poškodovane lakirane površine.							

1. Če opazite, da je zagon motorja težaven, da iz izpuha uhajajo prevelike količine dima ali če motor ne teče gladko, preverite žarilno svečko in vbrizgalne šobe.
2. Takoj po vsakem pranju, ne glede na navedene intervale.

POMEMBNO

Za dodatne postopke vzdrževanja glejte priročnik za upravljanje motorja.

Obvestilo za vsa težavna območja

Pregled je opravil:		
Postavka	**Datum**	**Informacije**
1		
2		
3		
4		
5		

Postopki pred vzdrževanjem

Priprava za vzdrževanje

1. Stroj parkirajte na ravni podlagi, aktivirajte parkirno zavoro in izklopite priključno gred.
2. Premaknite ročico za dviganje/spuščanje rezalnih enot v položaj KOŠNJA.
3. Ugasnite motor, odstranite ključ ter počakajte, da se vsi premikajoči se deli ustavijo in da se stroj ohladi.

Odpiranje pokrova motorja

Sprostite 2 zapaha pokrova motorja (1) in odprite pokrov motorja.

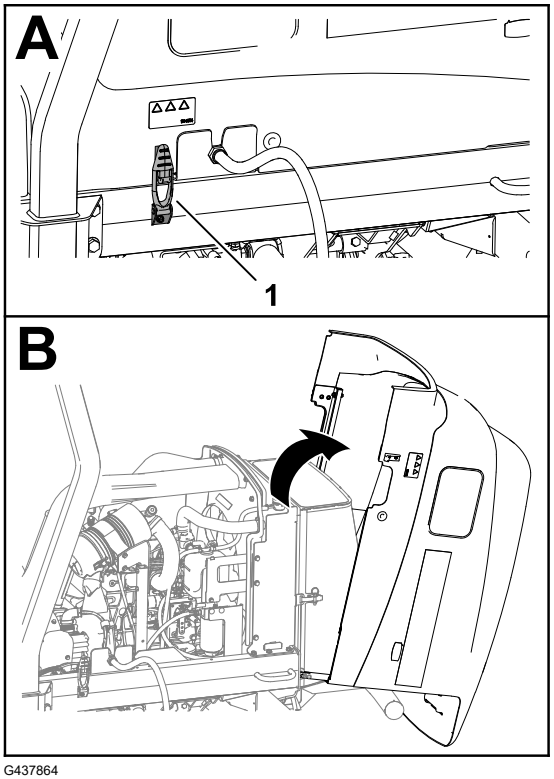

G437864

Zapiranje pokrova motorja

Previdno zaprite pokrov motorja in ga pritrdite z 2 zapahoma pokrova motorja ①.

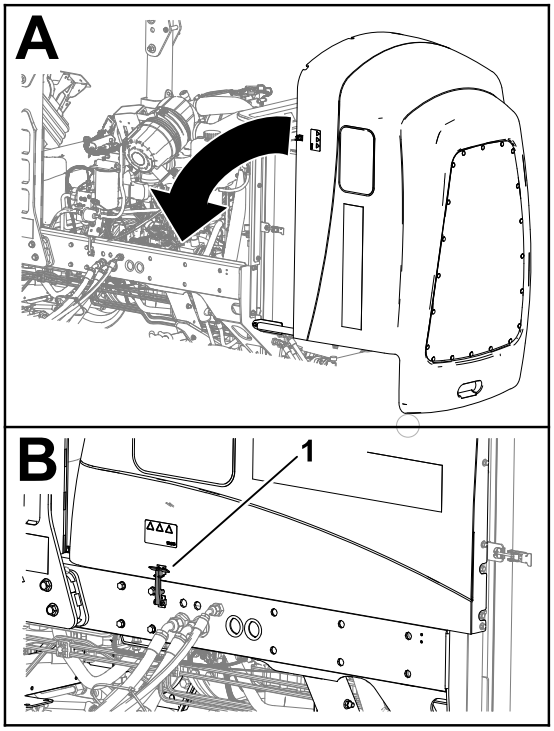

G424260

Odpiranje rešetke

1. Odstranite zatič z obročkom ① z zapaha rešetke ②.
2. Odpahnite in odprite rešetko.

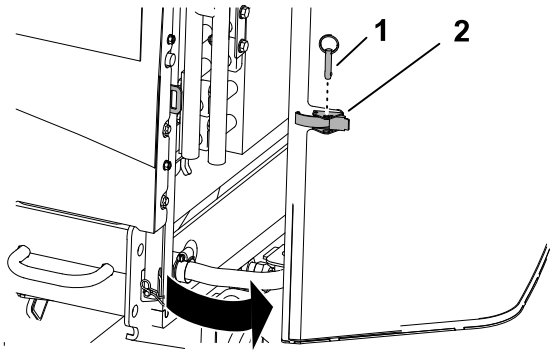

G437850

Zapiranje rešetke

1. Zaprite in zapahnite rešetko.
2. Zatič z obročkom ① vstavite v zapah rešetke ②.

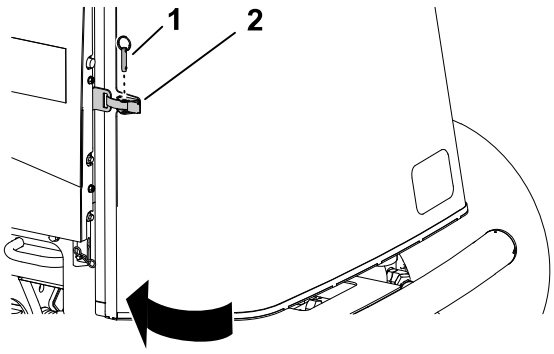

G414734

Nagibanje sedeža

1. Sprostite podstavek sedeža Ⓐ.
2. Nagnite sedež in podstavek v odprti položaj Ⓑ.
3. Podprite ga s podpornima palicama na Ⓒ.

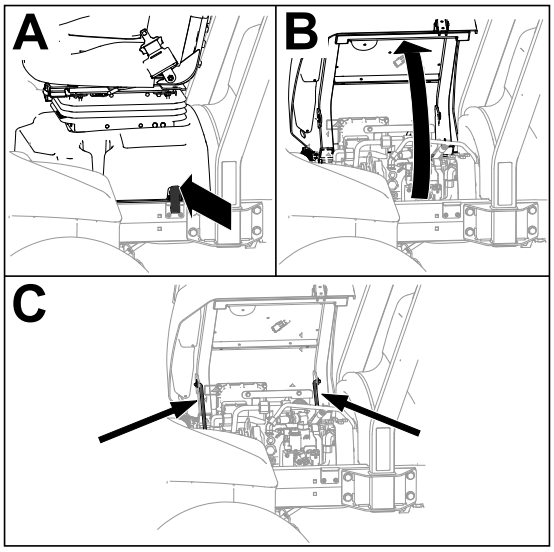

G443836

Spuščanje sedeža

1. Rahlo zavrtite stol in dvignite sprednji podporni drog iz reže za podporo sedeža.
2. Previdno spuščajte sedež, dokler se varno ne zaskoči.

Ločevanje hladilnih zaščit generatorja

1. Odstranite 4 vijake [1] in 4 varovalne matice [3], ki pritrjujejo zgornjo [2] in spodnjo [4] hladilno zaščito generatorja.
2. Ločite zaščiti in dvignite zgornjo zaščito, da boste lahko dostopali do mazalk pogonske gredi.

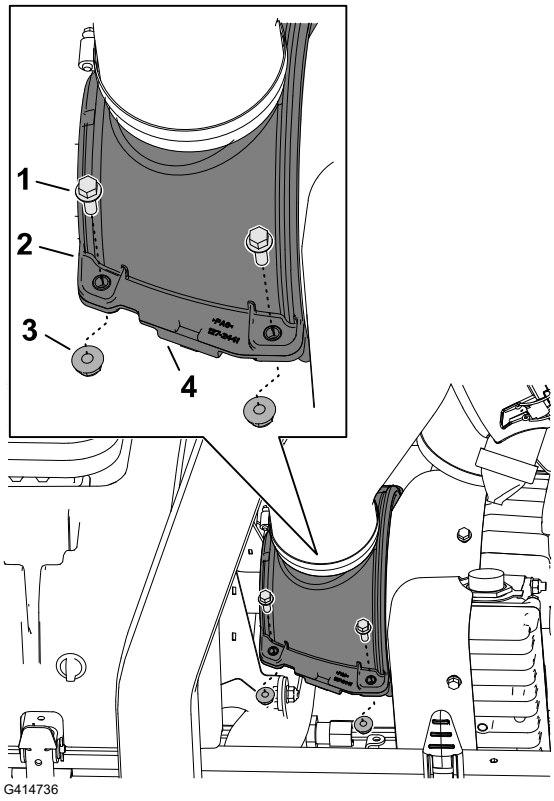

G414736

Sestavljanje hladilnih zaščit generatorja

1. Poravnajte utore na zgornji [1] in spodnji [4] hladilni zaščiti generatorja s krtačnim tesnilom pogonske gredi [2] in prirobnico [3] pokrova generatorja.

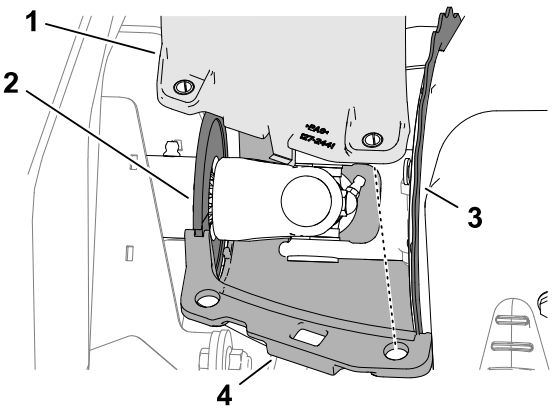

G414737

Sestavljanje hladilnih zaščit generatorja (nadaljevanje)

2. Poravnajte odprtine v zgornji ② in spodnji ④ hladilni zaščiti generatorja z zatiči za omejevanje kompresije.
3. Pritrdite obe polovici hladilne zaščite generatorja in zatiče za omejevanje kompresije s 4 vijaki ① ter 4 varovalnimi maticami ③.

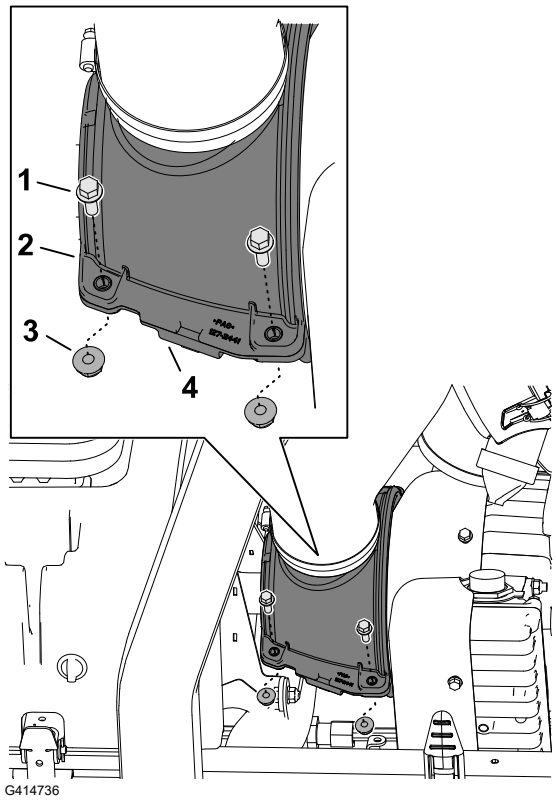

Lokacije podpornih točk

Opomba: Če delate pod strojem, ga podprite z dvižnimi stojali.

Uporabite naslednje lokacije kot podporne točke za dviganje stroja:

- Spredaj – podporni nosilci cevi sprednje osi.
- Zadaj – cev zadnje osi.

Lokacije podpornih točk (nadaljevanje)

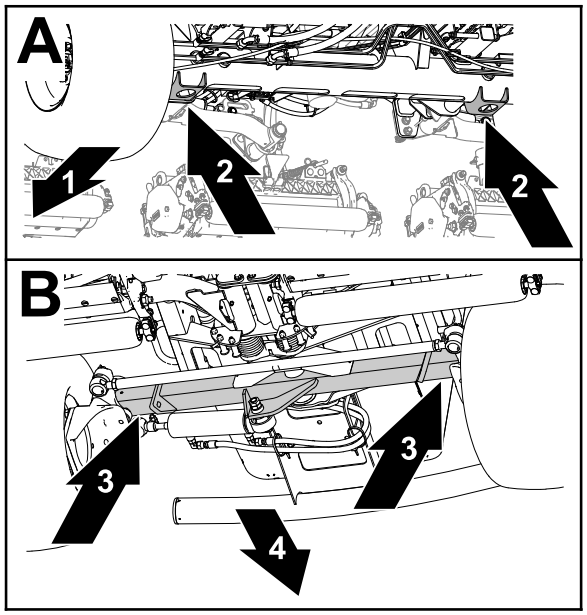

G437877

1. Sprednji del stroja
2. Podporni nosilci (cev sprednje osi)
3. Cev zadnje osi
4. Zadnji del stroja

Mazanje

Mazanje ležajev in puš

Stroj ima mazalke, ki jih je treba redno mazati. V zelo prašnih in umazanih pogojih obratovanja lahko umazanija prodre v ležaje in puše, kar pospeši obrabo. Namažite mazalke takoj po vsakem pranju, ne glede na navedene intervale.

1. Stroj pripravite za vzdrževanje.
2. Ločite hladilne zaščite generatorja.
3. Vse spojne dele stroja namažite z litijevo mastjo št. 2.
4. Sestavite hladilne zaščite generatorja.

Mazanje ležajev in puš (nadaljevanje)

Lokacije mazalk

Specifikacija za mast: mast št. 2 na osnovi litija

Kardanski zgib pogonske gredi črpalke (3) **Opomba:** Do pogonske gredi črpalke dostopate s spodnje strani stroja.	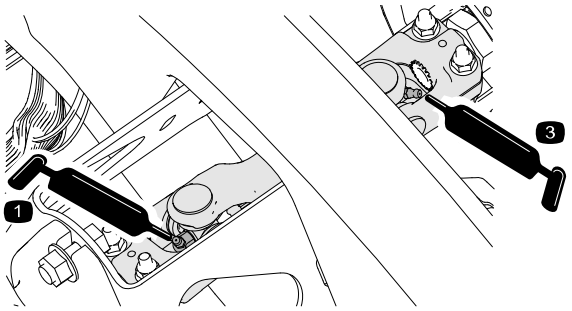 G452383 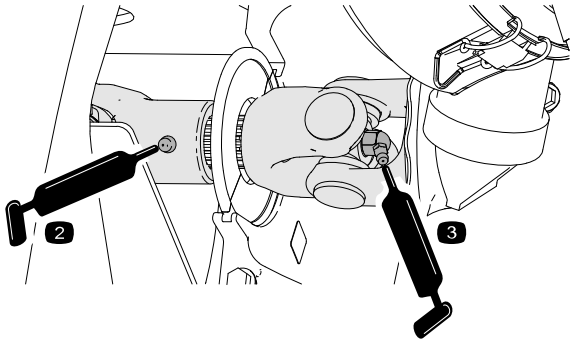 G452384
Cilindri dvižne roke rezalne enote (2 na vsaki) Tečaj dvižne roke (1 na vsaki)	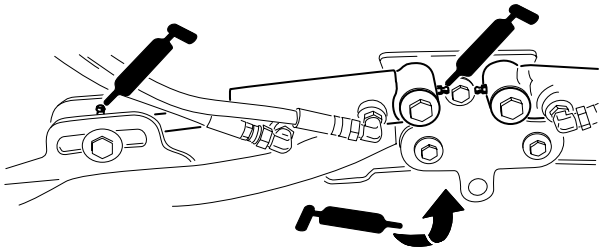 G452355
Nosilni okvir rezalne enote in tečaj (2 na vsaki)	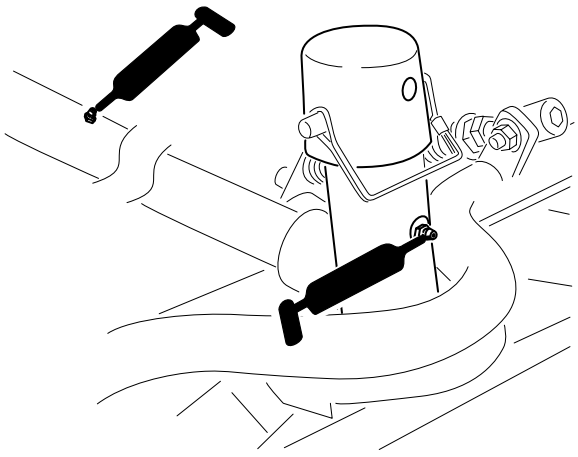 G452356

Mazanje ležajev in puš (nadaljevanje)

Gred tečaja dvižne roke (1 na vsaki)	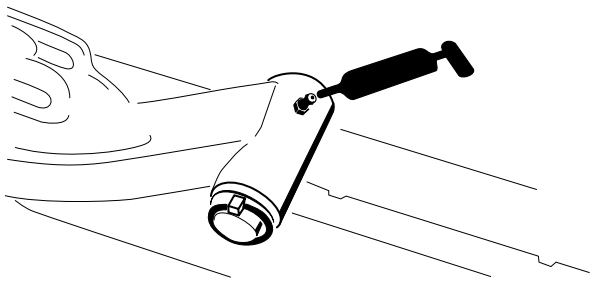 G452357
Jarmov drog zadnje osi (2)	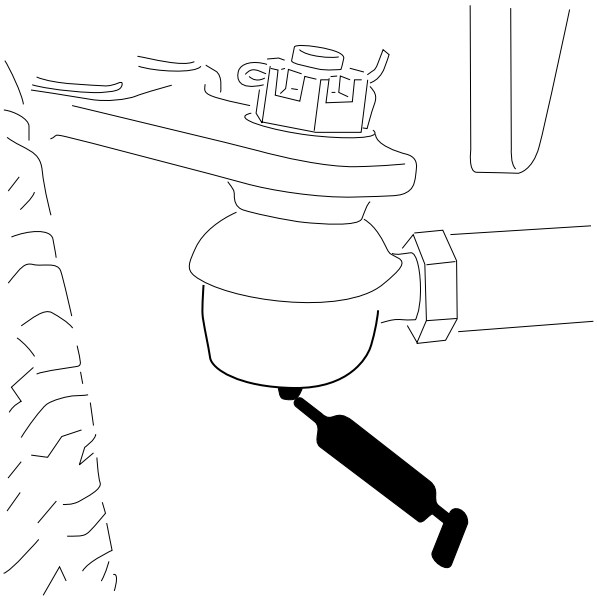 G452368

Mazanje ležajev in puš (nadaljevanje)

Tečaj volana (1)	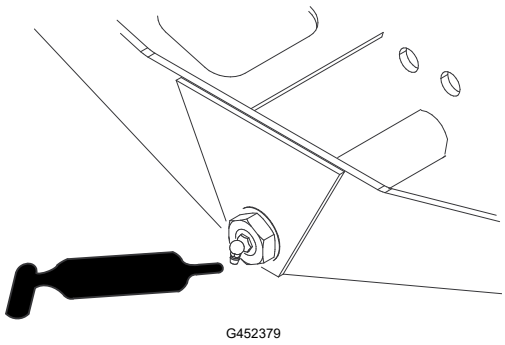
Kroglasti zglobi krmilnih valjev (2)	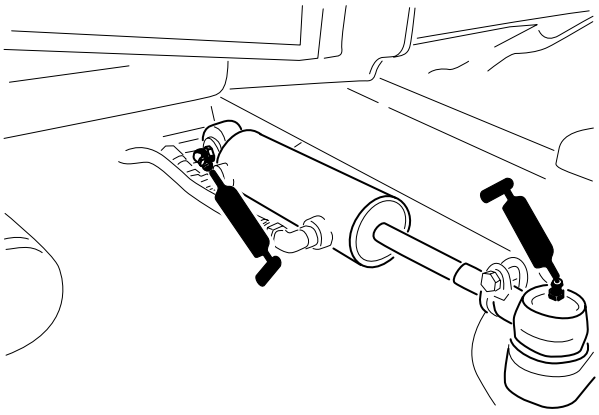

Vzdrževanje motorja

Preverjanje zračnega filtra

1. Stroj pripravite za vzdrževanje.
2. Odprite pokrov motorja.
3. Preverite servisni indikator ① na koncu ohišja zračnega filtra.

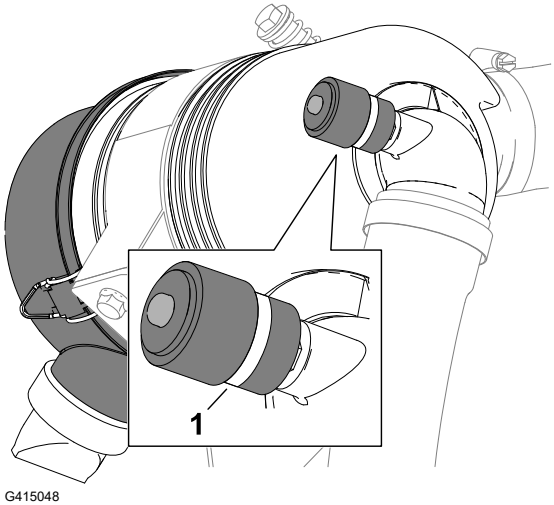

Preverjanje zračnega filtra (nadaljevanje)

4. Če je v servisnem indikatorju prikazan rdeč trak, zamenjajte zračni filter.
5. Stisnite ventil za izpihovanje prahu.
6. Zaprite in zapahnite pokrov.

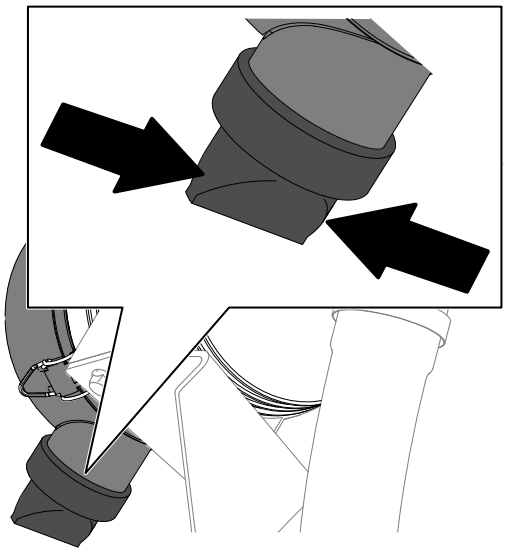

G414762

Ponastavitev servisnega indikatorja zračnega filtra

1. Če je na servisnem indikatorju viden rdeč trak, pritisnite na gumb za ponastavitev na koncu indikatorja.
2. Zaprite in zapahnite pokrov.

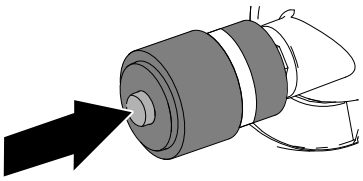

G414765

Servisiranje zračnega filtra

- Preverite celotni sesalni sistem za puščanje, poškodbe ali zrahljane cevne objemke. Ne uporabljajte poškodovanega zračnega filtra.
- Servisiranje filtra za zrak opravite samo, če to zahteva servisni indikator. Zaradi zamenjave zračnega filtra, preden je to nujno, se lahko poveča verjetnost za vdor umazanije v motor pri odstranjevanju filtra.

POMEMBNO

Prepričajte se, da je pokrov pravilno nameščen, da tesni z ohišjem zračnega čistilnika in da je gumijasti izhodni ventil obrnjen navzdol – med položajema 5. in 7. ure, gledano s konca.

Servisiranje zračnega filtra (nadaljevanje)

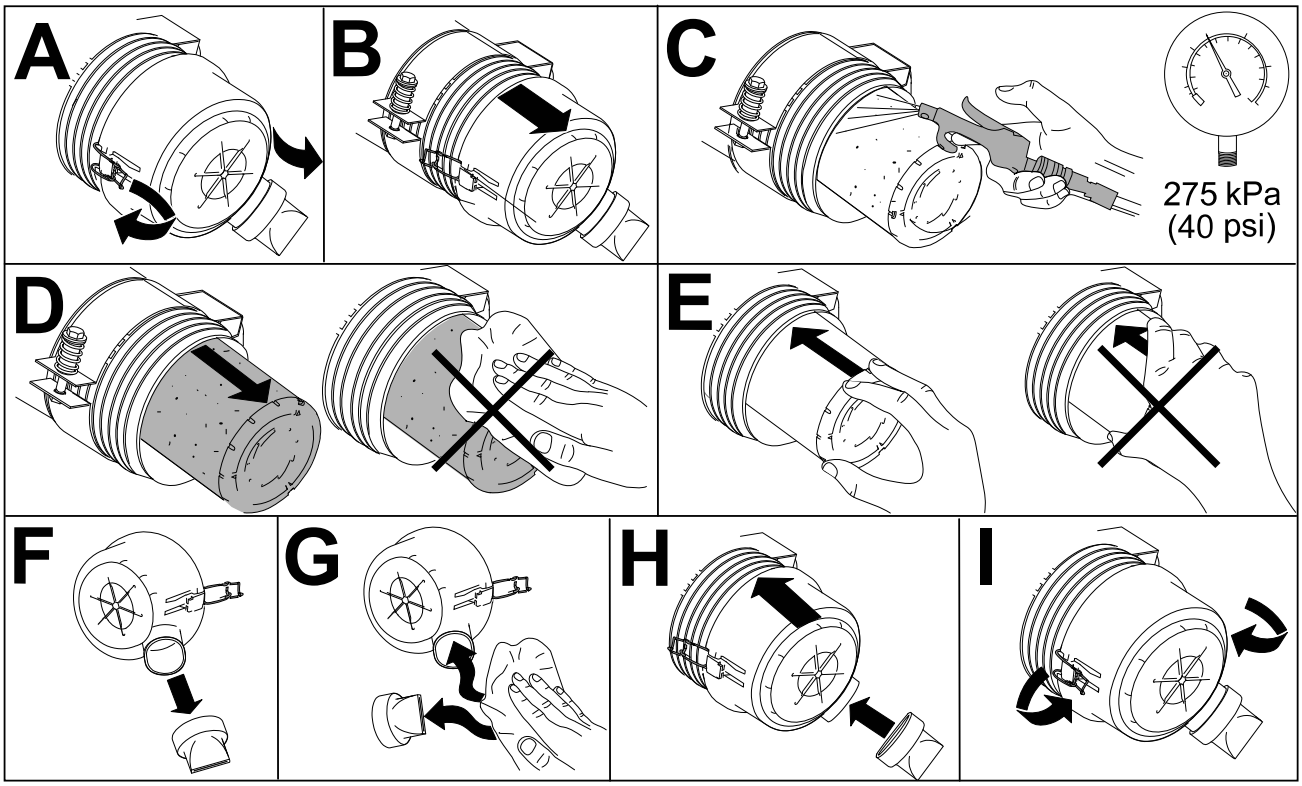

G448875

Specifikacije za motorno olje

Vrsta olja

Uporabljajte visokokakovostno motorno olje z nizko vsebnostjo pepela, ki izpolnjuje ali presega servisno kategorijo API CH-4 ali višjo.

Uporabite naslednji razred viskoznosti motornega olja:

- Priporočeno olje: SAE 15W-40 [–17 °C]
- Alternativno olje: SAE 10W-30 ali 5W-30 (za vse temperature)

Vrhunsko motorno olje Toro z razredom visokoznosti 15W-40 ali 10W-30 je na voljo pri pooblaščenem distributerju strojev Toro.

Prostornina okrova ročične gredi

Približno 3,3 L skupaj s filtrom

Preverjanje nivoja motornega olja

Opomba: Olje preverite, ko je motor ohlajen. Če je motor topel, pred preverjanjem počakajte 10 minut.

Preverjanje nivoja motornega olja (nadaljevanje)

POMEMBNO

Nivo motornega olja preverite vsak dan. Če je nivo motornega olja nad oznako Full (Polno) na merilni palici, je motorno olje morda razredčeno z gorivom.

Če je nivo motornega olja nad oznako Full (Polno), zamenjajte motorno olje.

Če je nivo olja pri oznaki za dolivanje na merilni palici ali pod njo, dolijte olje, da se nivo olja dvigne do oznake Full (Polno). **V motor ne smete naliti preveč olja**.

POMEMBNO

Zagotovite, da bo raven motornega olja vedno med zgornjo in spodnjo mejo na merilni palici olja. Prevelika ali premajhna količina motornega olja lahko privede do okvare motorja.

1. Stroj pripravite za vzdrževanje.
2. Odprite pokrov motorja.
3. Preverite raven motornega olja.
4. Zaprite in zapahnite pokrov.

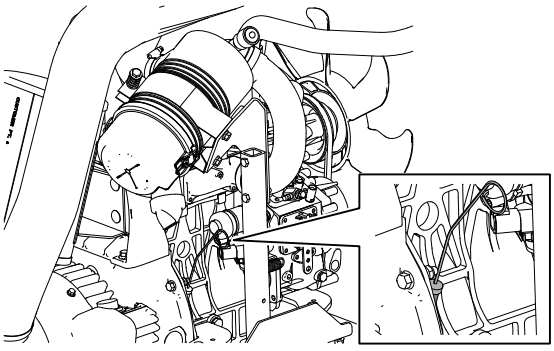

G437900

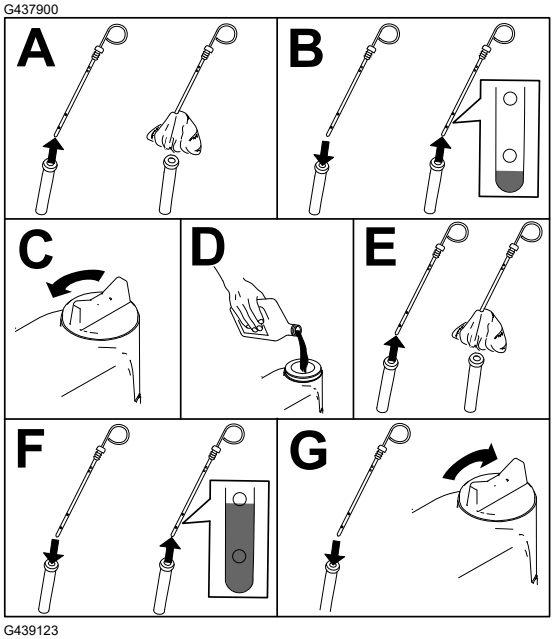

G439123

Menjava motornega olja in filtra

1. Stroj pripravite za vzdrževanje.
2. Izpustite olje in zamenjajte filter.

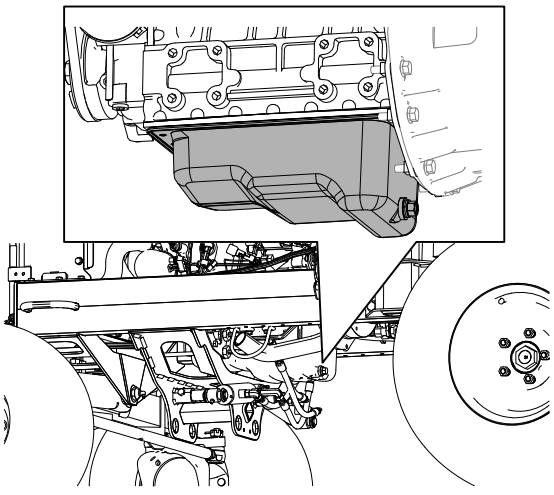

G437921

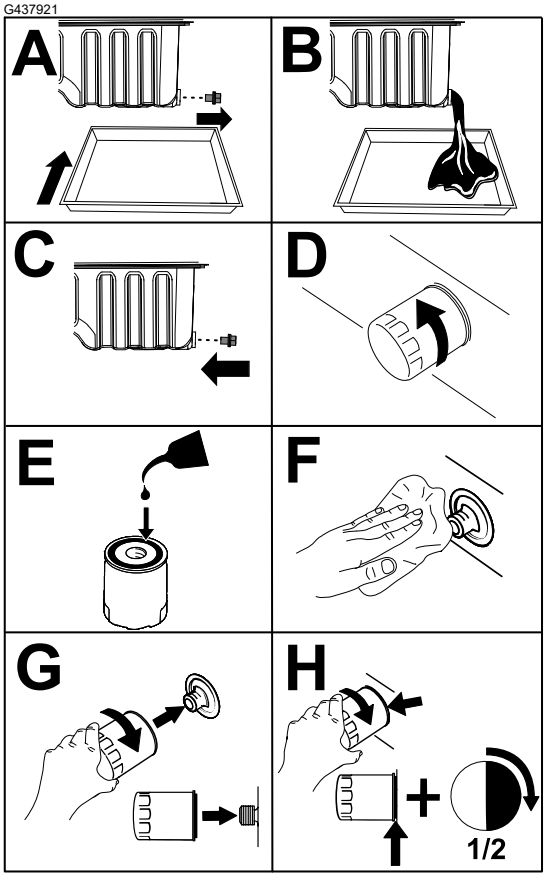

G437922

POMEMBNO

Filtra ne zategnite preveč.

3. Odprite pokrov motorja.
4. Dolijte olje v okrov ročične gredi.

Menjava motornega olja in filtra (nadaljevanje)

5. Zaprite in zapahnite pokrov.

Vzdrževanje sistema za gorivo

V tem *Priročniku za upravljanje* je več podrobnosti o gorivu in sistemu za vzdrževanje sistema za gorivo kot v *Priročniku za upravljanje* motorja, ki je splošni priročnik za gorivo in vzdrževanje sistema za gorivo.

Prepričajte se, da se zavedate, da je treba vzdrževanju sistema za gorivo, skladiščenju goriva in kakovosti goriva posvetiti pozornost, da bi se izognili izpadom in obsežnim popravilom motorja.

Sistem za gorivo ima zaradi zahtev glede emisij in nadzora izredno stroge tolerance. Kakovost in čistost dizelskega goriva sta pomembnejši za dolgo življenjsko dobo današnjega visokotlačnega sistema vbrizgavanja goriva HPCR (ang. high-pressure common rail), ki se uporablja v dizelskih motorjih.

POMEMBNO

Voda ali zrak v sistemu za gorivo bo poškodoval vaš motor! Ne predvidevajte, da je novo gorivo čisto. Prepričajte se, da ste gorivo prejeli od kakovostnega dobavitelja, gorivo pravilno shranjujte in zalogo goriva porabite v 180 dneh.

POMEMBNO

Če ne boste upoštevali postopkov za zamenjavo filtra za gorivo, vzdrževanje sistema za gorivo in skladiščenje goriva, lahko pride do prezgodnje okvare sistema za gorivo v motorju. Vsa vzdrževalna dela sistema za gorivo izvajajte v predpisanih časovnih presledkih ali kadar koli je gorivo onesnaženo ali je njegova kakovost slaba.

Shranjevanje goriva

Ustrezno shranjevanje goriva je za vaš motor bistvenega pomena. Ustrezno vzdrževanje rezervoarjev za shranjevanje goriva je pogosto spregledano, kar vodi do onesnaženja goriva, ki se dovaja v stroj.

- Nabavite samo toliko goriva, kolikor ga boste porabili v 180 dneh. Ne uporabljajte goriva, ki je bilo skladiščeno več kot 180 dni. Tako se boste lažje znebili vode in drugih onesnaževalcev v gorivu.
- Če vode ne odstranite iz rezervoarja za shranjevanje ali rezervoarja za gorivo stroja, lahko nastane rja ali pride do kontaminacije rezervoarja za shranjevanje in sestavnih delov sistema za gorivo. Mulj iz rezervoarja, ki nastane zaradi plesni, bakterij ali glivic, omejuje pretok ter zamaši filter in vbrizgalne šobe za gorivo.
- Redno pregledujte rezervoar za shranjevanje goriva in rezervoar za gorivo stroja ter tako spremljajte kakovost goriva v rezervoarju.
- Prepričajte se, da ste gorivo prejeli od kakovostnega dobavitelja.

Shranjevanje goriva (nadaljevanje)

- Če v rezervoarju za shranjevanje goriva ali rezervoarju za gorivo stroja odkrijete vodo ali onesnaževalce, skupaj s svojim dobaviteljem goriva odpravite težavo in opravite vsa vzdrževalna dela na sistemu za gorivo.
- Dizelskega goriva ne shranjujte v rezervoarjih ali posodah, izdelanih iz pocinkanih sestavnih delov.

Servisiranje izločevalnika vode iz goriva

Izpust vode iz izločevalnika vode

1. Izpustite vodo iz izločevalnika vode, kot je prikazano.

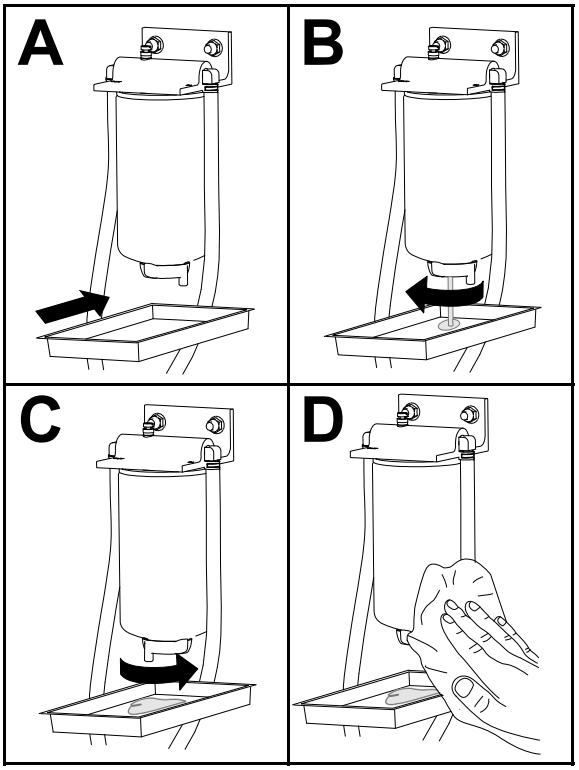

G452998

2. Predhodno napolnite filter in cevi do visokotlačne črpalke.

Servisiranje izločevalnika vode iz goriva (nadaljevanje)

Zamenjava filtra izločevalnika vode

1. Zamenjajte filter, kot je prikazano.

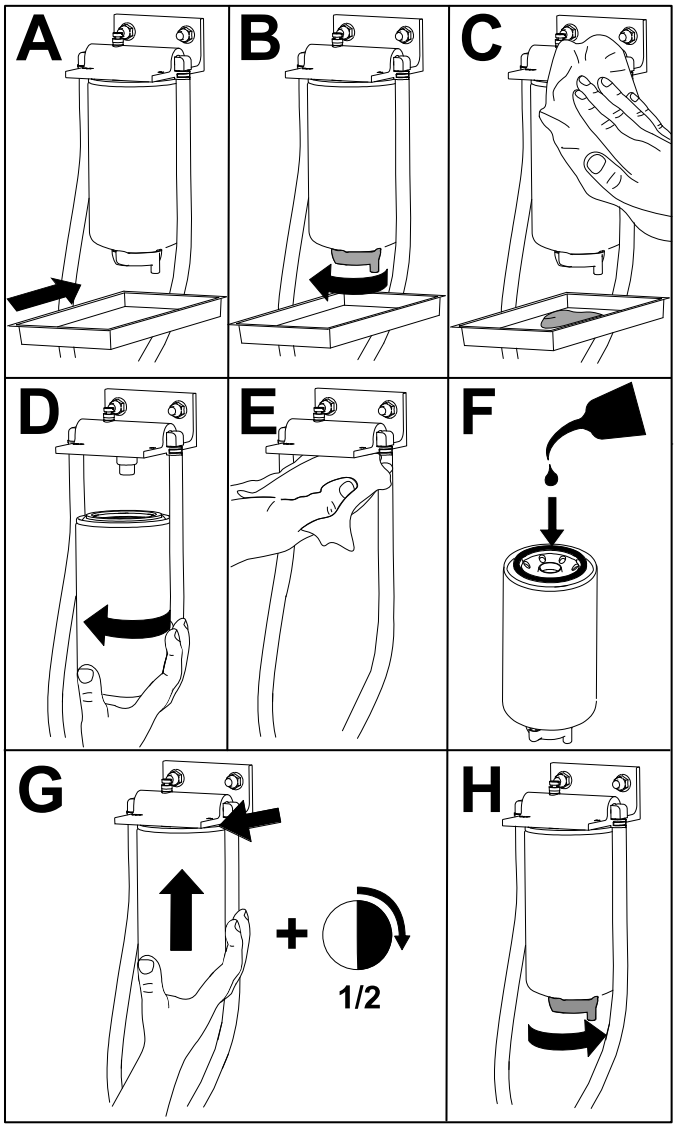

G452996

2. Predhodno napolnite filter in cevi do visokotlačne črpalke.

Servisiranje filtra za gorivo

1. Nagnite sedež v odprti položaj.
2. Odstranite talno ploščo tako, da odvijete 4 vijake, s katerimi je pritrjena na stroj.
3. Očistite območje okoli priključkov cevi filtra za gorivo.

   Opomba: Za čiščenje priključkov cevi uporabite čisto krpo.
4. Premaknite objemki, ki pritrjujeta cevi na nastavke na filtru za gorivo in odstranite cevi z nastavkov.
5. Pod filter postavite prestrezno posodo in odstranite filter.

Servisiranje filtra za gorivo (nadaljevanje)

6. Namestite nov filter in priključite cevi.

   Opomba: Prepričajte se, da je filter obrnjen, ko je prikazano.
7. Cevne objemke potisnite nazaj na svoje mesto, da cevi za gorivo pritrdite na filter.
8. Predhodno napolnite filter in cevi do visokotlačne črpalke.
9. Zaženite motor in preverite, da na priključkih cevi ne prihaja do puščanja.

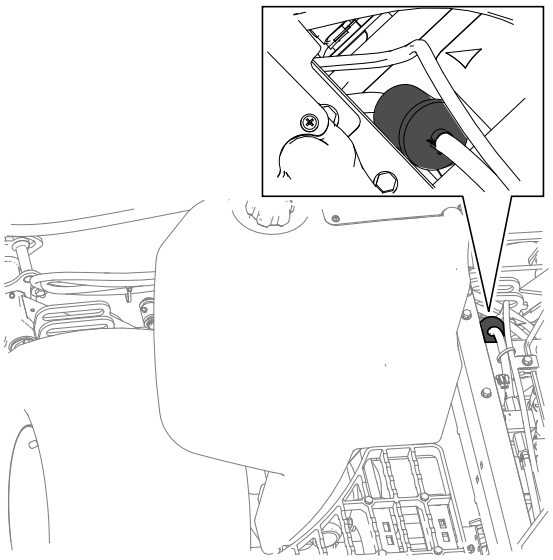

G439246

Praznjenje rezervoarja za gorivo

1. Stroj pripravite za vzdrževanje.
2. Pod odtočni ventil rezervoarja za gorivo namestite odtočno posodo (1).
3. Odprite odtočni ventil in pustite, da gorivo izteče iz rezervoarja.
4. Za izpiranje rezervoarja uporabite čisto gorivo.
5. Zaprite odtočni ventil.

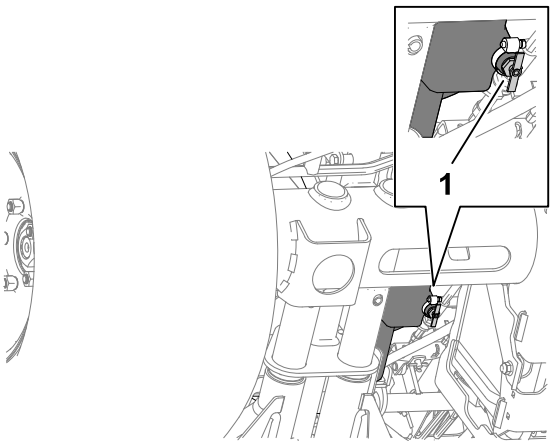

G415054

Preverjanje vodov in priključkov za gorivo

1. Preglejte vode za gorivo za izrabljenost, poškodbe ali zrahljane priključke.
2. Zamenjajte morebitne dotrajane objemke ali cevi.

   Opomba: Če zamenjate cevi za gorivo, znova napolnite sistem za gorivo.

Odzračevanje sistema za gorivo

1. Stroj pripravite za vzdrževanje.
2. Prepričajte se, da je rezervoar za gorivo napolnjen vsaj do polovice.
3. Odprite pokrov motorja.
4. Odprite vijak za odzračevanje (1) na črpalki za vbrizgavanje goriva.
5. Kontaktni ključ obrnite v položaj za ZAGON.

   Opomba: Električna črpalka za gorivo začne delovati in potiska zrak ven okoli vijaka za odzračevanje.
6. Zategnite vijak in obrnite ključ v položaj za IZKLOP.
7. Zaprite in zapahnite pokrov.

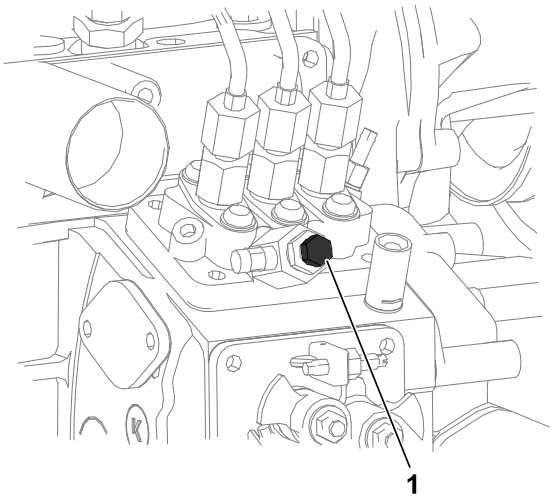

G439312

Čiščenje sita cevke za dovod goriva

Odstranitev cevke za dovod goriva

Cevka za dovod goriva, ki se nahaja v rezervoarju za gorivo, je opremljena s sitom, ki preprečuje vdor nečistoč v sistem za gorivo. Odstranite cevko za dovod goriva in po potrebi očistite sito.

1. Stroj pripravite za vzdrževanje.
2. Odstranite 5 vijakov (2), s katerimi je čep z merilnikom goriva (1) pritrjen na rezervoar za gorivo (3), nato odstranite pokrov.

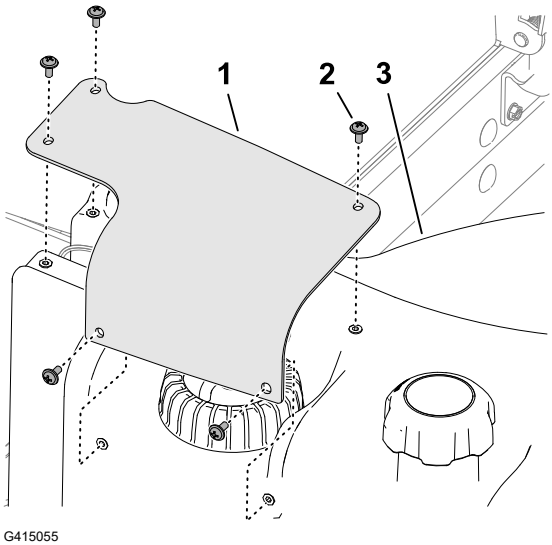

G415055

Čiščenje sita cevke za dovod goriva (nadaljevanje)

3. Odklopite 2-polni priključek kabelskega snopa merilnika (2) goriva iz 2-polnega priključka kabelskega snopa stroja (1).

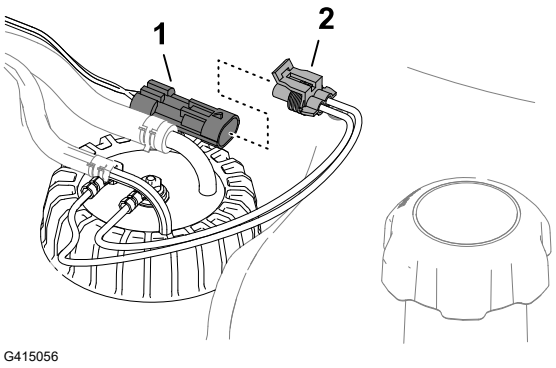

G415056

4. Premaknite objemki (2), ki pritrjujeta cevi (1) na nastavka (3) na merilniku goriva, proti notranjemu delu in odstranite vse cevi iz priključkov.

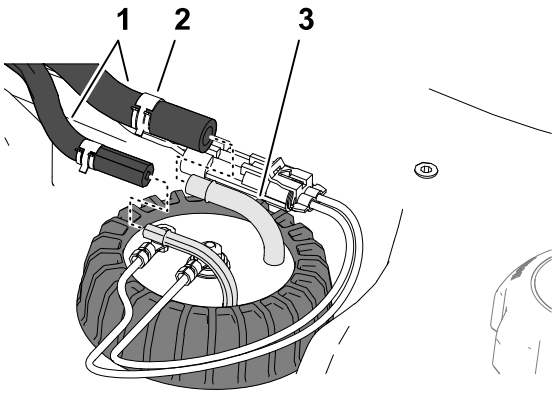

G415057

5. Popustite pokrovček z merilnikom goriva ((1)).
6. Previdno odstranite merilnik goriva iz rezervoarja.

   Opomba: Ne zvijajte cevi za dovod goriva, povratne cevi ali ročice s plovcem.

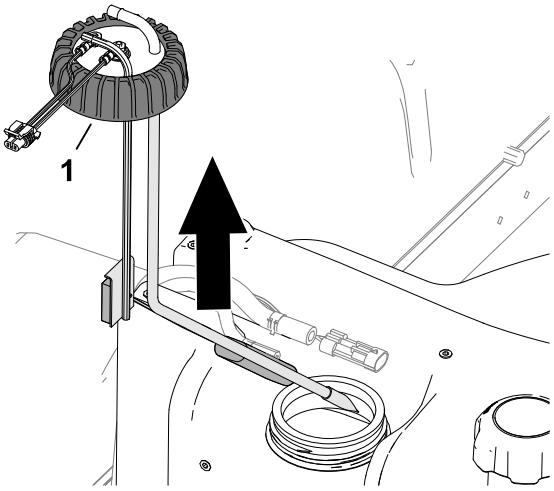

G415058

Čiščenje sita cevke za dovod goriva (nadaljevanje)

Čiščenje in namestitev cevi za dovod goriva

1. Očistite sito na koncu cevi za dovod goriva.

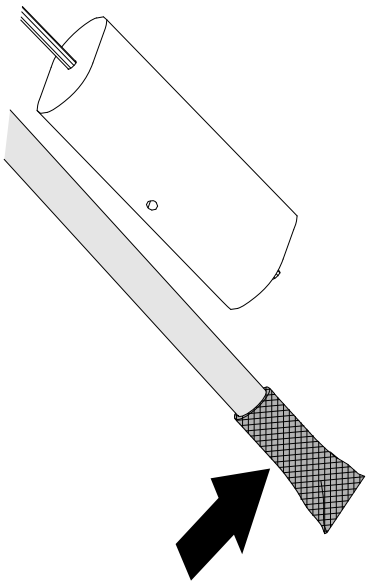

G415060

2. Previdno vstavite cevko za dovod goriva in plovec v rezervoar za gorivo.
3. Poravnajte nastavka za dovodno in povratno cev proti notranjemu delu.
4. Privijte čep z merilnikom goriva (1) na rezervoar za gorivo.

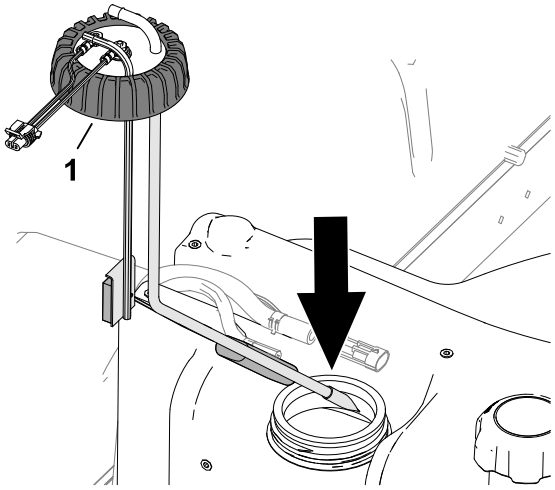

G415059

5. Namestite cev (1) v nastavke (3) na merilniku goriva in jih pritrdite z objemkami (2).

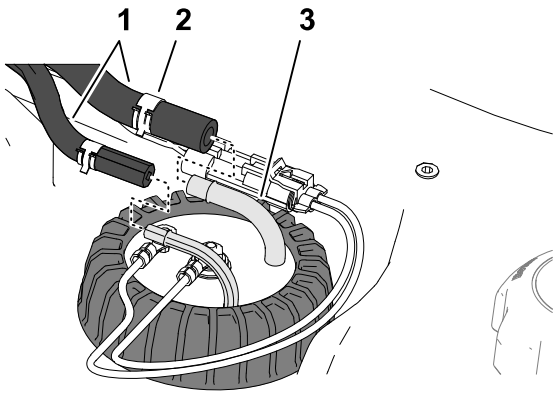

G415057

Čiščenje sita cevke za dovod goriva (nadaljevanje)

6. Priklopite priključek kabelskega snopa merilnika goriva (2) v priključek kabelskega snopa stroja (1).

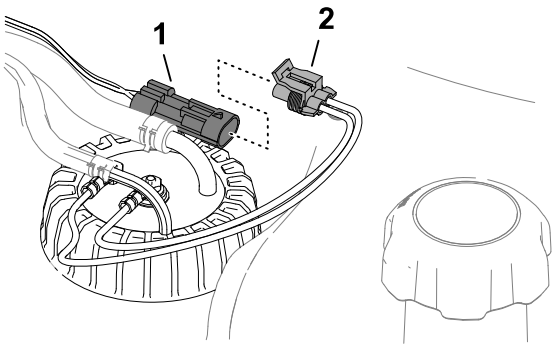

G415056

7. Čep z merilnikom goriva (1) pritrdite na rezervoar za gorivo (3) s 5 vijaki (2).

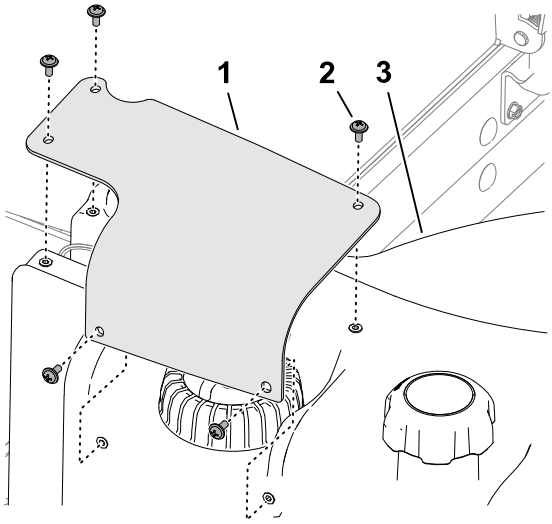

G415055

Prvo polnjenje sistema za gorivo

Sistem za gorivo napolnite z gorivom po naslednjih scenarijih:

- Po zamenjavi filtra za gorivo.
- Po praznjenju izločevalnika vode po vsaki uporabi ali dnevno.
- Če je zmanjkalo goriva.
- Po zamenjavi cevi za gorivo ali odpiranju sistema za gorivo iz kakršnega koli razloga.

Za polnjenje sistema za gorivo izvedite naslednje korake:

POMEMBNO

Ne uporabljajte zaganjalnika motorja, da bi zavrteli motor in tako napolnili sistem za gorivo.

1. Prepričajte se, da je gorivo v rezervoarju za gorivo.
2. Izvedite naslednje korake za polnjenje filtra in cevi do visokotlačne črpalke, da preprečite obrabo ali poškodbe črpalke:

Prvo polnjenje sistema za gorivo (nadaljevanje)

A. Obrnite ključ v položaj za VKLOP za 15 do 20 sekund.
B. Obrnite ključ v položaj za IZKLOP za 30 do 40 sekund.

   Opomba: S tem se ECU izklopi.

C. Obrnite ključ v položaj VKLOP za 15 do 20 sekund.
D. Preverite za puščanje okrog filtra in cevi.
E. Zaženite motor in preverite morebitno puščanje.

Vzdrževanje električnega sistema

Pregled električnih kablov

Preverite, ali so električni kabli poškodovani, obrabljeni, zrahljani ali dotrajani zaradi vremenskih in kemičnih vplivov.

Opomba: Pred uporabo opravite vsa potrebna popravila.

Odklop akumulatorja

NEVARNOST

Elektrolit v akumulatorju vsebuje žveplovo kislino, ki je smrtno nevarna, če jo zaužijete, in lahko privede do hudih opeklin.

- **Elektrolita ne smete zaužiti, preprečiti morate tudi stik z očmi, kožo in obleko.**
- **Nosite zaščitna očala in gumijaste rokavice.**
- **Akumulator napolnite na mestu, kjer je stalno na voljo čista voda za izpiranje kože.**

---

1. Stroj pripravite za vzdrževanje.
2. Odprite rešetko.

Odklop akumulatorja (nadaljevanje)

3. Odstranite pokrov ① s podstavka akumulatorja ④ tako, da njegovi stranici pritisnete navznoter.
4. Odklopite negativni kabel akumulatorja ②.
5. Potisnite izolacijski pokrov ③ z objemke pozitivnega (+) kabla akumulatorja in odklopite pozitivni (+) kabel akumulatorja.

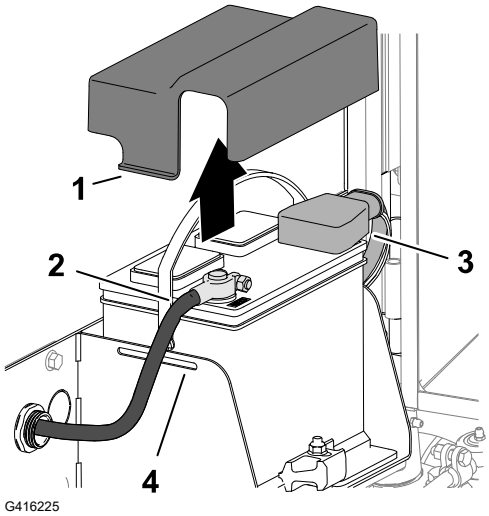

Priključitev akumulatorja

1. Namestite pozitivni (+) kabel akumulatorja (rdeči) ③ na pozitivno (+) priključno sponko akumulatorja.
2. Namestite negativni (–) ② kabel akumulatorja (črni) na negativno (–) priključno sponko akumulatorja.
3. Nanesite plast masti Grafo 112X (da nastane zaščitni sloj) (št. dela Toro 505-47) na priključne sponke akumulatorja in priključne nastavke kablov akumulatorja.
4. Gumijasti pokrovček potisnite čez objemko pozitivnega (+) kabla akumulatorja.
5. Sestavite pokrov akumulatorja tako, da vstavite jezička ① na pokrovu v reži ④ na podstavku akumulatorja.
6. Zaprite in zapahnite rešetko.

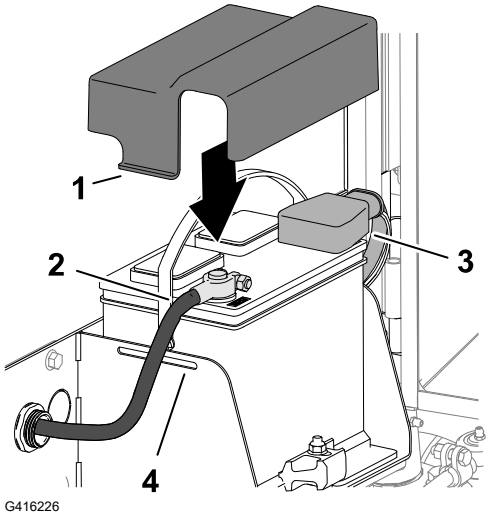

Polnjenje akumulatorja

1. Odklopite akumulator.
2. Priključite 3-4 A polnilnik akumulatorja na priključne sponke akumulatorja.
3. Akumulator polnite z jakostjo 3-4 A od 4 do 8 ur.
4. Ko je akumulator napolnjen, odklopite polnilnik z električne vtičnice in s priključnih sponk akumulatorja.
5. Priključite akumulator.

Servisiranje akumulatorja

Opomba: Pola in celotno ohišje akumulatorja morajo biti čisti, saj se umazan akumulator počasi prazni.

1. Stroj pripravite za vzdrževanje.
2. Odprite rešetko.
3. Preglejte stanje akumulatorja.

   Opomba: Zamenjajte obrabljen ali poškodovan akumulator.
4. Odklopite kable akumulatorja in odstranite akumulator iz stroja.
5. Celotno ohišje akumulatorja očistite z raztopino sode bikarbone in vode.
6. Akumulator sperite s čisto vodo.
7. Vstavite akumulator v stroj in priklopite kable akumulatorja.
8. Zaprite in zapahnite rešetko.

Zamenjava 12-V varovalke

Omarica z varovalkami (1) je pod sedežem.

1. Stroj pripravite za vzdrževanje.
2. Odpahnite in nagnite sedež.
3. Zamenjajte pregorelo varovalko z varovalko enake vrste in jakosti toka.
4. Zaprite in zapahnite sedež.

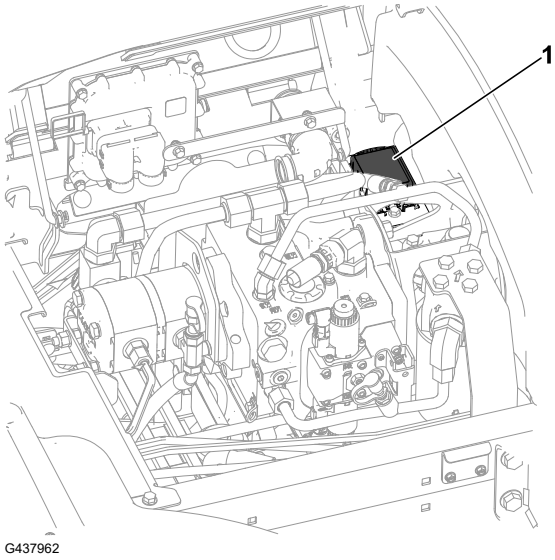

Zamenjava 48-V varovalke rezalne enote

1. Sprostite in odprite pokrov motornega prostora.
2. Na sprednji levi strani motorja odstranite pokrov ohišja z 48-V varovalkami.

Zamenjava 48-V varovalke rezalne enote (nadaljevanje)

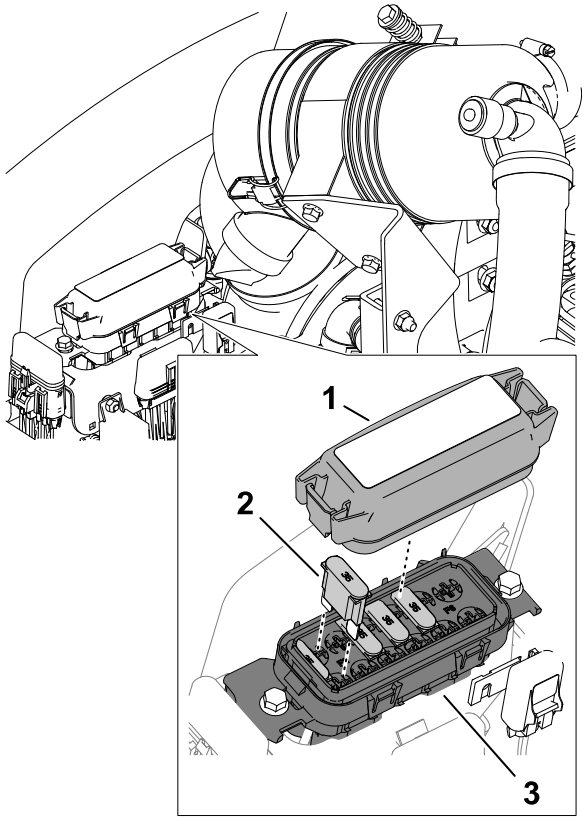

G416230

1. Pokrov
2. Varovalka Maxi
3. Ohišje z 48-V varovalkami

3. Poiščite prekinjeno varovalko v ohišju z varovalkami.
4. Zamenjajte varovalko z varovalko enake vrste in jakosti toka. Vrednosti nazivnega toka so navedene na nalepki na notranji strani ohišja z varovalkami.
5. Pokrov namestite nazaj na ohišje z 48-V varovalkami.
6. Zaprite in zapahnite pokrov.

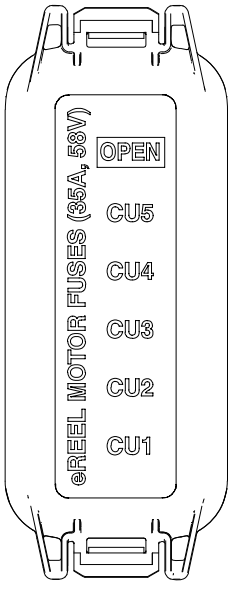

G416231

Zamenjava varovalke za zagon vretena

1. Stroj pripravite za vzdrževanje.
2. Sprostite in odprite pokrov motornega prostora.
3. Na sprednji desni strani motorja odstranite pokrovček z držala varovalke z oznako Enable Fuse 10 A 125 V□? (1)
4. Pregorelo varovalko zamenjajte z varovalko enakega tipa in stopnjo nazivnega toka.
5. Pokrovček namestite na držalo varovalke.
6. Zaprite in zapahnite pokrov.

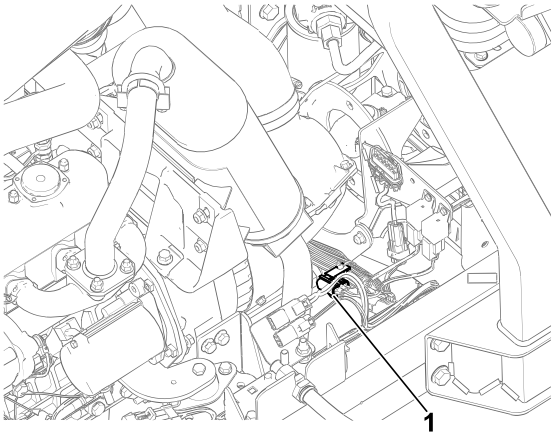

G439309

Zamenjava glavne varovalke

1. Stroj pripravite za vzdrževanje.
2. Sprostite in odprite pokrov motornega prostora.
3. Na zadnji desni strani motorja odstranite pokrovček z držala varovalke z oznako Main B + Power Fuse□? (1).
4. Pregorelo varovalko zamenjajte z varovalko enakega tipa in stopnjo nazivnega toka.
5. Pokrovček namestite na ohišje za varovalke.
6. Zaprite in zapahnite pokrov.

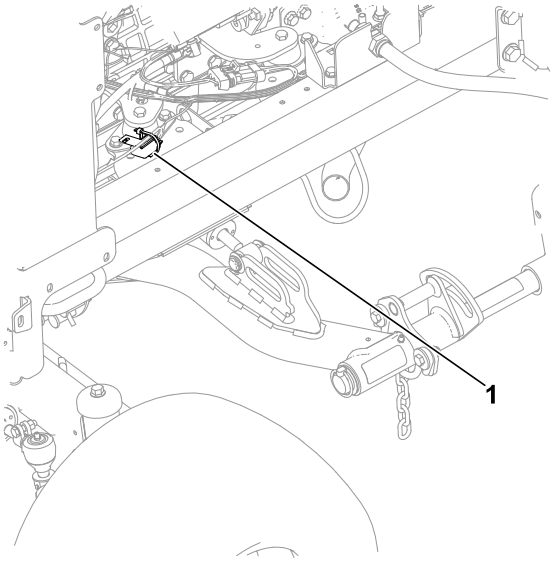

G439310

Vzdrževanje pogonskega sistema

Preverjanje tlaka v pnevmatikah

OPOZORILO

Prenizek tlak v pnevmatikah poslabša stabilnost stroja vožnji prečno po pobočju. To lahko povzroči prevrnitev, ki lahko privede do smrti ali hudih telesnih poškodb.

Pnevmatike ne smejo biti premalo napolnjene.

Opomba: Vzdržujte priporočen tlak v vseh pnevmatikah, da zagotovite dobro kakovost košnje in pravilno delovanje stroja.

1. Izmerite zračni tlak v vsaki pnevmatiki. Pravilen zračni tlak v pnevmatikah je od 0,97 do 1,10 bara (83–103 kPa).
2. Če je potrebno, napolnite ali izpraznite pnevmatike, dokler ne izmerite od 0,97 do 1,10 bara (83–103 kPa).

Zategovanje kolesnih matic s predpisanim zateznim momentom

Zategnite kolesne matice z zateznim momentom **94–122 N·m** v križnem vzorcu.

OPOZORILO

Če ne vzdržujete ustreznega zateznega momenta kolesnih matic, lahko pride do hudih telesnih poškodb.

Vzdržujte ustrezen zatezni moment kolesnih matic.

Zategovanje matic pesta osi s predpisanim zateznim momentom

1. Zategnite matice pesta sprednje osi z zateznim momentom **407–542 N·m**.
2. Če je stroj opremljen s CrossTrax® AWD, zategnite matice pesta zadnje osi z zateznim momentom **366–447 N·m.**

Preverjanje poravnave zadnjih koles

1. Zavrtite volanski obroč tako, da bosta zadnji kolesi v položaju za vožnjo naravnost naprej.
2. Stroj pripravite za vzdrževanje.
3. Izmerite razdaljo med središčema krmilnih pnevmatik (na višini osi) na sprednji in zadnji strani pnevmatik.

   Opomba: Stekanje zadnjih koles je nastavljeno pravilno, če je razlika med spredaj izmerjeno razdaljo in zadaj izmerjeno razdaljo 6 mm ali manj.

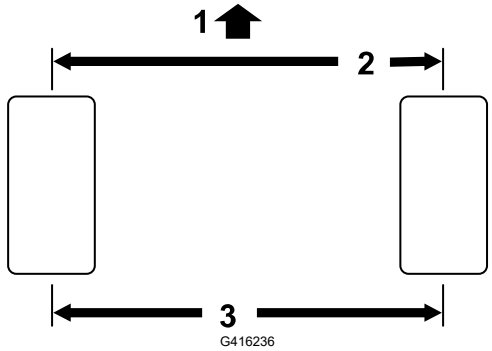

(1) Sprednji del vlečne enote

(2) 6 mm ali manj kot na zadnjem delu pnevmatike

(3) Razdalja med središčema

4. Če je razdalja večja od 6 mm, prilagodite stekanje zadnjih koles.

Prilagoditev stekanja zadnjih koles

1. Popustite protimatici (1) na koncih jarmovega droga (2).

   Opomba: Matica na koncu jarmovega droga, ki ima utor na zunanji strani, se privija v levo.
2. Jarmov drog vrtite z uporabo reže za ključ (3).
3. Izmerite razdaljo med središčema krmilnih pnevmatik (na višini osi) na sprednji in zadnji strani pnevmatik.

   Opomba: Stekanje zadnjih koles je nastavljeno pravilno, če je razlika med spredaj izmerjeno razdaljo in zadaj izmerjeno razdaljo 6 mm ali manj.
4. Po potrebi ponovite koraka 1 in 2.
5. Zategnite protimatici.

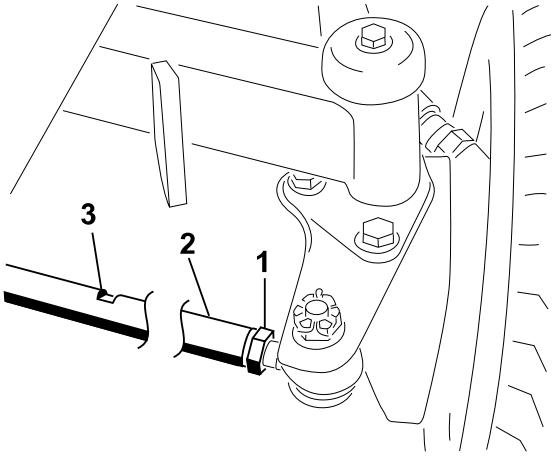

Vzdrževanje hladilnega sistema

Specifikacije za hladilno tekočino

Rezervoar za hladilno tekočino je tovarniško napolnjen z raztopino vode in s hladilnim sredstvom s podaljšano življenjsko dobo na osnovi etilenglikola v razmerju 50/50.

POMEMBNO

Uporabljajte samo hladilne tekočine, ki so na voljo na trgu in ustrezajo specifikacijam, navedenim v tabeli s standardi za hladilno sredstvo s podaljšano življenjsko dobo.

V stroju ne uporabljajte običajne (zelenega) hladilne tekočine na osnovi mineralnih inhibitorjev (IAT). Ne mešajte običajne hladilne tekočine s hladilnim sredstvom s podaljšano življenjsko dobo.

Vrsta hladilne tekočine

Hladilna tekočina na osnovi etilenglikola	Vrsta zaviralca korozije
Antifriz s podaljšano življenjsko dobo	Sredstvo z organskimi protikorozijskimi aditivi (OAT)

POMEMBNO

Ne zanašajte se na barvo hladilne tekočine pri prepoznavanju razlike med konvencionalno (zeleno) hladilno tekočino na osnovi mineralnih inhibitorjev (IAT) in hladilnim sredstvom s podaljšano življenjsko dobo.

Proizvajalci hladilne tekočine lahko hladilno sredstvo s podaljšano življenjsko dobo barvajo v eni od naslednjih barv: rdeča, roza, oranžna, rumena, modra, modrozelena, vijolična in zelena. Uporabljajte hladilno sredstvo, ki ustreza specifikacijam v tabeli s standardi za hladilno sredstvo s podaljšano življenjsko dobo.

Standardi za hladilno sredstvo s podaljšano življenjsko dobo

ATSM International	SAE International
D3306 in D4985	J1034, J814 in 1941

POMEMBNO

Koncentracija hladilnega sredstva mora biti mešanica hladilnega sredstva in vode v razmerju 50/50.

- **Priporočeno:** pri mešanju hladilnega sredstva iz koncentrata ga zmešajte z destilirano vodo.
- **Priporočena možnost:** če destilirana voda ni na voljo, namesto koncentrata uporabite vnaprej pripravljeno mešanico hladilnega sredstva.

Specifikacije za hladilno tekočino (nadaljevanje)

- **Minimalna zahteva:** če destilirana voda in vnaprej pripravljena mešanica hladilnega sredstva nista na voljo, zmešajte koncentrirano hladilno tekočino s čisto pitno vodo.

Prostornina hladilnega sistema

Približno 6,6 L

Preverjanje ravni hladilne tekočine

⚠ SVARILO ⚠

Če je motor deloval, lahko vroča hladilna tekočina pod tlakom brizgne iz stroja, kar lahko povzroči lažje ali zmerne telesne poškodbe.

- **Ne odpirajte pokrovčka hladilnika, ko motor teče.**
- **Pri odpiranju pokrovčka hladilnika uporabite krpo in pokrovček odpirajte počasi, da omogočite izpust pare.**

---

1. Stroj pripravite za vzdrževanje.
2. Odprite pokrov motorja.
3. Prevrite raven hladilne tekočine v ekspanzijski posodi.

   Opomba: Raven hladilne tekočine je pravilna, če je med oznakama »add« 1 in »full« 2 ob strani posode.
4. Če je raven hladilne tekočine prenizka, odstranite pokrovček ekspanzijske posode 3 in dolijte ustrezno hladilno tekočino do oznake »full«.

   Opomba: Ekspanzijske posode ne napolnite čezmerno s hladilno tekočino.
5. Namestite pokrovček izravnalne posode.
6. Zaprite in zapahnite pokrov.

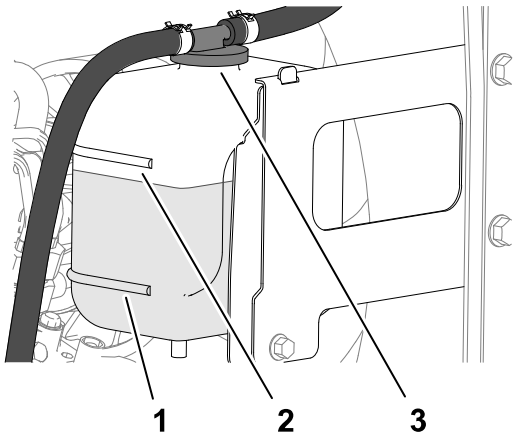

Pregled gibkih cevi hladilnega sistema

Preglejte cevi hladilnega sistema glede puščanja, prepognjenih vodov, slabo pritrjenih nosilcev, obrabe, nepritrjenih priključkov in znakov obrabe zaradi vremenskih vplivov ali kemikalij.

Opomba: Pred uporabo opravite vsa potrebna popravila.

Čiščenje hladilnega sistema motorja

1. Stroj pripravite za vzdrževanje.
2. Dvignite pokrov.
3. Temeljito očistite ves drobir iz okolice motorja.
4. Zaprite in zapahnite pokrov.
5. Sprostite zapah zadnje rešetke (1) in odprite zadnjo rešetko (2).
6. Temeljito spihajte rešetko s stisnjenim zrakom.

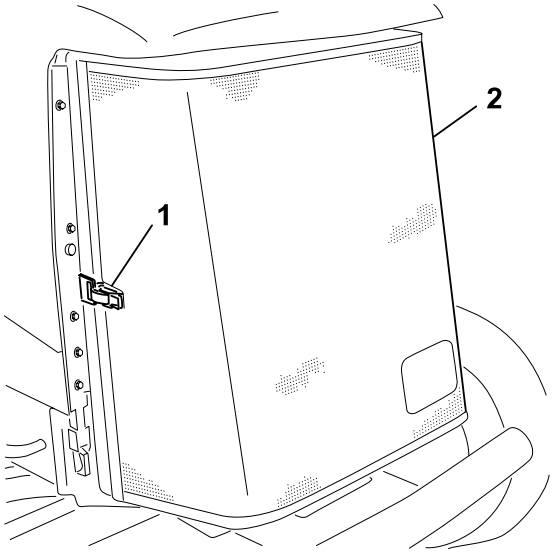

G416241

7. Zavrtite dva zapaha hladilnika motornega olja (2) navznoter in nagnite hladilnik motornega olja (1).

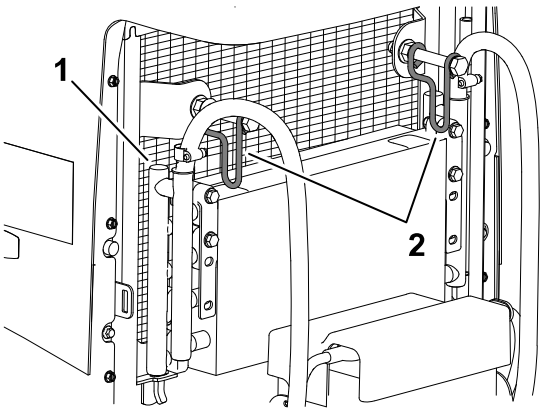

G416242

8. S stisnjenim zrakom temeljito očistite obe strani hladilnika motornega olja in hladilnik (1).
9. Dvignite hladilnik motornega olja in ga pritrdite z dvema zapahoma.
10. Zaprite in zapahnite rešetko.

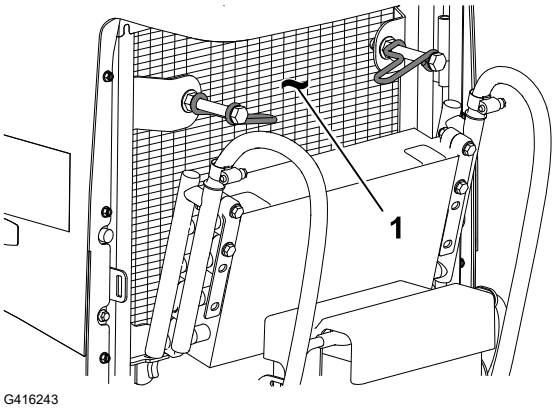

G416243

Vzdrževanje jermena

Napenjanje jermena alternatorja

1. Stroj pripravite za vzdrževanje.
2. Odprite pokrov motorja.
3. Preverite napetost jermena alternatorja (2) tako, da ga pritisnete na sredini med alternatorjem in jermenicami ročične gredi.

   Opomba: Pri obremenitvi z 10 kg se mora jermen odkloniti za 11 mm.
4. Če odklon ni pravilen, izvedite naslednji postopek za napenjanje jermena:
   A. Zrahljajte vijake, ki pritrjujejo alternator na nosilec (1) in tečajni vijak alternatorja (3).
   B. Med alternator in motor vstavite kovinski vzvod ter premaknite alternator navzven.
   C. Ko dosežete pravilno napetost jermena, zategnite vijake, ki pritrjujejo alternator na nosilec in tečajni vijak alternatorja.
5. Zaprite in zapahnite pokrov.

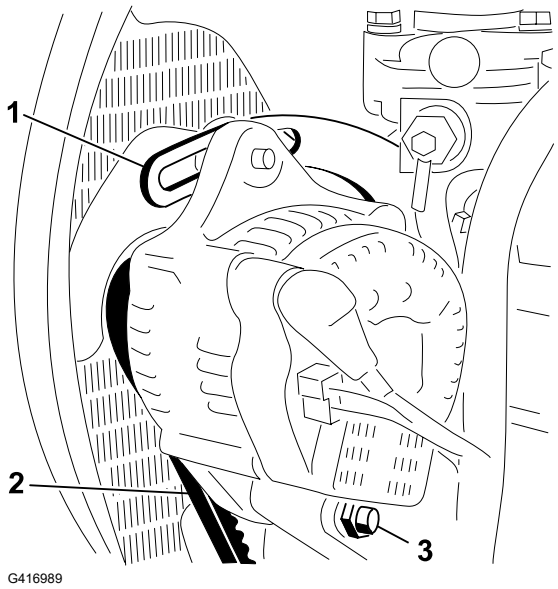

Vzdrževanje hidravličnega sistema

Specifikacije za hidravlično tekočino

Rezervoar je v tovarni napolnjen s hidravlično tekočino visoke kakovosti. Pred prvim zagonom motorja in nato vsak dan preverite raven hidravlične tekočine.

Priporočena hidravlična tekočina: Toro PX Extended Life Hydraulic Fluid; na voljo v vedrih s prostornino 19 litrov ali sodih s prostornino 208 litrov.

Opomba: Stroj, v katerem se uporablja priporočena nadomestna tekočina, potrebuje manj pogoste menjave tekočine in filtra.

Alternativne hidravlične tekočine: če Toro PX Extended Life Hydraulic Fluid ni na voljo, lahko uporabite drugo konvencionalno hidravlično tekočino na naftni osnovi, ki ima specifikacije, ki spadajo v navedeno območje za vse naslednje lastnosti materiala in ustrezajo industrijskim standardom. Ne uporabljajte sintetične tekočine. Za ugotavljanje, kateri izdelek bo ustrezal tem zahtevam, se posvetujte s svojim distributerjem za maziva.

Opomba: Družba Toro ne prevzema nikakršne odgovornosti za škodo, ki bi nastala zaradi uporabe neustreznih nadomestnih izdelkov, zato priporočamo, da uporabite izdelke uglednih proizvajalcev, ki nudijo ustrezna jamstva za svoje izdelke.

Specifikacije za hidravlično tekočino (nadaljevanje)

Hidravlična tekočina za preprečevanje obrabe z nizko točko točenja/in visokim indeksom viskoznosti, ISO VG 46

Lastnosti:	
Viskoznost, ASTM D445	cSt @ 40 °C od 44 do 48
Indeks viskoznosti ASTM D2270	140 ali višji
Točka tečenja, ASTM D97	Od –37 °C do –45 °C
Industrijske specifikacije:	Eaton Vickers 694 (I-286-S, M-2950-S/ 35VQ25 ali M-2952-S)

Opomba: Veliko hidravličnih tekočin je skoraj brezbarvnih, kar otežuje zaznavanje puščanj. Za te primere je na voljo aditiv za hidravlično tekočino v obliki rdečega barvila v 20 ml stekleničkah. Steklenička zadostuje za 15 do 22 l hidravlične tekočine. Naročite jo lahko pri pooblaščenem distributerju strojev Toro s št. dela 44-2500.

POMEMBNO

Toro Premium Synthetic Biodegradable Hydraulic Fluid je edina sintetična biorazgradljiva tekočina, ki jo je odobrila družba Toro. Ta tekočina je združljiva z elastomeri, ki se uporabljajo v hidravličnih sistemih Toro, in je primerna za širok razpon temperaturnih pogojev. Ta tekočina je združljiva s konvencionalnimi mineralnimi olji, vendar je treba za največjo biološko razgradljivost in zmogljivost iz hidravličnega sistema temeljito sprati konvencionalno tekočino. Olje je na voljo v 19-litrskih vedrih ali 208-litrskih sodih pri pooblaščenem distributerju za izdelke Toro.

Prostornina hidravličnega rezervoarja

41,6 L

Preverjanje ravni hidravlične tekočine

Rezervoar je v tovarni napolnjen s hidravlično tekočino visoke kakovosti. Najboljši čas za preverjanje hidravličnega olja je, ko je tekočina hladna. Stroj naj bo v konfiguraciji za prevoz.

1. Stroj pripravite za vzdrževanje.
2. Očistite predel okoli nastavka za dolivanje rezervoarja za hidravlično tekočino.
3. Odstranite merilno palico iz nastavka za dolivanje in jo obrišite s čisto krpo.
4. Vstavite merilno palico nazaj v nastavek za dolivanje; nato jo odstranite in preverite raven tekočine.

   Opomba: Raven hladilne tekočine bi morala biti znotraj območja delovanja na merilni palici.

POMEMBNO

Rezervoar ne sme biti prenapolnjen.

Preverjanje ravni hidravlične tekočine (nadaljevanje)

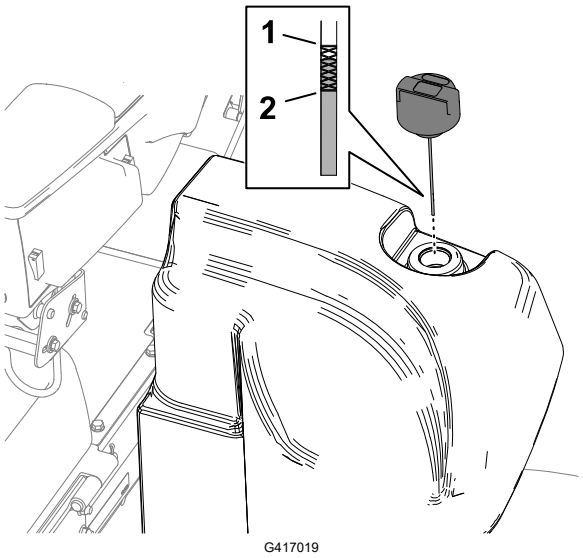

(1) Oznaka za poln rezervoar (merilna palica)

(2) Oznaka za prenizko raven hladilne tekočine (merilna palica)

5. Če je raven nizka, dodajte ustrezno količino predpisane tekočine, da dvignete raven do oznake za poln rezervoar.
6. Namestite merilno palico v nastavek za dolivanje.

Preverjanje hidravličnih vodov in cevi

Hidravlične vode in cevi preverite za puščanje, prepognjene vode, nepritrjene podporne elemente, obrabo, nepritrjene spoje, znake obrabe zaradi vremenskih vplivov in poslabšanje zaradi kemikalij.

Opomba: Pred uporabo opravite vsa potrebna popravila.

Menjava hidravličnega filtra

POMEMBNO

Uporaba katerega koli drugega filtra lahko razveljavi garancijo za nekatere sestavne dele.

1. Stroj pripravite za vzdrževanje.
2. Nagnite sedež.

Menjava hidravličnega filtra (nadaljevanje)

3. Na levi strani stroja podstavite drenažno posodo pod hidravlični filter (2).
4. Odstranite filter.
5. Očistite montažno površino in glavo filtra (1).
6. Na tesnilo novega hidravličnega filtra nanesite tanek sloj ustrezne hidravlične tekočine.
7. Z roko privijte filter na glavo filtra, dokler se tesnilo ne dotakne montažne površine, in ga nato z roko obrnite še za ½ obrata.
8. Spustite in zapahnite sedež.

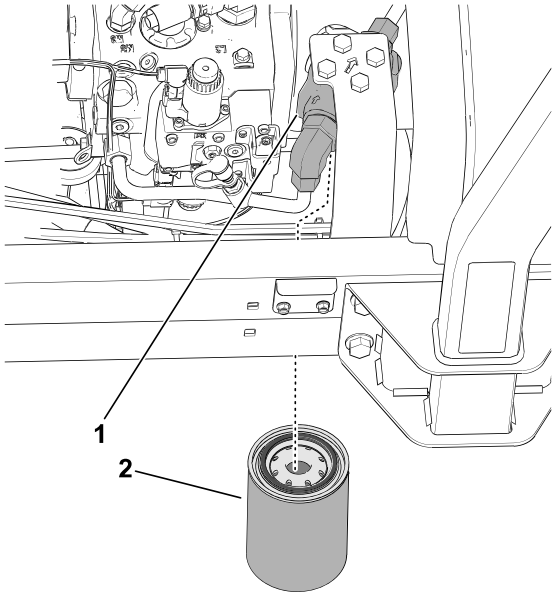

G439314

Preverjanje puščanja

1. Zaženite motor in ga pustite teči 2 minuti, da odzračite hidravlični sistem.
2. Izklopite motor, odstranite ključ in preverite če katerikoli izmed hidravličnih filtrov pušča.

   Opomba: Odpravite morebitna uhajanja hidravlične tekočine.

Zamenjava hidravlične tekočine

Če je tekočina onesnažena, se obrnite na distributerja strojev Toro, saj je treba sistem izprati. Onesnažena tekočina je v primerjavi s čisto tekočino videti mlečna ali črna.

1. Stroj pripravite za vzdrževanje.
2. Postavite veliko prestrezno posodo pod zbiralnik na spodnji strani hidravličnega rezervoarja.

Zamenjava hidravlične tekočine (nadaljevanje)

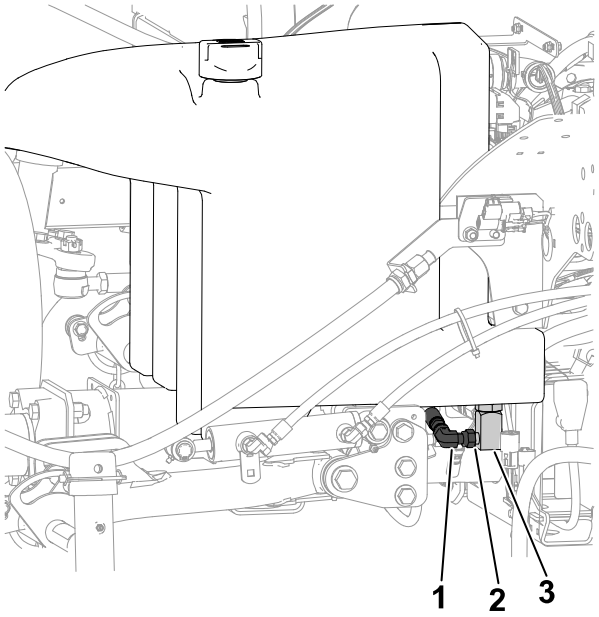

G439327

(1) Zbiralnik
(2) Tukaj popustite pritrdilni element
(3) 90-stopinjski pritrdilni element

3. Odstranite 90-stopinjski pritrdilni element z zbiralnika in počakajte, da se rezervoar izprazni.
4. Ko hidravlična tekočina preneha iztekati iz rezervoarja, namestite 90-stopinjski pritrdilni element na zbiralnik.
5. Napolnite rezervoar z ustrezno hidravlično tekočino.

POMEMBNO

Uporabljajte samo navedene hidravlične tekočine. Druge tekočine lahko poškodujejo sistem.

6. Namestite pokrovček rezervoarja.
7. Zaženite motor in uporabite vse hidravlične kontrole, da se hidravlična tekočina porazdeli po sistemu.
8. Preverite, ali hidravlična tekočina pušča.
9. Preverite raven hladilne tekočine.

Vzdrževanje rezalnih enot

Preverjanje nastavitve stika med vretenom in nožem

Preverite stik med vretenom in nožem, tudi če je kakovost reza sprejemljiva.

Preverjanje nastavitve stika med vretenom in nožem (nadaljevanje)

Opomba: Celotni dolžini vretena in noža morata biti v rahlem stiku.

Preverjanje časa do zaustavitve rezila

1. Vklopite rezalne enote in povlecite ročico za dvig, da se rezalne enote dvignejo.
2. Bodite pozorni na čas od ukaza za dvig do trenutka, ko se vsa vretena prenehajo vrteti.

   Opomba: Če je čas daljši od 7 sekund, se obrnite na pooblaščenega serviserja.

Brušenje rezalnih enot

⚠ OPOZORILO ⚠

Stik z rezalnimi enotami ali drugimi premikajočimi se deli lahko povzroči smrt ali telesne poškodbe.

- **Prsti, roke in oblačila ne smejo biti blizu rezalnih enot in drugih premikajočih se delov.**
- **Med delovanjem motorja nikoli ne poskušajte obračati rezalnih enot z roko ali nogo.**

Opomba: Dodatna navodila in postopki za brušenje so na voljo v dokumentu Toro Reel Mower Basics (s smernicami za ostrenje), obrazec 09168SL.

Priprava stroja

1. Stroj pripravite za vzdrževanje.
2. Medtem ko je motor izklopljen, vendar je ključ v položaju DELOVANJE, vstopite v **glavni meni** na zaslonu InfoCenter.
3. V **glavnem meniju** se pomaknite navzdol do razdelka **delovanje** in pritisnite gumb za izbiro.
4. V razdelku **delovanje** se pomaknite navzdol do možnosti **sprednje brušenje** in **zadnje brušenje**. Pritisnite desni gumb, da izbrane rezalne enote spremenite iz IZKLOPLJENEGA V VKLOPLJENO STANJE.
5. Izvedite začetne prilagoditve za vretena in nože, ki so primerne za brušenje na vseh rezalnih enotah, ki jih je treba nabrusiti.

Brušenje vreten in noža

1. Zaženite motor in ga pustite teči pri najmanjši vrtilni frekvenci v prostem teku.

Brušenje rezalnih enot (nadaljevanje)

OPOZORILO

Spreminjanje števila vrtljajev motorja med brušenjem lahko povzroči zastoj rezalnih enot, to pa lahko privede do smrtne ali hude telesne poškodbe.

- **Med brušenjem ne spreminjajte števila vrtljajev motorja.**
- **Brusite samo v prostem teku.**

2. Vklopite priključno gred in premaknite ročico za dviganje/spuščanje rezalnih enot naprej, da začnete z brušenjem na izbranih vretenih.
3. S krtačo z dolgim ročajem nanesite brusilno pasto.

NEVARNOST

Stik z rezalnimi enotami, ko se te premikajo, lahko povzroči smrt ali telesne poškodbe.

Da preprečite telesne poškodbe, se pred nadaljevanjem odmaknite od rezalnih enot.

POMEMBNO

Ne uporabljajte krtače s kratkim ročajem.

4. Če se vretena med brušenjem ustavijo ali se neenakomerno vrtijo, izberite višjo nastavitev hitrosti vreten, dokler se hitrost ne stabilizira, nato vrnite hitrost vreten na želeno hitrost. To lahko storite z uporabo gumbov na zaslonu InfoCenter.
5. Če morate med brušenjem rezalne enote prilagoditi, izvedite naslednje korake:
   A. Premaknite nazaj ročico za dviganje/spuščanje rezalnih enot in izklopite priključno gred.
   B. Ugasnite motor in odstranite ključ.
   C. Nastavite rezalne enote.
   D. Ponovite korake od 1 do 3.
6. Ponovite 3. korak še za druge rezalne enote, ki jih želite nabrusiti.

Dokončanje brušenja

1. Premaknite nazaj ročico za dviganje/spuščanje rezalnih enot in pritisnite stikalo priključne gredi, da izklopite priključno gred.
2. Ugasnite funkcijo brušenja tako, da uporabite gumbe na zaslonu InfoCenter.

Brušenje rezalnih enot (nadaljevanje)

POMEMBNO

Če funkcije brušenja ne povrnete v nastavitev »OFF« (Izklop), se rezalne enote ne bodo dvignite ali delovale pravilno.

3. Ugasnite motor in odstranite ključ.
4. Sperite vso brusilno pasto z rezalnih enot.
5. Za boljši rezalni rob po brušenju s pilo potegnite čez sprednjo stran noža.

   Opomba: Po brušenju se lahko na rezalnem robu pojavijo grebeni in grobi robovi. Za boljši rezalni rob po brušenju s pilo potegnite čez sprednjo stran noža pod kotom 90°.
6. Po potrebi nastavite vretena rezalnih enot na nož.
7. Prilagodite hitrost vreten rezalne enote na želeno nastavitev košnje.

Vzdrževanje šasije

Pregled varnostnega pasu

1. Preglejte, ali je na varnostnih pasovih prišlo do obrabe, rezov in druge škode. Če kateri koli del ne deluje pravilno, zamenjajte varnostni pas.
2. Po potrebi očistite varnostni pas.

Čiščenje

Pranje stroja

Stroj po potrebi operite z vodo ali z blagim detergentom. Pri pranju stroja lahko uporabite krpo.

POMEMBNO

- **Za čiščenje stroja ne uporabljajte somornice ali filtrirane morske vode.**
- **Za pranje stroja ne uporabljajte opreme za strojno čiščenje. Oprema za strojno čiščenje lahko poškoduje električni sistem, zrahlja pomembne nalepke ali odplakne potrebno mast na mestih trenja. Ne uporabljajte prekomerne količine vode v bližini nadzorne plošče, motorja in akumulatorja.**
- **Stroja ne čistite, ko motor deluje. Če boste stroj prali, medtem ko deluje, to lahko povzroči škodo v notranjosti motorja.**

Shranjevanje stroja

1. Parkirajte stroj na ravni površini, spustite rezalne enote navzdol, zategnite parkirno zavoro, ugasnite motor in odstranite ključ.
2. Temeljito očistite vlečno enoto, rezalne enote in motor.
3. Preverite tlak v pnevmatikah.
4. Preverite, ali so vsi pritrdilni elementi dobro zategnjeni; zategnite jih, če je treba.
5. Z oljem ali mastjo namažite vse mazalke in tečajna mesta. Obrišite odvečno mazivo.
6. Opraskane, oluščene ali zarjavele dele laka narahlo obrusite in prebarvajte s korekturnim lakom. Popravite vse udrtine v kovinskih delih karoserije.
7. Servisiranje akumulatorja in kablov opravite, kot je opisano v nadaljevanju:
   A. Odstranite priključne sponke akumulatorja s priključnih nastavkov akumulatorja.
   B. Očistite akumulator, priključne sponke in priključne nastavke z žično krtačo in raztopino sode bikarbone.
   C. Za preprečevanje korozije namažite priključne sponke kabla in priključne nastavke akumulatorja z mastjo Grafo 112X za ustvarjanje trde zaščitne plasti (št. dela Toro 505-47).
   D. Počasi polnite akumulator 24 ur vsakih 60 dni, da preprečite sulfatizacijo svinca v akumulatorju.
8. Motor pripravite na naslednji način:
   A. Izpustite motorno olje iz oljne kadi in namestite izpustni čep.
   B. Odstranite in zavrzite oljni filter. Namestite nov oljni filter.
   C. Napolnite motor z določenim motornim oljem.
   D. Zaženite motor in ga približno 2 minuti pustite v prostem teku.
   E. Ugasnite motor in odstranite ključ.
   F. Rezervoar za gorivo sperite s svežim in čistim gorivom.
   G. Pritrdite vse priključke sistema za gorivo.
   H. Temeljito očistite in servisirajte sklop zračnega filtra.
   I. Zatesnite dovod zračnega filtra in izpušni odvod z zaščitnim trakom, odpornim na vremenske vplive.
   J. Preverite raven zaščitnega sredstva proti zmrzovanju in dodajte raztopino vode in antifriza na osnovi etilenglikola v razmerju 50/50, kot je potrebno za pričakovano najnižjo temperaturo v vašem območju.

Shranjevanje akumulatorja

Če bo stroj shranjen več kot 30 dni, odstranite akumulator in ga napolnite do konca. Shranite ga lahko na polici ali v stroju. Če bo shranjen v stroju, morajo biti kabli odklopljeni. Akumulator shranite v prostoru s hladnim ozračjem, da preprečite hitro izpraznitev. Zagotovite, da bo akumulator popolnoma napolnjen, da preprečite njegovo zamrznitev. Specifična gostota popolnoma napolnjenega akumulatorja je med 1,265 in 1,299.

Garancija družbe Toro

Omejena garancija za obdobje dveh let ali 1500 delovnih ur

Zajeti pogoji in izdelki

Družba The Toro Company jamči, da bo izdelek Toro Commercial (»izdelek«) brez napak v materialu ali izdelavi 2 leti ali 1500 ur delovanja*, kar nastopi prej. Garancija velja za vse izdelke z izjemo prezračevalnikov (za te izdelke glejte ločeno garancijsko izjavo). Kjer so izpolnjeni garancijski pogoji, bomo brezplačno popravili izdelek, kar vključuje tudi diagnostiko, delo, sestavne dele in prevoz. Garancija začne veljati na dan, ko je izdelek dobavljen prvotnemu maloprodajnemu kupcu. * Izdelek s števcem delovnih ur.

Navodila za uveljavitev garancijskega servisa

Vaša odgovornost je, da obvestite distributerja komercialnih izdelkov ali pooblaščenega zastopnika za komercialne izdelke, pri katerem ste kupili izdelek, takoj ko menite, da so garancijski pogoji izpolnjeni. Če potrebujete pomoč pri iskanju distributerja komercialnih izdelkov ali pooblaščenega zastopnika oziroma če imate vprašanja v zvezi z garancijskimi pravicami, lahko stopite v stik z nami na naslednjem naslovu:

Toro Commercial Products Service Department
8111 Lyndale Avenue South
Bloomington, MN 55420-1196
952-888-8801 ali 800-952-2740
E-pošta: commercial.warranty@toro.com

Odgovornost lastnika

Kot lastnik izdelka ste odgovorni za izvedbo zahtevanih vzdrževalnih postopkov in nastavitev, navedenih v *Priročniku za upravljanje*. Popravila izdelka, ki so potrebna zaradi neizvajanja obveznega vzdrževanja ali prilagoditev, niso zajeta v to garancijo.

Predmeti in pogoji, za katere garancija ne velja

Vse okvare izdelka, ki se zgodijo v garancijskem obdobju, niso nujno napake v materialu ali izdelavi. Ta garancija ne zajema naslednjega:

- Okvare izdelka, ki so posledica uporabe nadomestnih delov, ki jih ni odobrilo podjetje Toro, oziroma namestitve in uporabe dodatkov ali nastavitev dodatne opreme ali izdelkov, ki niso znamke Toro.
- Okvare izdelkov zaradi neizvedenega priporočenega vzdrževanja in/ali nastavitev.
- Okvare izdelka, ki so posledica upravljanja izdelka na malomaren, brezbrižen ali nepreviden način.
- Delov, ki so se izrabili zaradi obrabe in ne okvare. Primeri izdelkov, ki se lahko obrabijo med normalno uporabo izdelka, vključujejo, vendar niso omejeni na zavorne obloge in ploščice, obloge sklopk, rezila, kolute, valjčke in ležaje (zatesnjene ali namazane), spodnje nože, vžigalne svečke, samosledna kolesa in ležaje, pnevmatike, filtre, jermene in določene sestavne dele škropilnika, kot so membrane, šobe, merilniki pretoka in kontrolni ventili.
- Okvare zaradi zunanjih vplivov med drugim vključujejo vreme, postopke skladiščenja, kontaminacijo, uporabo neodobrenih goriv, hladilnih tekočin, maziv, aditivov, gnojil, vode ali kemikalij itd.
- Okvare ali poslabšanje zmogljivosti zaradi uporabe goriv (npr. bencina, dizelskega goriva ali biodizla), ki niso skladna z ustreznimi industrijskimi standardi.
- Običajni zvoki, vibracije, obrabe in poslabšanje. Normalna »obraba« med drugim vključuje poškodbe sedežev zaradi obrabe ali drgnjenja, obrabljene lakirane površine, spraskane nalepke ali okna.

Deli

Za dele, za katere je predvidena zamenjava po načrtu rednega vzdrževanja, velja garancijsko kritje samo do datuma načrtovane redne zamenjave tega dela. Deli, zamenjani v garancijskem obdobju, postanejo last podjetja Toro in zanje velja enaka garancija kot za izvirni izdelek. Podjetje Toro bo samo presodilo, ali bo treba določeni del popraviti oziroma zamenjati. Toro lahko pri garancijskih popravilih uporabi obnovljene dele.

Garancija za litij-ionske in ciklične akumulatorje

Ciklični in litij-ionski akumulatorji imajo navedeno skupno število kilovatnih ur, ki jih lahko v življenjski dobi dosežejo. Postopki upravljanja, polnjenja in vzdrževanja lahko podaljšajo ali skrajšajo celotno življenjsko dobo akumulatorja. Z izrabo akumulatorjev se bo količina uporabnega dela med intervali polnjenja počasi zmanjševala, dokler akumulator ne bo popolnoma izrabljen. Za zamenjavo izrabljenih akumulatorjev zaradi običajne uporabe je odgovoren lastnik izdelka.

Opomba: (samo za litij-ionski akumulator): za dodatne informacije glejte garancijo za akumulator.

Doživljenjska garancija za ročično gred (samo za model ProStripe 02657)

Model ProStripe, ki je opremljen z originalnim tornim kolutom Toro in sklopko za varno zaviranje rezil (sklop vgrajene zavorne sklopke za rezila (Blade Brake Clutch, BBC) in tornega koluta), vključenima v originalno opremo, in ga uporablja prvotni kupec skladno s priporočenimi postopki uporabe in vzdrževanja, ima posebno kritje doživljenjske garancije proti ukrivljenju ročične gredi motorja. Stroji, ki so opremljeni s tornimi podložkami, zavorno sklopko za rezila (BBC) in drugimi podobnimi napravami nimajo doživljenjske garancije za ročično gred.

Vzdrževanje na stroške lastnika

Pregled motorja, mazanje, čiščenje in poliranje, zamenjava filtrov, hladilne tekočine in dokončanje priporočenega vzdrževanja so samo nekateri običajni postopki, ki jih je treba opraviti za izdelke Toro na stroške lastnika.

Splošni pogoji

V skladu s to garancijo je edina dovoljena možnost popravilo s strani pooblaščenega distributerja ali zastopnika za izdelke Toro.

Podjetje The Toro Company ne prevzema nikakršne odgovornosti za posredno, naključno ali posledično škodo, ki je povezana z uporabo izdelkov Toro, ki jih zajema garancija, vključno z vsemi stroški zagotavljanja nadomestne opreme ali storitve za čas nedelovanja oziroma nezmožnosti uporabe, če garancijsko popravilo ni izvedeno v razumnem obdobju. Razen spodaj navedene garancije za emisije, če je veljavna, niso dane nobene druge izrecne garancije. Vse implicitne garancije glede primernosti za nadaljnjo prodajo ali za uporabo so omejene na obdobje trajanja te izrecne garancije.

Nekatere države ne dovoljujejo izključitve naključne in posledične škode oziroma omejitve trajanja implicitne garancije, zato morda zgoraj navedene omejitve in izključitve ne veljajo za vas. Na podlagi te garancije imate določene zakonske pravice, vendar morda za vas veljajo tudi druge pravice, ki so odvisne od državne zakonodaje.

Opomba glede garancije za emisije

Za sistem za zmanjšanje onesnaževanja, vgrajen v izdelek, lahko velja ločena garancija, ki izpolnjuje zahteve ameriških agencije EPA (Environmental Protection Agency) in kalifornijske komisije CARB (California Air Resources Board). Zgoraj navedene omejitve ur delovanja ne veljajo za garancijo za sistem za zmanjšanje onesnaževanja. Glejte garancijsko izjavo za sisteme za zmanjšanje onesnaževanja motorja, ki je priložena izdelku ali dokumentaciji proizvajalca motorja.

Države razen Združenih držav Amerike, Mehike in Kanade

Za specifične garancijske pogoje, ki veljajo za vašo državo, pokrajino ali zvezno državo, se morajo stranke, ki so kupile izdelke Toro, ki so bili izvoženi iz Združenih držav Amerike, Mehike ali Kanade, obrniti na distributerja (zastopnika) za stroje Toro. Če iz kakršnega koli razloga niste zadovoljni s storitvami svojega distributerja ali če imate težave pri pridobivanju informacij o garanciji, se obrnite na pooblaščenega serviserja strojev Toro.

Opozorilo glede kalifornijskega predloga številka 65

Kaj pomeni to opozorilo?

Na izdelkih za prodajo boste morda videli nalepko z naslednjim ali podobnim opozorilom:

OPOZORILO: rak in škodljiv vpliv na razmnoževanje – www.p65Warnings.ca.gov.

Kaj je predlog številka 65?

Predlog številka 65 velja za vsa podjetja, ki delujejo v Kaliforniji, prodajajo izdelke v Kaliforniji ali proizvajajo izdelke, ki se lahko prodajajo ali prinesejo v Kalifornijo. Nalaga, da mora guverner zvezne države Kalifornija vzdrževati in objaviti seznam kemikalij, za katere je znano, da povzročajo raka, prirojene napake in/ali imajo druge negativne vplive na sposobnost razmnoževanja. Seznam, ki se posodobi vsako leto, vsebuje stotine kemikalij, ki jih lahko najdemo v številnih izdelkih za vsakodnevno uporabo. Namen predloga številka 65 je obvestiti javnost o izpostavljenosti tem kemikalijam.

Predlog številka 65 ne prepoveduje prodaje izdelkov, ki vsebujejo te kemikalije, temveč zahteva, da so na izdelkih, embalaži izdelkov ali v dokumentaciji izdelka navedena opozorila. Poleg tega prisotnost opozorila v skladu s predlogom številka 65 ne pomeni, da izdelek ne izpolnjuje varnostnih standardov ali zahtev. Vlada zvezne države Kalifornija je objavila pojasnilo, da prisotnost opozorila v skladu s predlogom številka 65 ni enako odločbi regulativnega organa glede »varnosti« ali »nevarnosti« izdelka.□? Veliko teh kemikalij se uporablja v izdelkih za vsakodnevno uporabo brez dokumentiranih škodljivih vplivov. Za več informacij obiščite https://oag.ca.gov/prop65/faqs-view-all.

Opozorilo v skladu s predlogom številka 65 pomeni, da je podjetje: (1) ocenilo izpostavljenost in presodilo, da »ne predstavlja pomembnega tveganja«; ali (2) da je bilo opozorilo dodano na podlagi prisotnosti kemikalije s seznama brez ocene izpostavljenosti.

Ali ta zakon velja povsod?

Opozorila na podlagi predloga številka 65 so obvezna samo po zakonodaji zvezne države Kalifornija. Ta opozorila lahko vidite na številnih mestih po vsej Kaliforniji, med drugim tudi v restavracijah, trgovinah z živili, hotelih, šolah in bolnišnicah ter na številnih izdelkih. Poleg tega nekatere spletne trgovine in trgovci na drobno, ki prodajo blago po pošti, navajajo opozorila v skladu s predlogom številka 65 na svojih spletnih straneh ali v katalogih.

Kako se lahko opozorila zvezne države Kalifornija primerjajo z zveznimi omejitvami?

Standardi po predlogu številka 65 so pogosto bolj strogi od zveznih in mednarodnih standardov. Za različne snovi so ravni koncentracij, za katere se zahteva opozorilo v skladu s predlogom številka 65, veliko nižje od zveznih omejitev. Na primer standard za opozorila v skladu s predlogom številka 65 za svinec je 0,5 µg/dan, kar je močno pod zveznimi in mednarodnimi standardi.

Zakaj nekateri podobni izdelki nimajo opozorila?

- Za izdelke, ki se prodajajo v Kaliforniji, se zahteva označevanje v skladu s predlogom številka 65, medtem ko se za podobne izdelke, ki se prodajajo drugje, to ne zahteva.
- Podjetje, ki je v pravnem postopku v zvezi s predlogom številka 65 doseglo poravnavo, bo moralo uporabljati opozorila v skladu s predlogom številka 65, medtem ko drugim podjetjem tega ni treba storiti.
- Izvajanje zakonodaje v zvezi s predlogom številka 65 ni dosledno.
- Podjetja se lahko odločijo, da izdelkov ne bodo opremila z opozorili, če presodijo, da zanje zakonodaja po predlogu številka 65 ne velja; odsotnost opozoril še ne pomeni, da izdelek ne vsebuje podobnih koncentracij kemikalij s seznama.

Zakaj družba Toro vključuje to opozorilo?

Družba Toro se je odločila, da bo potrošnikom ponudila vse možne informacije, ki jih potrebujejo za odločitev, katere izdelke bodo kupili in uporabljali. Družba Toro v določnih primerih prilaga opozorila zaradi prisotnosti ene ali več kemikalij s seznama brez ocene ravni izpostavljenosti, ker za nekatere kemikalije s seznama ne obstajajo zahteve v zvezi mejno

vrednostjo izpostavljenosti. Čeprav je izpostavljenost zaradi izdelkov družbe Toro lahko zanemarljiva ali v takem obsegu, da »ne predstavlja večjega tveganja«, se je družba Toro iz previdnosti odločila, da bo vključila opozorila v skladu s predlogom številka 65. Če družba Toro teh opozoril ne bi vključila, bi bila lahko izpostavljena tožbi zvezne države Kalifornija ali zasebnih strank, ki bi zahtevale izvajanje zakonodaje v skladu s predlogom številka 65, in velikim denarnim kaznim.