Упутство за оператера

Vučna jedinica Reelmaster® 5010-H

Број модела —Опсег серијских бројева

03950—418200000 и више

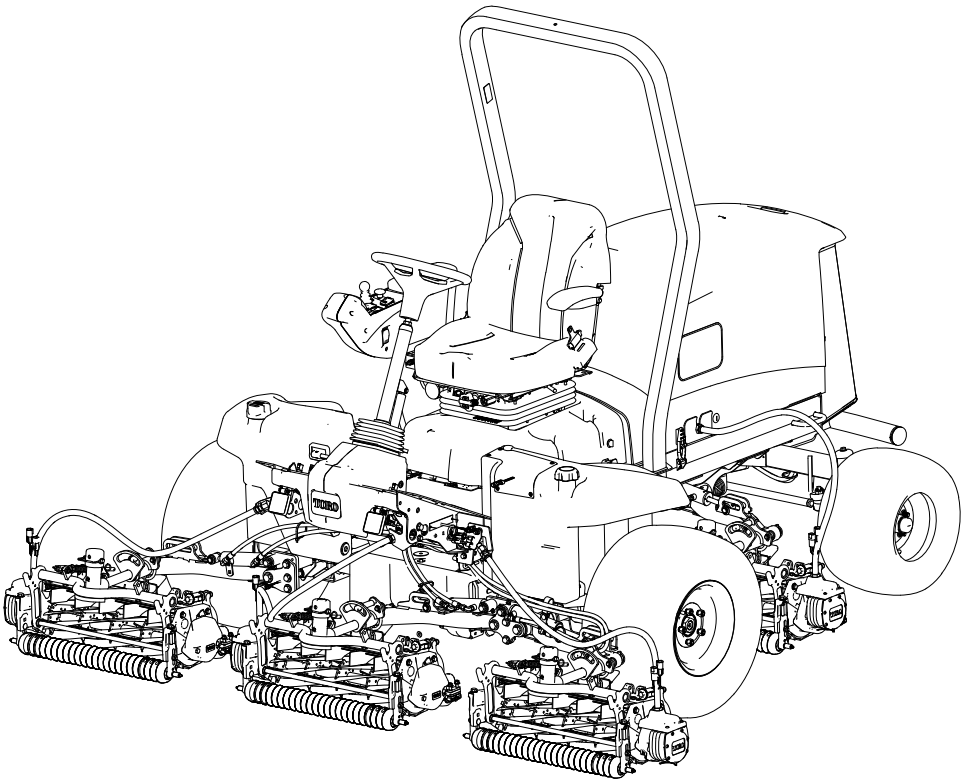

3473-405A

Оригинална упутства (

Odricanja odgovornosti i regulatorne informacije

Ovaj proizvod zadovoljava sve relevantne evropske direktive; za detalje pogledajte odvojeni list deklaracije o usaglašenosti (DOC) za određeni proizvod.

Rukovanje motorom na bilo kom zemljištu prekrivenom šumom, grmljem ili travom predstavlja kršenje člana 4442 ili člana 4443 kalifornijskog Zakona o javnim resursima ako motor nije opremljen hvatačem varnica, kako je definisano u članu 4442, održavan u ispravnom stanju, ili konstruisan, opremljen i održavan tako da se spreči pojava požara.

Priloženi priručnik za vlasnike motora obezbeđen je radi pružanja informacija o propisima američke Agencije za zaštitu životne sredine (EPA) i države Kalifornije u pogledu kontrole emisije kod emisionih sistema, održavanja i garancije. Zamene se mogu naručiti preko proizvođača motora.

⚠ УПОЗОРЕЊЕ

КАЛИФОРНИЈА
Предлог 65 Упозорење

У савезној држави Калифорнија познато је да издувни гасови дизел-мотора и неке њихове компоненте изазивају карцином, оштећења плода и друге репродуктивне проблеме.

У савезној држави Калифорнија познато је да стубићи и клеме акумулатора, као и додатна опрема, садрже олово и оловна једињења који изазивају карцином и репродуктивне проблеме. Оперите руке након руковања.

У савезној држави Калифорнија познато је да употреба овог производа може довести до излагања хемикалијама које изазивају карцином, оштећења плода и друге репродуктивне проблеме.

© 2025—The Toro® Company
8111 Lyndale Ave So
Bloomington, MN 55044

Обратите нам се на www.Toro.com
Štampano u SAD
Сва права задржана

Sertifikacija za elektromagnetnu kompatibilnost

Ako je ova mašina opremljena uređajem za telematiku, obratite se svom ovlašćenom Toro distributeru za uputstva za aktiviranje uređaja.

Domaći: Ovaj uređaj je u skladu sa FCC pravilima, deo 15. Rad podleže sledećim dvama uslovima: (1) Ovaj uređaj ne sme izazivati štetne smetnje i (2) ovaj uređaj mora da prihvati sve smetnje koje mogu biti primljene, uključujući smetnju koja može izazvati neželjeni rad.

FCC ID: APV-3640LB

IC: 5843C-3640LB

Ova oprema je testirana i zaključeno je da je u skladu sa ograničenjima klase B digitalnih uređaja, u skladu sa FCC pravilima, deo 15. Ta ograničenja su osmišljena tako da pruže zaštitu od štetnih smetnji u kućnoj instalaciji. Ova oprema stvara, koristi i može da zrači energiju radio frekvencije i, ako se ne instalira i koristi u skladu da uputstvom, može da dovede do štetnih smetnji u radio komunikaciji. Međutim, ne postoji garancija da neće doći do smetnje na određenoj instalaciji. Ako ova oprema izazove štetne smetnje u prijemu radio i televizijskog signala, što se može utvrditi isključivanjem i uključivanjem opreme, preporučuje se da korisnik pokuša da otkloni smetnje pomoću jedne ili više sledećih mera:

- Preusmerite ili premestite prijemnu antenu.
- Povećajte rastojanje između opreme i prijemnika.
- Povežite opremu sa izlazom na kolu koje se razlikuje od onog na koje je prijemnik povezan.
- Posavetujte se sa prodavcem ili iskusnim radio-video tehničarom.

Argentina



Novi Zeland

R-NZ

Australija



Južna Koreja



Maroko

AGREE PAR L’ANRT MAROC

Numéro d’agrément: MR00004789ANRT20024

Date d’agrément: 11/4/2024

Садржај

Odricanja odgovornosti i regulatorne informacije 2
Поглавље 1: Uvod 1–1
Predviđena upotreba 1–1
Pronalaženje pomoći 1–1
Konvencije u priručniku 1–2
Klasifikacija za bezbednosna upozorenja 1–2
Поглавље 2: Bezbednost 2–1
Opšta bezbednost 2–1
Bezbednost pre korišćenja 2–1
Bezbednost goriva 2–2
Bezbednost tokom korišćenja 2–2
Bezbednost sistema zaštite pri prevrtanju (ROPS) 2–3
Bezbednost na nagibu 2–3
Bezbednost nakon korišćenja 2–4
Bezbednost pri održavanju 2–4
Bezbednost motora 2–5
Bezbednost električnog sistema 2–5
Bezbednost sistema za hlađenje 2–5
Bezbednost hidrauličnog sistema 2–6
Bezbednost sečiva 2–6
Bezbednost prilikom skladištenja 2–6
Bezbednosne nalepnice i nalepnice sa uputstvima 2–7
Поглавље 3: Podešavanje 3–1
1 Priprema mašine 3–1
2 Podešavanje položaja komandne poluge 3–2
3 Montiranje jedinica za sečenje 3–2
Priprema mašine 3–2
Priprema jedinica za sečenje 3–4
Pozicioniranje opruge za kompenzaciju travnjaka 3–4
Montiranje prednjih jedinica za sečenje na podizne poluge 3–6
Montiranje zadnjih jedinica za sečenje na podizne poluge 3–7
Montiranje zadnjih jedinica za sečenje na podizne poluge 3–7
Blokiranje obrtnog oslonca jedinice za sečenje u položaj za košenje trave na kosini 3–8
Montiranje lanaca podizne poluge jedinice za sečenje 3–8
Montiranje motora cilindra 3–8
4 Montiranje završnih kompleta 3–9
5 Montiranje uređaja za telematiku 3–13
6 Upotreba potporne noge jedinice za sečenje 3–15
7 Montiranje spojnice za odvajanje od 48 V i zatvaranje osnove sedišta 3–16
8 Montiranje CE brave poklopca motora 3–17
9 Montiranje CE nalepnica 3–18
Lepljenje CE nalepnice 3–18
Lepljenje nalepnice sa godinom proizvodnje 3–18
Lepljenje CE nalepnice upozorenja 3–19
Поглавље 4: Pregled proizvoda 4–1
Komande 4–1
Prekidač kontakta 4–2
Poluga za spuštanje/podizanje košenja 4–2
Prekidač parkirne kočnice 4–2

Prekidač tempomata ... 4–3
Prekidač za brzinu motora ... 4–3
Prekidač prenosnika snage (PTO) ... 4–3
Prekidač za svetlo ... 4–4
Displej sistema InfoCenter ... 4–4
Papučica za naginjanje volana ... 4–5
Papučica gasa ... 4–5
Utičnica ... 4–6
Kontrole za podešavanje sedišta ... 4–7
Odvajanje napajanja jedinice za sečenje ... 4–9
Specifikacije ... 4–10
Dodatna oprema/priključci ... 4–10
Поглавље 5: Korišćenje ... 5–1
Pre korišćenja ... 5–1
Obavljanje svakodnevnog održavanja ... 5–1
Gorivo ... 5–1
Provera prekidača blokade ... 5–3
Pregled displeja sistema InfoCenter ... 5–5
Provera razdaljine hidrostatičkog kočenja ... 5–15
Pregled brzina pri kretanju unazad ... 5–15
Pregled prikazanih brzina vuče ... 5–15
Pregled PowerMatch™ sistema ... 5–16
Tokom korišćenja ... 5–16
Pregled radnih karakteristika mašine ... 5–16
Rukovanje mašinom ... 5–16
Pregled papučice gasa ... 5–17
Pregled funkcije virtuelnog graničnika papučice (VPS) ... 5–17
Tempomat ... 5–19
Pregled režima ubrzavanja ... 5–20
Pregled režima zagrevanja ... 5–20
Pregled funkcije Toro Smart Power™ ... 5–20
Pokretanje motora ... 5–21
Isključivanje motora ... 5–21
Podešavanje opruge za kompenzaciju travnjaka ... 5–22
Prilagođavanje kontra tega podizne poluge ... 5–22
Podešavanje pokretnog položaja podizne poluge ... 5–23
Podešavanje brzine cilindra ... 5–24
Pregled lampica indikatora ... 5–26
Košenje trave uz pomoć mašine ... 5–26
Saveti za rad ... 5–27
Nakon korišćenja ... 5–29
Lokacije tačaka za privezivanje ... 5–29
Vučenje mašine ... 5–29
Guranje ili vučenje mašine ... 5–30
Поглавље 6: Održavanje ... 6–1
Preporučeni raspored održavanja ... 6–1
Kontrolna lista za svakodnevno održavanje ... 6–5
Procedure pre održavanja ... 6–6
Priprema za održavanje ... 6–6
Otvaranje poklopca motora ... 6–7
Zatvaranje poklopca motora ... 6–7
Otvaranje maske ... 6–8
Zatvaranje maske ... 6–8

Naginjanje sedišta ... 6–8
Spuštanje sedišta ... 6–9
Odvajanje obloga vazduha za hlađenje generatora ... 6–9
Sklapanje obloga vazduha za hlađenje generatora ... 6–9
Lokacije tačaka za podizanje ... 6–10
Podmazivanje ... 6–11
Podmazivanje ležajeva i čaura ... 6–11
Lokacije mazalica ... 6–12
Održavanje motora ... 6–14
Proveravanje prečišćivača vazduha ... 6–14
Resetovanje indikatora servisa filtera za vazduh ... 6–15
Servisiranje čistača vazduha ... 6–15
Specifikacije motornog ulja ... 6–16
Provera nivoa motornog ulja ... 6–16
Zamena motornog ulja i filtera ... 6–18
Održavanje sistema za gorivo ... 6–19
Skladištenje goriva ... 6–19
Servisiranje separatora za gorivo i vodu ... 6–20
Servisiranje filtera za gorivo ... 6–21
Pražnjenje rezervoara za gorivo ... 6–22
Pregled vodova i spojeva za gorivo ... 6–22
Odzračivanje sistema za gorivo ... 6–23
Čišćenje mrežice cevi za uzimanje goriva ... 6–23
Pripremno punjenje sistema za gorivo ... 6–26
Održavanje električnog sistema ... 6–27
Provera električnih kablova ... 6–27
Odvajanje akumulatora ... 6–27
Povezivanje akumulatora ... 6–28
Punjenje akumulatora ... 6–28
Servisiranje akumulatora ... 6–29
Zamena osigurača iz bloka osigurača od 12 V ... 6–29
Zamena osigurača jedinice za sečenje od 48 V ... 6–29
Zamena osigurača za omogućavanje cilindra ... 6–31
Zamena osigurača glavnog napajanja ... 6–31
Održavanje pogonskog sistema ... 6–32
Provera pritiska u pneumaticima ... 6–32
Pritezanje navrtki točkova ... 6–32
Pritezanje navrtki glavčine točka ... 6–32
Provera reglaže zadnjeg trapa ... 6–32
Podešavanje pozitivnog uvlačenja zadnjih točkova ... 6–33
Održavanje sistema za hlađenje ... 6–34
Specifikacije rashladnog sredstva ... 6–34
Provera nivoa rashladnog sredstva ... 6–35
Provera creva sistema za hlađenje ... 6–35
Čišćenje rashladnog sistema motora ... 6–36
Održavanje kaiša ... 6–37
Zatezanje kaiša alternatora ... 6–37
Održavanje hidrauličnog sistema ... 6–37
Specifikacije hidraulične tečnosti ... 6–37
Provera nivoa hidraulične tečnosti ... 6–38
Provera vodova i creva za hidrauličnu tečnost ... 6–39
Zamena filtera pod pritiskom ... 6–39
Provera da li ima curenja ... 6–40

Zamena hidraulične tečnosti 6–40
Održavanje jedinice za sečenje 6–41
Provera kontakta između cilindra i donjeg noža 6–41
Provera vremena zaustavljanja sečiva 6–42
Oštrenje jedinice za sečenje glačanjem u obrnutom smeru rotacije 6–42
Održavanje šasije 6–44
Proveravanje sigurnosnog pojasa 6–44
Čišćenje 6–44
Pranje mašine 6–44
Поглавље 7: Skladištenje 7–1
Skladištenje mašine 7–1
Skladištenje akumulatora 7–2
Informacije o kalifornijskom upozorenju Predlog 65

Predviđena upotreba

Ova mašina je kosilica sa cilindričnim sečivom sa sedištem za operatera, namenjena za upotrebu od strane stručnog, unajmljenog operatera u komercijalnoj primeni. Prevashodno je projektovana za košenje trave na dobro održavanim travnjacima. Korišćenje ovog proizvoda za namene za koje nije predviđen može da bude opasno po vas i okolne posmatrače.

Pažljivo pročitajte ove informacije da biste naučili kako da pravilno koristite i održavate svoj uređaj i kako da izbegnete povrede i oštećenje proizvoda. Pravilno i bezbedno rukovanje proizvodom je vaša odgovornost.

Pronalaženje pomoći

Posetite www.Toro.com za materijale u vezi sa bezbednošću i za obuku za korišćenje proizvoda, za informacije o dodatnoj opremi, za pomoć u pronalaženju prodavca ili da biste registrovali svoj proizvod.

Kad god vam je potreban servis, originalni Toro delovi ili dodatne informacije, obratite se ovlašćenom serviseru ili Toro korisničkoj službi i pripremite broj modela i serijski broj vašeg proizvoda. Ti brojevi se nalaze na pločici sa serijskim brojem na proizvodu 1. Zapišite brojeve u za to predviđenom prostoru.

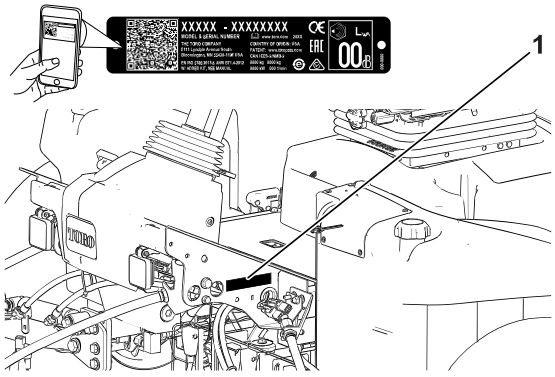

G439286

ВАЖНЕ ИНФОРМАЦИЈЕ

Možete da mobilnim uređajem skenirate QR kôd na nalepnici sa serijskim brojem (ako je deo opreme) kako biste pristupili informacijama o garanciji, delovima i drugim informacijama o proizvodu.

Broj modela:		**Serijski broj:**	

Konvencije u priručniku

Ovaj priručnik navodi potencijalne opasnosti i sadrži bezbednosne poruke označene simbolom za bezbednosno upozorenje, koji označava opasnost koja može dovesti do teške povrede ili smrtnog ishoda ako ne poštujete preporučene mere opreza.



G405934

Ovaj priručnik koristi 2 reči za isticanje informacija. **Važno** skreće pažnju na posebne mehaničke informacije, a **Napomena** naglašava opšte informacije koje zaslužuju posebnu pažnju.

Klasifikacija za bezbednosna upozorenja

Simbol za bezbednosno upozorenje prikazan u ovom priručniku i na mašini označava važne bezbednosne poruke koje morate da pratite da biste izbegli nezgode.

Ovaj simbol za bezbednosno upozorenje se pojavljuje iznad informacija koje vas upozoravaju na radnje ili situacije koje nisu bezbedne iza njega sledi reč **OPASNOST**, **UPOZORENJE** ili **OPREZ**.

ОПАСНОСТ

Opasnost označava neposrednu opasnost koja *će*, ukoliko se ne izbegne, dovesti do teške povrede ili smrtnog slučaja.

УПОЗОРЕЊЕ

Upozorenje označava potencijalnu opasnost koja *bi mogla*, ukoliko se ne izbegne, dovesti do teške povrede ili smrtnog slučaja.

ПАЖЊА

Oprez označava potencijalnu opasnost koja *može*, ukoliko se ne izbegne, dovesti do manje ili umereno teške povrede.

Bezbednost

Opšta bezbednost

- Ovaj proizvod je u stanju da amputira šake i stopala i da baca predmete.
- Pre pokretanja motora, s razumevanjem pročitajte sadržaj ovog *priručnika za operatera*.
- Usredsredite svu pažnju dok upravljate mašinom. Nemojte se baviti aktivnostima koje odvlače pažnju; u suprotnom može doći do povrede ili materijalne štete.
- Nemojte približavati šake ili stopala pokretnim komponentama mašine.
- Nemojte da rukujete mašinom ako svi štitnici i drugi sigurnosni zaštitni uređaji nisu na mestu i ne funkcionišu pravilno na mašini.
- Vodite računa da posmatrači i deca budu van radnog prostora. Nemojte nikada dozvoliti deci da koriste mašinu.
- Pre nego što napustite položaj operatera, zaustavite motor, uklonite ključ i sačekajte da se svi pokretni delovi zaustave. Pre podešavanja, servisiranja, čišćenja ili odlaganja mašine, sačekajte da se ohladi.

Nepravilno korišćenje ili održavanje ove mašine može dovesti do povrede. Da biste smanjili mogućnost povrede, poštujte ova bezbednosna uputstva i uvek obratite pažnju na simbol za bezbednosno upozorenje (⚠), koji znači **Oprez**, **Upozorenje** ili **Opasnost** – uputstvo za ličnu bezbednost. Nepoštovanje ovih uputstava može dovesti do telesne povrede ili smrtnog ishoda.

Bezbednost pre korišćenja

- Nikada ne dozvolite deci ili neobučenim osobama da koriste ili servisiraju mašinu. Lokalni propisi mogu da ograniče starost operatera. Vlasnik je odgovoran za obuku svih operatera i mehaničara.
- Upoznajte se sa bezbednim korišćenjem mašine, komandama operatera i bezbednosnim znacima.
- Pre nego što napustite položaj operatera, uradite sledeće:
  - Parkirajte mašinu na ravnoj površini
  - Deaktivirajte i spustite jedinice za sečenje.
  - Aktivirajte parkirnu kočnicu.
  - Isključite motor i uklonite ključ.
  - Sačekajte da se svi pokreti zaustave.
  - Pre podešavanja, servisiranja, čišćenja ili odlaganja mašine, sačekajte da se ohladi.
- Znajte kako da brzo zaustavite mašinu i isključite motor.

- Nemojte da rukujete mašinom ako svi štitnici i drugi sigurnosni zaštitni uređaji nisu na mestu i ne funkcionišu pravilno na mašini.
- Pre košenja, uvek pregledajte mašinu da biste se uverili da su jedinice za sečenje u dobrom radnom stanju.
- Pregledajte područje gde ćete koristiti mašinu i uklonite sve predmete koje bi mašina mogla razbacivati.
- Ovaj proizvod stvara elektromagnetno polje. Ako imate ugrađeni elektronski medicinski uređaj, obratite se zdravstvenom radniku pre korišćenja ovog proizvoda.

Bezbednost goriva

- Budite izuzetno pažljivi prilikom rukovanja gorivom. Zapaljivo je a njegova isparenja su eksplozivna.
- Ugasite sve cigarete, cigare, lule i druge izvore paljenja.
- Koristite samo odobreni kanister za gorivo.
- Nemojte skidati poklopac za gorivo niti puniti rezervoar dok motor radi ili je vruć.
- Nemojte dosipati niti prazniti gorivo u zatvorenom prostoru.
- Nemojte skladištiti mašinu ni kanister sa gorivom na mestu na kom postoji otvoreni plamen, varnica ili pomoćni plamenik, kao na kotlu za grejanje vode ili drugim aparatima.
- Ako prospete gorivo, nemojte pokušavati da pokrenete motor; izbegavajte stvaranje bilo kakvog izvora paljenja dok se isparenja od goriva ne raspršе.

Bezbednost tokom korišćenja

- Vlasnik/operater može da spreči i odgovoran je za nezgode koje mogu dovesti do telesne povrede ili oštećenja imovine.
- Nosite odgovarajuću odeću, uključujući zaštitu za oči; dugačke pantalone; izdržljivu neklizajuću obuću; i zaštitu za uši. Vežite dugu kosu i nemojte nositi široku odeću ili labavi nakit.
- Nemojte da rukujete mašinom kada ste bolesni, umorni ili pod uticajem alkohola ili opijata.
- Usredsredite svu pažnju dok upravljate mašinom. Nemojte se baviti aktivnostima koje odvlače pažnju; u suprotnom može doći do povrede ili materijalne štete.
- Pre nego što upalite motor, osigurajte da su svi pogoni u neutralnom položaju, da je parkirna kočnica aktivirana i da se nalazite u radnom položaju.
- Nemojte prevoziti putnike na mašini i vodite računa da posmatrači i deca budu van radnog prostora.
- Rukujte mašinom samo u uslovima dobre vidljivosti da biste izbegli rupe i skrivene opasnosti.
- Izbegavajte košenje na mokroj travi. Slabije prianjanje bi moglo da izazove proklizavanje mašine.
- Držite šake i stopala podalje od jedinica za sečenje.
- Pogledajte pozadi i dole pre kretanja unazad da biste se uverili da imate čist put.

- Budite pažljivi kada prilazite slepim uglovima, žbunju, drveću ili drugim predmetima koji mogu da vam zaklone pogled.
- Zaustavite jedinice za sečenje kad god ne kosite.
- Usporite i budite oprezni prilikom okretanja mašine i prelaska puteva i trotoara. Uvek prepustite prvenstvo prolaza.
- Motor pokrećite samo u dobro provetrenom prostoru. Izduvni gasovi sadrže ugljen-monoksid, koji je smrtonosan ako se udiše.
- Ne ostavljajte bez nadzora mašinu koja radi.
- Pre nego što napustite položaj operatera, uradite sledeće:
  - Parkirajte mašinu na ravnoj površini.
  - Deaktivirajte i spustite jedinice za sečenje.
  - Aktivirajte parkirnu kočnicu.
  - Isključite motor i uklonite ključ.
  - Sačekajte da se svi pokreti zaustave.
  - Pre podešavanja, servisiranja, čišćenja ili odlaganja mašine, sačekajte da se ohladi.
- Mašinom rukujte samo u uslovima dobre vidljivosti i odgovarajućim vremenskim uslovima. Nemojte koristiti mašinu kada postoji opasnost od udara groma.
- Tempomat (ako je deo opreme) koristite samo kada mašinu koristite na otvorenom, ravnom terenu bez prepreka i gde mašina može da se kreće konstantnom brzinom bez prekida.

Bezbednost sistema zaštite pri prevrtanju (ROPS)

- Nemojte ukloniti nijedan deo ROPS sistema sa mašine.
- Proverite da je sigurnosni pojas prikačen i da ga možete brzo otpustiti u hitnom slučaju.
- Uvek vezujte sigurnosni pojas.
- Pažljivo proverite da li postoje prepreke nad glavom i nemojte ih zakačiti.
- Održavajte ROPS sistem u bezbednom radnom stanju tako što ćete ga periodično temeljno pregledati za oštećenja i paziti da svi pričvršćivači za montiranje uvek budu zategnuti.
- Zamenite sve oštećene delove ROPS sistema. Nemojte ih popravljati niti prepravljati.

Bezbednost na nagibu

- Nagibi su glavni faktor povezan sa gubitkom kontrole i nezgodama sa prevrtanjem, što može dovesti do teške povrede ili smrtnog ishoda. Vi ste odgovorni za bezbedno upravljanje na nagibu. Korišćenje mašine na bilo kom nagibu zahteva dodatnu pažnju.
- Procenite uslove na lokaciji da biste odredili da li je nagib bezbedan za korišćenje mašine, što uključuje pregledanje lokacije. Taj pregled uvek obavite koristeći zdrav razum i dobro rasuđivanje.
- Pogledajte uputstva za upravljanje mašinom na nagibima koja su navedena u nastavku. Pre korišćenja mašine, pregledajte uslove na terenu da biste utvrdili da li možete da

Bezbednost na nagibu (наставак)

upravljate mašinom pod uslovima koji u tom trenutku vladaju na lokaciji. Promene u terenu mogu dovesti do promene u radu mašine na nagibu.

– Izbegavajte pokretanje, zaustavljanje ili okretanje mašine na nagibima. Izbegavajte nagle promene brzine ili pravca. Skrećite polako i postepeno.

– Nemojte upravljati mašinom u uslovima kada je u pitanje dovedeno prianjanje, upravljanje ili stabilnost.

– Uklonite ili obeležite prepreke poput jaraka, rupa, brazdi, izbočina, kamenja ili drugih skrivenih opasnosti. Visoka trava može da sakriva prepreke. Neravan teren može da prevrne mašinu.

– Imajte u vidu da korišćenje mašine na mokroj travi, poprečno po nagibima ili nizbrdo može dovesti do gubitka prianjanja mašine.

– Budite izuzetno pažljivi kada upravljate mašinom blizu strmina, jaraka, nasipa, vodenih opasnosti ili drugih opasnih mesta. Mašina bi mogla iznenada da se prevrne ako točak pređe preko ivice ili se ivica uruši. Uspostavite sigurnu zonu između mašine i svake opasnosti.

– Prepoznajte opasnosti pri dnu nagiba. Ako postoje opasnosti, kosite nagib mašinom kojom rukuje pešak.

– Ako je moguće, kada radite na nagibima držite jedinice za sečenje spuštene do zemlje. Podizanje jedinica za sečenje dok radite na nagibima može dovesti do toga da mašina postane nestabilna.

Bezbednost nakon korišćenja

- Parkirajte mašinu na ravnoj površini.
- Deaktivirajte i spustite jedinice za sečenje
- Aktivirajte parkirnu kočnicu.
- Isključite motor i uklonite ključ.
- Sačekajte da se svi pokreti zaustave.
- Pre podešavanja, servisiranja, čišćenja ili odlaganja mašine, sačekajte da se ohladi.
- Da biste pomogli u sprečavanju požara, pobrinite se da se u jedinicama za sečenje, pogonima, izduvnim loncima, rashladnim rešetkama i odeljku motora ne nakupljaju trava i nečistoće. Očistite prosuto ulje ili gorivo.
- Deaktivirajte pogon na priključku kad god šlepate ili ne koristite mašinu.
- Održavajte i čistite pojaseve prema potrebi.
- Mašinu ili kanister sa gorivom nemojte skladištiti na mestu na kom ima otvorenog plamena, varnica ili pomoćni plamenik, kao na kotlu za grejanje vode ili na drugim aparatima.

Bezbednost pri održavanju

- Pre nego što napustite položaj operatera, uradite sledeće:

  - Parkirajte mašinu na ravnoj površini.
  - Deaktivirajte i spustite jedinice za sečenje.
  - Aktivirajte parkirnu kočnicu.
  - Isključite motor i uklonite ključ.
  - Sačekajte da se svi pokreti zaustave.
  - Pre podešavanja, servisiranja, čišćenja ili odlaganja mašine, sačekajte da se ohladi.
- Nosite odgovarajuću odeću, uključujući zaštitu za oči; dugačke pantalone i izdržljivu neklizajuću obuću. Držite šake, stopala, odeću, nakit i dugu kosu dalje od pokretnih delova.
- Pre održavanja sačekajte da se komponente mašine ohlade.
- Ako je moguće, nemojte vršiti održavanje dok motor radi. Držite se podalje od pokretnih delova.
- Motor pokrećite samo u dobro provetrenom prostoru. Izduvni gasovi sadrže ugljen-monoksid, koji je smrtonosan ako se udiše.
- Poduprite mašinu podupiračima kad god radite ispod nje.
- Pažljivo oslobodite pritisak iz komponenti sa uskladištenom energijom.
- Sve delove održavajte u dobrom radnom stanju i vodite računa da zavrtnji budu dobro pritegnuti.
- Zamenite sve pohabane ili oštećene nalepnice.
- Da biste obezbedili bezbedan, optimalan učinak mašine, koristite samo originalne zamenske delove kompanije Toro. Zamenski delovi drugih proizvođača mogu biti opasni i njihovo korišćenje može da poništi garanciju za proizvod.

Bezbednost motora

- Isključite motor pre provere ulja ili dodavanja ulja u kućište motora.
- Nemojte menjati brzinu regulatora ili držati preveliku brzinu motora.

Bezbednost električnog sistema

- Pre popravljanja mašine odvojite akumulator. Prvo odvojite negativni terminal, pa zatim pozitivni. Prvo povežite pozitivni terminal, pa zatim negativni.
- Akumulator punite na otvorenom, dobro provetrenom prostoru, dalje od varnica i plamena. Pre priključivanja ili isključivanja akumulatora, iskopčajte punjač. Nosite zaštitnu odeću i koristite izolovane alate.

Bezbednost sistema za hlađenje

- Gutanje rashladne tečnosti motora može da izazove trovanje; držite van domašaja dece i kućnih ljubimaca.
- Ispuštanje vrele rashladne tečnosti pod pritiskom ili dodirivanje vrelog hladnjaka i okolnih delova može da izazove teške opekotine.
  - Uvek pustite motor da se ohladi najmanje 15 minuta pre nego što skidate poklopac hladnjaka.

Bezbednost sistema za hlađenje (наставак)

  – Koristite krpu kada otvarate poklopac hladnjaka, i otvorite poklopac polako kako bi para mogla da izađe.

Bezbednost hidrauličnog sistema

- Ako se tečnost ubrizga u kožu odmah potražite pomoć lekara. Ubrizganu tečnost mora hirurški da ukloni doktor u roku od nekoliko sati.
- Proverite da su sva creva i vodovi za hidrauličnu tečnost u dobrom stanju i da su svi hidraulički spojevi i priključci zategnuti pre nego što primenjujete pritisak na hidraulični sistem.
- Držite telo i šake dalje od curenja u tankom mlazu ili mlaznica koje izbacuju hidrauličnu tečnost pod visokim pritiskom.
- Koristite karton ili papir da biste otkrili gde curi hidraulična tečnost.
- Bezbedno oslobodite sav pritisak iz hidrauličnog sistema pre nego što vršite bilo kakve radove na hidrauličnom sistemu.

Bezbednost sečiva

- Istrošeno ili oštećeno sočivo ili donji nož može da se polomi, i komad može da bude odbačen ka vama ili posmatračima i da dovede do teške telesne povrede ili smrtnog ishoda.
- Periodično proveravajte da li su sečiva i donji noževi previše istrošeni ili oštećeni.
- Budite pažljivi prilikom provere sečiva. Nosite rukavice i budite pažljivi kada ih servisirate. Sečiva samo menjajte ili oštrite glačanjem u obrnutom smeru rotacije; nemojte ih nikada ispravljati ni variti.
- Na mašinama sa više jedinica za sečenje, vodite računa kad rotirate jedinicu za sečenje; to bi moglo da dovede do rotiranja cilindara u ostalim jedinicama za sečenje.

Bezbednost prilikom skladištenja

- Pre nego što napustite položaj operatera, uradite sledeće:
  – Parkirajte mašinu na ravnoj površini.
  – Deaktivirajte i spustite jedinice za sečenje.
  – Aktivirajte parkirnu kočnicu.
  – Isključite motor i uklonite ključ.
  – Sačekajte da se svi pokreti zaustave.
  – Pre podešavanja, servisiranja, čišćenja ili odlaganja mašine, sačekajte da se ohladi.
- Nemojte skladištiti mašinu ni kanister sa gorivom na mestu na kom postoji otvoreni plamen, varnica ili pomoćni plamenik, kao na kotlu za grejanje vode ili drugim aparatima.

Bezbednosne nalepnice i nalepnice sa uputstvima

Bezbednosne nalepnice i uputstva su lako vidljivi operateru i nalaze se u blizini svake oblasti sa potencijalnom opasnošću. Zamenite svaku nalepnicu koja je oštećena ili nedostaje.

Simboli na akumulatoru

Neki ili svi ovi simboli se nalaze na vašem akumulatoru.



s_batterysymbols2

1. Opasnost od eksplozije
2. Ne izlagati vatri, otvorenom plamenu ili pušenju
3. Opasnost od nagrizajuće tečnosti/hemijske opekotine
4. Nosite zaštitu za oči.
5. Pročitajte *Priručnik za operatera*.
6. Držite posmatrače podalje od akumulatora.
7. Nosite zaštitu za oči; eksplozivni gasovi mogu da izazovu slepilo i druge povrede.
8. Kiselina iz akumulatora može da izazove slepilo ili ozbiljne opekotine.
9. Odmah isperite oči vodom i brzo potražite lekarsku pomoć.
10. Sadrži olovo; nemojte bacati

Број дела налепнице: 93-6696

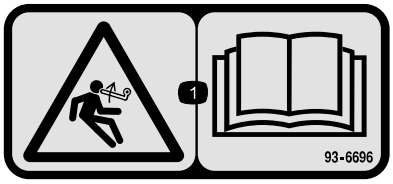

s_decal93-6696

1. Opasnost od akumulirane energije – pročitajte *priručnik za operatera.*

Број дела налепнице: 93-7272

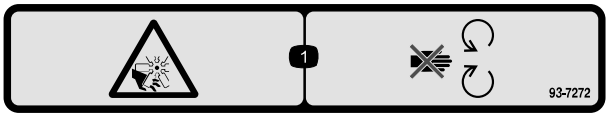

s_decal93-7272

1. Opasnost od posekotina / gubitaka delova tela; ventilator – udaljite se od pokretnih delova.

Број дела налепнице: 106-6754

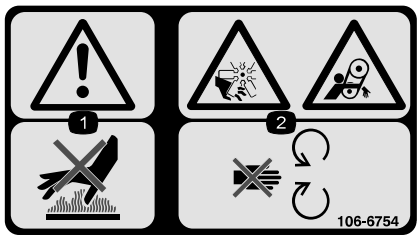

s_decal106-6754

1 Upozorenje – nemojte dodirivati vruću površinu.

2 Opasnost od posekotina/otkidanja delova tela, ventilator; opasnost od uplitanja, kaiš – držite se dalje od pokretnih delova.

Број дела налепнице: 106-6755



s_decal106-6755

1 Rashladna tečnost za motor pod pritiskom.

2 Opasnost od eksplozije – pročitajte *Priručnik za operatera*.

3 Upozorenje – nemojte dodirivati vruću površinu.

4 Upozorenje – pročitajte *Priručnik za operatera*.

Број дела налепнице: 110-9642

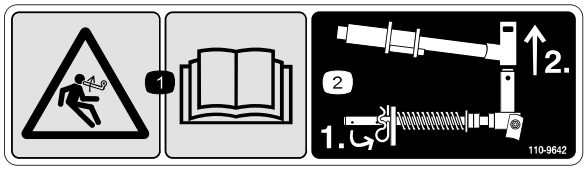

s_decal110-9642

1 Opasnost od akumulirane energije – pročitajte *priručnik za operatera.*

2 Pomerite rascepku u otvor najbliži nosaču šipke, a zatim uklonite podiznu polugu i rukavac jarma.

Број дела налепнице: 120-4158

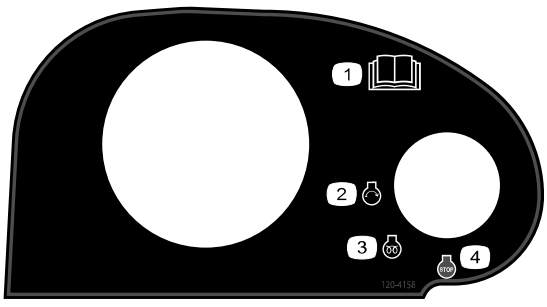

s_decal120-4158

1 Pročitajte *Priručnik za operatera*.

2 Motor – uključivanje

3 Motor – predzagrevanje

4 Motor – zaustavljanje

Број дела налепнице: 127-2470



s_decal127-2470

Број дела налепнице: 133-2930



s_decal133-2930

1. Upozorenje – nemojte rukovati ovom mašinom ako niste obučeni za to.
2. Upozorenje – nosite zaštitu za uši.
3. Opasnost od bacanja predmeta – Vodite računa da posmatrači budu van radnog prostora.
4. Opasnost od naginjanja – vozite polako pri okretanju; vozite na nagibima samo sa spuštenim jedinicama za sečenje; uvek vezujte sigurnosni pojas.
5. Upozorenje – nemojte parkirati na nagibima; aktivirajte parkirnu kočnicu, spustite jedinice za sečenje, isključite motor i uklonite ključ za paljenje pre nego što napuštate mašinu.
6. Upozorenje – pročitajte *Priručnik za operatera*; nemojte da vučete mašinu.

Број дела налепнице: 133-2931

Maine sa CE oznakom



s_decal133-2931

Напомена: Ova mašina je u skladu sa industrijskim standardnim testom stabilnosti u statičkim bočnim i uzdužnim testiranjima sa maksimalnim preporučenim nagibom naznačenim na nalepnici. Pogledajte uputstva za korišćenje mašine na nagibima u *priručniku za operatera*, kao i uslove u kojima biste koristili mašinu, kako biste odredili možete li da upravljate mašinom u uslovima koji važe za taj dan i tu lokaciju. Promene u terenu mogu dovesti do promene u radu mašine na nagibu. Ako je moguće, kada radite na nagibima držite jedinice za sečenje spuštene do zemlje. Podizanje jedinica za sečenje dok radite na nagibima može dovesti do toga da mašina postane nestabilna.

1. Upozorenje – pročitajte *Priručnik za operatera*; nemojte rukovati ovom mašinom ako niste obučeni za to.
2. Upozorenje – nosite zaštitu za uši.
3. Opasnost od bacanja predmeta – vodite računa da posmatrači budu na odstojanju.
4. Opasnost od naginjanja – nemojte voziti preko nagiba ili niz nagib veći od 15°; vozite na nagibima samo sa spuštenim jedinicama za sečenje; uvek vezujte sigurnosni pojas.
5. Upozorenje – nemojte parkirati na nagibima; aktivirajte parkirnu kočnicu, spustite jedinice za sečenje, isključite motor i uklonite ključ za paljenje pre nego što napuštate mašinu.
6. Upozorenje – pročitajte *Priručnik za operatera*; nemojte da vučete mašinu.

Број дела налепнице: 133-8062



s_decal133-8062

Број дела налепнице: 136-2159



s_decal136-2159

1 Pomeranje sedišta nadole

2 Pomeranje sedišta napred

3 Rotiranje sedišta

Број дела налепнице: 136-3702

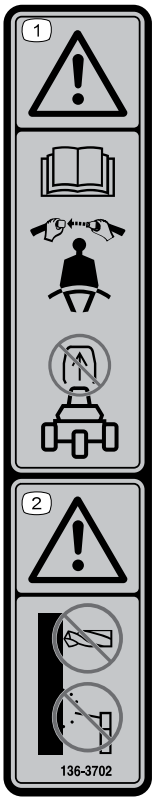

s_decal136-3702

1 Upozorenje – pročitajte *Priručnik za operatera*; vezujte sigurnosni pojas; ne uklanjajte zaštitni ram.

2 Upozorenje – nemojte vršiti izmene zaštitnog rama.

Број дела налепнице: 136-3731

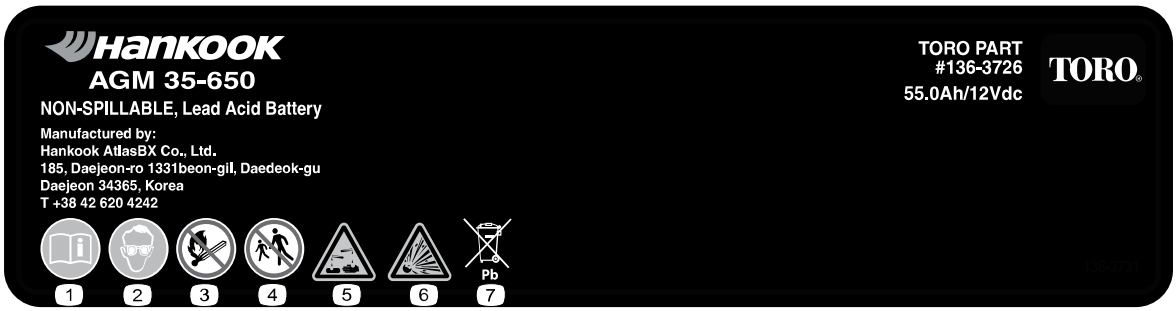

s_decal136-3731

1. Pročitajte *Priručnik za operatera*.
2. Nosite zaštitu za oči
3. Ne izlagati vatri, otvorenom plamenu ili pušenju
4. Vodite računa da posmatrači budu na odstojanju
5. Opasnost od nagrizajuće tečnosti/hemijske opekotine
6. Opasnost od eksplozije
7. Sadrži olovo; nemojte bacati

Број дела налепнице: 136-3732

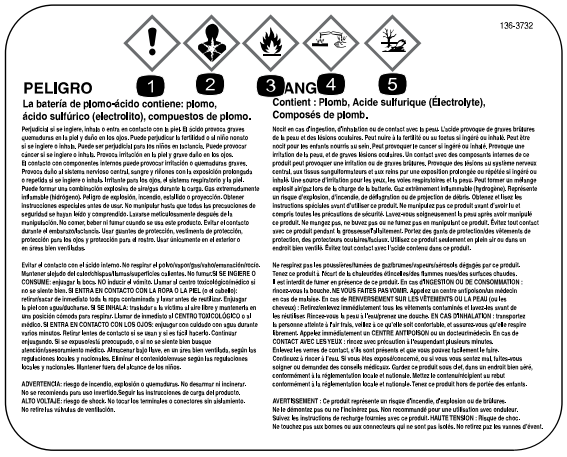

s_decal136-3732

1. Akutna toksičnost
2. Opasnost po disajne organe
3. Zapaljivi gasovi
4. Korozivno za metale / korozija kože
5. Toksično po životnu sredinu

Број дела налепнице: 137-8127

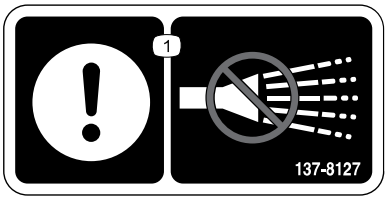

s_decal137-8127

1. Pažnja – ne prskajte vodom pod visokim pritiskom.

Број дела налепнице: 145-2498

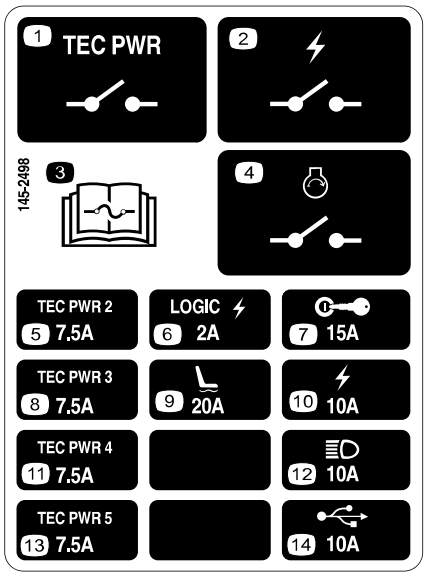

s_decal145-2498

(1) Relej TEC napajanja

(2) Relej električnog napajanja

(3) U *priručniku za operatera* potražite informacije o osiguračima.

(4) Relej pokretanja motora

(5) Kontroler TEC napajanja

(6) Električno napajanje logike

(7) Prekidač kontakta

(8) Kontroler TEC napajanja

(9) Vazdušni amortizer za sedište

(10) Električno napajanje

(11) Kontroler TEC napajanja

(12) Prednja svetla

(13) Kontroler TEC napajanja

(14) USB utičnica

Број дела налепнице: 145-2549

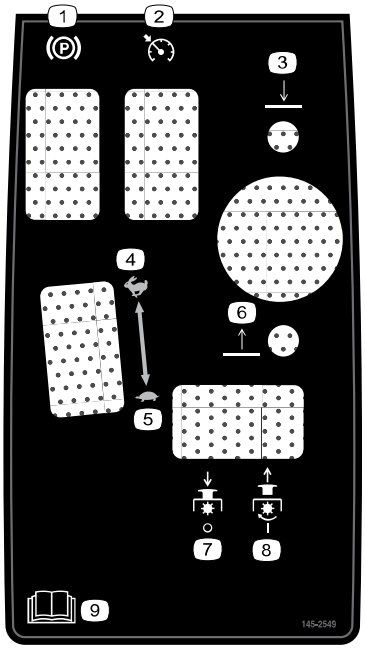

s_decal145-2549

(1) Parkirna kočnica

(2) Tempomat

(3) Spuštanje jedinica za sečenje

(4) Brzo

(5) Sporo

(6) Podizanje jedinica za sečenje

(7) PTO – Isklj.

(8) PTO – Uklj.

(9) Pročitajte *Priručnik za operatera*.

Број дела налепнице: 145-2572

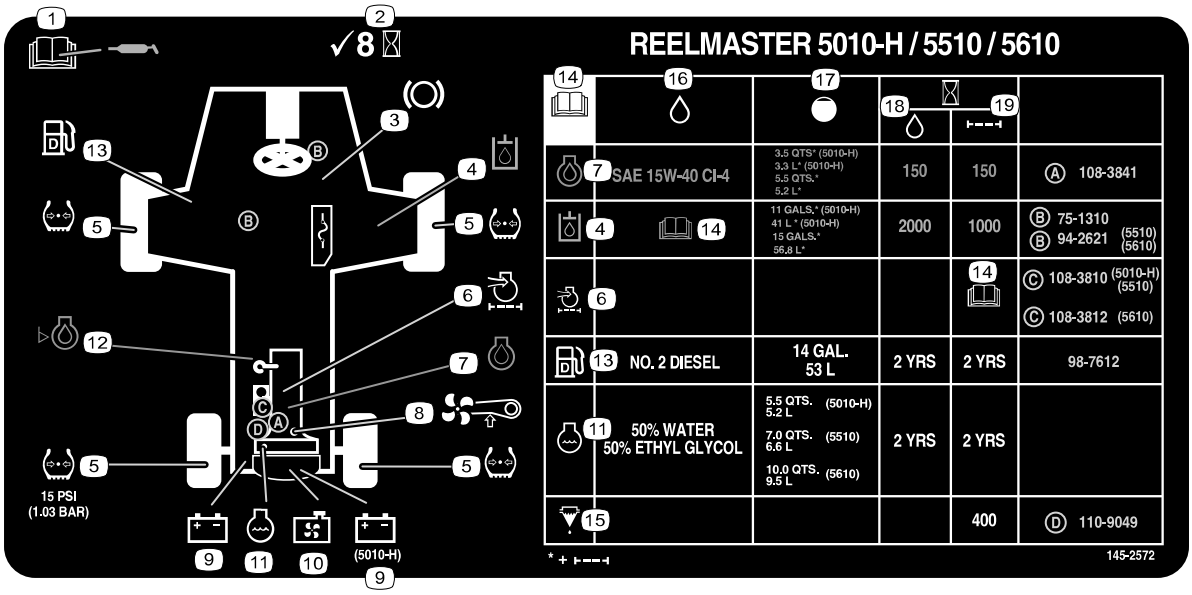

s_decal145-2572

1. Pročitajte *Priručnik za operatera* za informacije o podmazivanju.
2. Proverite na svakih 8 sati.
3. Funkcije kočenja
4. Hidraulična tečnost
5. Pritisak u pneumaticima
6. Filter vazduha za motor
7. Motorno ulje
8. Kaiš ventilatora
9. Akumulator
10. Rešetka hladnjaka
11. Rashladna tečnost za motor
12. Nivo motornog ulja
13. Gorivo
14. Pročitajte *Priručnik za operatera*.
15. Separator goriva i vode
16. Tečnosti
17. Kapacitet
18. Interval za tečnosti (sati)
19. Interval za filter (sati)

Број дела налепнице: 147-0287



s_decal147-0287

1. Pritegnite na 2,82 do 3,16 N·m.

1 Priprema mašine

1. Parkirajte mašinu na ravnoj površini, spustite jedinice za sečenje i aktivirajte parkirnu kočnicu.
2. Isključite motor, uklonite ključ i sačekajte da se svi pokretni delovi zaustave.
3. Proverite vazdušni pritisak u pneumaticima pre upotrebe.

   Напомена: Pneumatici su prenaduvani za potrebe transporta. Podesite vazdušni pritisak u pneumaticima pre nego što koristite mašinu.
4. Proverite nivo hidraulične tečnosti.
5. Podmažite mašinu.

ВАЖНЕ ИНФОРМАЦИЈЕ

Nepodmazivanje mašine na pravilan način će dovesti do prevremenog kvara kritičnih delova.

6. Otvorite poklopac motora i proverite nivo rashladnog sredstva.
7. Proverite nivo motornog ulja i zatvorite i zabravite poklopac motora.

   Напомена: Motor se isporučuje sa uljem u kućištu motora; međutim, proverite nivo ulja pre i posle prvog pokretanja motora.

2 Podešavanje položaja komandne poluge

1. Olabavite dva zavrtnja (3) koji pričvršćuju komandnu polugu (1) za nosač (2).
2. Podesite komandnu polugu u željeni položaj i pritegnite 2 zavrtnja.

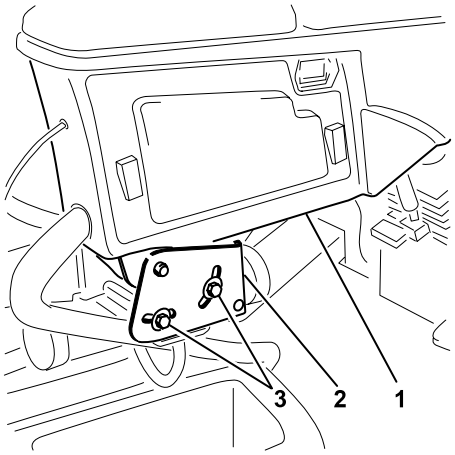

G402679

3 Montiranje jedinica za sečenje

Neophodni delovi

5	Jedinice za sečenje

Priprema mašine

⚠ УПОЗОРЕЊЕ ⚠

Ako ne odvojite napajanje od jedinica za sečenje, neko bi mogao slučajno da pokrene jedinicu za sečenje, što može da dovede do smrti ili teških povreda šaka i stopala.

Uvek odvojite konektore za odvajanje napajanja pre nego što počnete da radite na jedinicama za sečenje.

---

1. Otkačite (A), nagnite i otvorite (B), i poduprite osnovu sedišta potpornim šipkama (C).

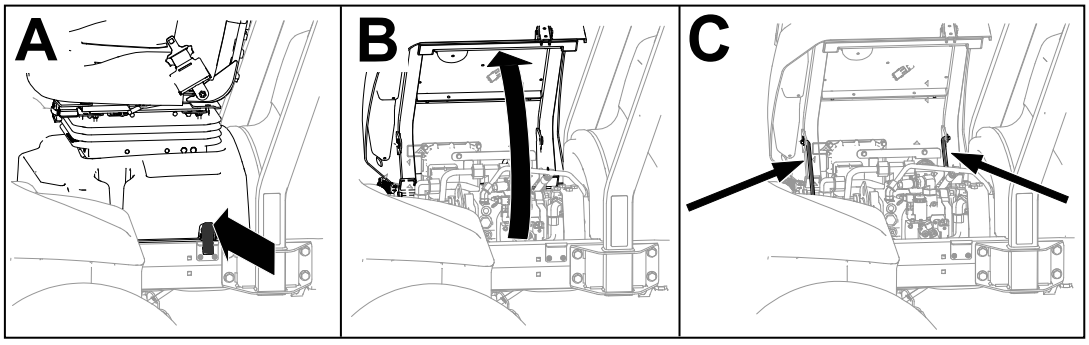

G437876

2. Isključite konektor sistema od 48 V ① sa spojnice za odvajanje akumulatora ②.

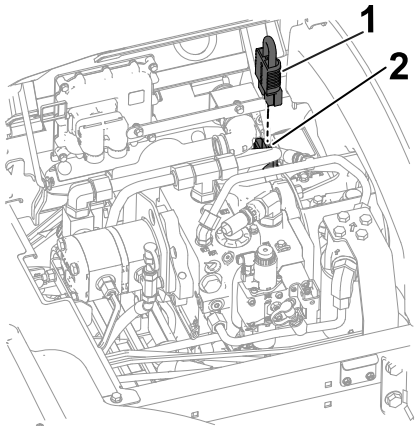

G437957

3. Sa svake podizne poluge jedinice za sečenje uklonite sigurnosnu čiviju ① koja pričvršćuje poklopac ② rukavca jarma i uklonite poklopac.

ВАЖНЕ ИНФОРМАЦИЈЕ

Sačuvajte poklopac za kasniju montažu.

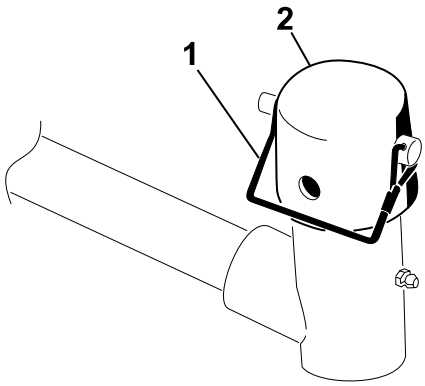

G437958

Priprema jedinica za sečenje

1. Uklonite jedinice za sečenje iz kartonskog pakovanja. Sklopite ih i podesite kao što je opisano u *Priručniku za operatera* za jedinice za sečenje.
2. Instalirajte kontra teg (1) na odgovarajući kraj jedinice za sečenje, kao što je prikazano.

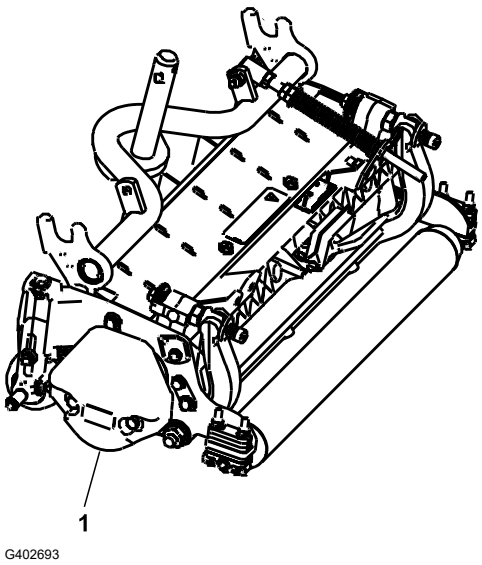

G402693

3. Podmažite osovinu nosećeg rama (1).
4. Ponovite ovaj postupak i za ostale jedinice za sečenje.

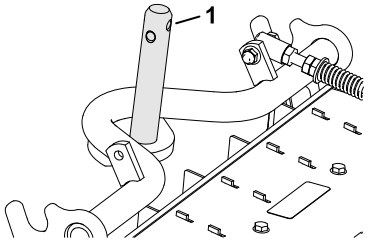

G402694

Pozicioniranje opruge za kompenzaciju travnjaka

Jedinice za sečenje 2 i 4

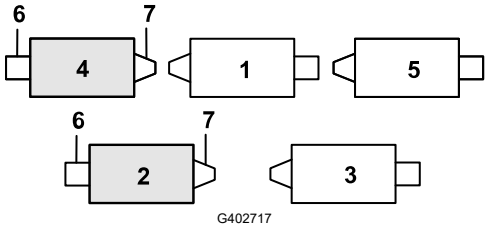

G402717

(1) Jedinica za sečenje 1
(2) Jedinica za sečenje 2
(3) Jedinica za sečenje 3
(4) Jedinica za sečenje 4
(5) Jedinica za sečenje 5
(6) Motor cilindra
(7) Težina

Pozicioniranje opruge za kompenzaciju travnjaka (наставак)

1. Ako je rascepka ① montirana u zadnjem otvoru šipke opruge za kompenzaciju, uklonite rascepku i umetnite je u otvor pored nosača.

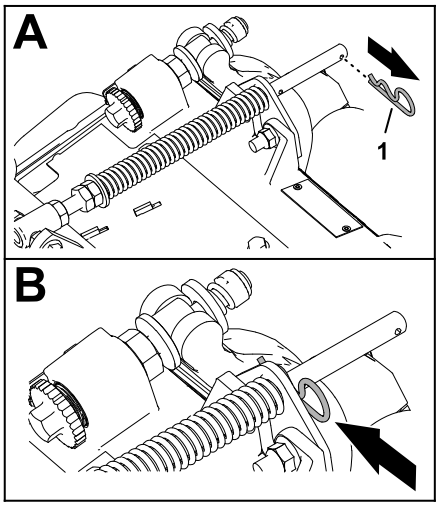

G402718

2. Uklonite 2 kontranavrtke sa prirubnicom (⅜") ① i 2 zavrtnja sa poluokruglom kapom (⅜ x 1¼") ③ koji pričvršćuju nosač kompenzatora travnjaka ② za ram jedinice za sečenje.

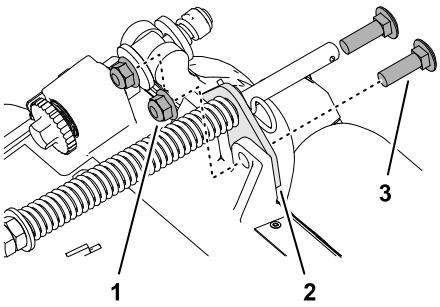

G402719

3. Uklonite kontranavrtku sa prirubnicom (⅜") ③ koja pričvršćuje zavrtanj ① za desni držač ② rama nosača i uklonite oprugu za kompenzaciju travnjaka sa jedinice za sečenje.

   Напомена: Nemojte da uklanjate nazubljenu navrtku sa prirubnicom sa zavrtnja.

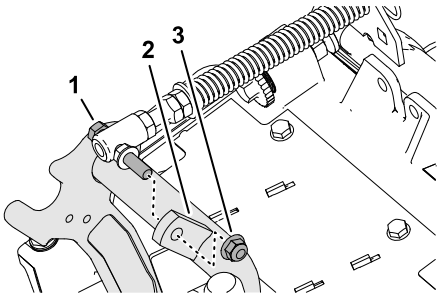

G402720

4. Sklopite zavrtanj ③ opruge za kompenzaciju travnjaka za desni držač ② rama nosača sa kontranavrtkom sa prirubnicom (⅜") ①.

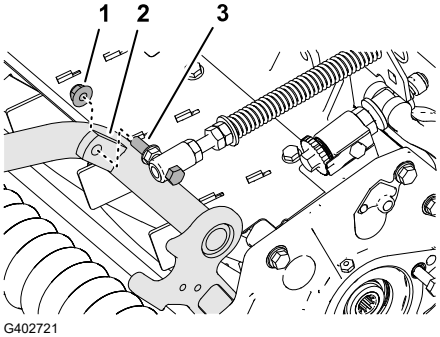

G402721

Pozicioniranje opruge za kompenzaciju travnjaka (наставак)

5. Poravnajte otvore na nosaču kompenzatora travnjaka sa otvorima na ramu jedinice za sečenje.

   Напомена: Noseća petlja vođice creva poravnava se prema centru mašine ④.

6. Sklopite nosač kompenzatora travnjaka ① sa ramom jedinice za sečenje pomoću 2 zavrtnja sa poluokruglom kapom (⅜ x 1¼") ② i 2 kontranavrtke sa prirubnicom (⅜") ③.

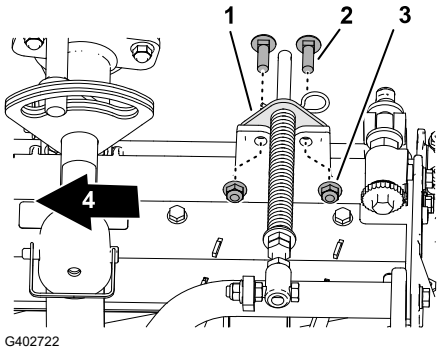

7. Pritegnite kontranavrtke i zavrtnje momentom od **37 N·m do 45 N·m**.
8. Ponovite ovaj postupak i za drugu jedinicu za sečenje.

Montiranje prednjih jedinica za sečenje na podizne poluge

1. Montirajte prednje jedinice za sečenje na podizne poluge kao što je prikazano.
2. Blokirajte obrtni oslonac jedinice za sečenje u položaj za košenje trave na kosini.

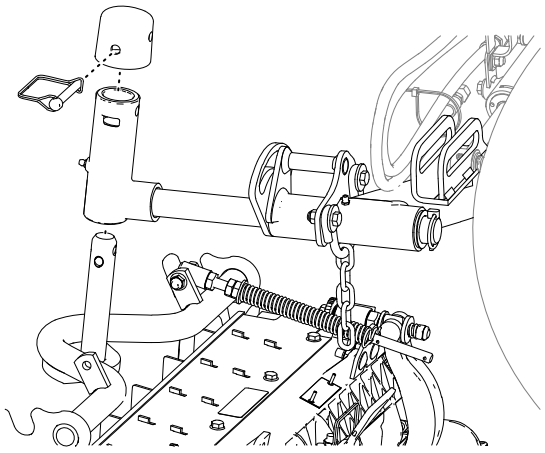

Montiranje zadnjih jedinica za sečenje na podizne poluge

Jedinice za sečenje podešene na 1,2 cm ili na veću visinu košenja

1. Montirajte zadnje jedinice za sečenje na podizne poluge kao što je prikazano.
2. Blokirajte obrtni oslonac jedinice za sečenje u položaj za košenje trave na kosini.

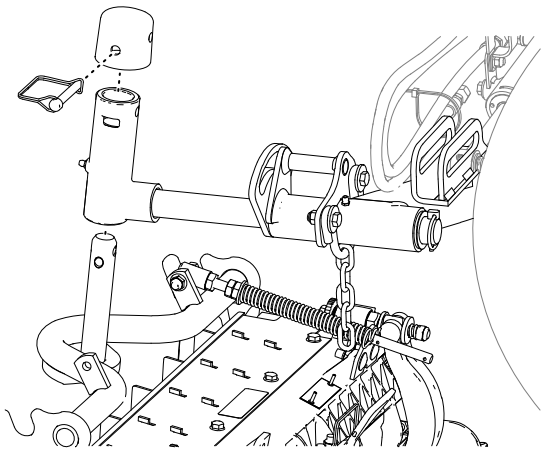

G402695

Montiranje zadnjih jedinica za sečenje na podizne poluge

Jedinice za sečenje podešene na 1,2 cm ili na manju visinu košenja

1. Uklonite čiviju osovine ① i podlošku ④ koje pričvršćuju rukavac jarma za ③ podiznu polugu ② i izvucite vratilo iz podizne poluge.

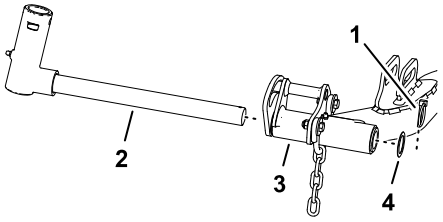

G402723

2. Sklopite rukavac ③ jarma sa vratilom rama nosača ④.
3. Sklopite poklopac ② sa rukavcem jarma i poravnajte otvore na vratilu rama nosača, rukavcu jarma i poklopcu.
4. Pričvrstite rukavac jarma i poklopac za vratilo rama nosača pomoću sigurnosne čivije ①.
5. Blokirajte obrtni oslonac jedinice za sečenje u položaj za košenje trave na kosini.
6. Povucite jedinicu za sečenje ispod podizne poluge.
7. Umetnite rukavac jarma u podiznu polugu ③ i pričvrstite vratilo podizne poluge ② za podiznu polugu pomoću čivije osovine ① i podloške ④.
8. Ponovite ovaj postupak i za drugu jedinicu za sečenje.

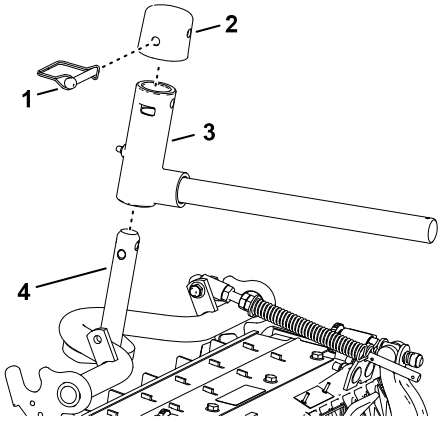

G402724

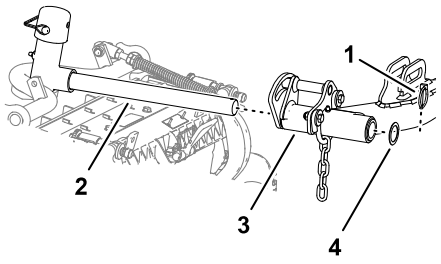

G402725

Blokiranje obrtnog oslonca jedinice za sečenje u položaj za košenje trave na kosini

Blokirajte obrtne oslonce jedinica za sečenje pomoću sigurnosnih čivija ① da biste sprečili okretanje jedinica za sečenje nizbrdo prilikom košenja uzbrdo.

Напомена: Koristite otvor ② u rukavcu jarma da biste blokirali jedinicu za sečenje.

Напомена: Koristite žleb ③ za upravljanje jedinicom za sečenje.

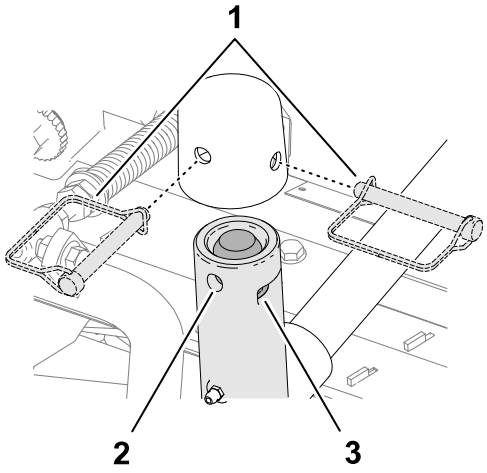

G437965

Montiranje lanaca podizne poluge jedinice za sečenje

Pričvrstite lanac podizne poluge ① za nosač lanca ② pomoću sigurnosne čivije ③.

Напомена: Koristite broj karika lanca opisan u *priručniku za operatera* za jedinice za sečenje.

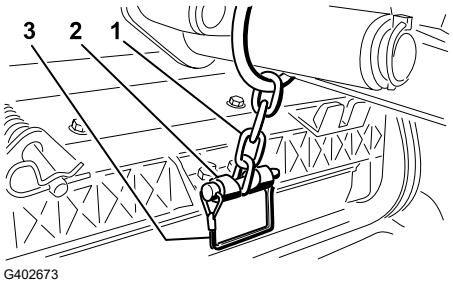

G402673

Montiranje motora cilindra

1. Podmažite osovinu vretena motora cilindra.
2. Podmažite uljem O-prsten motora cilindra i montirajte ga na prirubnicu motora.
3. Montirajte motor cilindra okrećući ga u smeru kazaljke na satu tako da prirubnice motora cilindra oslobode kontranavrtke.

ВАЖНЕ ИНФОРМАЦИЈЕ

Pobrinite se da kabl motora cilindra ne bude uvrnut, upetljan ili pod rizikom od bušenja.

Montiranje motora cilindra (наставак)

4. Okrećite motor cilindra (1) suprotno od smera kazaljke na satu dok prirubnice ne obuhvate zavrtnjeve.



5. Pritegnite montažne zavrtnjeve (2) **momentom od 19 N·m do 25 N·m**.
6. Ponovite ovaj postupak i za ostale jedinice za sečenje.

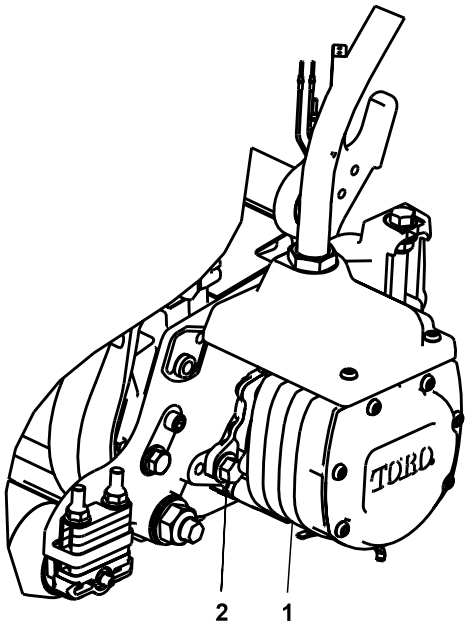

G402696

4 Montiranje završnih kompleta

Neophodni delovi

1	Završni komplet (prodaje se zasebno)

ВАЖНЕ ИНФОРМАЦИЈЕ

Da biste obezbedili da sprovođenje električnog kabla bude odgovarajuće i da kablovi nisu uvrnuti, montirajte motore na jedinice za sečenje pre montiranja završnih kompleta.

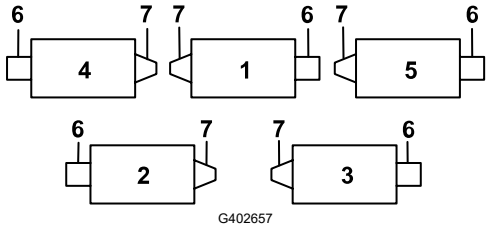

G402657

(1) Prednja centralna jedinica za sečenje
(2) Zadnja leva jedinica za sečenje
(3) Zadnja desna jedinica za sečenje
(4) Prednja leva jedinica za sečenje
(5) Prednja desna jedinica za sečenje
(6) Lokacija motora cilindra
(7) Teg

1. Uklonite dodatnu navrtku sa prirubnicom kao što je prikazano.

2. Otpustite navrtke na priključku creva završnog kompleta, umetnite crevo u žleb na nosaču pregrade i pritegnite navrtke.

   Напомена: Prilikom pritezanja navrtki koristite ključ da biste sprečili uvijanje ili zapetljavanje creva.

3. Umetnite ploču sa konektorima na montažne zavrtnje pregrade sa konektorima postavljenim kao što je prikazano.
4. Pričvrstite ploču sa konektorima za jednu od montažnih zavrtnjeva pomoću prethodno uklonjene navrtke sa prirubnicom.

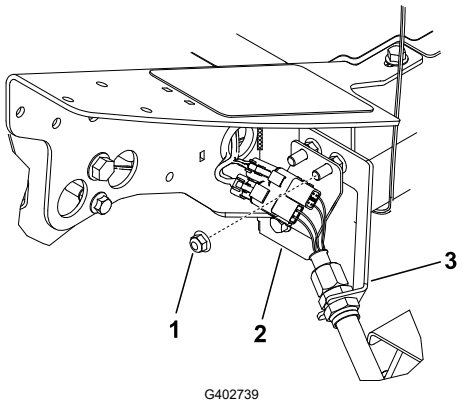

Prednja leva jedinica za sečenje (#4)

1. Dodatna navrtka sa prirubnicom
2. Ploča sa konektorima
3. Nosač pregrade

5. Locirajte snop kablova na mašini i priključite konektore kablova za konektore završnog kompleta.
6. Ponovite ovaj postupak za preostale 4 lokacije pregrade kao što je prikazano.

ВАЖНЕ ИНФОРМАЦИЈЕ

Ploče sa konektorima su različito postavljene na preostalim lokacijama tako da crevo može da se sprovede kroz nosač pregrade do jedinice za sečenje bez uvrtanja i upetljavanja.

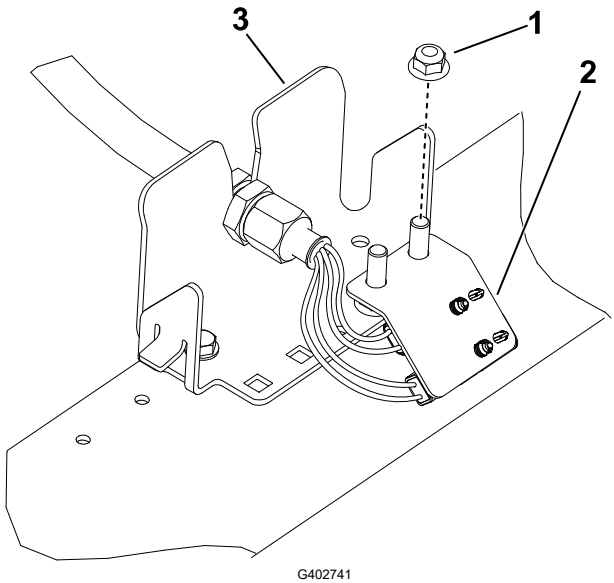

Zadnja leva jedinica za sečenje (#2)

1. Dodatna navrtka sa prirubnicom
2. Ploča sa konektorima
3. Nosač pregrade

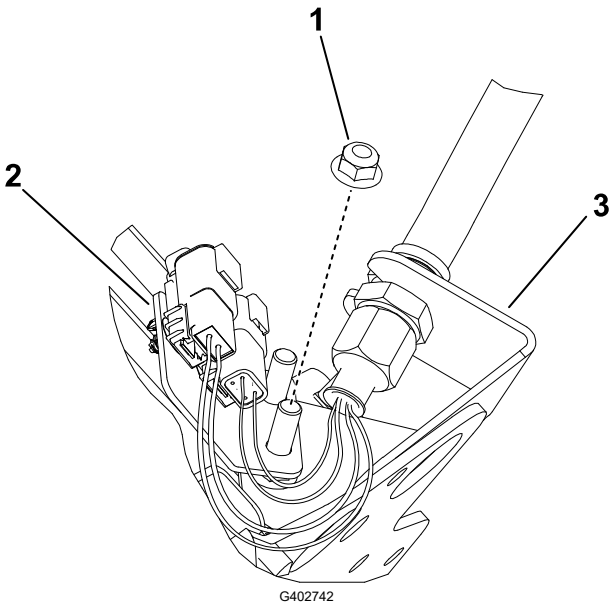

G402742

Prednja centralna jedinica za sečenje (#1)

(Prikazana donja strana mašine)

1. Dodatna navrtka sa prirubnicom
2. Ploča sa konektorima
3. Nosač pregrade

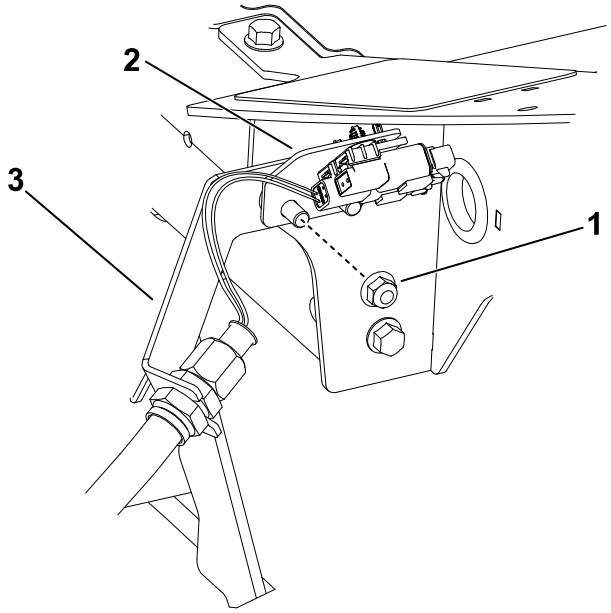

G402743

Prednja desna jedinica za sečenje (#5)

1. Dodatna navrtka sa prirubnicom
2. Ploča sa konektorima
3. Nosač pregrade

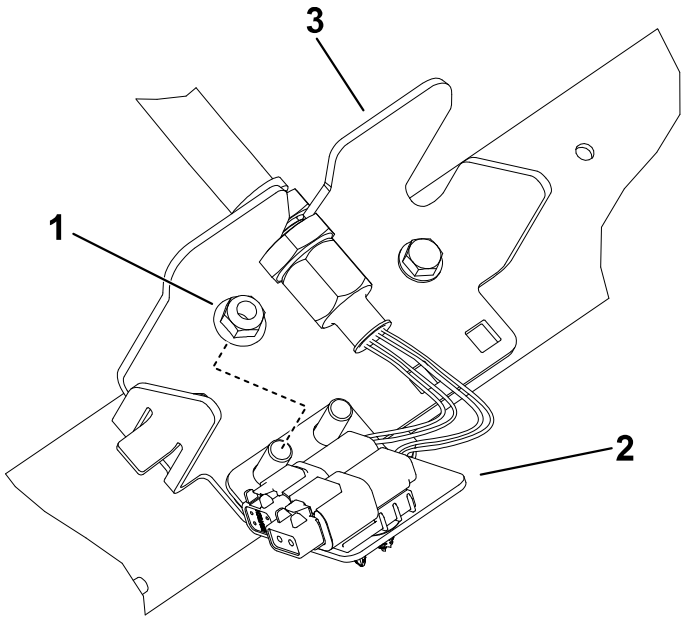

G402744

Zadnja desna jedinica za sečenje (#3)

1. Dodatna navrtka sa prirubnicom
2. Ploča sa konektorima
3. Nosač pregrade

5 Montiranje uređaja za telematiku

Neophodni delovi

1	Uređaj za telematiku
1	Nosač uređaja
1	Snop kablova za telematiku
4	Zavrtanj sa šestougaonom glavom (#10 x 1")
4	Kontranavrtka(#10)
2	U-zavrtanj
4	Navrtka sa prirubnicom (⅜")

1. Upotrebite 4 zavrtnja sa šestougaonom glavom (#10 x 1") ④ i 4 kontranavrtke (#10) ① da pričvrstite uređaj za telematiku ② za nosač uređaja ③.

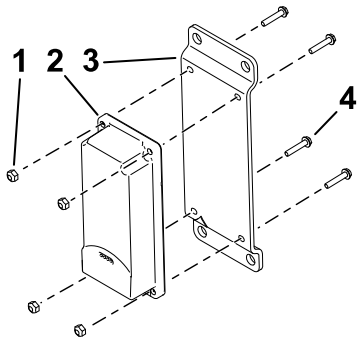

G530740s

2. Upotrebite 2 U-zavrtnja ③ i 4 navrtke sa prirubnicom (⅜") ① da pričvrstite nosač uređaja ② za gornju desnu stranu zaštitnog rama.

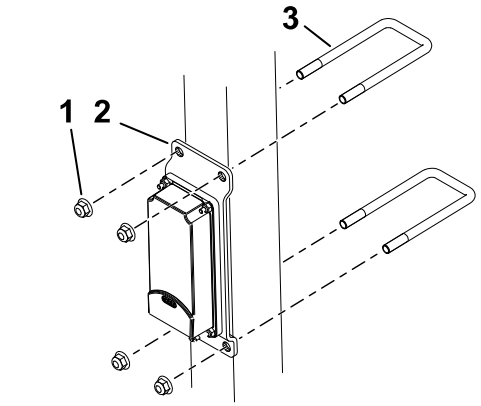

G530741s

3. Montirajte konektor sa oznakom P02 ① na snop kablova za telematiku na uređaj za telematiku.
4. Otvorite poklopac motora.

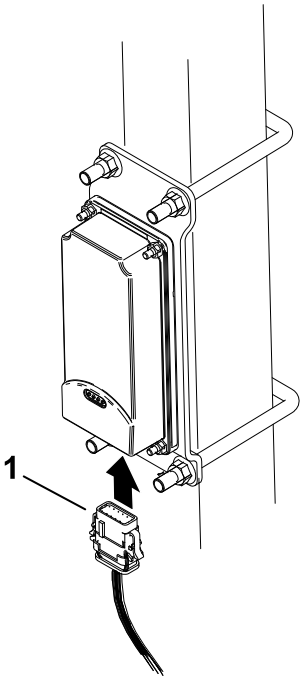

G530739s

5. Sprovedite snop kablova niz zaštitni ram i povežite konektor snopa kablova sa oznakom P01 ② sa konektorom snopa kablova mašine sa oznakom P56 ①.
6. Zatvorite i zabravite poklopac motora.
7. Pričvrstite snop za zaštitni ram pomoću vezica kablova, kao što je prikazano.

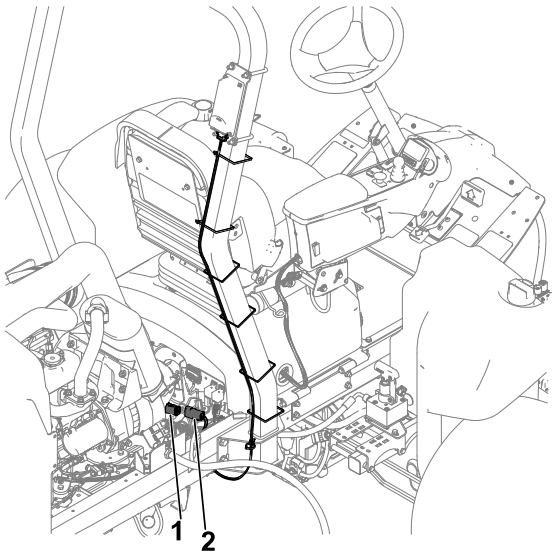

G532512s

6 Upotreba potporne noge jedinice za sečenje

Neophodni delovi

1	Potporna noga jedinice za sečenje

1. Dok naginjete jedinicu za sečenje da biste izložili donji nož / cilindar, poduprite zadnji deo jedinice za sečenje potpornom nogom (1) i tako obezbedite da navrtke na zadnjem kraju zavrtanja za podešavanje ležajne šipke ne budu naslonjene na radnu površinu.

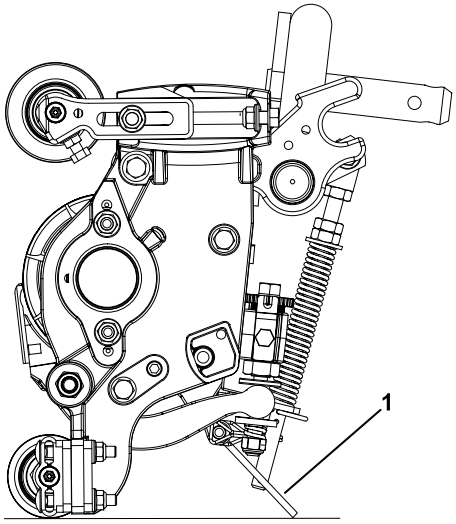

G402676

2. Pričvrstite potpornu nogu (3) za nosač lanca (1) pomoću sigurnosne čivije (2).

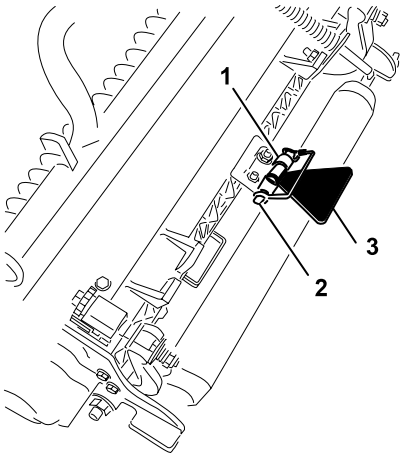

G402677

7 Montiranje spojnice za odvajanje od 48 V i zatvaranje osnove sedišta

1. Nanesite dielektričnu mast na površine kontakta spojnice za odvajanje akumulatora.
2. Utaknite konektor sistema od 48 V ① u spojnicu za odvajanje akumulatora ②.

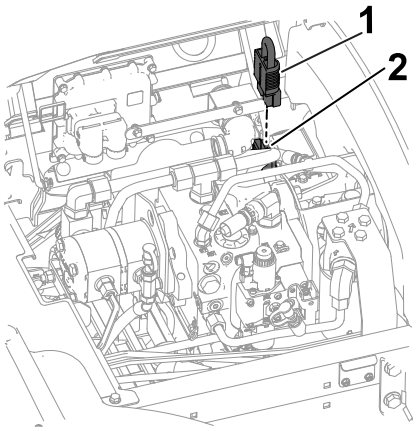

G437957

3. Zatvorite Ⓐ i zabravite Ⓑ osnovu sedišta.

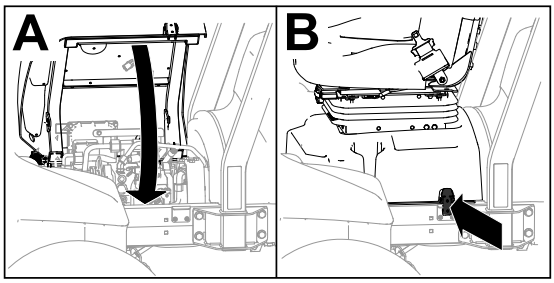

G438020

8 Montiranje CE brave poklopca motora

Neophodni delovi

1	Brava poklopca motora
1	Zaptivka
1	Protivnavrtka
1	Podloška

1. Podignite poklopac motora.
2. Izvadite gumeni čep ① iz otvora na levoj strani poklopca motora.

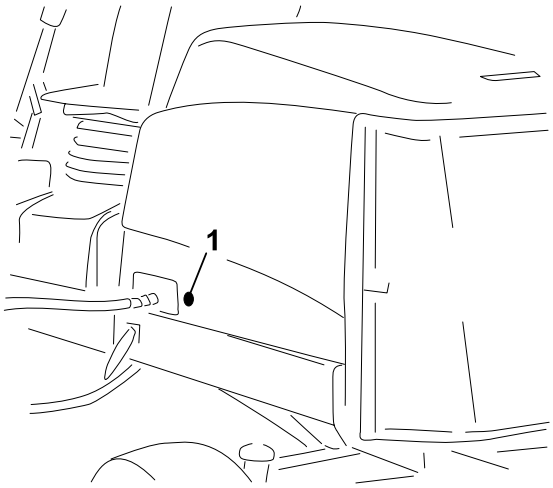

G439569

3. Pobrinite se da zaptivka ① bude spojena sa sigurnosnom bravom poklopca motora ④.
4. Uklonite navrtku ② sa brave.
5. Sa spoljašnje strane haube, umetnite kraj kuke brave kroz rupu na haubi.

   Напомена: Zaptivka je poravnata sa spoljašnjom stranom haube.
6. Sa unutrašnje strane poklopca motora pričvrstite sigurnosnu bravu za poklopac motora pomoću podloške ③ i navrtke.
7. Zatvorite poklopac motora i koristite isporučeni ključ za sigurnosnu bravu poklopca motora kako biste proverili da li se brava kači za okvir kada se zatvori.

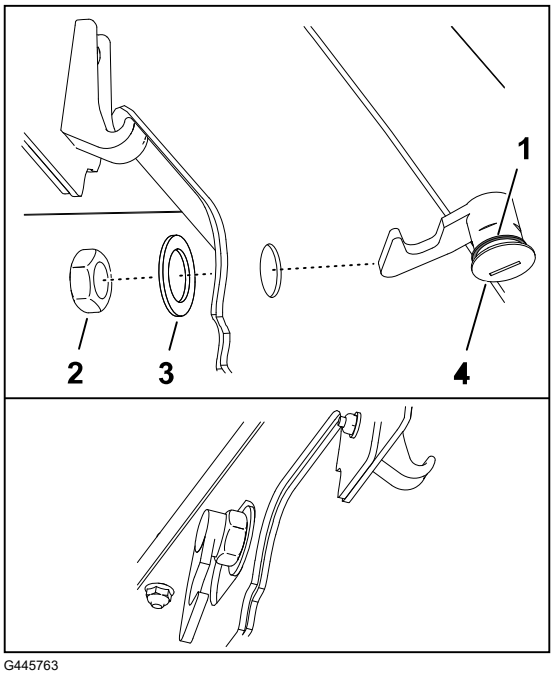

G445763

9 Montiranje CE nalepnica

Mašine sa CE oznakom

Neophodni delovi

1	Nalepnica sa godinom proizvodnje
1	CE nalepnica
1	Nalepnica opasnosti od naginjanja

Lepljenje CE nalepnice

1. Pomoću alkohola za čišćenje i čiste krpe očistite površinu poklopca motora pored brave poklopca motora (2) i ostavite ga da se osuši.
2. Skinite poleđinu sa CE nalepnice (1) i zalepite nalepnicu na poklopac motora.

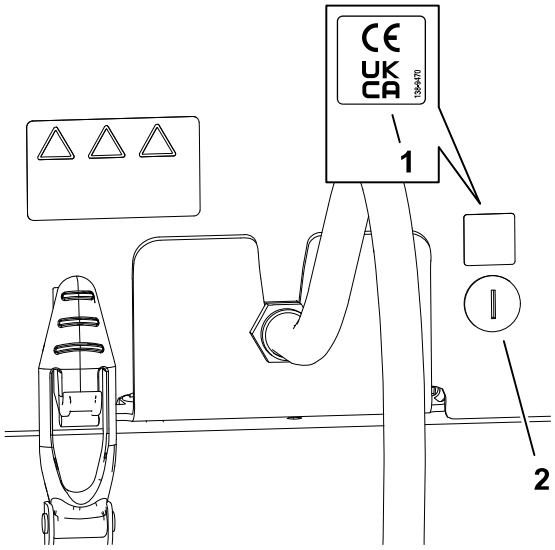

G438804

Lepljenje nalepnice sa godinom proizvodnje

1. Pomoću alkohola za čišćenje i čiste krpe očistite površinu nosača poda pored pločice sa serijskim brojem (2) i ostavite nosač da se osuši.
2. Skinite poleđinu sa nalepnice sa godinom proizvodnje (1) i zalepite nalepnicu za nosač poda.

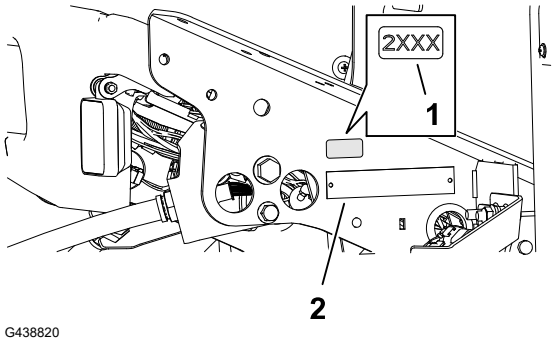

G438820

Lepljenje CE nalepnice upozorenja

1. Pomoću alkohola za čišćenje i čiste krpe očistite površinu postojeće nalepnice ② i ostavite je da se osuši.
2. Skinite poleđinu sa CE nalepnice upozorenja ① i zalepite CE nalepnicu upozorenja preko postojeće.

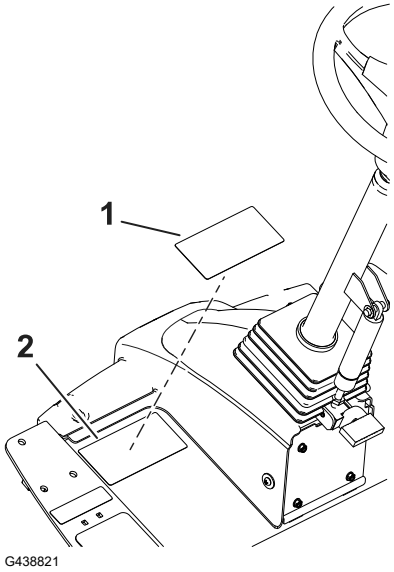

Pregled proizvoda

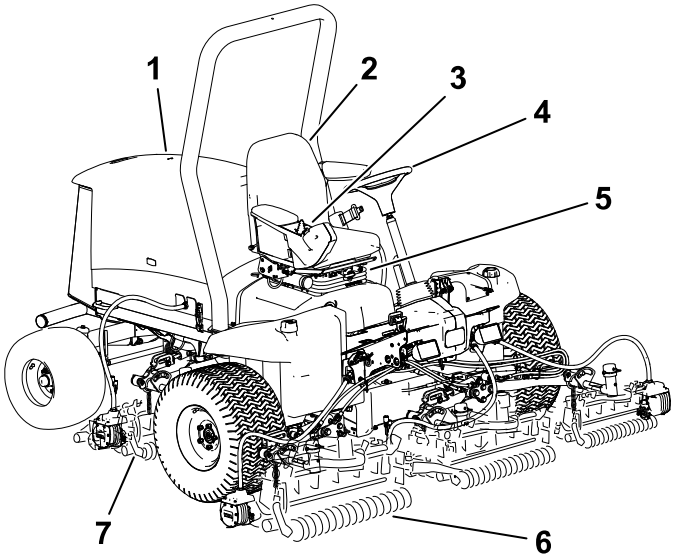

G403839

1. Hauba motora
2. Sedite operatera
3. Komandna poluga
4. Volan
5. Poluga za podeavanje sedita
6. Prednje jedinice za sečenje
7. Zadnje jedinice za sečenje

Komande

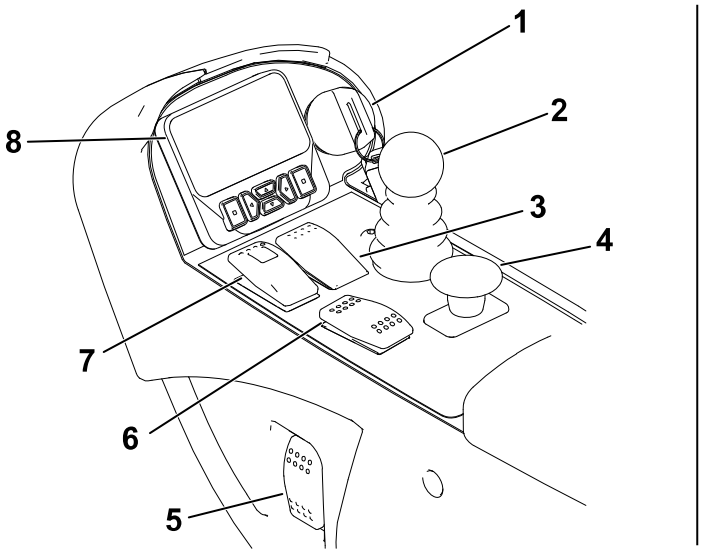

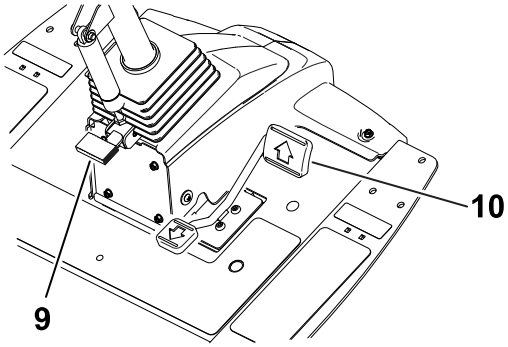

G461340

1. Prekidač kontakta
2. Poluga za spuštanje/ podizanje košenja
3. Prekidač tempomata
4. PTO prekidač
5. Prekidač za svetlo
6. Prekidač za brzinu motora
7. Prekidač parkirne kočnice
8. Displej sistema InfoCenter
9. Papučica za naginjanje volana
10. Papučica gasa

Prekidač kontakta

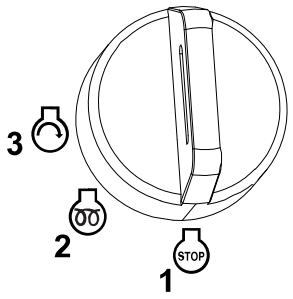

G453721

1 Isključeno

2 Uključeno/predzagrevanje

3 Pokretanje

Poluga za spuštanje/podizanje košenja

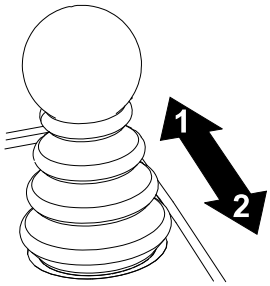

G453725

1 Spuštanje jedinica za sečenje – prvo aktivirajte PTO kako bi se jedinice za sečenje okretale (režim za košenje).

2 Podizanje jedinica za sečenje – prvo deaktivirajte PTO kako bi jedinice za sečenje prestale da se okreću (režim za transport).

Напомена: Da biste delimično podigli jedinice za sečenje u položaj za skretanje, **kratko** povucite polugu unazad.

Prekidač parkirne kočnice

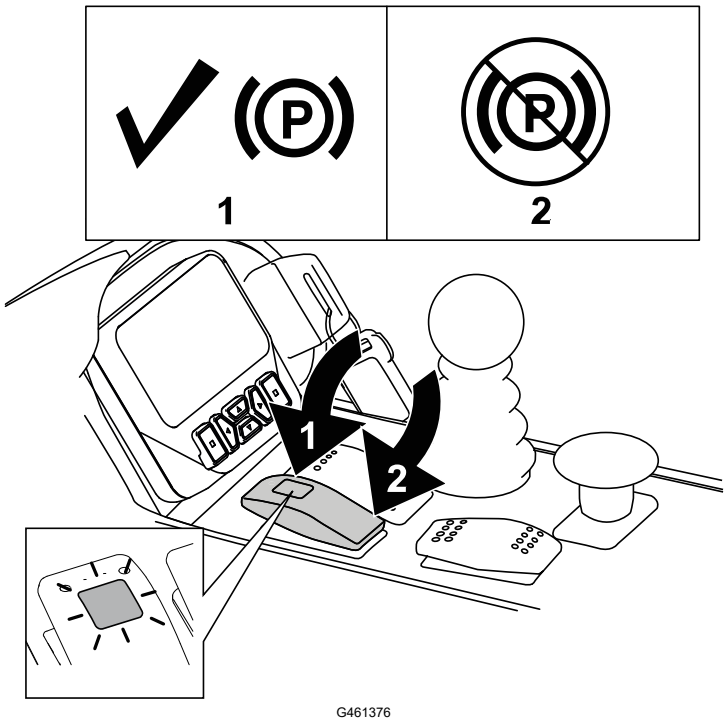

G461376

1 Aktivirajte parkirnu kočnicu.

Напомена: Aktiviranje prekidača parkirne kočnice dovodi do automatskog smanjenja vuče (nezavisno od položaja papučice gasa).

Parkirna kočnica se aktivira čim se mašina zaustavi ili isključi, nezavisno od položaja prekidača parkirne kočnice.

2 Deaktivirajte parkirnu kočnicu.

Prekidač tempomata

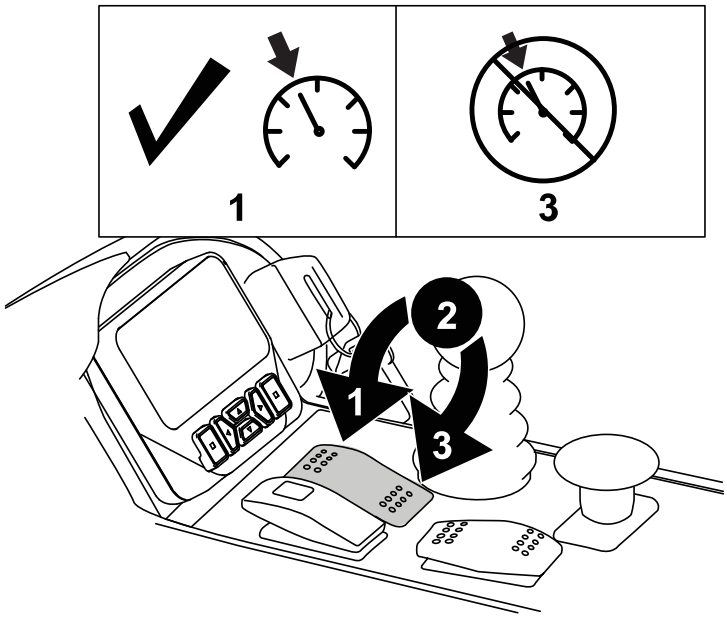

G461362

(1) Aktiviranje tempomata – kratko pomerite prekidač unapred.

Напомена: Koristite dugmad displeja sistema InfoCenter da biste podesili brzinu tempomata u koracima od po 0,8 km/h.

(2) Uključivanje tempomata – pomerite prekidač u srednji položaj.

(3) Isključivanje tempomata – pomerite prekidač unazad.

Prekidač za brzinu motora

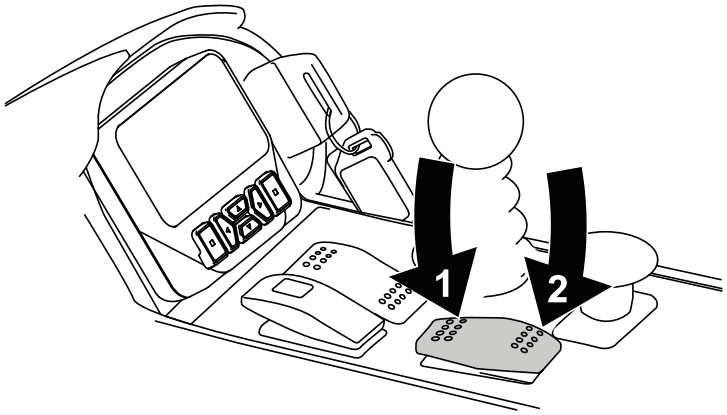

G461359

(1) Kratko dodirnite prekidač unapred da povećate brzinu motora u koracima od 100 o/min; pritisnite i držite da postavite motor na prazan hod visoke brzine

(2) Kratko dodirnite prekidač unazad da smanjite brzinu motora u koracima od 100 o/min; pritisnite i držite da postavite motor na prazan hod niske brzine

Prekidač prenosnika snage (PTO)

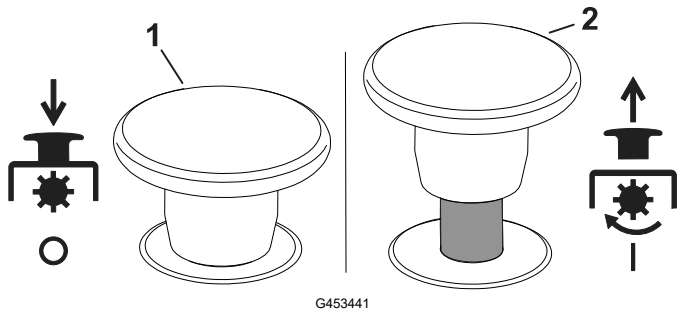

G453441

(1) Deaktiviranje PTO – mašina je u režimu za TRANSPORT, (omogućava da vozite brzinom do 16 km/h, kada maksimalna brzina nije ograničena).

(2) Aktiviranje PTO – mašina je u režimu za KOŠENJE, (omogućava da vozite brzinom do 13 km/h, kada maksimalna brzina nije ograničena).

Напомена: Koristite zaštićene menije na InfoCenter displeju da biste podesili maksimalnu brzinu za svaki režim.

Prekidač za svetlo

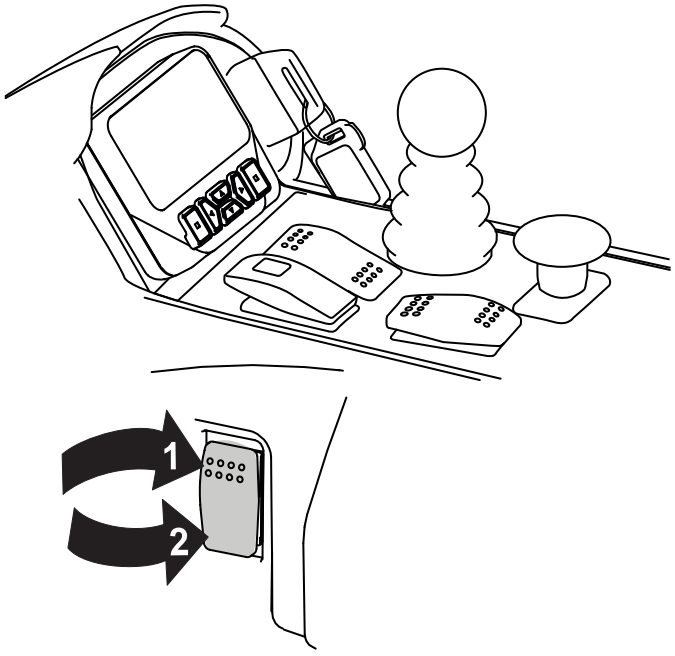

G461393

1 Uključeno

2 Isključeno

Displej sistema InfoCenter

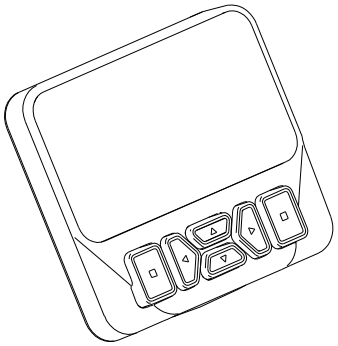

G461392

Displej sistema InfoCenter prikazuje informacije o mašini, kao što su radni status, različite dijagnostike i druge informacije o mašini.

Koji će se ekran prikazati, zavisi od toga koje dugme odaberete. Namena svakog dugmeta se može promeniti u zavisnosti od toga šta je potrebno u datom trenutku.

Papučica za naginjanje volana

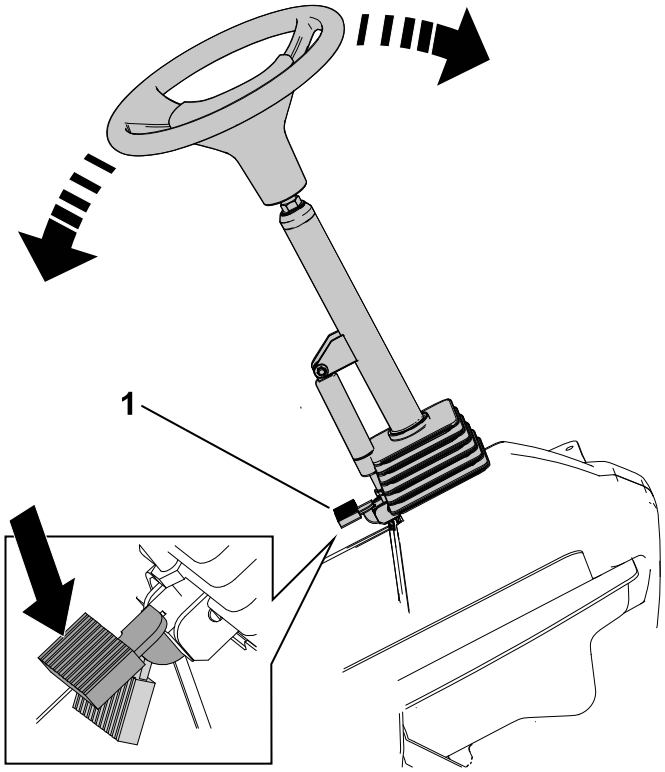

Pritisnite papučicu za naginjanje volana 1 i podignite ili spustite volan u udoban položaj za rad.

Papučica gasa

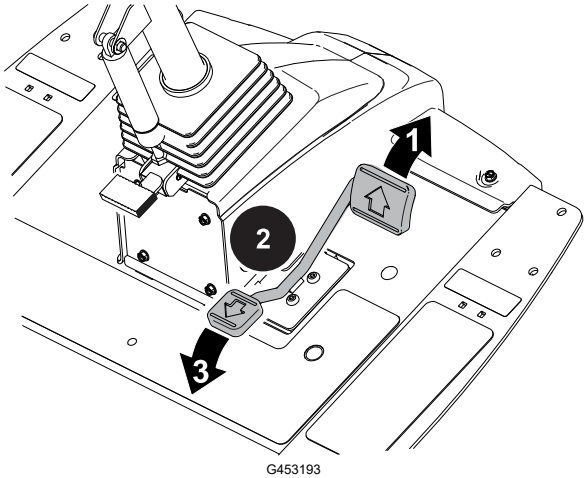

1 Pomeranje unapred – pritisnite gornji deo papučice.

Напомена: Da biste postigli maksimalnu brzinu kretanja, podesite maksimalnu brzinu kretanja i pritisnite papučicu unapred dok ste u režimu transporta.

2 Zaustavite mašinu – smanjite pritisak nogom na papučicu i dozvolite joj da se vrati u centralni (neutralni) položaj.

Напомена: Mašina će se brzo vratiti u neutralni položaj kada sklonite nogu sa papučice gasa.

3 Pomeranje unazad – pritisnite donji deo papučice.

Напомена: Brzina kretanja zavisi od toga koliko ste pritisnuli papučicu.

Utičnica

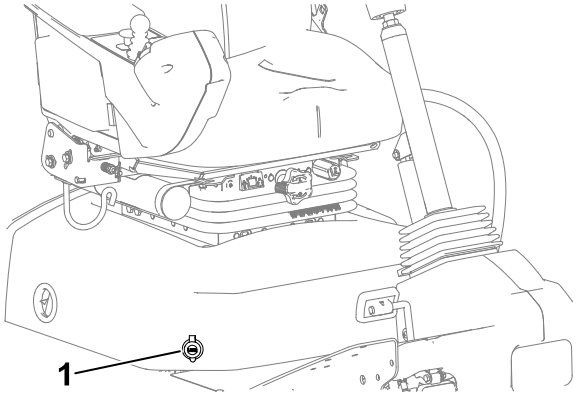

G453945

Utičnica 1 predstavlja izvor napajanja od 12 V za elektronske uređaje.

Kontrole za podešavanje sedišta

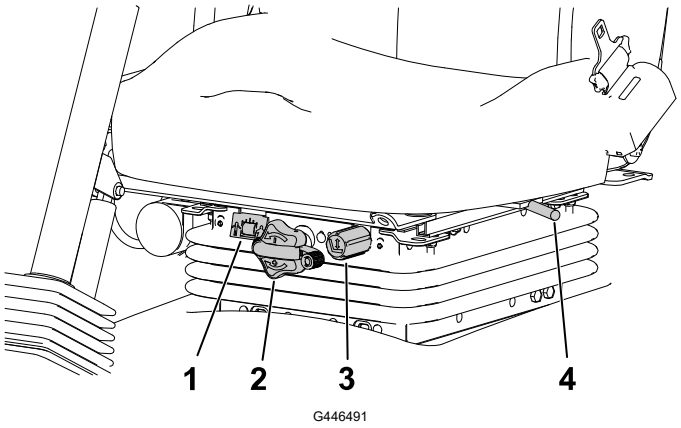

G446491

1. Merač težine
2. Zavrtanj za podešavanje težine
3. Zavrtanj za podešavanje visine
4. Poluga za kretanje unapred/unazad

Zavrtanj za podešavanje težine

Okrećite zavrtanj za podešavanje težine dok se vaša težina ne prikaže u prozoru merača težine.

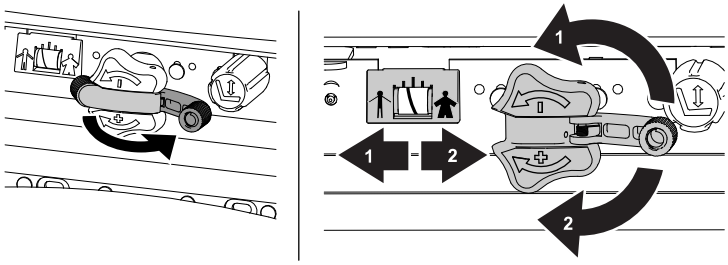

G446496

1. Smanjivanje
2. Povećavanje

Zavrtanj za podešavanje visine

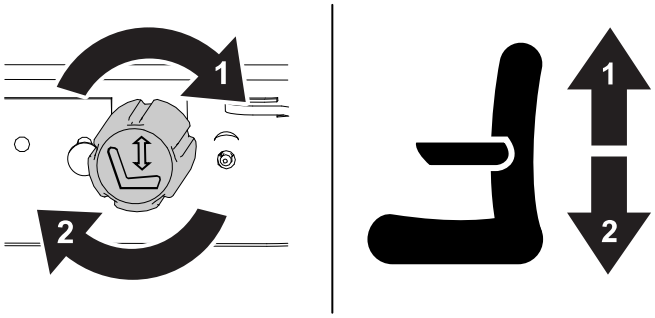

G446494

1. Podizanje
2. Spuštanje

Kontrole za podešavanje sedišta (наставак)

Poluga za kretanje unapred/unazad

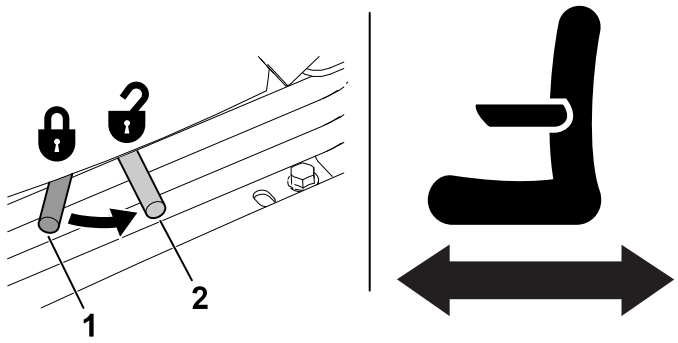

G446495

1 Zaključavanje
2 Otključavanje

Odvajanje napajanja jedinice za sečenje

Pre montiranja, uklanjanja ili rada na jedinicama za sečenje, odvojite jedinice za sečenje od napajanja tako što ćete odvojiti konektor za odvajanje napajanja jedinica za sečenje (1) koji se nalazi ispod sedišta. Utaknite konektor nazad pre korišćenja mašine.

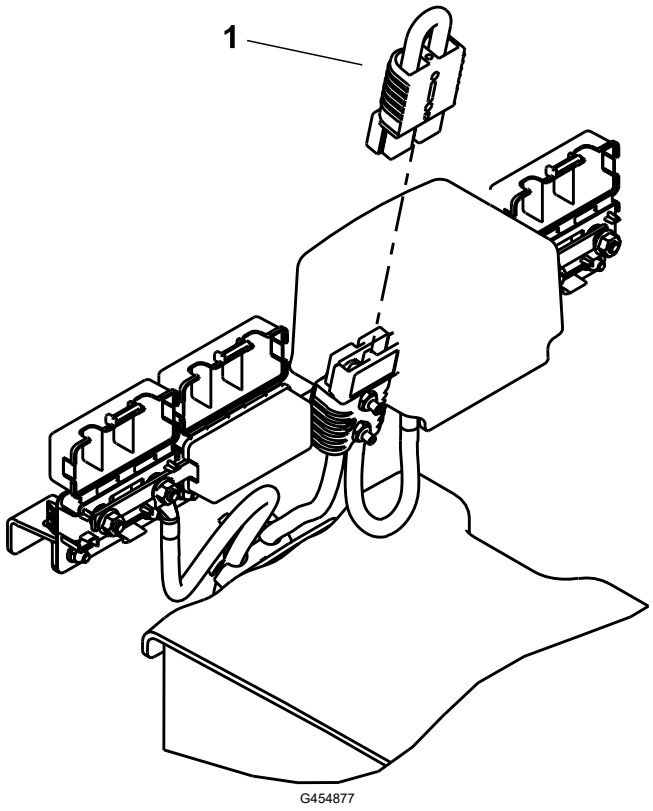

⚠ ПАЖЊА ⚠

Ako ne odvojite napajanje od jedinica za sečenje, neko bi mogao slučajno da pokrene jedinicu za sečenje, što bi dovelo do teških povreda šaka i stopala.

Uvek odvojite konektor za odvajanje napajanja jedinice za sečenje pre nego što počnete da radite na jedinicama za sečenje.

Specifikacije

Напомена: Specifikacije i dizajn mogu da se promene bez najave.

Širina u transportu	228 cm
Širina košenja	254 cm
Dužina	282 cm
Visinasa ROPS sistemom	160 cm
Težina*	1360 kg
Motor	Kubota 24,8 ks
Kapacitet rezervoara za gorivo	53 l
Brzina transporta	0 do 16 km/h
Brzina košenja	0 do 13 km/h

*Težina uključuje tečnosti i jedinice za sečenje sa 8 sečiva od 5").

Dodatna oprema/priključci

Radi poboljšanja i proširenja mogućnosti mašine, za korišćenje sa njom je dostupan izbor dodatne opreme i priključaka koje je odobrila kompanija Toro. Za listu odobrene dodatne opreme i priključaka obratite se ovlašćenom serviseru, ovlašćenom distributeru kompanije Toro ili posetite www.Toro.com.

Da biste obezbedili optimalne performanse i produžetak bezbednosne sertifikacije mašine, koristite samo originalne rezervne delove i dodatnu opremu kompanije Toro.

Pre korišćenja

Obavljanje svakodnevnog održavanja

Svakog dana pre pokretanja mašine obavite procedure pri svakom korišćenju / svakodnevne procedure navedene u rasporedu održavanja.

Gorivo

Specifikacije goriva

ВАЖНЕ ИНФОРМАЦИЈЕ

Nikada nemojte koristiti kerozin ili benzin umesto dizel goriva.

Naftni dizel

Tip	Koristite letnje dizel gorivo (br. 2-D) na temperaturama iznad –7 °C i zimsko (br. 1-D ili br. 1-D/2-D mešavinu) ispod te temperature. Korišćenje zimskog goriva pri nižim temperaturama obezbeđuje nižu tačku paljenja i karakteristike protoka pri hladnom vremenu koje olakšavaju pokretanje i smanjuju začepljenje filtera za gorivo. Korišćenje letnjeg goriva na temperaturi iznad –7 °C doprinosi dužem životu pumpe za gorivo i povećanoj snazi u poređenju sa zimskim dizel gorivom.
Sadržaj sumpora	Nizak (<500 ppm) ili ultranizak (<15 ppm)
Minimalni cetanski broj	40
Skladištenje	Nabavite dovoljno čistog, svežeg dizel goriva ili biodizel goriva koliko ćete potrošiti u roku od 180 dana. Nemojte da koristite gorivo koje je skladištimo duže od 180 dana.
Ulje i aditivi	Ne dodavati u gorivo

Gorivo (наставак)

Biodizel

Tip	Ova mašina može da koristi i gorivo koje je mešavina sa biodizelom do B20 (20% biodizela, 80% naftnog dizela). Deo naftnog dizela treba da sadrži nizak ili ultranizak nivo sumpora. Po hladnom vremenu koristite B5 (sadržaj biodizela 5%) ili mešavine sa manje biodizela.
Minimalni cetanski broj	40
Mere predostrožnosti za biodizel	Ofarbane površine mogu biti oštećene biodizel mešavinom. Proveravajte zaptivače, creva, zaptivke u kontaktu sa gorivom jer vremenom mogu degradirati. Neko vreme nakon prelaska na mešavinu sa biodizelom može se očekivati začepljenje filtera za gorivo. Za više informacija o biodizelu obratite se ovlašćenom distributeru kompanije Toro.
Skladištenje	Nabavite dovoljno čistog, svežeg dizel goriva ili biodizel goriva koliko ćete potrošiti u roku od 180 dana. Nemojte da koristite gorivo koje je skladištimo duže od 180 dana.
Ulje i aditivi	Ne dodavati u gorivo

	Standard	**Lokacija**
Biodizel gorivo mora da ispunjava:	ASTM D6751	SAD
	EN 14214	Evropska unija
Mešavina goriva mora da ispunjava:	ASTM D975	SAD
	EN 590	Evropska unija

Dosipanje goriva

1. Parkirajte mašinu na ravnoj površini, aktivirajte jedinice za sečenje, isključite motor i uklonite ključ.
2. Čistom krpom očistite područje oko poklopca rezervoara za gorivo.
3. Skinite poklopac ① rezervoara za gorivo.
4. Napunite rezervoar dizel gorivom dok nivo ne bude do dna otvora za punjenje.
5. Pričvrstite poklopac rezervoara za gorivo.

   Напомена: Ako je moguće, dopunite rezervoar za gorivo nakon svake upotrebe. Time će se smanjiti nakupljanje kondenzacije u rezervoaru za gorivo.

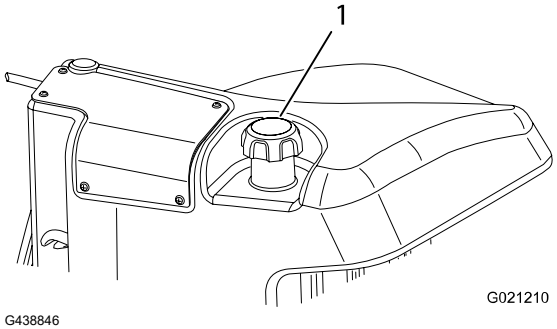

G438846

Provera prekidača blokade

⚠ ПАЖЊА ⚠

Ako su prekidači bezbednosne blokade isključeni ili oštećeni, mašina može neočekivano da se aktivira, što dovodi do lakših i umerenih povreda.

- **Nemojte vršiti neovlašćene izmene na prekidačima za blokiranje.**
- **Svakodnevno proveravajte ispravnost prekidača za blokiranje i pre korišćenja mašine zamenite svaki prekidač koji je oštećen.**

ВАЖНЕ ИНФОРМАЦИЈЕ

Ako mašina ne prođe bilo koju proveru prekidača blokade, obratite se ovlašćenom distributeru kompanije Toro.

Priprema mašine

1. Polako odvezite mašinu do otvorenog prostora.
2. Spustite jedinice za sečenje, isključite motor i aktivirajte parkirnu kočnicu.

Provera blokade pokretanja papučice gasa

1. Sedite na mesto operatera i aktivirajte parkirnu kočnicu.
2. Pritisnite PTO prekidač u položaj za DEAKTIVIRANJE.
3. Pritisnite papučicu gasa i okrenite ključ u položaj START (Pokretanje).

Напомена: Motor ne bi trebalo da se pokrene dok je papučica gasa pritisnuta.

Provera PTO blokade pokretanja

1. Sedite u sedište za operatera.
2. Pritisnite PTO prekidač u položaj za AKTIVIRANJE.
3. Okrenite ključ u položaj za POKRETANJE.

Напомена: Motor ne bi trebalo da se pokrene dok je prekidač PTO u položaju za AKTIVIRANJE.

Provera blokade rada PTO prekidača

Напомена: Ne dozvolite da se jedinice za sečenje okreću duže od par sekundi tokom ovog testa da biste sprečili nepotrebno habanje.

1. Sedite u sedište za operatera.
2. Pritisnite PTO prekidač u položaj za DEAKTIVIRANJE.

Provera prekidača blokade (наставак)

3. Pokrenite motor.
4. Povucite nagore PTO prekidač u položaj za AKTIVIRANJE.
5. Spustite jedinice za sečenje da biste aktivirali PTO.
6. Ustanite sa sedišta.

Напомена: PTO ne bi trebalo da radi dok niste na mestu operatera.

Provera parkirne kočnice i blokade rada papučice gasa

1. Sedite u sedište za operatera.
2. Aktivirajte parkirnu kočnicu.
3. Pritisnite PTO prekidač u položaj za DEAKTIVIRANJE.
4. Pokrenite motor.
5. Pritisnite papučicu gasa.

Напомена: Kada pritisnete papučicu gasa dok je parkirna kočnica aktivirana, mašina ne bi trebalo da reaguje. Na displeju sistema InfoCenter trebalo bi da se pojavi poruka obaveštenja.

Provera aktiviranja automatske parkirne kočnice

1. Sedite na sedište operatera i pokrenite motor.
2. Deaktivirajte parkirnu kočnicu i ustanite sa sedišta.

Напомена: Crvena lampica na prekidaču parkirne kočnice trebalo bi da zasvetli kada napustite sedište operatera, čime se ukazuje na to da je parkirna kočnica uključena.

Provera blokade spuštanja jedinice za sečenje

1. Sedite na sedište operatera i pokrenite motor.
2. Pobrinite se da jedinice za sečenje budu podignute do položaja za transport.
3. Ustanite sa sedišta i spustite jedinice za sečenje.

Напомена: Jedinice za sečenje ne bi trebalo da se spuštaju dok niste na mestu operatera.

Pregled displeja sistema InfoCenter

Na displeju sistema InfoCenter prikazuju se informacije o mašini, kao što su radni status, različite dijagnostike i druge informacije o mašini. Postoji više ekrana na displeju. Te ekrane možete da menjate u svakom trenutku pritiskom na dugme za povratak, a zatim pomoću dugmadi za kretanje nagore i nadole.

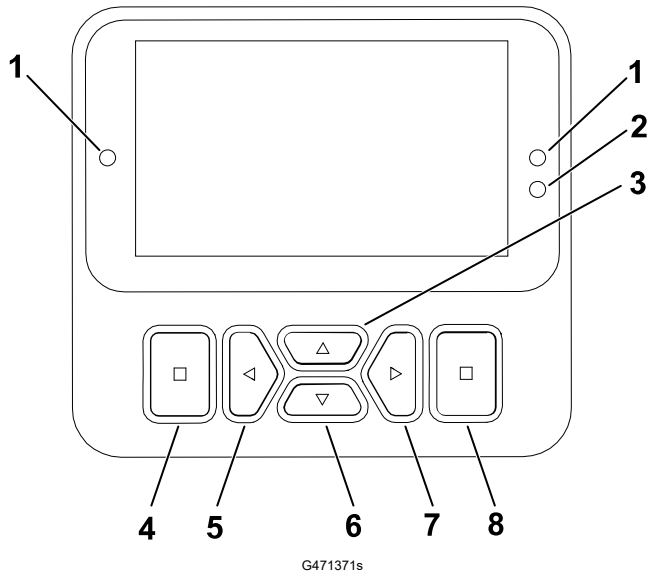

1. Lampica indikatora
2. Senzor osvetljenosti ekrana
3. Dugme za navigaciju – nagore
4. Dugme za povratak
5. Dugme za navigaciju – smanjivanje/ulevo
6. Dugme za navigaciju – nadole
7. Dugme za navigaciju – pojačavanje/ udesno
8. Dugme za unos

Напомена: Namena svakog dugmeta se može promeniti u zavisnosti od toga šta je potrebno u datom trenutku. Svako dugme je obeleženo ikonicom koja prikazuje njegovu trenutnu funkciju.

Ikone InfoCenter displeja

	Vreme je za servis.
	Podešavanja virtuelnog graničnika papučice
	Grejači su aktivni.
	Sedite na sedište.
	Parkirna kočnica je aktivirana.

	Režim zagrevanja
	Napon akumulatora
	Nivo goriva
	Nivo goriva je nizak.
	Blokirano

Pregled displeja sistema InfoCenter (наставак)

	Temperatura rashladne tečnosti za motor		Kvar/upozorenje
	Vuča ili papučica gasa		Oštrenje glačanjem u obrnutom smeru rotacije
	Pokrenite motor.	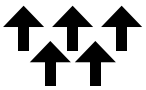	Jedinice za sečenje su podignute ili se podižu.
	PTO je aktiviran.	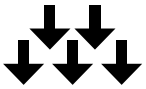	Jedinice za sečenje su spuštene ili se spuštaju.
	Tempomat je aktiviran.		Generator
	Motor		Brojač radnih sati
PIN	Lozinka je uneta.		Povećavanje vrednosti
	Aktivno		Smanjivanje vrednosti
	Neaktivno		Pomeranje nagore/ nadole
	Meni	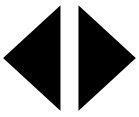	Pomeranje ulevo/udesno
	Sledeći ekran		Prethodni ekran

Pregled displeja sistema InfoCenter (наставак)

Pregled menija

Da biste pristupili meniju InfoCenter displeja, pritisnite dugme za povratak dok ste na glavnom ekranu. Tako ćete preći u glavni meni. U sledećim tabelama pogledajte kratak pregled opcija dostupnih u menijima.

🔒 Zaštićeno u okviru zaštićenih menija – dostupno samo unosom PIN kôda

Glavni meni

Stavka menija	Opis
Faults (Greške)	Meni Faults (greške) sadrži spisak skorašnjih grešaka kod mašine. Pogledajte *priručnik za servisiranje* ili se obratite ovlašćenom distributeru kompanije Toro da biste saznali više o meniju Faults (Greške) i informacijama koje sadrži.
Service (Servis)	Meni Service (servis) sadrži informacije o mašini kao što su broj sati korišćenja, brojači i drugi slični brojevi.
Diagnostics (Dijagnostika)	Meni Diagnostics (dijagnostika) prikazuje stanje svakog prekidača, senzora i izlaza komandi. Ovo možete koristiti za rešavanje određenih problema pošto brzo dobijete informaciju koje komande mašine su uključene, a koje su isključene.
Settings (Podešavanja)	Meni Settings (Podešavanja) omogućava da prilagođavate i menjate promenljive konfiguracije na displeju.
Machine Settings (Podešavanja mašine)	Meni Machine Settings (Podešavanja mašine) omogućava da podesite pragove za ubrzanje, brzinu i kontrateg.
About (O proizvodu)	Meni About (o proizvodu) navodi broj modela, serijski broj i verziju softvera vaše mašine.

Service (Servis)

Stavka menija	Opis
Hours (sati)	Navodi se koliko su ukupno sati mašina, motor i PTO uključeni, kao i koliko sati je mašina transportovana, i kada je potreban sledeći servis.
Counts (brojač)	Navode se razna brojanja koje je mašina izvršila.
Front Backlap (Oštrenje glačanjem u obrnutom smeru rotacije prednjih cilindara)	Kontrola brzine prednjeg cilindra u režimu oštrenja glačanjem u obrnutom smeru rotacije.
Rear Backlap (Oštrenje glačanjem u obrnutom smeru rotacije zadnjih cilindara)	Kontrola brzine zadnjeg cilindra u režimu oštrenja glačanjem u obrnutom smeru rotacije.

Pregled displeja sistema InfoCenter (наставак)

Service (Servis) (наставак)

Stavka menija	Opis
Traction Pedal (Papučica gasa) 🔒	Kalibrisanje papučice gasa.
Traction Pump (Vučna pumpa) 🔒	Kalibrisanje vučne pumpe.
Virtual Speed Sensor (Virtuelni senzor brzine) 🔒	Kalibrisanje virtuelnog senzora brzine.

Diagnostics (Dijagnostika)

Stavka menija	Opis
Traction (Vuča)	Prikazuju se ulazi i izlazi za papučicu gasa.
Cutting Units (Jedinice za sečenje)	Prikazuju se ulazi i izlazi za podizanje i spuštanje jedinica za sečenje.
PTO	Prikazuju se ulazi i izlazi za omogućavanje PTO kola.
Engine (Motor)	Prikazuju se ulazi i izlazi za pokretanje motora.
Generator (Generator)	Prikazuju se ulazi i izlazi za generator.
CAN Statistics (CAN statistika) 🔒	Prikazuju se ulazi i izlazi za CAN.

Settings (Podešavanja)

Stavka menija	Opis
Enter PIN (Unos PIN koda)	Omogućava osobi (nadzorniku/mehaničaru) koju je vaša kompanija ovlastila da pomoću PIN koda pristupi zaštićenim menijima.
Backlight (Pozadinsko osvetljenje)	Kontrola osvetljenosti LCD displeja.
Language (Jezik)	Izbor jezika koji se koristi na displeju*.
Font Size (Veličina fonta)	Kontrola veličine fonta na displeju.
Units (jedinice)	Izbor jedinica koje se koriste na displeju (engleske ili metričke).
Protect Settings (zaštita podešavanja) 🔒	Pruža mogućnost promene podešavanja u zaštićenim podešavanjima

*Preveden je samo tekst sa kojim operater dolazi u kontakt. Ekrani Faults (Greške), Service (Servis) i Diagnostics (Dijagnostika) namenjeni su serviserima.□? Naslovi su u izabranom jeziku, ali stavke menija su na engleskom.

Pregled displeja sistema InfoCenter (наставак)

Machine Settings (Podešavanja mašine)

Stavka menija	Opis
Front Backlap (Oštrenje glačanjem u obrnutom smeru rotacije prednjih cilindara)	Kontrola brzine prednjeg cilindra u režimu oštrenja glačanjem u obrnutom smeru rotacije.
Rear Backlap (Oštrenje glačanjem u obrnutom smeru rotacije zadnjih cilindara)	Kontrola brzine zadnjeg cilindra u režimu oštrenja glačanjem u obrnutom smeru rotacije.
Mow Speed (brzina košenja) 🔒	Služi za kontrolu maksimalne brzine prilikom košenja (niski opseg).Ovo se koristi za određivanje brzine cilindra.
Transport Speed (Brzina transporta) 🔒	Kontrola maksimalne brzine prilikom transporta (visoki opseg).
Blade Count (broj sečiva) 🔒	Kontroliše broj sečiva na cilindru za određivanje brzine cilindra.
Height of cut (HOC) (visina košenja) 🔒	Kontroliše visinu košenja za određivanje brzine cilindra.
Front Reel Speed (Brzina prednjeg cilindra) 🔒	Prikazuje izračunatu brzinu cilindra za prednje cilindre. Cilindri takođe mogu da se ručno podešavaju.
Rear Reel Speed (Brzina zadnjeg cilindra) 🔒	Prikazuje izračunatu brzinu cilindra za zadnje cilindre. Cilindri takođe mogu da se ručno podešavaju.
Eco Mode (Režim uštede energije) 🔒	Kada je aktivan, režim Economy Mode (režim za uštedu energije) smanjuje brzinu motora tokom košenja da bi se smanjio nivo buke i potrošnje goriva. Brzina cilindara se ne menja, ali brzina košenja se smanjuje ako se blokada ne podesi na odgovarajući način.
Powerboost (Režim pojačane snage) 🔒	Služi za uključivanje i isključivanje funkcije Powerboost (režim pojačane snage).
Powershed (Režim smanjene snage) 🔒	Služi za uključivanje i isključivanje funkcije Powershed (Režim smanjene snage).
Smart Power (pametno upravljanje snagom) 🔒	Služi za uključivanje i isključivanje funkcije Smart Power (pametno upravljanje snagom).
Acceleration (ubrzavanje) 🔒	Podešavanja Low (nisko), Medium (srednje) i High (visoko) služe za kontrolu koliko brzo se brzina kretanja menja kad pritisnete papučicu gasa.
Clip Control (Kontrola otkosa) 🔒	Služi za uključivanje i isključivanje funkcije Clip Control Power (Kontrola otkosa).

Pregled displeja sistema InfoCenter (наставак)

About (O proizvodu)

Stavka menija	Opis
Model	Navodi se broj modela mašine.
SN (serijski broj)	Navodi se serijski broj mašine.
S/W Revision (Revizija softvera)	Navodi se revizija softvera primarnog kontrolera.
InfoCenter S/W Revision (Revizija InfoCenter softvera) 🔒	Navodi se revizija softvera za InfoCenter.
Generator S/W Revision (Revizija softvera generatora) 🔒	Navodi se revizija softvera za generator startera.
Cutting Unit 1 S/W Revision (Revizija softvera jedinice za sečenje 1) 🔒	Navode se revizije softvera za eReel (Cilindar) jedinica za sečenje.
Cutting Unit 2 S/W Revision (Revizija softvera jedinice za sečenje 2) 🔒	
Cutting Unit 3 S/W Revision (Revizija softvera jedinice za sečenje 3) 🔒	
Cutting Unit 4 S/W Revision (Revizija softvera jedinice za sečenje 4) 🔒	
Cutting Unit 5 S/W Revision (Revizija softvera jedinice za sečenje 5) 🔒	

Pregled displeja sistema InfoCenter (наставак)

Pristupanje radnim ekranima

1. Iz menija **Main Menu (Glavni meni)**, pritisnite desno dugme za navigaciju da biste pristupili **glavnom radnom ekranu** koji prikazuje nivo goriva i temperaturu rashladnog sredstva.
2. Pritisnite desno dugme za navigaciju da biste se pomerili do **sekundarnog radnog ekrana** koji prikazuje temperaturu rashladnog sredstva i temperaturu generatora sa brojem obrtaja u minuti i naponom.
3. Pritisnite desno dugme za navigaciju da biste se pomerili do **eReel ekrana sa informacijama** koji prikazuje trenutnu brzinu cilindra i brzinu svake od 5 jedinica za sečenje.
4. Pritisnite desno dugme za navigaciju da biste se pomerili do **ekrana režima za uštedu energije** koji prikazuje komponente, smer i tok energije u toku rada.

Zaštićeni meniji

Postoje podešavanja radne konfiguracije koja se mogu podesiti u meniju **Settings (Podešavanja)** na displeju. Da biste zaključali ta podešavanja, koristite **Protected Menu (Zaštićeni meni)**.

Напомена: U trenutku isporuke, početnu lozinku je programirao vaš distributer.

Pristupanje zaštićenim menijima

Напомена: Fabrički podešen PIN kôd za vašu mašinu je ili `0000` ili `1234`.

Ako ste promenili PIN kôd i zaboravili ga, zatražite pomoć od ovlašćenog distributera kompanije Toro.

1. Iz menija **Main Menu (Glavni meni)**pomerite se nadole do opcije **Settings (Podešavanja)** i pritisnite dugme za izbor.

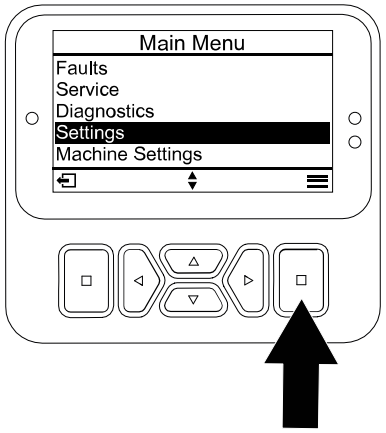

G471349s

Pregled displeja sistema InfoCenter (наставак)

2. U odeljku **Settings (Podešavanja)**pomerite se do opcije **Enter PIN (Unos PIN koda)** i pritisnite dugme za izbor Ⓐ.
3. Da biste uneli PIN kôd, pritisnite dugme za navigaciju nagore/nadole Ⓑ dok se ne pojavi tačna prva cifra, a zatim pritisnite desno dugme za navigaciju Ⓒ da pređete na sledeću cifru. Ponavljajte ovaj korak dok ne unesete poslednju cifru.
4. Pritisnite dugme za izbor Ⓓ.

   Напомена: Ako displej prihvati PIN kôd i zaštićeni meni se otključa, reč „PIN“ biće prikazana u gornjem desnom uglu ekrana.
5. Da biste zaključali zaštićeni meni, okrenite prekidač kontakta u položaj OFF (isključeno), a zatim u položaj ON (uključeno).

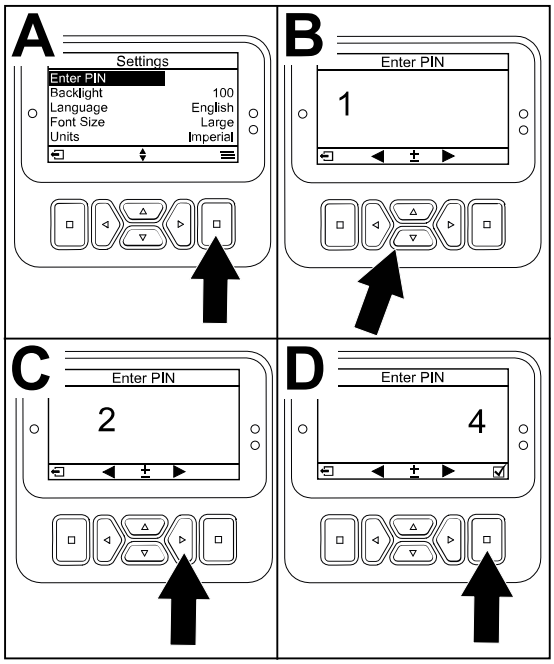

G471350s

Pregled i promena podešavanja zaštićenog menija

1. U odeljku **Settings (Podešavanja)**pomerite se nadole do opcije **Protect Settings (Zaštita podešavanja)**.
2. Da biste pregledali i menjali podešavanja bez unošenja PIN kôda, pomoću dugmeta za izbor promenite opciju **Protect Settings (Zaštita podešavanja)** u ☐ (Off) (isključeno).
3. Da biste pregledali i menjali podešavanja uz korišćenje PIN kôda, pomoću dugmeta za izbor promenite opciju **Protect Settings (Zaštita podešavanja)** u ☑ (On) (uključeno), podesite PIN kôd i okrenite ključ u prekidaču za paljenje u položaj OFF (isključeno), a zatim u položaj ON (uključeno).

Podešavanje tajmera vremena do servisa

Tajmer vremena do servisa resetuje sate vremena do servisa nakon obavljanja zakazanog postupka održavanja.

1. U odeljku **Settings (Podešavanja)**pomerite se do opcije **Enter PIN (Unos PIN koda)** i pritisnite dugme za izbor.
2. Unesite PIN; pogledajte odeljak „Pristupanje zaštićenim menijima“.
3. U odeljku **Service (Servis)**pređite na opciju **Hours (Sati)** i pritisnite dugme za izbor.
4. Pomerite se nadole do opcije **Service Due (Vreme do servisa)**.

   Напомена: Ako je došlo vreme za servis, prikazuje se Now (Sada) pored opcije **Service Due (Vreme do servisa)**.
5. Obeležite interval servisa i pritisnite dugme za izbor.

Напомена: Interval servisa (250 sati, 500 sati itd.) nalazi se pored opcije **Service Due (Vreme do servisa)**.

Interval servisa je stavka zaštićenog menija.

6. Kada se pojavi ekran RESET SERVICE TIMER? (RESETOVANJE TAJMERA ZA SERVIS?), pritisnite dugme za izbor za odgovor YES (Da) ili dugme za povratak za odgovor NO (Ne).
7. Kada izaberete odgovor YES (Da), interval na ekranu se briše i vraća na izbor sati servisa.

Podešavanje broja sečiva

1. U odeljku **Machine Settings (Podešavanja mašine)**pomerite se nadole do opcije **Blade Count (Broj sečiva)**.
2. Pritisnite desno dugme za navigaciju da biste promenili broj sečiva između cilindara na 8 ili 11 sečiva.

Podešavanje visine košenja

1. U odeljku **Machine Settings (Podešavanja mašine)**pomerite se nadole do opcije **Visina košenja**.
2. Koristite levo i desno dugme za navigaciju da izaberete podešavanje visine košenja koje odgovara referentnom podešavanju jedinica za sečenje. Ako tačno podešavanje nije prikazano, izaberite najbliže podešavanje visine košenja sa prikazane liste.

Podešavanje brzine prednjih i zadnjih cilindara

1. Ako je Clip Control (Kontrola otkosa) UKLJUČENA (Podrazumevano), brzina cilindra će se dinamički povećavati ili smanjivati proporcionalno brzini vuče koju naredi operater.
2. Ako je Clip Control (Kontrola otkosa) ISKLJUČENA, statička brzina cilindra se podešava u odnosu na maks. brzinu košenja koju zada nadzornik.

Напомена: Dodatno, brzine prednjeg i zadnjeg cilindra mogu da se ručno podešavaju u meniju **Machine Settings (Podešavanja mašine)**.

Podešavanje režima za uštedu energije

Rad u režimu za uštedu energije može biti koristan u primenama sa malim opterećenjem ili koje su osetljive na buku. Radna brzina motora je smanjena, ali brzine vuče i cilindra nisu.

Напомена: Brzine košenja veće od 8,6 km/h se ne preporučuju u režimu za uštedu energije.

1. Iz menija **Main Menu (Glavni meni)**, listajte nadole do menija **Machine Settings (Podešavanja mašine)** i pritisnite dugme za izbor.
2. U **Machine Settings (Podešavanja mašine**, listajte nadole do menija **Eco Mode (Režim uštede energije)**.
3. Pritisnite desno dugme za navigaciju da biste ga UKLJUČILI.

Pregled displeja sistema InfoCenter (наставак)

Podešavanje maksimalne dozvoljene brzine košenja

Odabrano podešavanje se prikazuje kao X na stubičastom grafikonu brzine kretanja zajedno sa podešavanjima za tempomat i graničnik papučice. X u traci označava da je supervizor ograničio maksimalnu brzinu.

Напомена: Ovo podešavanje se čuva u memoriji i primenjuje na brzinu kretanja dok ga ne promenite.

1. U odeljku **Machine Settings (Podešavanja mašine)**pomerite se nadole do opcije **Mow Speed (Brzina košenja)**.
2. Koristite levo i desno dugme za navigaciju da biste povećavali i smanjivali maksimalnu brzinu košenja u koracima od 0,8 km/h između 1,6 km/h i 12,9 km/h.

Podešavanje maksimalne dozvoljene brzine transporta

Odabrano podešavanje se prikazuje kao X na stubičastom grafikonu brzine kretanja zajedno sa podešavanjima za tempomat i graničnik papučice. X u traci označava da je supervizor ograničio maksimalnu brzinu.

Напомена: Ovo podešavanje se čuva u memoriji i primenjuje na brzinu kretanja dok ga ne promenite.

1. U odeljku **Machine Settings (Podešavanja mašine)**pomerite se nadole do opcije **Transport Speed (Brzina transporta)**.
2. Koristite levo i desno dugme za navigaciju da biste povećavali i smanjivali maksimalnu brzinu transporta u koracima od 0,8 km/h između 8,0 km/h i 16,0 km/h.

Uključivanje/isključivanje opcije Smart Power

1. U odeljku **Settings (Podešavanja)**pomerite se nadole do opcije **Smart Power (Pametno upravljanje snagom)**.
2. Pritisnite desno dugme za navigaciju da biste prešli sa opcije On (uključeno) na opciju Off (isključeno) i obrnuto.

Podešavanje režima ubrzavanja

1. U odeljku **Machine Settings (Podešavanja mašine)**pomerite se nadole do opcije **Acceleration (Ubrzavanje)**.
2. Pritisnite desno dugme za navigaciju da biste prelazili iz jedne od opcija Low (Nisko), Medium (Srednje) i High (Visoko) u drugu.

Podešavanje brzine oštrenja glačanjem u obrnutom smeru rotacije prednjih i zadnjih cilindara

1. U meniju **Machine Settings (Podešavanja mašine)**, listajte nadole do opcije **Front Backlap (Oštrenje glačanjem u obrnutom smeru rotacije prednjih cilindara)** ili **Rear Backlap (Oštrenje glačanjem u obrnutom smeru rotacije zadnjih cilindara)**.

Pregled displeja sistema InfoCenter (наставак)

2. Koristite desno i levo dugme za navigaciju da biste povećali i smanjili brzinu oštrenja glačanjem sa obrnutim smerom rotacije.

Provera razdaljine hidrostatičkog kočenja

Напомена: Ova mašina će dinamički kočiti i zaustaviti se kada papučicu gasa vratite u neutralan položaj.

Напомена: Za ravnomerno usporavanje, stopalom polako upravljajte papučicom gasa nazad u neutralan položaj. Ne uklanjajte stopalo sa papučice i pustite je da se vrati u neutralan položaj, osim ako ne nameravate da se brzo zaustavite.

1. Zaustavite mašinu nakon približno 3,7 m pri maksimalnoj transportnoj brzini od 16 km/h.
2. Na ravnoj, suvoj podlozi označite početak i kraj nakon 3,7 m.
3. Vozite mašinu maksimalnom brzinom od 16 km/h i uklonite stopalo na početku 3,7 m.
4. Proverite da li se mašina zaustavlja na 0,6 m od oznake kraja (3,7 m).
5. Ako se mašina ne zaustavi na 0,6 m od ovog rastojanja, obratite se distributeru kompanije Toro.

Pregled brzina pri kretanju unazad

Transportna brzina unazad

- Ako je maksimalna brzina transporta koju je podesio supervizor iznad 8,0 km/h, maksimalna brzina unazad je 8,0 km/h.
- Ako je maksimalna brzina transporta koju je podesio supervizor ispod 8,0 km/h, maksimalna brzina unazad je jednaka brzini transporta koju je podesio supervizor.

Brzina košenja unazad

- Ako je maksimalna brzina košenja koju je podesio supervizor iznad 6,4 km/h, maksimalna brzina unazad je 6,4 km/h.
- Ako je maksimalna brzina košenja koju je podesio supervizor ispod 6,4 km/h, maksimalna brzina unazad je jednaka brzini transporta koju je podesio supervizor.

Pregled prikazanih brzina vuče

Ova mašina prikazuje procenjene brzine vuče u kilometrima na sat (km/h) ili miljama na sat (mph).

- Trenutna brzina prikazana je u gornjem levom uglu ekrana tempomata i virtuelnog graničnika papučice.
- Brzine vuče su procenjene i kalibrisane da budu najtačnije pri 8,0 km/h prilikom kretanja. Prikazane brzine su tačne kada su 0,8 km/h iznad ili ispod prikazane brzine u toku vožnje na suvoj, ravnoj podlozi.
- Ako očitane brzine mašine odstupaju za više od 2,4 km/h od prikazanih brzina, obratite se ovlašćenom distributeru kompanije Toro.

Pregled PowerMatch™ sistema

Dodatne konjske snage se isporučuju na zahtev iz paketa akumulatora od 48 VDC i njima upravlja PowerMatch sistem. Ovo dodatno napajanje akumulatora je namenjeno za kratke vremenske periode – ne za kontinuirane ili trajne periode na maksimalnim konjskim snagama. PowerMatch se sastoji od 2 različita procesa:

Pregled režima smanjene snage

Kada je potreba za konjskim snagama veća od 24,8 ks motora, generator će postepeno smanjivati punjenje akumulatora, a paket akumulatora od 48 VDC će početi da pokreće cilindre. Ovo je transparentno za operatera. Generator gubi svoju potrebnu snagu iz motora, a raspoložive konjske snage motora mogu ići na vučnu hidrauliku.

Напомена: Kompanija Toro preporučuje da ostavite funkciju Powershed UKLJUČENU tokom većine radnih uslova. Da biste isključili funkciju Powershed, listajte nadole do **Powershed** iz menija **Machine Settings (Podešavanja mašine)** i pritisnite desno dugme za navigaciju da je ISKLJUČITE.

Pregled režima pojačane snage

Kada se potražnja za vučnom snagom i dalje povećava (npr. vožnja po strmijim uzbrdicama), paket akumulatora od 48 VDC napaja generator kao električni motor koji pomaže dizel motoru, a paket akumulatora od 48 VDC će takođe pokretati cilindre jedinice za sečenje.

Напомена: Kompanija Toro preporučuje da ostavite funkciju Powerboost UKLJUČENU tokom većine radnih uslova. Da biste isključili funkciju Powerboost, listajte nadole do **Powerboost** iz menija **Machine Settings (Podešavanja mašine)** i pritisnite desno dugme za navigaciju da je ISKLJUČITE.

Tokom korišćenja

Pregled radnih karakteristika mašine

- Kad sklonite stopalo sa papučice gasa mašina dinamički koči dok se ne zaustavi.
- Komande papučice su optimizovane tako da obezbede reaktivan ali stabilan odziv, što vam omogućava da održavate postojanu kontrolu na neravnom terenu, a da pritom možete brzo, glatko da kočite.
- Prilikom košenja brzina motora se automatski povećava na prazan hod visoke brzine.
- Maksimalne brzine u podešavanjima menija zaštićenog PIN kôdom podešava supervizor kako bi ograničio maksimalnu brzinu kretanja mašine.
- Brzine kretanja koje se mogu ostvariti upotrebom papučice gasa, tempomata i graničnika papučice su sve ograničene maksimalnim brzinama podešenim u meniju zaštićenom PIN kôdom.

Rukovanje mašinom

- Ako ima neka prepreka na putu, podignite jedinice za sečenje ili pokosite oko nje.

Rukovanje mašinom (наставак)

- Kada transportujete mašinu od jednog do drugog mesta rada, isključite PTO i podignite jedinice za sečenje u potpuno podignuti položaj. Ovo prebacuje mašinu u režim TRANSPORTA.
- Uvek vozite polako na neravnom terenu.
- Nemojte nikada isključivati mašinu tokom vožnje.

Vežbanje rada sa mašinom

Da biste se upoznali sa funkcijama mašine, vežbajte da radite sa njom.

1. Podignite jedinice za sečenje, deaktivirajte parkirnu kočnicu, pritisnite papučicu gasa unapred i pažljivo se odvezite na otvoreni prostor.
2. Vežbajte vožnju mašine, zato što ima hidrostatički sistem prenosa i njene karakteristike se mogu razlikovati od karakteristika drugih mašina za održavanje travnjaka.
3. Vežbajte kretanje unapred i unazad, kao i pokretanje i zaustavljanje mašine. Da zaustavite mašinu, sklonite stopalo sa papučice gasa i pustite je da se vrati u NEUTRALNI položaj.

   Напомена: Kada se mašinom krećete nizbrdo, možda ćete morati da aktivirate prekidač za parkirnu kočnicu ili da koristite papučicu za kretanje unazad da biste se zaustavili.
4. Vežbajte vožnju oko prepreka sa jedinicama za sečenje podignutim i spuštenim. Budite pažljivi kada vozite između uskih predmeta da ne biste oštetili mašinu ili jedinice za sečenje.

Pregled papučice gasa

Papučicom gasa (1) kontroliše se brzina mašine pri kretanju unapred i unazad, kao i dinamičko kočenje kada je vratite u neutralni položaj.

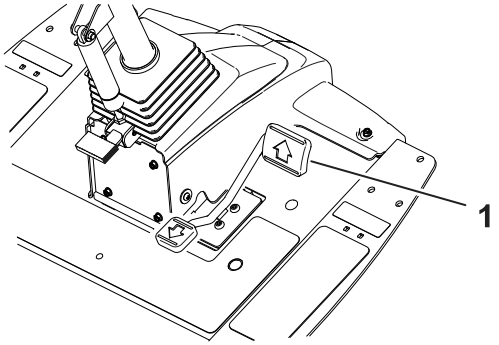

G439020

- Što više pritisnete papučicu gasa unapred ili unazad, to će se mašina brže kretati.
- Da glatko zaustavite mašinu prilikom transporta ili košenja, stopalom vratite papučicu gasa u neutralni položaj brzinom kojom želite.
- Da aktivirate maksimalno kočenje, sklonite stopalo sa papučice gasa i pustite je da se vrati u neutralni položaj. Mašina dinamički koči dok se ne zaustavi.

Ovakav sistem vuče vam omogućava da prilagodite podešavanja za ubrzavanje tako da odgovaraju potrebama operatera i uslovima terena.

Pregled funkcije virtuelnog graničnika papučice (VPS)

Funkcija virtuelnog graničnika papučice (VPS) omogućava da privremeno podesite maksimalnu brzinu vuče koja je manja od lozinkom zaštićene maksimalne brzine vuče koju određuje supervizor.

Pregled funkcije virtuelnog graničnika papučice (VPS) (наставак)

Da biste privremeno podesili maksimalnu brzinu mašine, pritisnite papučicu gasa unapred do kraja. Možete da podesite odvojene brzine za opseg košenja i opseg transporta.

- Da pristupite ovoj funkciji, pritisnite dugme za navigaciju nagore ili nadole sa glavnog ekrana.

  Напомена: Ova funkcija se vraća na podešavanja maksimalne brzine koju određuje supervizor kada se ključ okrene u položaj za isključivanje.

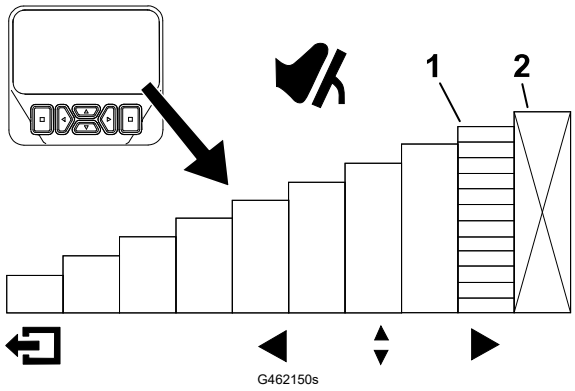

(1) Prikaz maksimalne brzine kretanja (graničnika papučice)

(2) Ova brzina je zaključana u meniju zaštićenom PIN kôdom.

- Ova funkcija vam omogućava da prilagodite podešavanja brzine kako vama najviše odgovara ili da ih prilagodite konkretnoj primeni.
- Kada god se maksimalna brzina vuče promeni supervizorovim podešavanjem maksimalne brzine ili virtuelnim graničnikom papučice, papučica gasa se automatski ponovo programira tako da koristi pun radijus kretanja papučice gasa između neutralne i nove maksimalne brzine. To znači da operater dobija precizniju kontrolu brzine vuče na podešavanju niže maksimalne brzine.

Saveti za korišćenje virtuelnog graničnika papučice (VPS)

- Podesite privremeno nižu maksimalnu brzinu za košenje prolaska za čišćenje na ferveju.
- Podesite privremeno nižu maksimalnu brzinu za poboljšanu kontrolu upravljanja u ili u blizini radionice.
- Podesite privremeno nižu maksimalnu brzinu za poboljšanu kontrolu utovarivanja mašine na prikolicu.

Tempomat

Korišćenje tempomata

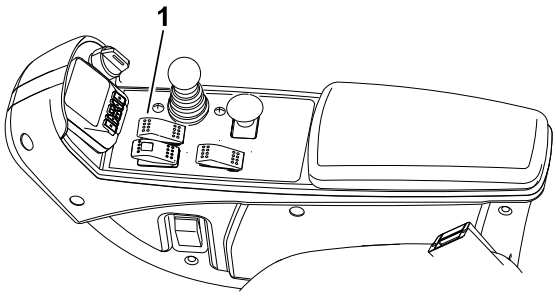

Prekidač tempomata (1) aktivira tempomat koji održava željenu brzinu kretanja. Pritiskom na zadnji deo prekidača tempomat se isključuje, srednjim položajem prekidača uključuje se funkcija tempomata, a na prednjem delu prekidača podešava se željena brzina kretanja.

Dok je prekidač tempomata aktiviran i podešena je brzina, pomoću displeja sistema InfoCenter možete podešavati brzinu na koju je tempomat podešen.

Za deaktiviranje tempomata uradite sledeće:

- Dok ste u opsegu transporta, pritisnite papučicu za kretanje unazad, aktivirajte parkirnu kočnicu ili pritisnite prekidač tempomata u položaj OFF (isključeno).
- Dok ste u opsegu košenja, pritisnite papučicu za kretanje unazad, aktivirajte parkirnu kočnicu, deaktivirajte PTO prekidač ili pritisnite prekidač tempomata u položaj OFF (isključeno).

  Напомена: Deaktiviranje tempomata dovodi do dinamičkog kočenja mašine do zaustavljanja. Ako želite da deaktivirate tempomat i nastavite vožnju, pritisnite papučicu gasa, a zatim deaktivirajte tempomat za ravnomeran prelazak sa tempomata na ručnu kontrolu brzine.

Podešavanje brzine koju tempomat održava

1. Omogućite prekidač tempomata na konzoli.
2. Koristite displej sistema InfoCenter da podesite postavku brzine tempomata.

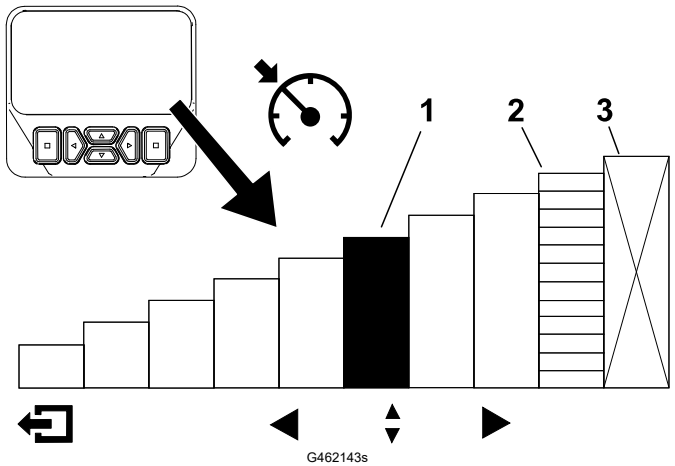

(1) Prikaz brzine koju tempomat održava

(2) Prikaz maksimalne brzine kretanja (graničnika papučice)

(3) Ova brzina je zaključana u meniju zaštićenom PIN kôdom.

Tempomat (наставак)

Saveti za korišćenje tempomata

- Podesite tempomat za velike razdaljine bez mnogo prepreka.
- Na neravnom terenu upravljajte brzinom pomoću displeja sistema InfoCenter.
- Koristite tempomat za okretanje na sledeći način:
  1. Prilikom kretanja, podesite bezbednu, udobnu brzinu za okretanje na krajevima prolaza košenja.
  2. Pritisnite papučicu gasa da povećate brzinu prilikom košenja.
  3. Sklonite stopalo sa papučice dok se okrećete za sledeći prolaz košenja.
  4. Mašina će usporiti na nisku brzinu na koju je tempomat podešen i moći ćete da izvedete efikasan okret pri konstantnoj brzini.
  5. Kad se okrenete, pomoću papučice gasa ponovo povećajte brzinu mašine za sledeći prolaz košenja.

Pregled režima ubrzavanja

Ova funkcija određuje koliko brzo mašina menja brzinu vuče kada papučica gasa nije u NEUTRALNOM položaju.

Напомена: Ako sklonite stopalo sa papučice gasa, omogućavajući joj da se vrati u NEUTRALAN položaj dok se mašina kreće, aktivira se profil kočenja. Profil kočenja je uvek isti i ne može da se prilagodi funkcijom režima ubrzavanja.

Uđite u zaštićene menije na displeju sistema InfoCenter da biste promenili režim ubrzavanja. Režim ubrzavanja ima sledeća 3 položaja:

- NIZAK – najmanje agresivno ubrzavanje i usporavanje
- SREDNJI (podrazumevani) – srednje ubrzavanje i usporavanje
- VISOK – najagresivnije ubrzavanje i usporavanje

Pregled režima zagrevanja

Prilikom pokretanja mašine po hladnom vremenu, režim zagrevanja ograničava brzinu motora na prazan hod male brzine u kraćem periodu nakon pokretanja motora, sprečavajući potencijalno oštećenje komponenti tokom rada mašine sa hladnim uljem.

Ikona snežne pahulje na ekranu za prikaz označava kada je režim zagrevanja aktivan. Nemojte da koristite mašinu dok se režim zagrevanja ne završi.

Pregled funkcije Toro Smart Power™

Sa funkcijom Smart Power (pametno upravljanje snagom) operater ne mora da osluškuje brzinu motora u uslovima velikog opterećenja. Funkcija Smart Power sprečava zagušenje mašine u teškim uslovima košenja tako što automatski kontroliše brzinu mašine i optimizuje učinak košenja.

Pregled funkcije Toro Smart Power™ (наставак)

Напомена: Podrazumevano podešavanje za funkciju Smart Power je položaj On (uključeno).

Pokretanje motora

ВАЖНЕ ИНФОРМАЦИЈЕ

Ako po prvi put pokrećete motor, ako se motor isključio zbog nestanka goriva ili ste vršili održavanje sistema za goriva, moraćete da odzračite sistem za gorivo pre pokretanja motora; pogledajte Odzračivanje sistema za gorivo, page 6–23.

1. Sedite u sedište, sklonite stopalo sa papučice gasa tako da se ona vrati u NEUTRALNI položaj, aktivirajte parkirnu kočnicu i pobrinite se da PTO prekidač ne bude aktiviran.
2. Okrenite ključ u položaj za UKLJUČIVANJE/ZAGREVANJE.

   Automatski tajmer kontroliše zagrevanje grejača na 6 sekundi.
3. Nakon zagrevanja grejača, okrenite ključ u položaj za POKRETANJE.

   Напомена: Zaverglajte motor ne duže od 15 sekundi. Otpustite ključ kada se motor upali. Ako je potrebno dodatno zagrevanje, okrenite ključ u položaj za ISKLJUČIVANJE i zatim u položaj za UKLJUČIVANJE/ZAGREVANJE. Ponovite ovaj postupak ako je neophodno.
4. Neka motor radi u praznom hodu niske brzine dok se ne zagreje.

Isključivanje motora

1. Postavite sve komande u položaj Neutral (neutralni), aktivirajte parkirnu kočnicu, postavite prekidač za brzinu motora u položaj Low Idle (prazan hod niske brzine) i pustite motor da dostigne nisku brzinu praznog hoda.

ВАЖНЕ ИНФОРМАЦИЈЕ

Pustite motor da radi u praznom hodu 5 minuta pre nego što ga isključite nakon rada pod punim opterećenjem. Ako to ne učinite, mogu da se oštete komponente motora.

2. Okrenite ključ u prekidaču u položaj Off (Isključeno) i uklonite ključ.

Podešavanje opruge za kompenzaciju travnjaka

Opruga za kompenzaciju travnjaka prenosi težinu sa prednjeg valjka na zadnji valjak. To pomaže da se smanji talasni obrazac na travnjaku, takođe poznat kao „talasi“ ili „lukovi“.

ВАЖНЕ ИНФОРМАЦИЈЕ

Podesite oprugu sa jedinicom za sečenje koja je montirana na vučnu jedinicu usmerenu ravno napred i spuštenom do zemlje.

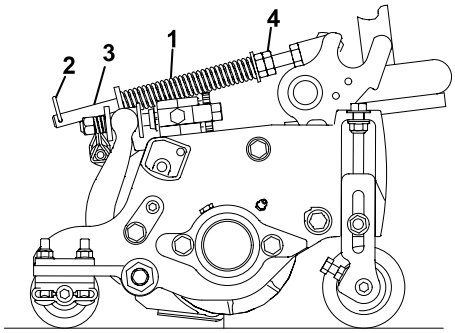

G402845

1. Proverite da li je rascepka ② postavljena u zadnji otvor na opružnoj šipki ③.

   Напомена: Kada servisirate jedinicu za sečenje, pomerite rascepku u rupu opružne šipke pored opruge za kompenzaciju travnjaka ①.

2. Zatežite šestostrane navrtke ④ na prednjem kraju opružne šipke dok dužina sabijene opruge ne bude 15,9 cm.

   Напомена: Kada radite na neravnom terenu smanjite dužinu opruge za 13 mm. Praćenje terena biće blago smanjeno.

   Напомена: Podešavanje kompenzacije travnjaka će morati da se resetuje ako podešavanja visine košenja ili agresivnosti košenja budu promenjena.

Prilagođavanje kontra tega podizne poluge

Zadnje jedinice za sečenje

⚠ ПАЖЊА ⚠

Opruge su zategnute i ako se podešavaju može doći do manjih ili umerenih telesnih povreda.

Budite oprezni kada podešavate opruge.

Prilagodite jačinu sile kontratega primenjenu na zadnje jedinice za sečenje, kako biste potpomogli kompenzaciju različitih uslova travnjaka i održali jednaku visinu košenja u teškim uslovima ili oblastima u kojima se nakupila travna slama.

Podesite silu kontratega svake torzione opruge na 1 od 4 podešavanja. Svaki korak povećava ili smanjuje silu kontra tega na jedinicu za sečenje za 2,3 kg. Opruge možete da postavite na zadnjoj strani prve opruge aktuatora da biste uklonili sav kontra teg (četvrti položaj).

Напомена: Da biste uklonili svu silu kontra tega, postavite dugi krak torzione opruge iznad zavrtnja sa osloncem.

Prilagođavanje kontra tega podizne poluge (наставак)

1. Parkirajte mašinu na ravnoj površini, spustite jedinice za sečenje, isključite motor, aktivirajte parkirnu kočnicu i uklonite ključ.
2. Umetnite dugi kraj opruge kontratega ① u cev ili sličan predmet i okrenite oprugu oko zavrtnja sa osloncem ② u željeni položaj.
3. Ponovite korak 2 za ostale opruge kontratega.

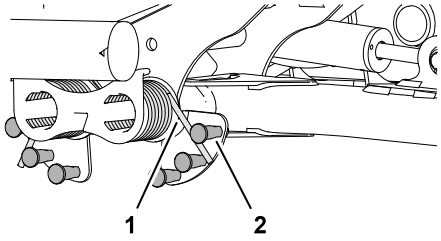

G402848

Podešavanje pokretnog položaja podizne poluge

1. Parkirajte mašinu na ravnoj površini, spustite jedinice za sečenje, isključite motor, aktivirajte parkirnu kočnicu i uklonite ključ.
2. Pronađite prekidač podizne poluge ispod rezervoara za hidrauličnu tečnost i unutrašnjosti podizne poluge jedinice za sečenje br. 5.

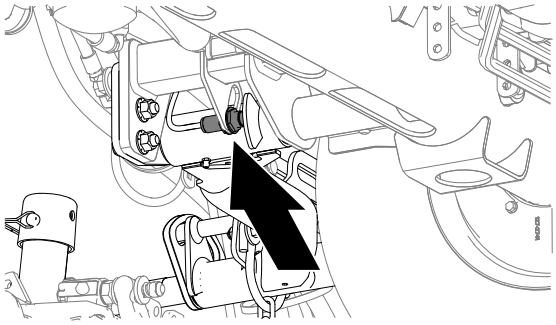
G439043

3. Otpustite kontranavrtku kojom se prekidač podizne poluge ① pričvršćuje za ploču prekidača ②.
4. Podesite podiznu polugu kao što sledi:
   - Da biste povećali pokretnu visinu podizne poluge, pomerite prekidač nadole.
   - Da biste smanjili pokretnu visinu podizne poluge, pomerite prekidač nagore.

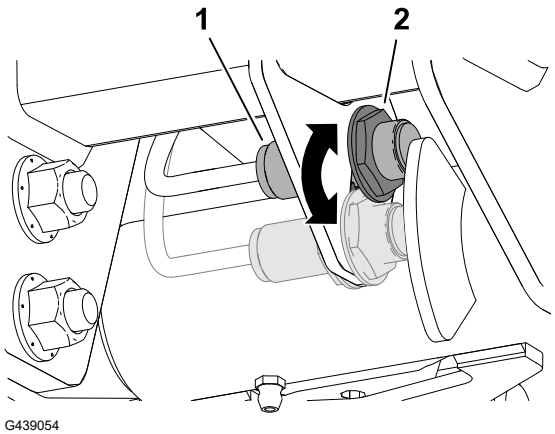

G439054

ВАЖНЕ ИНФОРМАЦИЈЕ

Održavajte zazor od 1,0 mm do 2,5 mm između prekidača i okidača podizne poluge. LED lampica na prekidaču potvrđuje pravilno funkcionisanje prekidača.

Podešavanje pokretnog položaja podizne poluge (наставак)



5. Pritegnite kontranavrtke momentom od **20 +/- 2 N·m**.

ВАЖНЕ ИНФОРМАЦИЈЕ

Nemojte previše pritezati kontranavrtke; u suprotnom, možete da oštetite senzor.

Podešavanje brzine cilindra

Ako je funkcija Clip Control (Kontrola otkosa) UKLJUČENA i mašina radi sa podešavanjima koja odgovaraju praznoj ćeliji u tabelama otkosa, funkcija Clip Control određuje brzinu cilindra 9.

Ako je funkcija Clip Control (Kontrola otkosa) ISKLJUČENA od strane nadzornika, brzine prednjeg i zadnjeg cilindra mogu da se prilagode. Ove tabele otkosa nude preporučene brzine cilindra. Prazne ćelije i konfiguracije koje nisu prikazane u tabelama pokazuju da se ne preporučuje kombinacija veličine cilindra, broja sečiva, visine košenja i brzine vuče. Košenje na ovim podešavanjima će dati lošiji kvalitet košenja.

ВАЖНЕ ИНФОРМАЦИЈЕ

Važno je da se prilikom košenja koristi pravilna brzina cilindra.

- **Preniske brzine cilindra mogu da dovedu do talasnog obrasca na travnjaku, takođe poznatog kao tragovi košenja, „talasi“ ili „lukovi“. Ako do toga dođe, pokušajte da povećate brzinu cilindra ili da smanjite brzinu košenja.**
- **Previsoke brzine cilindra mogu da dovedu do oštećenja travnjaka i/ili prevremenog habanja cilindara, ležajnih noževa i drugih mehaničkih komponenti.**

Pogledajte Podešavanje brzine prednjih i zadnjih cilindara, page 5–13.

Da biste ručno podesili brzinu cilindra, obavite sledeće:

1. Pobrinite se da funkcija Clip Control (Kontrola otkosa) bude ISKLJUČENA.
2. U meniju **Machine Settings (Podešavanja mašine)** unesite broj sečiva, brzinu košenja i visinu košenja da biste izračunali adekvatnu brzinu cilindra.
3. Ako su potrebna daljnja podešavanja, u meniju **Machine Settings (Podešavanja mašine)** , listajte nadole do opcije **Front Reel Speed (Brzina prednjeg cilindra)**, **Rear Reel Speed (Brzina zadnjeg cilindra)**, ili do obe.
4. Pritisnite desno dugme za navigaciju da biste promenili vrednost brzine cilindara. Kada se podešavanje brzine promeni, na ekranu će se i dalje prikazivati izračunata brzina na osnovu broja sečiva, brzine košenja i visine košenja, ali će se prikazivati i nova vrednost.

   Напомена: Možda ćete morati da povećate ili smanjite brzinu cilindara kako biste kompenzovali promenljive uslove na travnjaku.

Podešavanje brzine cilindra (наставак)

Tabela brzine cilindara od 127 mm

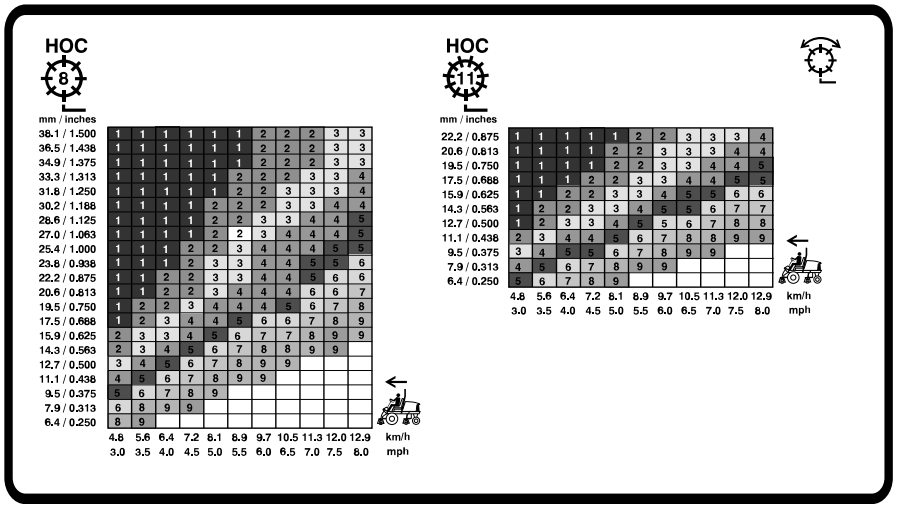

G439055

Tabela brzine cilindara od 178 mm

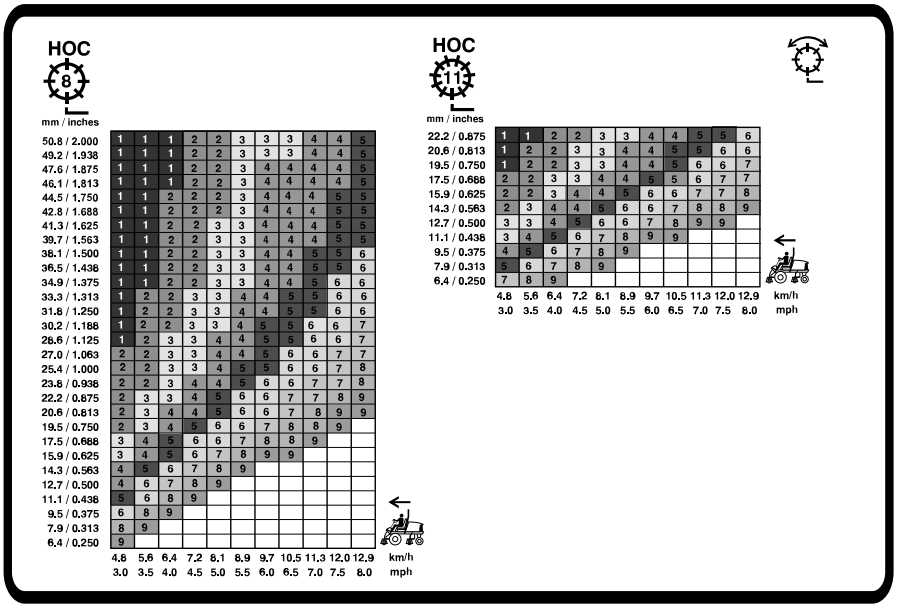

G439056

Pregled lampica indikatora

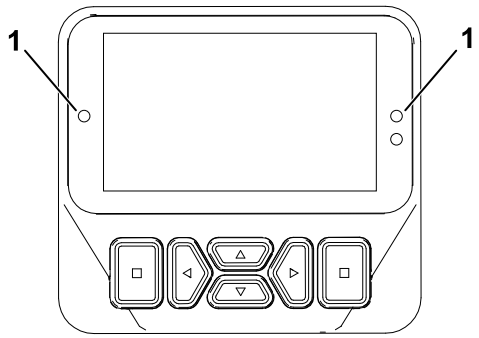

G461477

(1) Lampica indikatora

- Trepćuće crveno svetlo – aktivna greška
- Stalno crveno svetlo – aktivno obaveštenje
- Stalno plavo svetlo – kalibracija / poruke dijaloga
- Stalno zeleno svetlo – normalan rad

Košenje trave uz pomoć mašine

1. Deaktivirajte parkirnu kočnicu, deaktivirajte PTO i podignite jedinice za sečenje.
2. Dovezite mašinu do površine za košenje.
3. Parkirajte mašinu približno 6 m dalje od ferveja, okrenutu ka predviđenom smeru košenja.
4. Polugom za podizanje/spuštanje potpuno spustite jedinice za sečenje.
5. Aktivirajte PTO.

   Напомена: Jedinice za sečenje se neće pokrenuti.

   Напомена: Kad spustite jedinice za sečenje i aktivirate prekidač za PTO, brzina motora se automatski povećava na prazan hod visoke brzine.
6. Kratko nagnite polugu za podizanje/spuštanje unazad da biste podigli jedinice za sečenje u položaj za okretanje.

   Напомена: Naginjanjem bez zadržavanja poluge za podizanje/spuštanje, podižu se jedinice za sečenje u položaj za okretanje i zaustavlja se okretanje sečiva dok se jedinice za sečenje ne spuste.
7. Koristeći papučicu gasa, pristupite polako površini za košenje.
8. Kada dođete do ivice površine za košenje da biste počeli da kosite, spustite jedinice za sečenje pomoću poluge za podizanje/spuštanje.

   Напомена: Vežbajte kako biste bili sigurni da se jedinice za sečenje ne spuštaju prerano i ne kose površinu koja nije predviđena.
9. Dovršite košenje prolaza.

Košenje trave uz pomoć mašine (наставак)

10. Kada budete u blizini suprotne ivice ferveja (pre nego što dođete do ivice površine za košenje), nagnite polugu za podizanje/spuštanje unazad da biste podigli jedinice za sečenje u položaj za okretanje.
11. Izvršite okret u obliku suze kako biste se poravnali za sledeći prolaz.
12. Pritisnite polugu za podizanje/spuštanje da biste automatski spustili jedinice za sečenje iz položaja za okretanje i nastavili sa košenjem.
13. Nakon košenja željene površine, sledite ivicu površine da biste dovršili košenje prolaza za čišćenje. Time ćete obezbediti da ceo travnjak duž ivice ferveja, gde se jedinice za sečenje podižu i spuštaju, bude ravnomerno pokošen.

    Напомена: Koristite virtuelni graničnik papučice (VPS) da biste privremeno podesili smanjenu maks. brzinu i poboljšali kontrolu upravljanja dok završavate prolazak za čišćenje.

Saveti za rad

Pregled sistema upozorenja

Ako u toku rada zasija lampica upozorenja, odmah zaustavite mašinu i rešite problem pre nastavka sa radom. Ako koristite neispravnu mašinu može doći do ozbiljne štete.

Pregled obrazaca košenja

To je najefikasniji metod sprečavanja stvaranja pruga.

Često menjajte obrazac košenja kako biste izbegli loš izgled nakon košenja izazvan stalnim košenjem u istom pravcu.

Pravilne tehnike košenja

- Da biste postigli profesionalno ravno košenje i pruge koje su poželjne za neke primene, pronađite stablo ili drugi predmet u daljini i vozite pravo prema njemu.
- Održavajte cilindar i ležajni nož oštrim.
- Održavajte pravilno odstojanje između cilindra i ležajnog noža. Koristite blagi kontakt.
- Sledite i održavajte pravilo ⅓ (kosite samo ⅓ vlati trave odjednom).
- Podesite brzinu cilindra i brzinu kretanja da biste dobili željenu dužinu otkosa.
- Kada kosite u vlažnim uslovima, otvorite zadnji poklopac jedinice za sečenje.

Struganje, cirkularno sečenje i vertikalno sečenje

- **Struganje / cirkularno sečenje**
  - Struganje i cirkularno sečenje smatraju se teškim primenama. Koristite cilindre posebno namenjene za te primene.
  - Sledite i održavajte pravilo ⅓ (kosite samo ⅓ vlati trave odjednom).

Saveti za rad (наставак)

- **Vertikalno sečenje**
  - Podesite dubinu sečiva za vertikalno sečenje na ⅛" ili manje.
  - Pobrinite se da sečiva jedinice za sečenje budu oštra, pravilno podešena i da ni jedno sečivo nije iskrivljeno. Tupa i iskrivljena sečiva zahtevaju više snage.
  - Dodavanje više sečiva da bi se smanjilo odstojanje sečiva povećava potrošnju energije.
- **Najbolja praksa za struganje, cirkularno sečenje i vertikalno sečenje**
  - Otvorite zadnje poklopce jedinice za sečenje.
  - Preporučena maksimalna brzina košenja je 6 km/h.
  - Podesite brzine cilindra na podešavanje 6.

    Напомена: Veće podešavanje brzine cilindra dovodi do manjeg obrtnog momenta. Prilikom struganja, bolji učinak i efikasnost postižu se podešavanjima manje brzine cilindra.
  - Nemojte da koristite režim Economy Mode (režim za uštedu energije).
  - Koristite displej sistema InfoCenter da biste pratili temperaturu rashladne tečnosti za motor i temperaturu generatora.
  - Često proveravajte mrežicu zadnjeg hladnjaka i usis čistača vazduha i mrežicu usisa vazduha generatora iznad hladnjaka zbog nakupljanja pleve.
  - Smart Power (pametno upravljanje snagom) progresivno ograničava maksimalne brzine košenja kako se generator i motori cilindra približavaju svojim temperaturnim granicama, što optimizuje produktivnost sprečavajući pregrevanje komponenti.
  - Ako se motor, generator ili motori cilindra pregreju, parkirajte mašinu u oblasti pod senkom sa dobrim protokom vazduha da biste omogućili da se komponente ohlade.

Održavanje mašine nakon košenja

Nakon košenja obavite sledeće korake:

1. Detaljno operite mašinu baštenskim crevom bez mlaznice da biste izbegli kontaminaciju i oštećenje zaptivki i ležajeva zbog prevelikog pritiska vode.
2. Pazite da prljavština ili pokošena trava ne dospeju u hladnjak ili hladnjak ulja.
3. Proverite da li je na mašini došlo do mogućih curenja hidraulične tečnosti, oštećenja ili habanja hidrauličnih i mehaničkih komponenti, kao i da li su sečiva jedinica za sečenje oštra.

Transportovanje mašine

Deaktivirajte PTO i podignite jedinice za sečenje do položaja za TRANSPORT. Budite pažljivi kada vozite između predmeta da ne biste slučajno oštetili mašinu ili jedinice za sečenje. Budite naročito pažljivi prilikom upravljanja mašinom na nagibima. Vozite polako i izbegavajte nagla skretanja na nagibima da biste izbegli prevrtanje. Spustite jedinice za sečenje kada idete nizbrdo zbog kontrole upravljača.

Nakon korišćenja

Lokacije tačaka za privezivanje

- **Prednja strana mašine** – otvor u pravougaonoj ploči ispod cevi osovine sa unutrašnje strane oba prednja pneumatika.

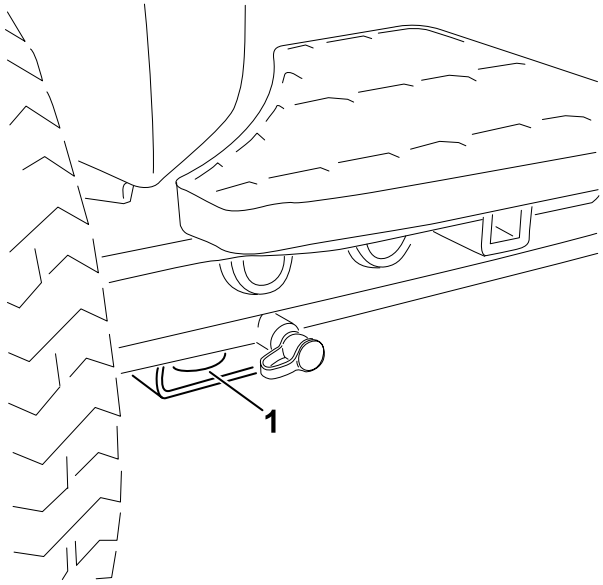

G439095

(1) Privezivanje sa prednje strane

- **Zadnja strana mašine** – sa obe strane mašine na zadnjem ramu.

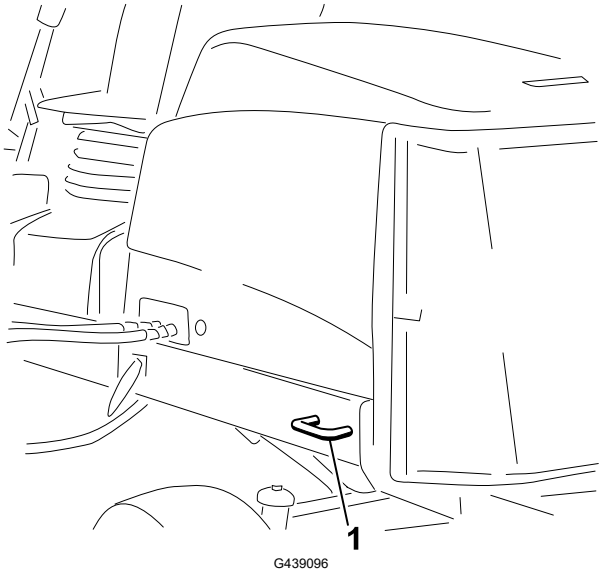

G439096

(1) Privezivanje sa zadnje strane

Vučenje mašine

Kada rukujete mašinom, sledite savete u nastavku.

Vučenje mašine (наставак)

- Koristite rampe pune širine za utovar mašine na kamion ili prikolicu.
- Zavežite i osigurajte mašinu.

Guranje ili vučenje mašine

U hitnom slučaju možete da pomerite mašinu unapred aktiviranjem bajpas ventila u hidrauličnoj pumpi promenljive radne zapremine i guranjem ili vučenjem mašine.

ВАЖНЕ ИНФОРМАЦИЈЕ

Nemojte gurati mašinu brže od 3 do 4,8 km/h. Ako je gurate ili vučete brže, može doći do oštećenja transmisije.

Bajpas ventili moraju biti otvoreni, a kočnica otpuštena kad god vučete ili gurate mašinu.

1. Otkačite bravu osnove sedišta i nagnite sedište da biste ga otvorili.
2. Pronađite bajpas ventile ispod sedišta i iznad hidrostata.

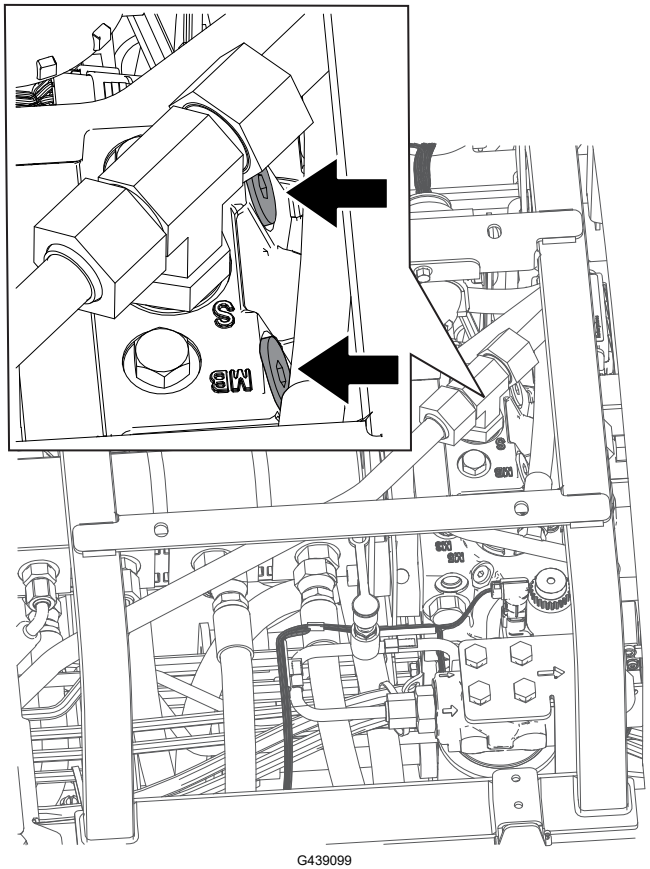

G439099

3. Olabavite ventile za 3 okreta da bi ulje moglo da zaobilazi interno.

   Напомена: Pošto tečnost ide zaobilazno, mašina može da se pomera polako bez oštećenja transmisije.

Guranje ili vučenje mašine (наставак)

4. Pronađite razvodnik za otpuštanje kočnice u blizini prednjeg desnog pneumatika i iza rezervoara za hidrauličnu tečnost.
5. Umetnite cev ili sličan predmet, pritisnite i zadržite crnu ručicu ② na razvodniku i pumpajte ① razvodnik 3 puta. Čim dođe do značajnog otpora prilikom pumpanja, kočnica je otpuštena.

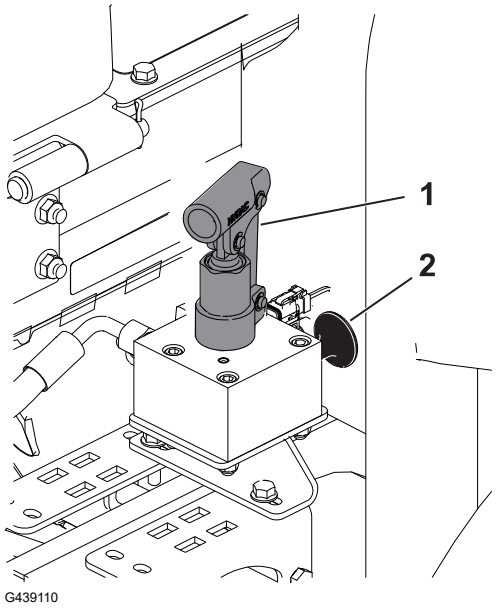

ВАЖНЕ ИНФОРМАЦИЈЕ

Nemojte da pumpate razvodnik nakon što prestane lako da se pumpa. Može doći do oštećenja ako se razvodnik previše pumpa.

Напомена: Kada se pritisak nakupi u razvodniku, kočnica će se otpustiti, približno na 60 minuta. Ako je potrebno nakon 60 minuta, otpustite kočnicu tako što ćete ponovo pumpati razvodnik.

6. Gurajte ili vucite mašinu.
7. Podesite kočnicu izvlačenjem crne ručice ili prilikom pokretanja motora.

   Напомена: Kočnica se automatski resetuje kada pokrenete motor.

8. Zatvorite bajpas ventile. Zategnite ventile momentom od **11 N·m**.

ВАЖНЕ ИНФОРМАЦИЈЕ

Proverite da li su bajpas ventili zatvoreni pre nego što koristite mašinu. Rad motora sa otvorenim bajpas ventilom dovodi do pregrevanja transmisije.

Održavanje

Napomena: Utvrdite levu i desnu stranu mašine iz uobičajenog položaja operatera.

Napomena: Preuzmite besplatan primerak električne ili hidraulične šeme na lokaciji www.Toro.com i potražite svoju mašinu na vezi za priručnike na početnoj stranici.

VAŽNE INFORMACIJE

Dodatne postupke održavanja potražite u priručniku za vlasnika motora i *Priručniku za operatera* jedinice za sečenje.

Preporučeni raspored održavanja

Održavanje Servisni interval	Procedura održavanja	Br. dela	Ko-l.	Opis
Nakon prvog sata	Pritegnite navrtke točkova momentom od 94 N·m do 122 N·m.	-	-	-
	Pritegnite navrtke glavčine prednje osovine momentom od 407 N m do 542 N·m.	-	-	-
	Ako je mašina opremljena pogonom na svim točkovima CrossTrax®, pritegnite navrtke glavčine zadnje osovine momentom od 366 N m do 447 N·m.	-	-	-
Nakon prvih 8 sati	Proverite stanje i zategnutost kaiša alternatora.	104-3494	1	Kaiš alternatora
Nakon prvih 10 sati	Pritegnite navrtke točkova momentom od 94 N·m do 122 N·m.	-	-	-
	Pritegnite navrtke glavčine prednje osovine momentom od 407 N m do 542 N·m.	-	-	-
	Ako je mašina opremljena pogonom na svim točkovima CrossTrax®, pritegnite navrtke glavčine zadnje osovine momentom od 366 N m do 447 N·m.	-	-	-
Nakon prvih 50 sati	Zamenite motorno ulje i filter za motorno ulje.	127-0511	1	Filter motornog ulja

Održavanje Servisni interval	Procedura održavanja	Br. dela	Ko-l.	Opis
		121-6395	1	Motorno ulje 15W-40 Premium Engine Oil (19 litara)
		121-6394	1	Motorno ulje 15W-40 Premium Engine Oil (208 litara)
	Proverite brzinu motora (u praznom hodu i punom gasu); pogledajte *priručnik za servisiranje*.	-	-	-
Пре сваке употребе или свакодневно	Proverite prekidače blokade.	-	-	-
	Proverite da li su ROPS komponente oštećene ili pohabane.	-	-	-
	Proverite filter za vazduh.	108-3810	1	Filter čistača vazduha
	Proverite nivo motornog ulja.	121-6395	1	Motorno ulje 15W-40 Premium Engine Oil (19 litara)
		121-6394	1	Motorno ulje 15W-40 Premium Engine Oil (208 litara)
	Ispustite vodu ili druge zagađivače iz separatora za gorivo i vodu.	-	-	-
	Proverite električne kablove.	-	-	-
	Proverite pritisak u pneumaticima.	-	-	-
	Proverite nivo rashladnog sredstva.	-	-	-
	Uklonite sve nakupljene otpatke, uključujući pokošenu travu, lišće i bilo koji drugi strani materijal iz mašine (češće u prljavim uslovima rada). Obratite posebnu pažnju na mrežicu, hladnjake ulja i/ili hladnjak.	-	-	-
	Proverite nivo hidraulične tečnosti.	133-8086	1	Hidraulična tečnost PX sa produženim vekom trajanja (19 litara)
		133-8087	1	Hidraulična tečnost PX sa produženim vekom trajanja (208 litara)
	Proverite vodove i creva za hidrauličnu tečnost.	-	-	-
	Proverite kontakt između cilindra i donjeg noža.	-	-	-
	Proverite sigurnosne pojase.	-	-	-

Održavanje Servisni interval	Procedura održavanja	Br. dela	Ko-l.	Opis
Сваких 50 сати	Podmažite ležajeve i čaure (odmah nakon svakog pranja).	108-1190	1	Premijum višenamenska mast (414 ml)
	Očistite akumulator i proverite njegovo stanje (ili nedeljno, koji se uslov pre ispuni).	-	-	-
	Proverite spojeve kablova akumulatora.	-	-	-
Сваких 100 сати	Proverite creva sistema za hlađenje.	-	-	-
	Proverite stanje i zategnutost kaiša alternatora.	104-3494	1	Kaiš alternatora
Сваких 150 сати	Zamenite motorno ulje i filter za motorno ulje.	127-0511	1	Filter motornog ulja
		121-6395	1	Motorno ulje 15W-40 Premium Engine Oil (19 litara)
		121-6394	1	Motorno ulje 15W-40 Premium Engine Oil (208 litara)
Сваких 250 сати	Pritegnite navrtke točkova momentom od 94 N·m do 122 N·m.	-	-	-
	Pritegnite navrtke glavčine prednje osovine momentom od 407 N m do 542 N·m.	-	-	-
	Ako je mašina opremljena pogonom na svim točkovima CrossTrax®, pritegnite navrtke glavčine zadnje osovine momentom od 366 N m do 447 N·m.	-	-	-
Сваких 400 сати	Servisirajte prečišćivač vazduha (češće u ekstremno prljavim ili prašnjavim uslovima). Servisirajte čistač vazduha ranije ako indikator čistača vazduha pokaže crvenu boju.	108-3810	1	Filter čistača vazduha
	Zamenite filter separatora za gorivo/vodu.	110-9049	1	Filter za vodu sistema za gorivo
	Zamenite filter za gorivo.	98-7612	1	Linijski filter za gorivo
	Proverite linije i veze za gorivo.	-	-	-
	Proverite vreme zaustavljanja sečiva.	-	-	-
	Proverite brzinu motora (u praznom hodu i punom gasu); pogledajte *priručnik za servisiranje*.	-	-	-

Održavanje Servisni interval	Procedura održavanja	Br. dela	Ko-l.	Opis
Сваких 800 сати	Ispraznite i očistite rezervoar za gorivo ako se sistem za gorivo zagadi.	-	-	-
	Proverite pozitivno uvlačenje zadnjih točkova.	-	-	-
	Zamenite filter pod pritiskom (ako ne koristite preporučenu hidrauličnu tečnost ili ste ikada napunili rezervoar alternativnom tečnošću).	75-1310	1	Hidraulični filter
	Zamenite hidrauličnu tečnost (ako ne koristite preporučenu hidrauličnu tečnost ili ste ikada napunili rezervoar alternativnom tečnošću).	133-8086	1	Hidraulična tečnost PX sa produženim vekom trajanja (19 litara)
		133-8087	1	Hidraulična tečnost PX sa produženim vekom trajanja (208 litara)
	Testirajte alternator motora (pogledajte *priručnik za servisiranje*).	108-1190	1	Premijum višenamenska mast (414 ml)
	Podesite ventile motora (pogledajte *priručnik za servisiranje* motora).	-	-	-
Сваких 1.000 сати	Zamenite filter pod pritiskom (ako koristite preporučenu hidrauličnu tečnost).	75-1310	1	Hidraulični filter
Сваких 2.000 сати	Zamenite hidrauličnu tečnost (ako koristite preporučenu hidrauličnu tečnost).	133-8086	1	Hidraulična tečnost PX sa produženim vekom trajanja (19 litara)
		133-8087	1	Hidraulična tečnost PX sa produženim vekom trajanja (208 litara)
Пре складиштења	Ispraznite i očistite rezervoar za gorivo (ako skladištite mašinu tokom dužeg perioda).	-	-	-
Сваке 2 године	Isperite i zamenite tečnost sistema za hlađenje (odvezite mašinu do ovlašćenog servisera ili distributera ili pogledajte *Priručnik za servisiranje*).	-	-	-
	Zamenite hidraulična creva (odvezite mašinu do ovlašćenog servisera ili distributera ili pogledajte *priručnik za servisiranje*).	-	-	-

Održavanje Servisni interval	Procedura održavanja	Br. dela	Kol.	Opis
	Zamenite creva za rashladno sredstvo (odvezite mašinu do ovlašćenog servisera ili distributera ili pogledajte *priručnik za servisiranje*).	-	-	-

Kontrolna lista za svakodnevno održavanje

Umnožite ovu stranicu radi redovne upotrebe.

Predmet provere za održavanje	Za nedelju od:						
	Pon.	Ut.	Sre.	Čet.	Pet.	Sub.	Ned.
Proverite rad bezbednosne blokade.							
Proverite rad kočnice.							
Proverite nivoe motornog ulja i goriva.							
Proverite nivo rashladnog sredstva u sistemu.							
Ispraznite separator za vodu i gorivo.							
Proverite indikator servisa filtera za vazduh.							
Proverite da li na hladnjaku, hladnjaku ulja i maski ima otpadaka.							
Proverite da li motor proizvodi neobične zvuke.[1]							
Proverite neobičnu buku pri radu.							
Proverite nivo tečnosti u hidrauličnom sistemu.							
Proverite da li ima oštećenja na hidrauličnim crevima.							
Proverite da li tečnost curi.							
Proverite pritisak u pneumaticima.							
Proverite rad instrumenata.							
Proverite podešavanje cilindra u odnosu na donji nož.							
Proverite podešavanje za visinu košenja.							
Podmažite sve mazalice.[2]							
Popravite oštećenu farbu.							

Predmet provere za održavanje	Za nedelju od:						
	Pon.	Ut.	Sre.	Čet.	Pet.	Sub.	Ned.
1. Proverite lampicu za grejač i mlaznice brizgaljke ako se motor otežano pokreće, proizvodi previše dima ili radi neravnomerno. 2. Odmah nakon svakog ispiranja, bez obzira na navedeni interval							

ВАЖНЕ ИНФОРМАЦИЈЕ

Dodatne postupke održavanja potražite u priručniku za operatera za vaš motor.

Napomene o stavkama na koje treba obratiti pažnju

Inspekciju izvršio:		
Predmet	**Datum**	**Informacije**
1		
2		
3		
4		
5		

Procedure pre održavanja

Priprema za održavanje

1. Parkirajte mašinu na ravnoj površini, aktivirajte parkirnu kočnicu i deaktivirajte PTO.
2. Pomerite naniže upravljač za spuštanje/podizanje košenja u položaj za KOŠENJE.
3. Isključite motor, uklonite ključ, sačekajte da se svi pokretni delovi zaustave i sačekajte da se motor ohladi.

Otvaranje poklopca motora

Otpustite 2 brave poklopca motora (1) i otvorite ga okretanjem.

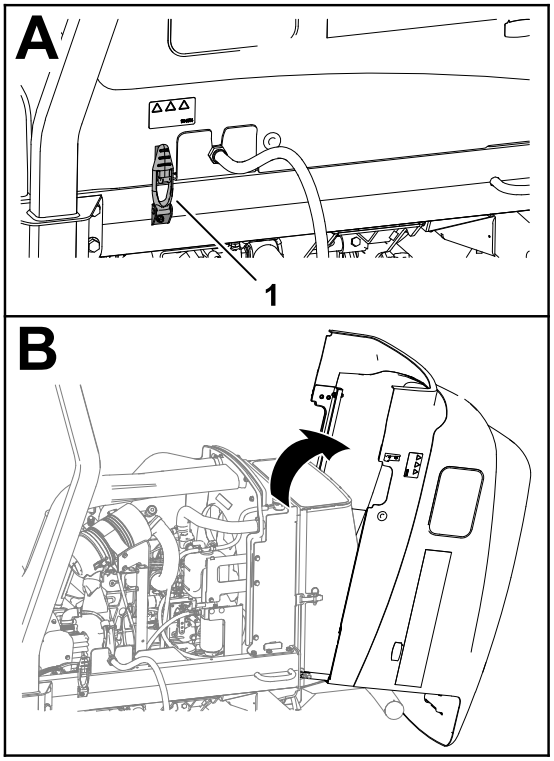

G437864

Zatvaranje poklopca motora

Pažljivo okrećite poklopac motora da ga zatvorite i pričvrstite ga pomoću 2 brave poklopca motora (1).

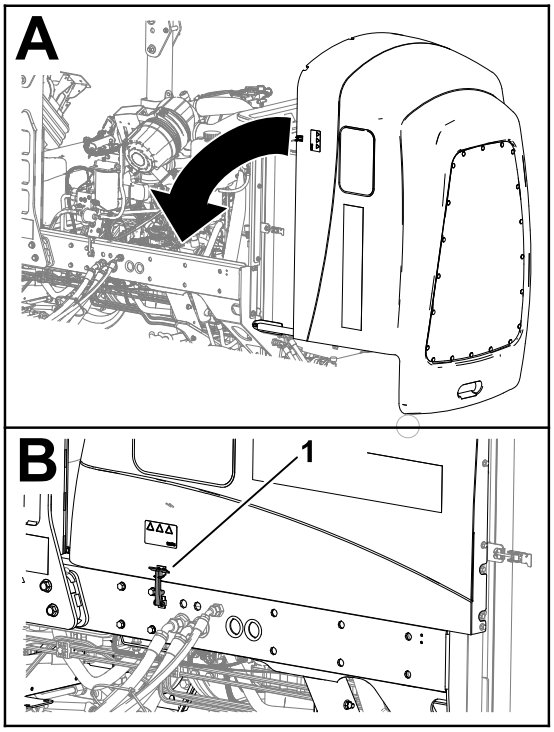

G424260

Otvaranje maske

1. Skinite osigurače sa kuglastom glavom ① sa sigurnosne brave maske ②.
2. Odbravite i otvorite masku.

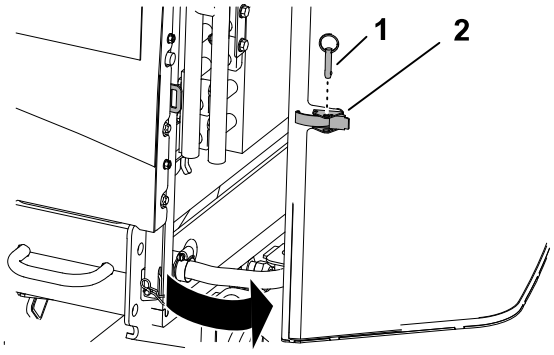

G437850

Zatvaranje maske

1. Zatvorite i zabravite masku.
2. Umetnite osigurače sa kuglastom glavom ① kroz sigurnosnu bravu maske ②.

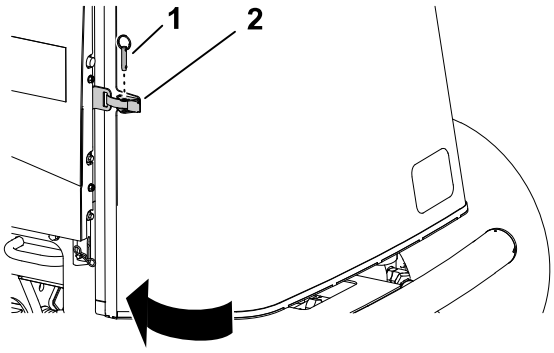

G414734

Naginjanje sedišta

1. Odbravite bazu sedišta Ⓐ.
2. Nagnite sedište i otvorite bazu Ⓑ.
3. Poduprite ga potpornom šipkom Ⓒ.

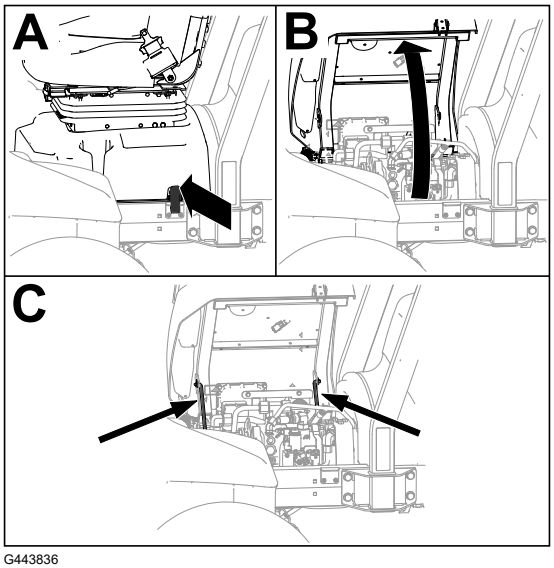

G443836

Spuštanje sedišta

1. Blago zarotirajte sedište i podignite prednju potpornu šipku iz žleba nosača sedišta.
2. Pažljivo spuštajte sedište dok se bezbedno ne zabravi.

Odvajanje obloga vazduha za hlađenje generatora

1. Uklonite 4 zavrtnja ① i 4 kontranavrtke ③ koji pričvršćuju gornje ② i donje ④ obloge vazduha za hlađenje generatora.
2. Odvojite obloge i podignite gornju oblogu da biste pristupili mazalicama pogonskog vratila.

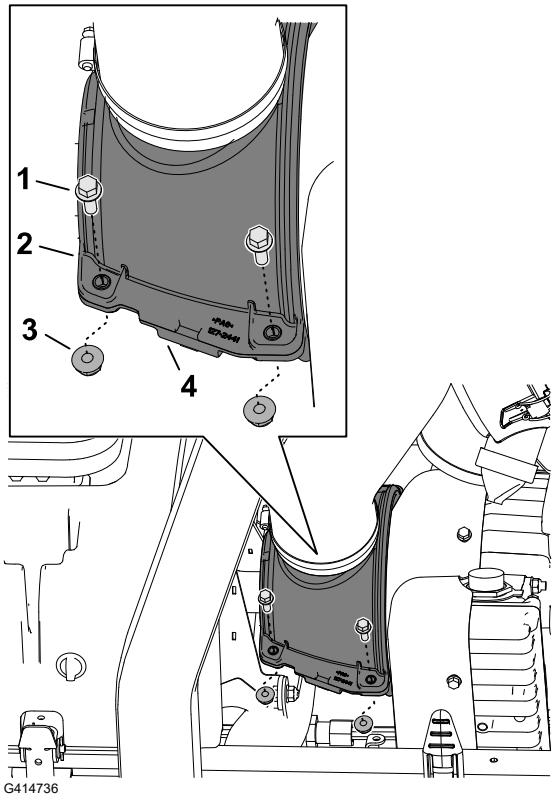

Sklapanje obloga vazduha za hlađenje generatora

1. Poravnajte žlebove na gornjoj ① i donjoj ④ oblozi vazduha za hlađenje generatora pomoću zaptivke četke pogonskog vratila ② i prirubnice ③ poklopca generatora.

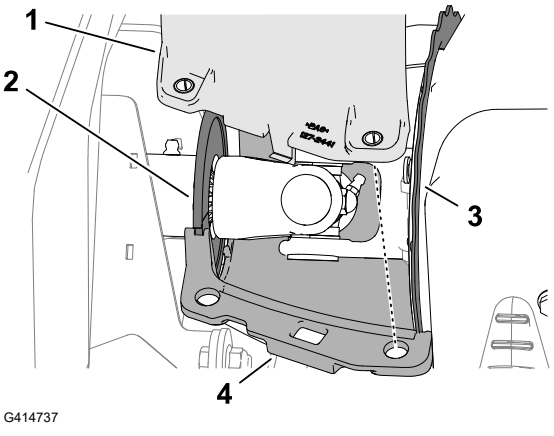

Sklapanje obloga vazduha za hlađenje generatora (наставак)

2. Poravnajte rupe u gornjoj ② i donjoj ④ oblozi vazduha za hlađenje generatora sa čivijama za ograničavanje kompresije.
3. Pričvrstite polovine obloga vazduha za hlađenje generatora i čivije za ograničavanje kompresije pomoću 4 zavrtnja ① i 4 kontranavrtke ③.

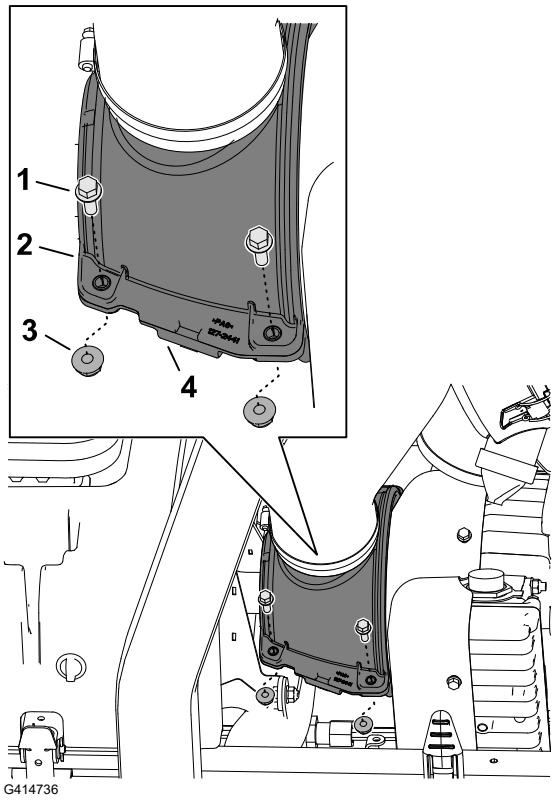

Lokacije tačaka za podizanje

Напомена: Poduprite mašinu podupiračima kad god radite ispod nje.

Koristite sledeće kao tačke za podizanje mašine:

- Prednji deo – nosači dizalice na cevi prednje osovine.
- Zadnji deo – cev zadnje osovine.

Lokacije tačaka za podizanje (наставак)

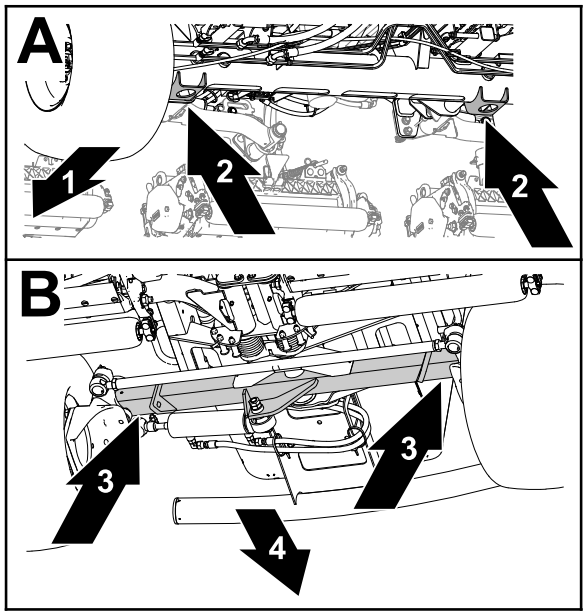

G437877

1. Prednji deo mašine
2. Nosače dizalice (cev prednje osovine)
3. Cev zadnje osovine
4. Zadnji deo mašine

Podmazivanje

Podmazivanje ležajeva i čaura

Mašina ima mazalice koje morate redovno da podmazujete. Rad u prašnjavim i prljavim uslovima može da dovede do ulaska prljavštine u ležajeve i čaure, što će ubrzati habanje. Podmažite mazalice odmah nakon svakog pranja, bez obzira na navedeni interval.

1. Pripremite mašinu za održavanje.
2. Odvojite obloge vazduha za hlađenje generatora.
3. Podmažite sve mazalice mazivom na bazi litijuma br. 2.
4. Sklopite obloge vazduha za hlađenje generatora.

Lokacije mazalica

Specifikacija maziva: litijumova mast br. 2

Kardanski zglob pogonskog vratila pumpe (3) **Напомена:** Pristupite pumpi pogonskog vratila sa donje strane mašine.	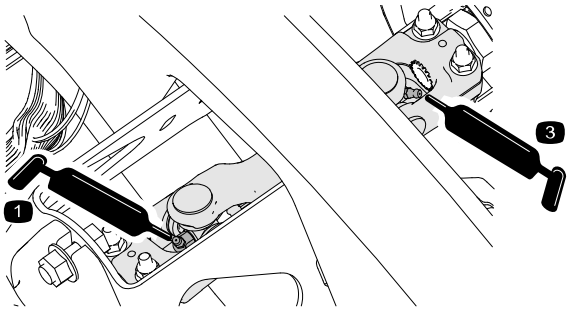 G452383 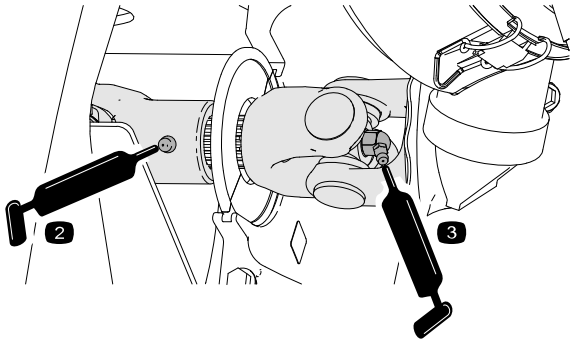 G452384
Cilindri kraka za podizanje jedinice za sečenje (po 2 svaki) Obrtni oslonci kraka za podizanje (po 1 svaki)	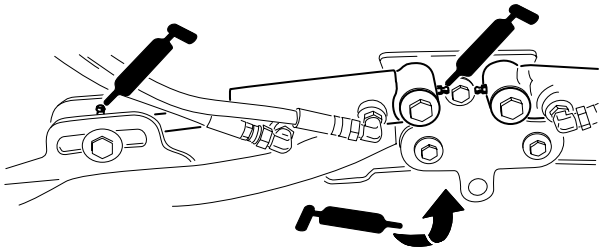 G452355
Obrtni oslonac i noseći ram jedinice za sečenje (po 2 svaki)	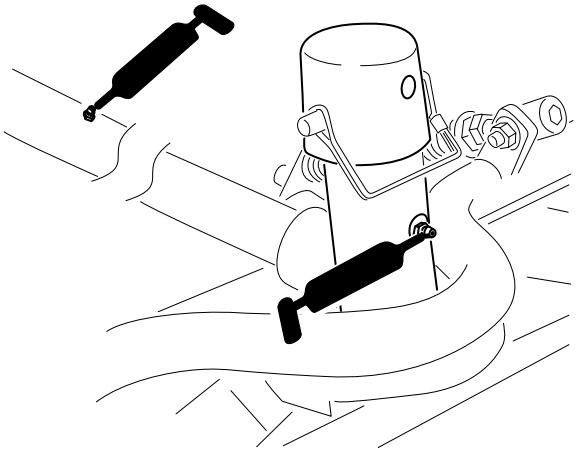 G452356

Podmazivanje ležajeva i čaura (наставак)

Vratilo obrtnog oslonca kraka za podizanje (po 1)	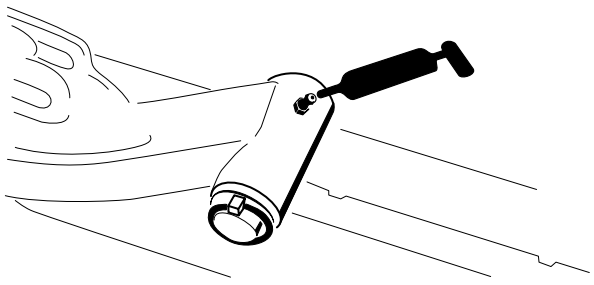 G452357
Spona zadnje osovine (2)	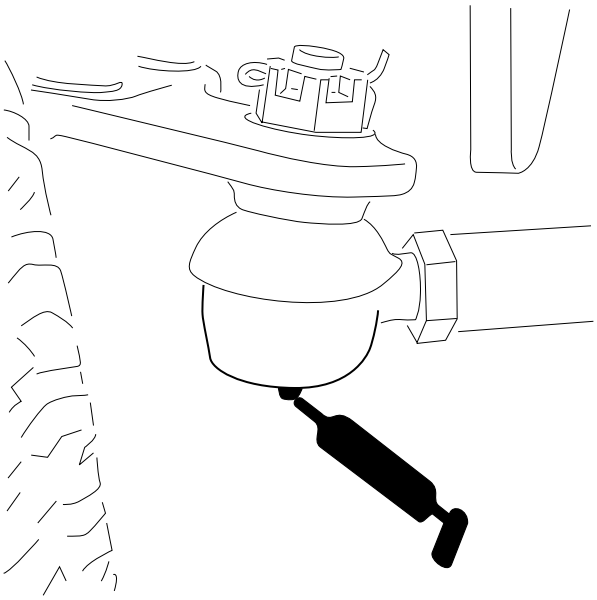 G452368

Podmazivanje ležajeva i čaura (наставак)

Obrtni oslonac upravljanja osovinom (1)	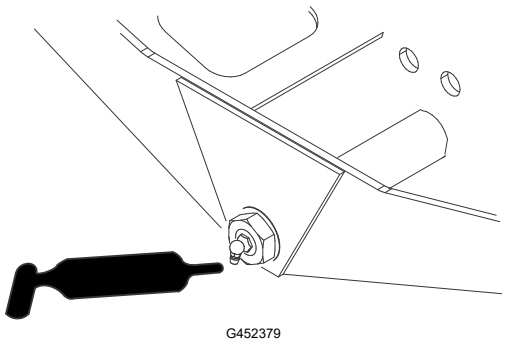
Kuglični zglobovi cilindra za upravljanje (2)	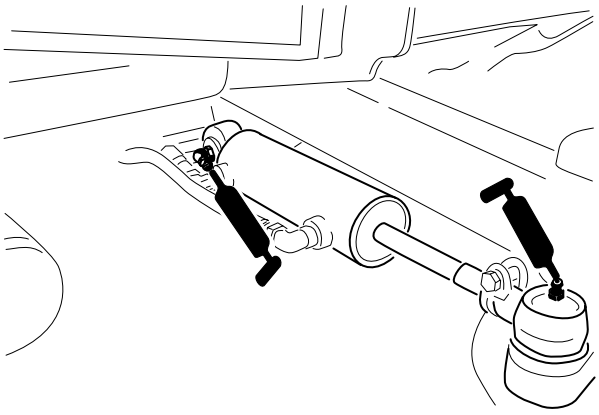

Održavanje motora

Proveravanje prečišćivača vazduha

1. Pripremite mašinu za održavanje.
2. Otvorite haubu.
3. Proverite indikator servisa (1) na kraju kućišta filtera za vazduh.

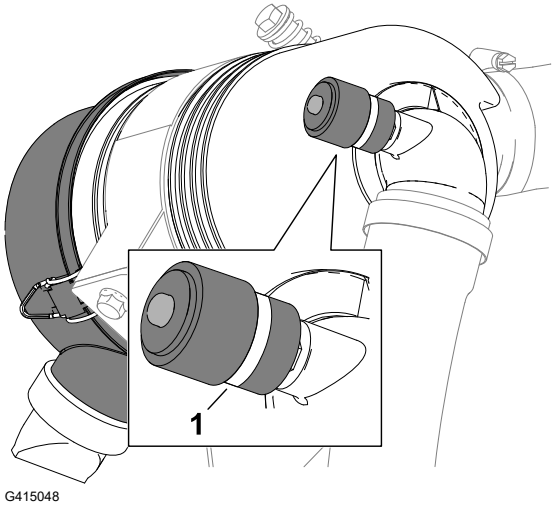

Proveravanje prečišćivača vazduha (наставак)

4. Ako se na indikatoru servisa pokazuje crvena traka, zamenite filter za vazduh.
5. Stisnite ventil za izbacivanje prašine.
6. Zatvorite i zabravite poklopac motora.

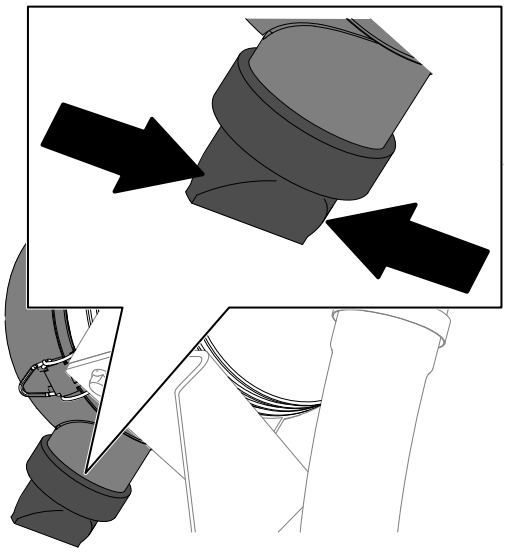

G414762

Resetovanje indikatora servisa filtera za vazduh

1. Ako se na indikatoru servisa prikaže crvena traka, pritisnite dugme za resetovanje na kraju indikatora.
2. Zatvorite i zabravite poklopac motora.

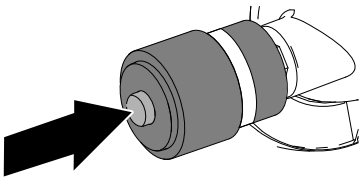

G414765

Servisiranje čistača vazduha

- Proverite ceo usisni sistem za curenja, oštećenja ili labave stezaljke creva. Nemojte koristiti oštećeni filter za vazduh.
- Servisirajte filter čistača vazduha samo kada indikator za servis to zatraži. Promena filtera za vazduh pre nego što to bude potrebno samo povećava verovatnoću da prljavština uđe u motor kada menjate filter.

ВАЖНЕ ИНФОРМАЦИЈЕ

Proverite da je poklopac pravilno postavljen, da čvrsto prianja na telo čistača vazduha, i da je gumeni izduvni ventil u položaju nadole – položaj između pet i sedam sati kada se gleda sa kraja.

Servisiranje čistača vazduha (наставак)

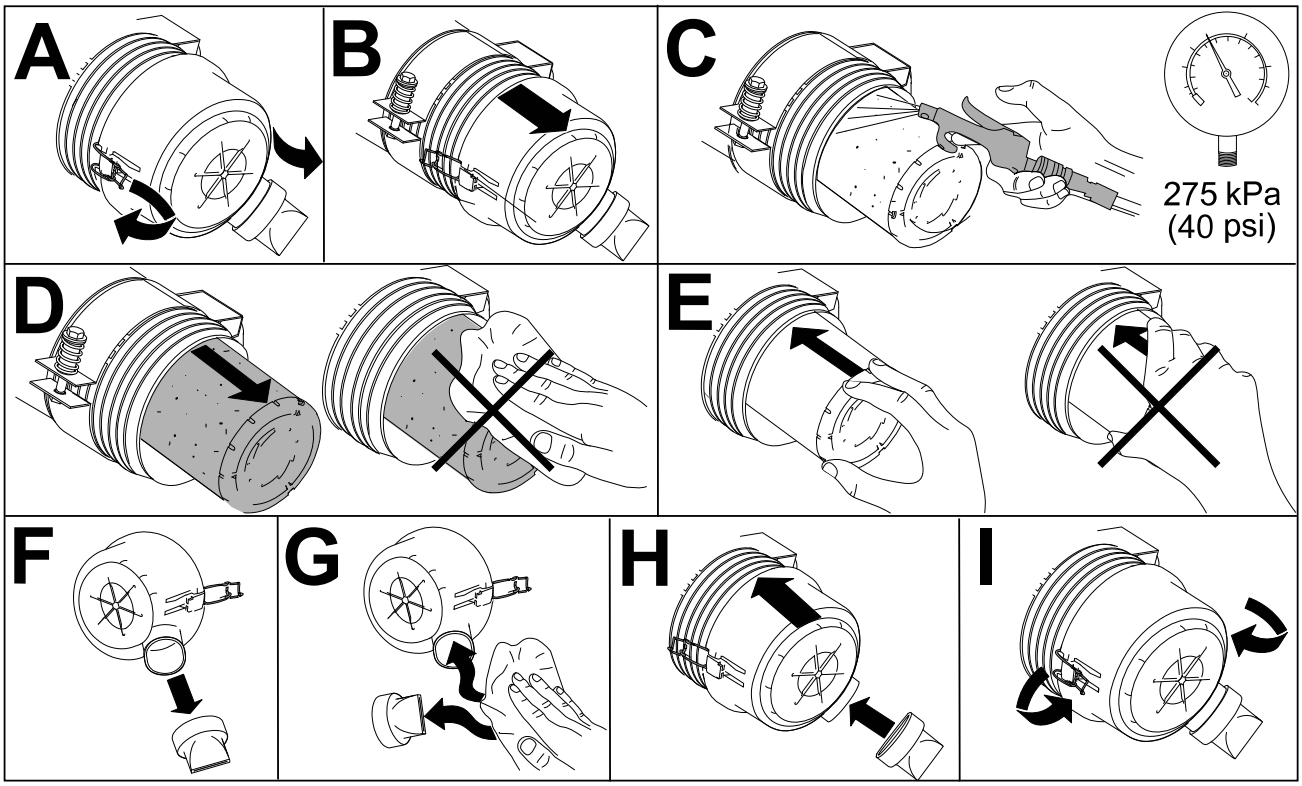

G448875

Specifikacije motornog ulja

Tip ulja

Koristite visokokvalitetno motorno ulje koje zadovoljava ili premašuje API servisnu kategoriju CH-4 ili višu.

Koristite sledeće gradacije viskoznosti motornog ulja:

- Prvi izbor ulja: SAE 15W-40 [-17 °C]
- Alternativno ulje: SAE 10W-30 ili 5W-30 (sve temperature)

Toro Motorno ulje Toro Premium Engine Oil gradacije viskoznosti 15W-40 ili 10W-30 je dostupno kod ovlašćenog Toro distributera kompanije Toro.

Kapacitet kućišta motora

Približno 3,3 L sa filterom

Provera nivoa motornog ulja

Напомена: Proverite ulje kada se motor ohladi. Ako je motor topao, sačekajte 10 minuta pre provere.

Provera nivoa motornog ulja (наставак)

ВАЖНЕ ИНФОРМАЦИЈЕ

Proveravajte nivo ulja svaki dan. Ako je nivo ulja iznad oznake Full (Puno) na mernoj šipci, motorno ulje može biti razblaženo gorivom.

Ako je nivo ulja iznad oznake Full (Puno), promenite ulje u motoru.

Ako je nivo ulja kod oznake Add (dosuti) na mernoj šipki ili ispod nje, dospite ulje tako da nivo ulja dođe do oznake Full (puno). **Nemojte prepuniti motor uljem**.

ВАЖНЕ ИНФОРМАЦИЈЕ

Pobrinite se da održite nivo motornog ulja između gornje i donje granice na meraču ulja. Zbog prekomerne ili nedovoljne količine motornog ulja može doći do kvara motora.

1. Pripremite mašinu za održavanje.
2. Otvorite haubu.
3. Proverite nivo motornog ulja.
4. Zatvorite i zabravite poklopac motora.

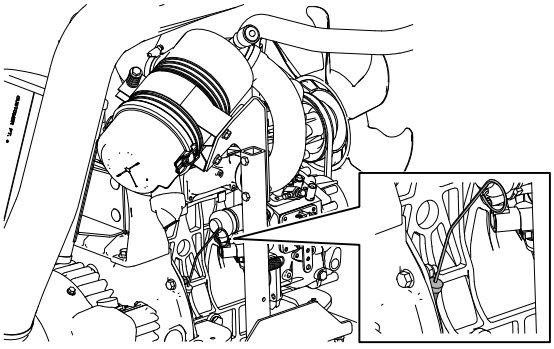

G437900

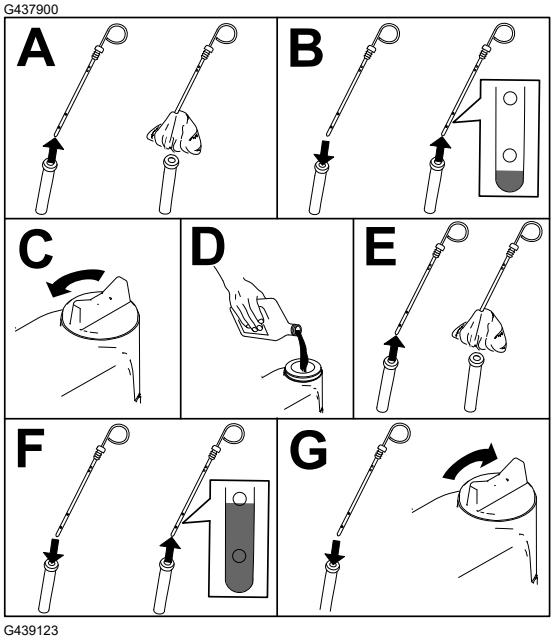

G439123

Zamena motornog ulja i filtera

1. Pripremite mašinu za održavanje.
2. Ispustite ulje i zamenite filter.

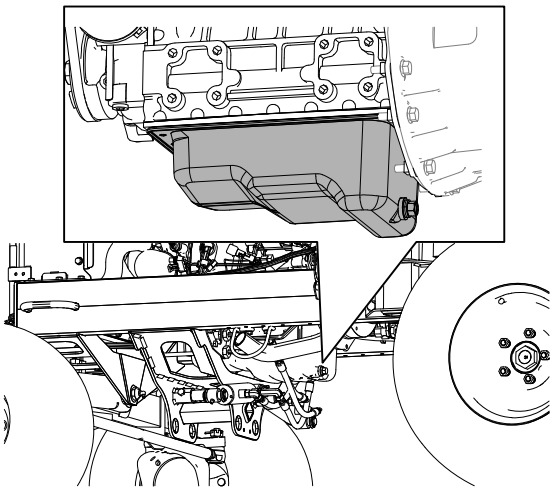

G437921

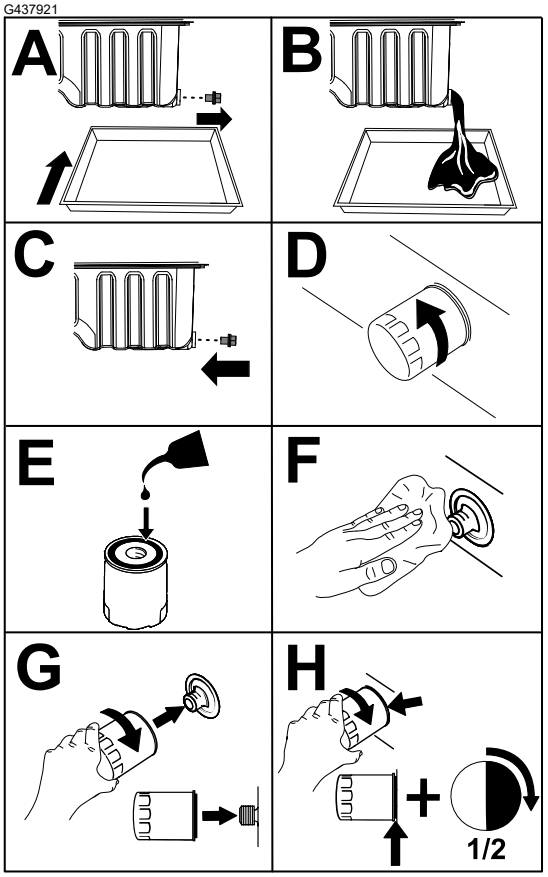

G437922

ВАЖНЕ ИНФОРМАЦИЈЕ

Nemojte previše zategnuti filter.

3. Otvorite haubu.
4. Dodajte ulje u kućište motora.

Zamena motornog ulja i filtera (наставак)

5. Zatvorite i zabravite poklopac motora.

Održavanje sistema za gorivo

Ovaj *Priručnik za operatera* sadrži detaljnije informacije o održavanju goriva i sistema za gorivo nego *Priručnik za vlasnike motora*, koji je referenca opšte namene u pogledu goriva i održavanje goriva.

Pobrinite se da razumete da održavanje sistema za gorivo, skladištenje goriva i kvalitet goriva zahtevaju vašu pažnju da bi se izbegli gubljenje vremena u zastojima i skupe popravke motora.

Sistem za gorivo ima izuzetno čvrste tolerancije zbog emisija i zahteva kontrole. Kvalitet i čistoća dizel goriva važi su za dugovečnost današnjih zajedničkih rednih sistema ubrizgavanja goriva pod visokim pritiskom (HPCR) koji se koriste kod dizel motora.

ВАЖНЕ ИНФОРМАЦИЈЕ

Voda ili vazduh u sistemu za gorivo će oštetiti motor! Nemojte da pretpostavljate da je novo gorivo čisto. Pobrinite se da nabavljate gorivo od kvalitetnog dobavljača, da pravilno skladištite gorivo i da svoje zališe trošite u roku od 180 dana.

ВАЖНЕ ИНФОРМАЦИЈЕ

Ako se ne pridržavate postupka za zamenu filtera za gorivo, održavanje sistema za gorivo i skladištenje goriva, sistem za gorivo bi mogao prerano da se pokvari. Obavljajte svako održavanje sistema goriva u navedenom intervalu ili kad god je gorivo zagađeno.

Skladištenje goriva

Odgovarajuće skladištenje goriva ključno je za motor. Pravilno održavanje rezervoara za skladištenje goriva često je zanemareno što dovodi do kontaminacije goriva koje se stavlja u mašinu.

- Nabavite onoliko goriva koliko ćete potrošiti u roku od 180 dana. Nemojte da koristite gorivo koje je skladištimo duže od 180 dana. To pomaže eliminisanju vode i ostalih zagađivača iz goriva.
- Ako ne uklonite vodu iz rezervoara za skladištenje ili rezervoara za gorivo u mašini, može doći do pojave rđe ili kontaminacije u rezervoaru za skladištenje i komponentama sistema za gorivo. talog u rezervoaru koji razvijaju plesni, bakterije ili gljivice, što ograničava protok i stvara začepljenja u filteru i mlaznicama za gorivo.
- Redovno pregledajte rezervoar za skladištenje goriva i rezervoar za gorivo u mašini da biste nadgledali kvalitet goriva u rezervoaru.
- Pobrinite se da gorivo nabavljate od kvalitetnog dobavljača.

Skladištenje goriva (наставак)

- Ako u rezervoaru za skladištenje ili u rezervoaru za gorivo u mašini otkrijete vodu ili zagađivače, sa dobavljačem goriva ispravite problem i obavite potpuno održavanje sistema za gorivo.
- Dizel gorivo nemojte da skladištite u rezervoarima za gorivo ili kanisterima koji su napravljeni sa pocinkovanim komponentama.

Servisiranje separatora za gorivo i vodu

Ispuštanje vode iz separatora za gorivo i vodu

1. Ispustite vodu iz separatora za gorivo i vodu kao što je prikazano.

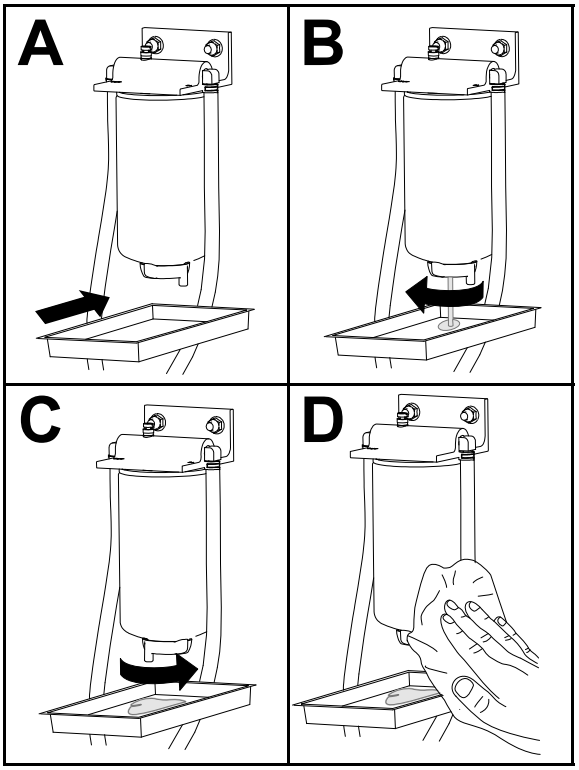

G452998

2. Obavite pripremno punjenje filtera i vodova do pumpe visokog pritiska.

Servisiranje separatora za gorivo i vodu (наставак)

Zamena filtera separatora za gorivo/vodu

1. Zamenite filter kao što je prikazano.

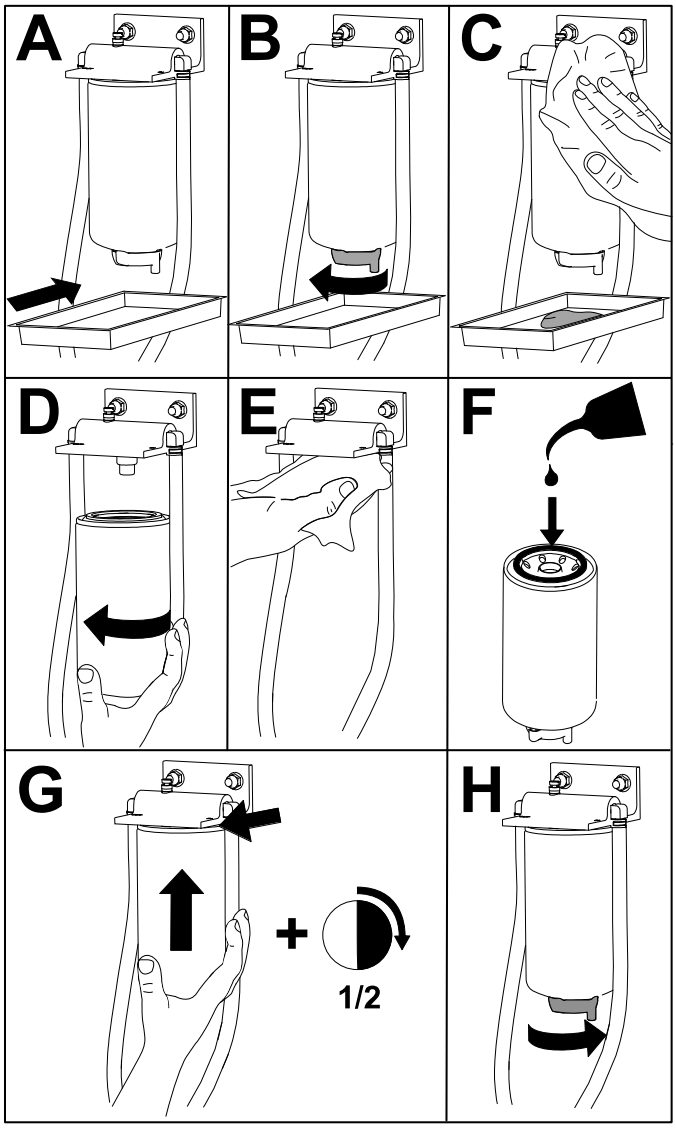

G452996

2. Obavite pripremno punjenje filtera i vodova do pumpe visokog pritiska.

Servisiranje filtera za gorivo

1. Nagnite otvoreno sedište.
2. Uklonite podnu ploču uklanjanjem 4 zavrtnja koji je pričvršćuju za mašinu.
3. Očistite prostor oko spojeva creva filtera za gorivo.

   Напомена: Čistom krpom očistite spojeve creva.
4. Pomerite stezaljke koje pričvršćuju creva za priključke filtera za goriva i skinite creva sa tih priključaka.
5. Postavite posudu za istakanje ispod filtera i skinite filter.

Servisiranje filtera za gorivo (наставак)

6. Montirajte novi filter i spojite creva.

   Напомена: Pobrinite se da filter bude okrenut kao što je prikazano.
7. Gurnite stezaljke creva nazad na mesto da biste pričvrstili creva za gorivo na filter.
8. Obavite pripremno punjenje filtera i vodova do pumpe visokog pritiska.
9. Pokrenite motor i ponovo proverite da li curi oko spojeva creva filtera.

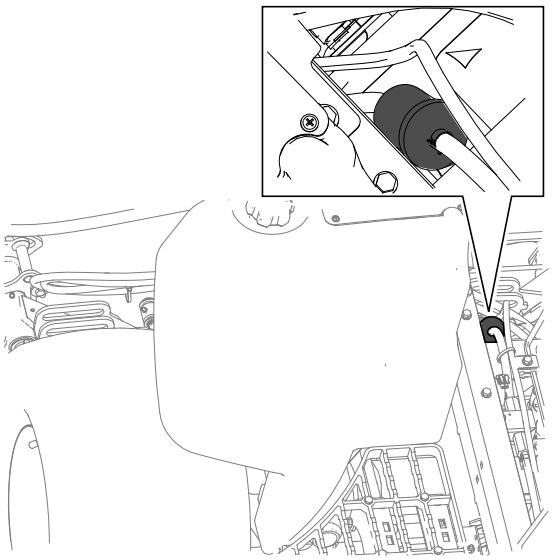

G439246

Pražnjenje rezervoara za gorivo

1. Pripremite mašinu za održavanje.
2. Postavite posudu za pražnjenje ispod ventila za drenažu rezervoara za gorivo ①.
3. Otvorite drenažni ventil i pustite gorivo da isteče iz rezervoara.
4. Upotrebite čisto gorivo da biste isprali rezervoar.
5. Zatvorite drenažni ventil.

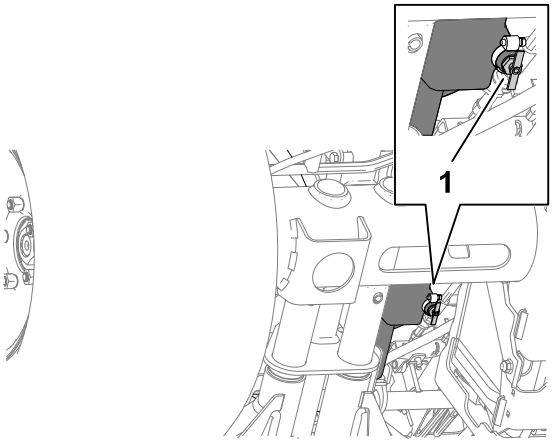

G415054

Pregled vodova i spojeva za gorivo

1. Pregledajte da li su cevovodi dotrajali, oštećeni ili su im spojevi labavi.
2. Zamenite dotrajale stezaljke ili creva.

   Напомена: Pripremno napunite sistem za gorivo ako zamenjujete neki vod za gorivo.

Odzračivanje sistema za gorivo

1. Pripremite mašinu za održavanje.
2. Uverite se da je rezervoar za gorivo najmanje do pola pun.
3. Otvorite poklopac motora.
4. Otvorite zavrtanj za odzračivanje ① na pumpi za ubrizgavanje goriva.
5. Okrenite ključ za paljenje u UKLJUČEN položaj.

   Напомена: Električna pumpa za gorivo radi, izbacujući vazduh oko zavrtnja za odzračivanje.
6. Zategnite zavrtanj i okrenite ključ za paljenje u ISKLJUČEN položaj.
7. Zatvorite i zabravite poklopac motora.

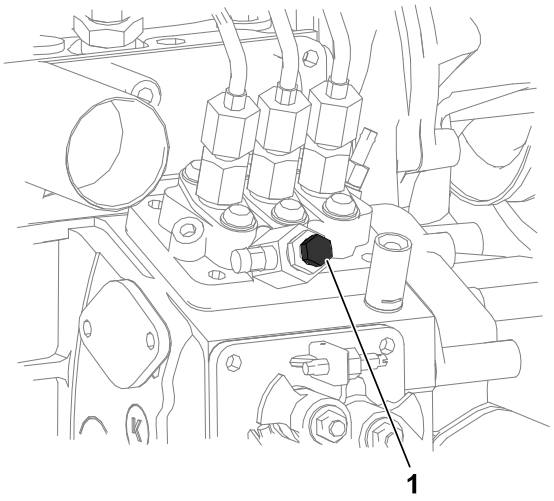

G439312

Čišćenje mrežice cevi za uzimanje goriva

Uklanjanje cevi za uzimanje goriva

Cev za uzimanje goriva, koja se nalazi u rezervoaru za gorivo, opremljena je mrežicom koja sprečava da otpaci ulaze u sistem za gorivo. Po potrebi izvadite cev za uzimanje goriva i očistite mrežicu.

1. Pripremite mašinu za održavanje.
2. Uklonite 5 zavrtanja ② koji pričvršćuju poklopac davača goriva ① za rezervoar za gorivo ③ i uklonite poklopac.

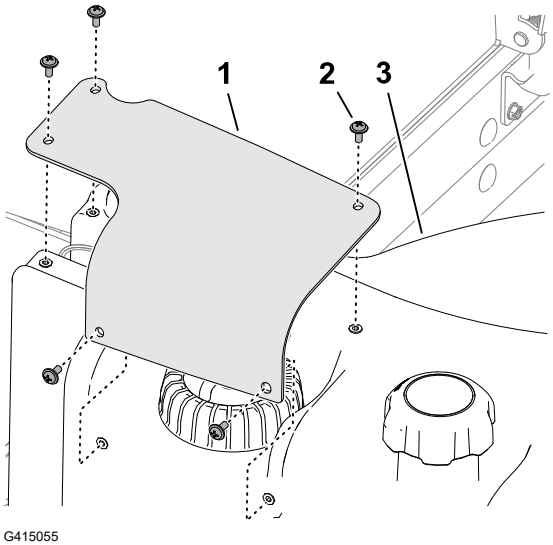

G415055

Čišćenje mrežice cevi za uzimanje goriva (наставак)

3. Uklonite konektor sa 2 ulaza ožičenja davača goriva od ② konektora sa 2 pina snopa kablova mašine ①.

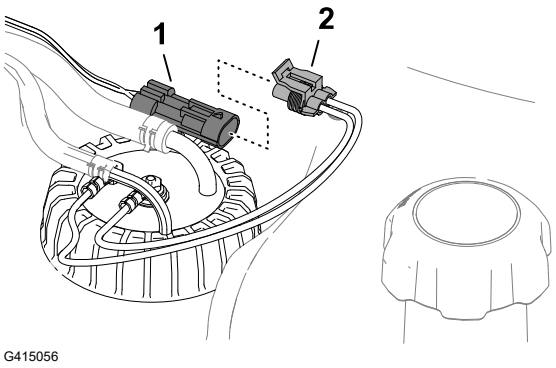

G415056

4. Pomerite stezaljke ② koje pričvršćuju creva ① za priključke ③ davača goriva iznutra i skinite creva sa tih priključaka.

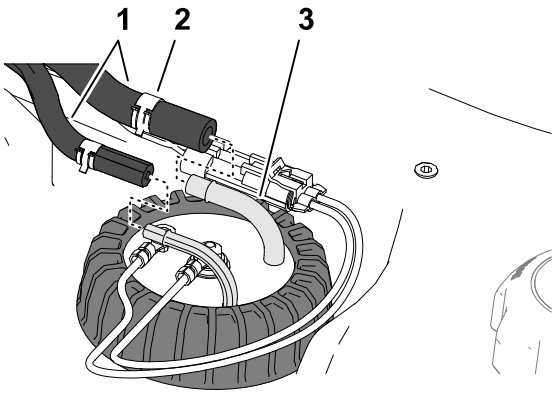

G415057

5. Otpustite poklopac davača goriva ①.
6. Pažljivo izvadite davač goriva iz rezervoara.

   Напомена: Ne savijajte cev za napajanje, povratnu cev ili krak plovka.

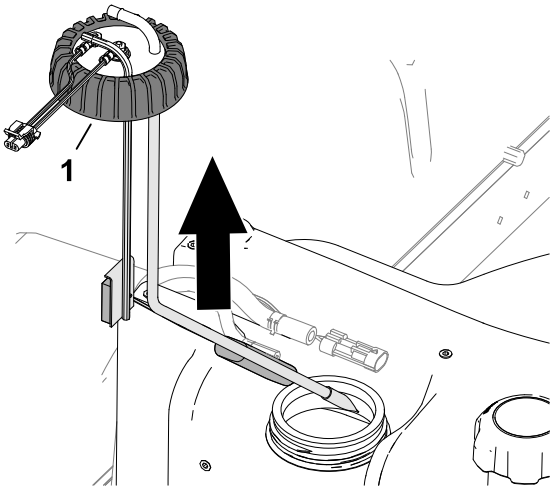

G415058

Čišćenje mrežice cevi za uzimanje goriva (наставак)

Čišćenje i montiranje cevi za uzimanje goriva

1. Očistite mrežicu na kraju cevi za uzimanje goriva.

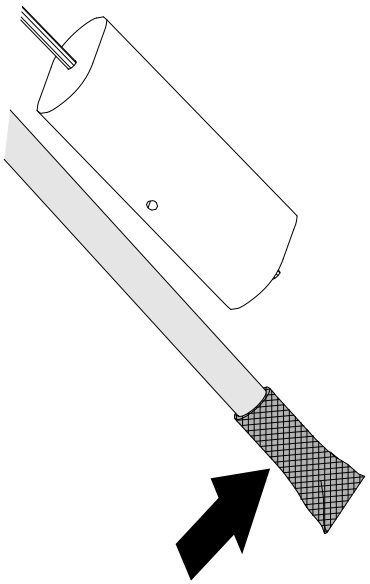

G415060

2. Pažljivo montirajte cev za uzimanje goriva i plovak u rezervoar za gorivo.
3. Poravnajte sve priključke iznutra sa cevi za uzimanje goriva i povratnom cevi.
4. Pritegnite poklopac davača goriva ① za rezervoar za gorivo.

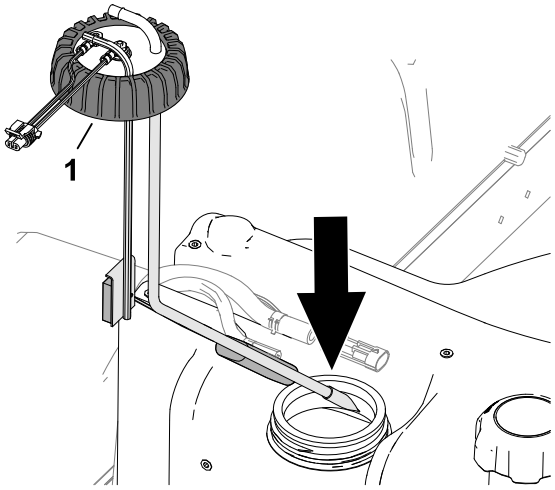

G415059

5. Sklopite crevo ① sa priključcima ③ davača goriva i pričvrstite creva za priključke pomoću stezaljki ②.

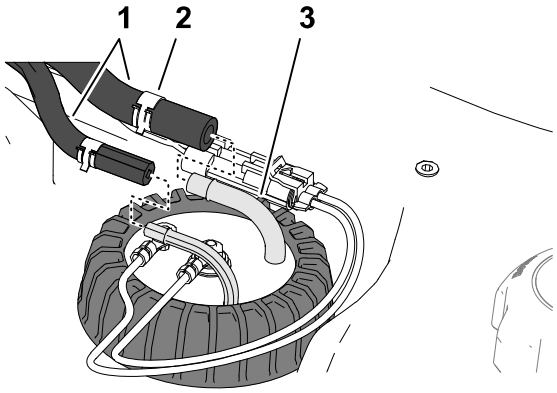

G415057

Čišćenje mrežice cevi za uzimanje goriva (наставак)

6. Priključite konektor ožičenja davača goriva (2) na konektor sklopa kablova mašine (1).

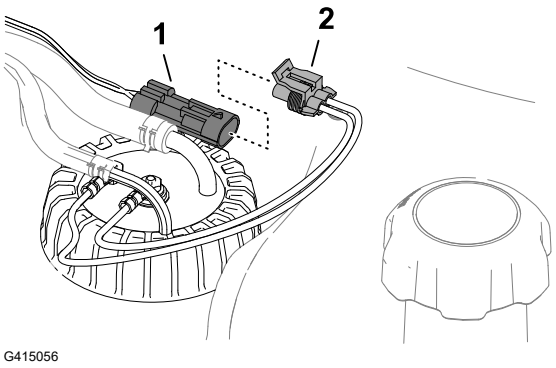

G415056

7. Postavite poklopac davača goriva (1) na rezervoar za gorivo (3) pomoću 5 zavrtanja (2).

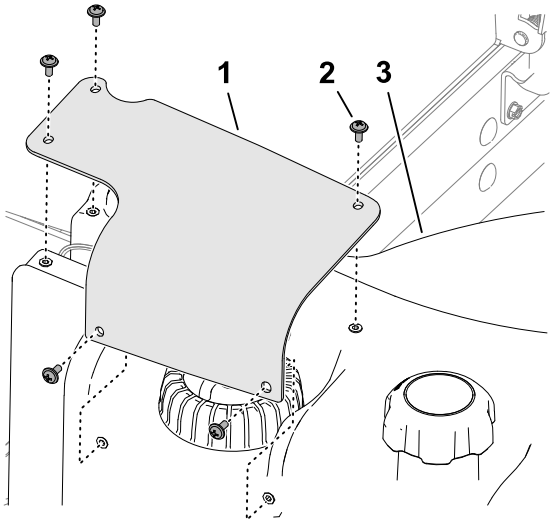

G415055

Pripremno punjenje sistema za gorivo

Pripremno punite sistem za gorivo u sledećim slučajevima:

- Zamena filtera za gorivo.
- Pražnjenje separatora za vodu nakon svake upotrebe ili svakodnevno.
- Nestanak goriva.
- Zamena creva za gorivo ili otvaranje sistema za gorivo iz bilo kog razloga.

Za pripremno punjenje sistema za gorivo obavite sledeće korake:

ВАЖНЕ ИНФОРМАЦИЈЕ

Nemojte da koristite starter motora za pokretanje motora za pripremno punjenje sistema za gorivo.

1. Pobrinite se da u rezervoaru ima goriva.
2. Obavite sledeće korake za pripremno punjenje filtera i vodova do pumpe visokog pritiska kako biste sprečili habanje ili oštećenje pumpe:

Pripremno punjenje sistema za gorivo (наставак)

A. Okrenite ključ za paljenje u položaj ON (uključeno) na 15 do 20 sekundi.
B. Okrenite ključ za paljenje u položaj OFF (isključeno) na 30 do 40 sekundi.

   Напомена: To omogućava prestanak napajanja upravljačke jedinice motora (ECU).

C. Okrenite ključ u položaj ON (uključeno) na 15 do 20 sekundi.
D. Pregledajte da li negde curi oko filtera i creva.
E. Pokrenite motor i pregledajte da li ima curenja.

Održavanje električnog sistema

Provera električnih kablova

Proverite da li su električni kablovi oštećeni, pohabani, da li imaju labave priključke i da li propadaju zbog vremenskih uslova i hemijskih dejstava.

Напомена: Obavite sve potrebne popravke pre nego što počnete sa radom.

Odvajanje akumulatora

ОПАСНОСТ

Elektroliti u akumulatoru sadrže sumpornu kiselinu koja je smrtonosna ako se konzumira i izaziva teške opekotine.

- **Nemojte da progutate elektrolit i izbegavajte kontakt sa kožom, očima ili odećom.**
- **Nosite zaštitne naočare i gumene rukavice.**
- **Punite akumulator na mestu gde je uvek dostupna čista voda za ispiranje kože.**

---

1. Pripremite mašinu za održavanje.
2. Otvorite masku.

Odvajanje akumulatora (наставак)

3. Skinite poklopac ① sa ležišta akumulatora ④ pritiskom na strane poklopca akumulatora.
4. Odvojite negativni kabl akumulatora ②.
5. Svucite izolacioni poklopac ③ sa stezaljke pozitivnog kabla akumulatora i odvojite pozitivni kabl akumulatora.

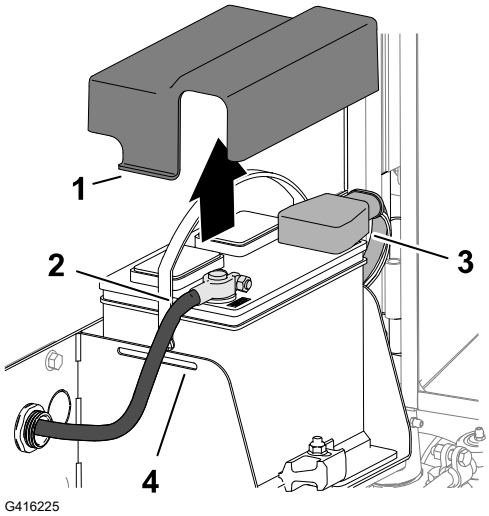

G416225

Povezivanje akumulatora

1. Montirajte pozitivan kabl akumulatora (crveni) ③ na pozitivni (+) pol akumulatora.
2. Montirajte negativni kabl akumulatora (crni) ② na negativni (-) pol akumulatora.
3. Nanesite sloj mazivo Grafo 112X (skin-over), Toro deo br. 505-47 na polove akumulatora i stezaljke kablova akumulatora.
4. Navucite gumenu navlaku na stezaljku pozitivnog kabla akumulatora.
5. Stavite poklopac na akumulator i umetnite držače ① poklopca u žlebove ④ na nosaču akumulatora.
6. Zatvorite i zabravite masku.

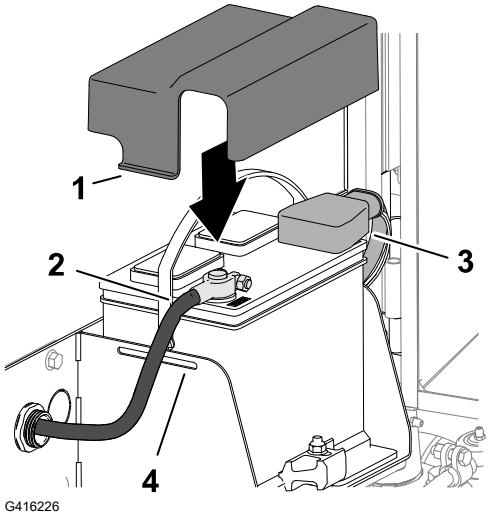

G416226

Punjenje akumulatora

1. Odvojite akumulator.
2. Povežite punjač od 3 A do 4 A sa polovima akumulatora.
3. Akumulator punite 4 do 8 sati u rasponu jačine od 3 A do 4 A.
4. Kada se akumulator napuni, odvojite punjač od električne utičnice i polova akumulatora.
5. Povezivanje akumulatora.

Servisiranje akumulatora

Напомена: Održavajte čistoću terminala i celog kućišta akumulatora jer se prljav akumulator sporo prazni.

1. Pripremite mašinu za održavanje.
2. Otvorite masku.
3. Proverite stanje akumulatora.

   Напомена: Zamenite pohabani ili oštećeni akumulator.
4. Odvojite kablove akumulatora i izvadite akumulator iz mašine.
5. Očistite celo kućište akumulatora rastvorom natrijum bikarbonata (sode bikarbone) i vode.
6. Isperite kućište čistom vodom.
7. Postavite akumulator u mašinu i spojite kablove akumulatora.
8. Zatvorite i zabravite masku.

Zamena osigurača iz bloka osigurača od 12 V

Blok osigurača ① nalazi se ispod sedišta.

1. Pripremite mašinu za održavanje.
2. Odbravite i nagnite sedište.
3. Zamenite otvoreni osigurač osiguračem iste vrste i vrednosti amperaže.
4. Zatvorite i zabravite sedište.

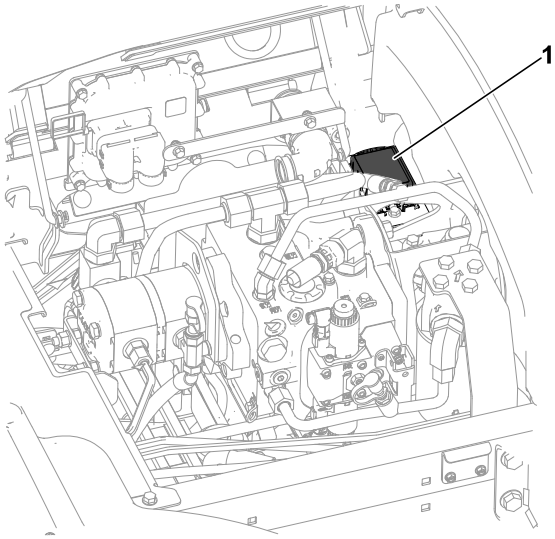

Zamena osigurača jedinice za sečenje od 48 V

1. Otkačite i otvorite poklopac motora.
2. Na prednjoj, levoj strani motora, uklonite poklopac sa bloka osigurača od 48 V.

Zamena osigurača jedinice za sečenje od 48 V (наставак)

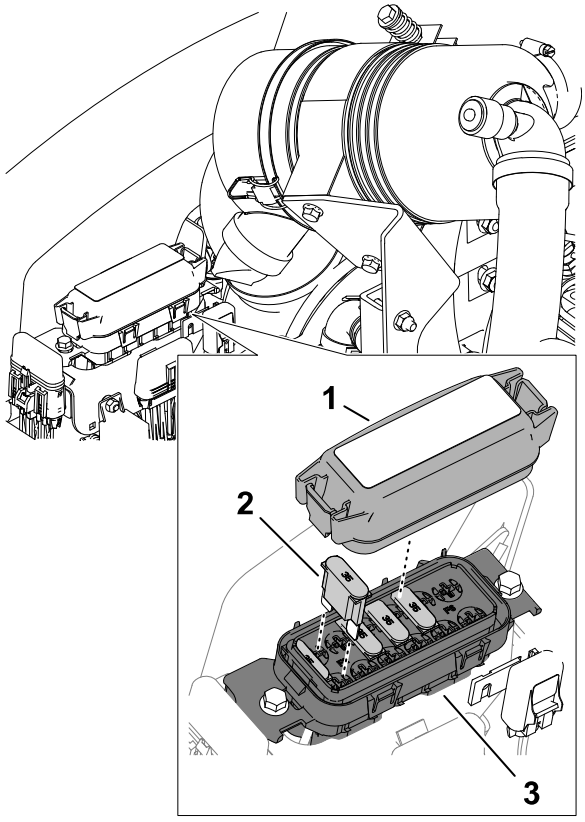

G416230

1. Poklopac
2. Maksi osigurač
3. Blok osigurača od 48 V

3. Pronađite otvoren osigurač u bloku osigurača.
4. Zamenite osigurač osiguračem iste vrste i vrednosti amperaže. Za amperaže pogledajte nalepnicu na unutrašnjoj strani poklopca bloka osigurača.
5. Vratite nazad poklopac na blok osigurača od 48 V.
6. Zatvorite i zabravite poklopac motora.

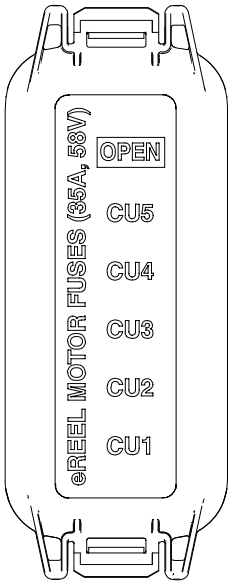

G416231

Zamena osigurača za omogućavanje cilindra

1. Pripremite mašinu za održavanje.
2. Otkačite i otvorite poklopac motora.
3. Na prednjoj, desnoj strani motora, uklonite poklopac sa nosača rednog osigurača obeleženog sa „Enable Fuse 10 A 125 V“ (1).
4. Zamenite pregoreli osigurač osiguračem iste vrste i vrednosti amperaže.
5. Montirajte poklopac na nosač rednog osigurača.
6. Zatvorite i zabravite poklopac motora.

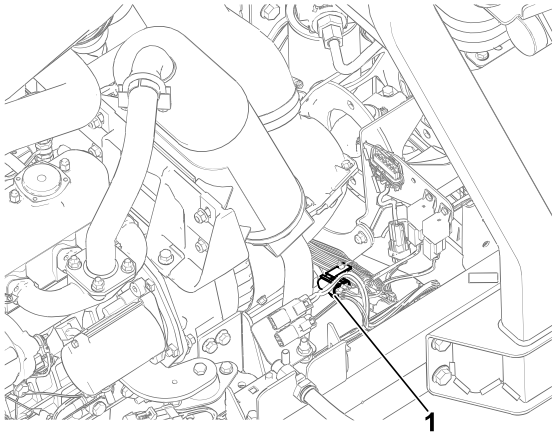

G439309

Zamena osigurača glavnog napajanja

1. Pripremite mašinu za održavanje.
2. Otkačite i otvorite poklopac motora.
3. Na zadnjem delu, sa desne strane motora, uklonite poklopac sa nosača rednog osigurača obeleženog sa „Main B+ Power Fuse“ (1).
4. Zamenite pregoreli osigurač osiguračem iste vrste i vrednosti amperaže.
5. Vratite nazad poklopac nosača rednog osigurača.
6. Zatvorite i zabravite poklopac motora.

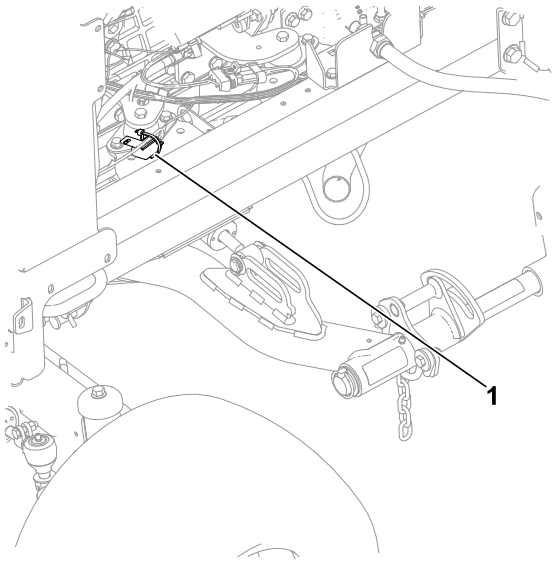

G439310

Održavanje pogonskog sistema

Provera pritiska u pneumaticima

УПОЗОРЕЊЕ

Nizak pritisak u pneumaticima smanjuje stabilnost mašine na kosini. To može da izazove prevrtanje, a time i do smrti ili teške povrede.

Nemojte premalo naduvati pneumatike.

Напомена: Održavajte preporučeni pritisak u svim pneumaticima da biste osigurali dobar kvalitet košenja i pravilan rad mašine.

1. Izmerite vazdušni pritisak u svakom pneumatiku. Pravilan pritisak u pneumaticima iznosi od 0,83 bara do 1,03 bara.
2. Ako je neophodno, dodajte vazduh u pneumatike ili ga iz njih uklonite dok ne izmerite od 0,83 bara do 1,03 bara.

Pritezanje navrtki točkova

Pritegnite navrtke točka momentom od **94 N·m do 122 N·m** prema unakrsnom obrascu.

УПОЗОРЕЊЕ

Nepoštovanje odgovarajućeg priteznog momenta navrtki točka može da dovede do smrti ili teške povrede.

Održavajte odgovarajući pritezni momenat navrtki točka.

Pritezanje navrtki glavčine točka

1. Pritegnite navrtke glavčine prednje osovine momentom od **407 N m do 542 N·m**.
2. Ako je mašina opremljena pogonom na svim točkovima CrossTrax®, pritegnite navrtke glavčine zadnje osovine momentom od **366 N m do 447 N·m.**

Provera reglaže zadnjeg trapa

1. Okrenite volan tako da zadnji točkovi budu usmereni pravo napred.
2. Pripremite mašinu za održavanje.

Provera reglaže zadnjeg trapa (наставак)

3. U visini osovine, izmerite rastojanje od ose do ose na prednjim i zadnjim upravljačkim pneumaticima.

   Напомена: Podešavanje uvlačenja zadnjih točkova je pravilno ako je razlika između merenja prednjih i zadnjih točkova 6 mm ili manja.

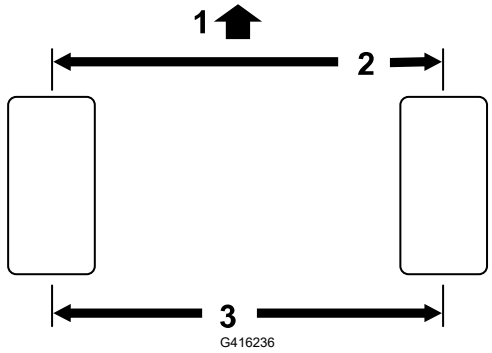

(1) Prednji deo vučne jedinice

(2) 6 mm ili manje nego na zadnjoj strani pneumatika

(3) Rastojanje od ose do ose

4. Ako je merenje veće od 6 mm, podesite uvlačenje zadnjih točkova.

Podešavanje pozitivnog uvlačenja zadnjih točkova

1. Olabavite protivnavrtku (1) na oba kraja spone (2).

   Напомена: Kraj spone sa spoljnim kanalom je levi navoj.
2. Okrećite sponu (3) koristeći prorez za ključ.
3. U visini osovine, izmerite rastojanje od ose do ose na prednjim i zadnjim upravljačkim pneumaticima.

   Напомена: Podešavanje uvlačenja zadnjih točkova je pravilno ako je razlika između merenja prednjih i zadnjih točkova 6 mm ili manja.
4. Ponovite korake 1 i 2 po potrebi.
5. Zategnite kontranavrtke.

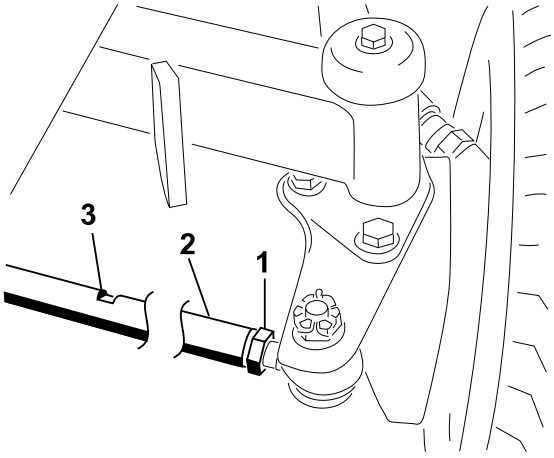

Održavanje sistema za hlađenje

Specifikacije rashladnog sredstva

Rezervoar rashladnog sredstva napunjen je u fabrici rastvorom vode i rashladnog sredstva na bazi etilen glikola sa produženim rokom trajanja u razmeri 50/50.

ВАЖНЕ ИНФОРМАЦИЈЕ

Koristite komercijalno dostupna rashladna sredstva koja zadovoljavaju specifikacije navedene u tabeli standarda za rashladna sredstva sa produženim rokom trajanja.

Nemojte koristiti tradicionalna (zelena) rashladna sredstva tehnologije neorganske kiseline (IAT) u mašini. Nemojte mešati tradicionalna rashladna sredstva i sredstva sa produženim rokom trajanja.

Tabela tipova rashladnih sredstava

Tip rashladnog sredstva na bazi etilen glikola	Tip inhibitora korozije
Antifriz sa produženim rokom trajanja	Tehnologija organske kiseline (OAT)

ВАЖНЕ ИНФОРМАЦИЈЕ

Nemojte se uzdati u boju rashladnog sredstva da biste prepoznali razliku između tradicionalnog (zelenog) rashladnog sredstva tehnologije neorganske kiseline (IAT) i rashladnog sredstva sa produženim rokom trajanja.

Proizvođači rashladnih sredstava mogu da oboje rashladna sredstva sa produženim rokom trajanja u jednu od sledećih boja: crvena, roze, narandžasta, žuta, plava, plavo-zelena, ljubičasta i zelena. Koristite rashladno sredstvo koje zadovoljava specifikacije iz tabele standarda za rashladna sredstva sa produženim rokom trajanja.

Standardi za rashladna sredstva sa produženim rokom trajanja

ATSM International	SAE International
D3306 i D4985	J1034, J814 i 1941

ВАЖНЕ ИНФОРМАЦИЈЕ

Koncentrat rashladnog sredstva bi trebalo da bude pomešan sa vodom u razmeri 50/50.

- **Poželjno:** kada mešate rashladno sredstvo iz koncentrata, mešajte ga sa destilovanom vodom.

Specifikacije rashladnog sredstva (наставак)

- **Poželjna opcija:** ako destilovana voda nije dostupna, koristite unapred pomešano razblaženo sredstvo umesto koncentrata.
- **Minimalni zahtevi:** ako destilovana voda i unapred pomešano rashladno sredstvo nisu dostupni, pomešajte koncentrovano rashladno sredstvo sa čistom pijaćom vodom.

Kapacitet sistema za hlađenje

Oko 6,6 L

Provera nivoa rashladnog sredstva

⚠ ПАЖЊА ⚠

Ako je motor radio, vrela rashladna tečnost pod pritiskom može izaći, što može da dovede do lakših i umerenih povreda.

- **Nemojte otvarati poklopac hladnjaka kada je motor u radu.**
- **Koristite krpu kada otvarate poklopac hladnjaka, i otvorite poklopac polako kako bi para mogla da izađe.**

---

1. Pripremite mašinu za održavanje.
2. Otvorite haubu.
3. Proverite nivo rashladne tečnosti u ekspanzionoj posudi.

   Напомена: Nivo rashladne tečnosti ispravan kada je između oznake za dodavanje ① i oznake za punu posudu ② na stranici posude.
4. Ako je nivo rashladnog sredstva nizak, uklonite poklopac ekspanzione posude ③ i dodajte navedeno rashladno sredstvo dok nivo ne dođe do oznake za punu posudu.

   Напомена: Nemojte prepuniti rezervoar sa rashladnim sredstvom.
5. Postavite čep ekspanzione posude.
6. Zatvorite i zabravite poklopac motora.

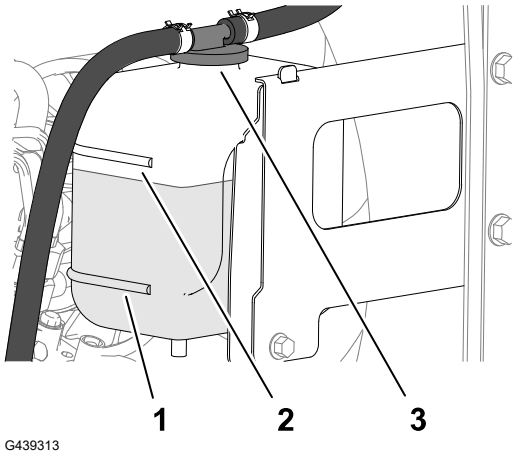

Provera creva sistema za hlađenje

Proverite da li creva sistema za hlađenje cure, da li su vodovi isprepleteni, jesu li pričvrsni nosači labavi ili pohabani, postoje li labavi priključci i da li je došlo do propadanja zbog vremenskih uslova i hemijskih dejstava.

Напомена: Obavite sve potrebne popravke pre nego što počnete sa radom.

Čišćenje rashladnog sistema motora

1. Pripremite mašinu za održavanje.
2. Podignite poklopac motora.
3. Temeljno očistite sve otpatke iz područja motora.
4. Zatvorite i zabravite poklopac motora.
5. Oslobodite reze zadnje maske ① i okrenite zadnju masku ② tako da je otvorite.
6. Pažljivo očistite masku komprimovanim vazduhom.

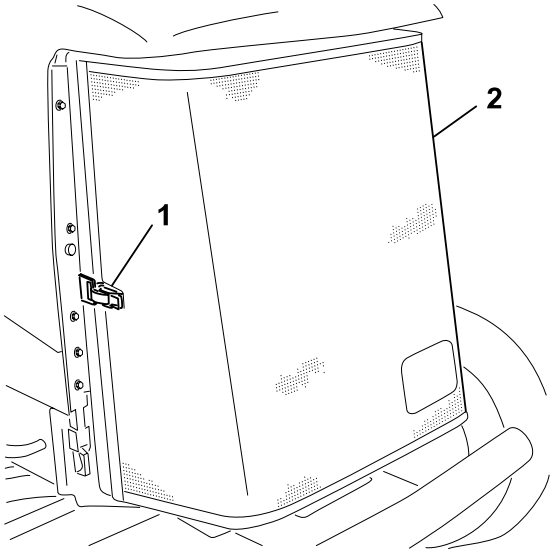

G416241

7. Okrenite 2 brave hladnjaka ulja ② ka unutra i nagnite hladnjak ulja ①.

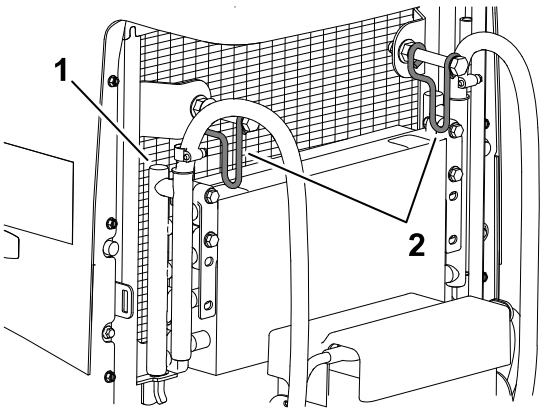

G416242

8. Pažljivo očistite obe strane hladnjaka ulja i hladnjaka ① komprimovanim vazduhom.
9. Podignite hladnjak ulja i pričvrstite ga pomoću 2 brave.
10. Zatvorite i zabravite masku.

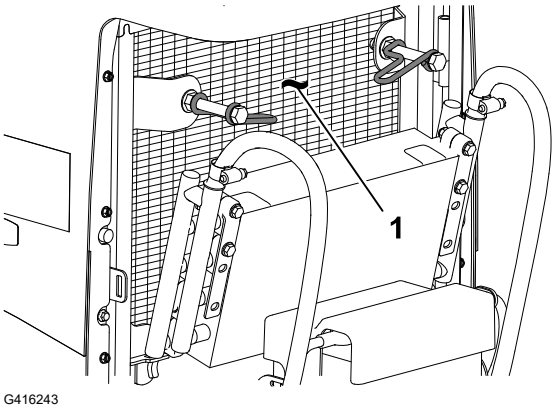

G416243

Održavanje kaiša

Zatezanje kaiša alternatora

1. Pripremite mašinu za održavanje.
2. Otvorite haubu.
3. Proverite zategnutost kaiša alternatora (2) tako što ćete ga pritisnuti na pola puta između alternatora i remenice radilice.

   Напомена: Pod dejstvom sile od 10 kg kaiš bi trebalo da se savije 11 mm.
4. Ako vrednost defleksije nije odgovarajuća, zategnite kaiš sledećim postupkom:
   A. Otpustite kaiš pridržavajući alternator uz nosač (1) i okretni vijak alternatora (3).
   B. Umetnite polugu za odvajanje između alternatora i motora i pomerite alternator prema spolja.
   C. Kada postignete pravilnu zategnutost kaiša, pritegnite zavrtnje pričvršćujući alternator za nosač i okretni vijak alternatora.
5. Zatvorite i zabravite poklopac motora.

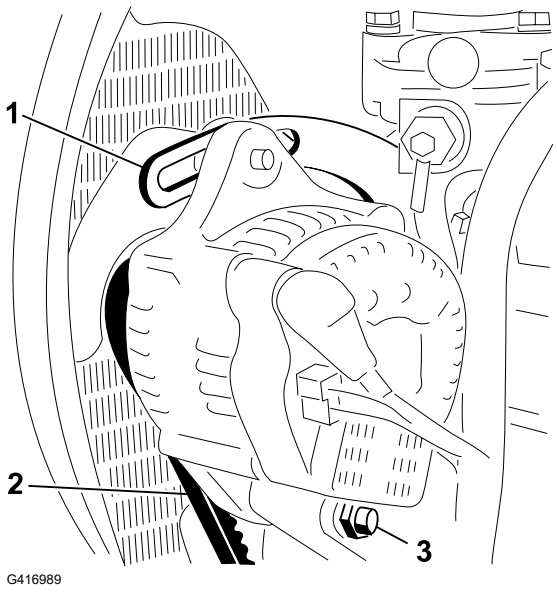

Održavanje hidrauličnog sistema

Specifikacije hidraulične tečnosti

Rezervoar se u fabrici puni kvalitetnom hidrauličnom tečnošću. Proverite nivo hidraulične tečnosti pre nego što prvi put pokrenete motor i svakog dana nakon toga.

Preporučena hidraulična tečnost: Toro PX Extended Life Hydraulic Fluid; na raspolaganju u kofama od 19 l ili buradima od 208 l.

Напомена: Mašini koja koristi preporučenu tečnost za zamenu je ređe potrebna zamena tečnosti i filtera.

Alternativne hidraulične tečnosti: Ako tečnost Toro PX Extended Life Hydraulic Fluid nije dostupna, možete koristiti drugu konvencionalnu hidrauličnu tečnost na bazi nafte čije su specifikacije unutar navedenog opsega za sva sledeća bitna svojstva i koja ispunjava industrijske standarde. Nemojte koristiti sintetičku tečnost. Konsultujte se sa vašim distributerom maziva kako biste odredili odgovarajući proizvod.

Напомена: Toro ne preuzima odgovornost za štetu načinjenu neodgovarajućim zamenama, prema tome koristite proizvode samo od uglednih proizvođača koji stoje iza svojih preporuka.

Specifikacije hidraulične tečnosti (наставак)

Hidraulična tečnost protiv habanja, velike viskoznosti/niske tačke tečljivosti, ISO VG 46

Bitna svojstva:

Viskoznost, ASTM D445	cSt @ 40 °C 44 do 48
Indeks viskoznosti ASTM D2270	140 ili više
Tačka tečljivosti, ASTM D97	-37 °C do -45 °C
Industrijske specifikacije:	Eaton Vickers 694 (I-286-S, M-2950-S/ 35VQ25 ili M-2952-S)

Напомена: Mnoge hidraulične tečnosti su skoro bezbojne, pa je teško uočiti curenje. Crvena boja za hidrauličnu tečnost je dostupna u bočicama od 20 ml. Jedna bočica je dovoljna za 15 do 22 l hidraulične tečnosti. Naručite deo br. 44-2500 od ovlašćenog distributera kompanije Toro.

ВАЖНЕ ИНФОРМАЦИЈЕ

Toro Premium Synthetic Biodegradable Hydraulic Fluid je jedina sintetička biorazgradiva tečnost koju je odobrila kompanija Toro. Ova tečnost je kompatibilna sa elastomerima koji se koriste u Torohidrauličnim sistemima i pogodna je za širok raspon temperaturnih uslova. Ova tečnost je kompatibilna sa konvencionalnim mineralnim uljima, ali radi maksimalne biorazgradivosti i učinka, hidraulični sistem treba temeljno isprati od konvencionalnih tečnosti. Ulje je dostupno u kantama od 19 l ili buradima od 208 l kod ovlašćenog distributera kompanije Toro.

Kapacitet hidrauličnog rezervoara

41,6 L

Provera nivoa hidraulične tečnosti

Rezervoar se u fabrici puni kvalitetnom hidrauličnom tečnošću. Najbolje vreme za proveru hidrauličnog ulja jeste kada je tečnost hladna. Mašina bi trebalo da bude u svojoj konfiguraciji za transport.

1. Pripremite mašinu za održavanje.
2. Očistite prostor oko otvora za punjenje i poklopca hidrauličnog rezervoara
3. Izvucite šipku za merenje iz otvora za punjenje i očistite je čistom krpom.
4. Umetnite mernu šipku u otvor za punjenje; zatim je izvucite i proverite nivo tečnosti.

   Напомена: Nivo tečnosti treba da bude u radnom opsegu označenom na mernoj šipki.

ВАЖНЕ ИНФОРМАЦИЈЕ

Nemojte da prepunite rezervoar.

Provera nivoa hidraulične tečnosti (наставак)

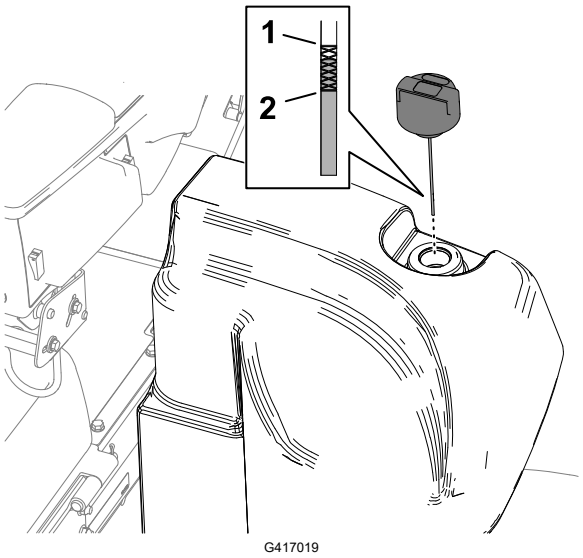

(1) Oznaka za pun rezervoar (merna šipka)

(2) Oznaka za potrebu za dopunjavanjem (merna šipka)

5. Ako je nivo nizak, dodajte odgovarajuću količinu naznačene tečnosti do oznake za pun rezervoar.
6. Postavite mernu šipku u otvor za punjenje.

Provera vodova i creva za hidrauličnu tečnost

Pregledajte vodove i creva za hidrauličnu tečnost da utvrdite da li ima curenja, presavijenih vodova, labavih nosača, habanja, labavih priključaka i propadanja uzrokovanog vremenskim uslovima i hemijskim dejstvom.

Напомена: Obavite sve potrebne popravke pre nego što počnete sa radom.

Zamena filtera pod pritiskom

ВАЖНЕ ИНФОРМАЦИЈЕ

Korišćenje bilo kog drugog filtera bi moglo da poništi garanciju za neke delove.

1. Pripremite mašinu za održavanje.
2. Nagnite sedište.

Zamena filtera pod pritiskom (наставак)

3. Sa leve strane mašine postavite posudu za pražnjenje ispod filtera pod pritiskom (2).
4. Uklonite filter.
5. Obrišite područje za postavljanje glave filtera (1).
6. Nanesite tanak sloj navedene hidraulične tečnosti na zaptivku novog filtera pod pritiskom.
7. Rukom navrnite filter na glavu filtera dok zaptivka ne dodirne površinu za montažu, zatim rukom okrenite filter za još ½ kruga.
8. Spustite i zabravite sedište.

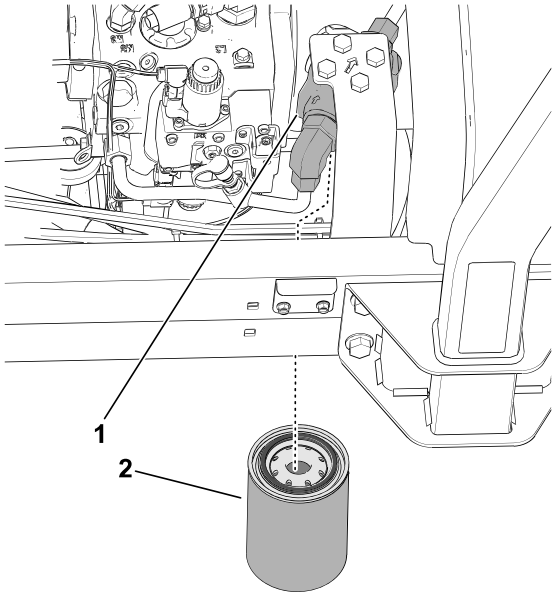

G439314

Provera da li ima curenja

1. Pokrenite motor i ostavite ga da radi 2 minuta dok se hidraulični sistem ne odzrači.
2. Isključite motor, uklonite ključ i proverite da li negde curi na povratnom filteru i filteru pod pritiskom.

   Напомена: Otklonite sva curenja hidraulične tečnosti.

Zamena hidraulične tečnosti

Ako tečnost postane zaprljana, obratite se distributeru kompanije Toro zbog toga što sistem mora da se ispere. Zaprljana tečnost izgleda mlečno ili crno u poređenju sa čistom tečnošću.

1. Pripremite mašinu za održavanje.
2. Postavite veliku posudu za pražnjenje ispod razvodnika na dnu rezervoara hidraulične tečnosti.

Zamena hidraulične tečnosti (наставак)

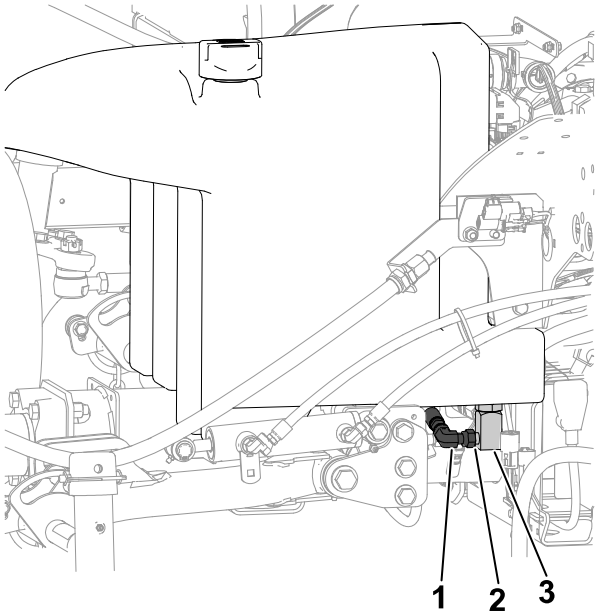

G439327

(1) Razvodnik
(2) Otpustite priključak ovde
(3) Priključak od 90°

3. Odvojite priključak od 90° od razvodnika i ostavite rezervoar da se isprazni.
4. Kada hidraulična tečnost prestane da otiče iz rezervoara, ponovo priključite priključak od 90° na razvodnik.
5. Napunite rezervoar navedenom hidrauličnom tečnošću.

ВАЖНЕ ИНФОРМАЦИЈЕ

Koristite samo specificirane hidraulične tečnosti. Druge tečnosti mogu da izazovu oštećenja sistema.

6. Postavite poklopac repertoara.
7. Pokrenite motor i koristite sve hidraulične komande da biste rasporedili hidrauličnu tečnost kroz sistem.
8. Proverite da li ima curenja hidraulične tečnosti.
9. Proverite nivo.

Održavanje jedinice za sečenje

Provera kontakta između cilindra i donjeg noža

Proverite kontakt između cilindra i donjeg noža čak i kada je kvalitet prethodnog puta bio zadovoljavajući.

Provera kontakta između cilindra i donjeg noža (nastavak)

Напомена: Mora postojati kontakt celom dužinom cilindra i donjeg noža.

Provera vremena zaustavljanja sečiva

1. Aktivirajte jedinice za sečenje i povucite polugu za podizanje da biste podigli jedinice za sečenje.
2. Posmatrajte vreme između komande za podizanje i kada su svi cilindri prestali da se okreću.

   Напомена: Ako je vreme duže od 7 sekundi, obratite se ovlašćenom serviseru.

Oštrenje jedinice za sečenje glačanjem u obrnutom smeru rotacije

⚠ УПОЗОРЕЊЕ ⚠

Kontakt sa jedinicama za sečenje ili drugim pokretnim delovima može da dovede do smrti ili teške povrede.

- **Držite prste, šake i odeću podalje od jedinica za sečenje ili drugih pokretnih delova.**
- **Nikad nemojte da pokušavate da šakom ili stopalom okrećete jedinice za sečenje dok je motor uključen.**

Напомена: Dodatna uputstva i postupci o oštrenju glačanjem u obrnutom smeru rotacije dostupno je u dokumentu Osnove Toro kosilica sa cilindričnim sečivom (sa smernicama za oštrenje), Obrazac 09168SL.

Priprema mašine

1. Pripremite mašinu za održavanje.
2. Dok je motor isključen, ali dok je ključ i dalje u položaju za RAD, pristupite meniju **Main Menu (Glavni meni)** na displeju sistema InfoCenter.
3. Iz menija **Main Menu (Glavni meni)**, listajte nadole do menija **Service (Servisiranje)** i pritisnite dugme za izbor.
4. U meniju **Service (Servisiranje)**, listajte nadole do opcije **Front Backlap (Oštrenje glačanjem u obrnutom smeru rotacije prednjih cilindara)** i **Rear Backlap (Oštrenje glačanjem u obrnutom smeru rotacije zadnjih cilindara)**. Pritisnite desno dugme za navigaciju da biste željeni skup jedinica za sečenje prebacili sa ISKLJUČENO na UKLJUČENO.
5. Izvršite početna podešavanja cilindra i donjeg noža za oštrenje glačanjem na svim jedinicama za sečenje koje treba da se oštre glačanjem sa obrnutim smerom rotacije.

Oštrenje jedinice za sečenje glačanjem u obrnutom smeru rotacije (наставак)

Oštrenje cilindara i donjeg noža

1. Pokrenite motor i pustite ga da radi u praznom hodu niske brzine.

⚠ УПОЗОРЕЊЕ ⚠

Promena brzine motora u toku oštrenja glačanjem sa obrnutim smerom rotacije može da dovede do zastoja jedinica za sečenje, što može da dovede do smrti ili teških povreda.

- **Nikad nemojte da menjate brzinu tokom oštrenja glačanjem sa obrnutim smerom rotacije.**
- **Oštrite glačanjem sa obrnutim smerom rotacije samo u praznom hodu niske brzine motora.**

---

2. Aktivirajte PTO i pomerite polugu za spuštanje/podizanje košenja unapred da biste počeli sa oštrenjem glačanjem određenih cilindara.
3. Nanesite sredstvo za glačanje pomoću četke sa dugom drškom.

⚠ ОПАСНОСТ ⚠

Kontakt sa jedinicama za sečenje dok su u pokretu može da dovede do smrti ili teške povrede.

Da biste izbegli telesne povrede, pobrinite se da budete udaljeni od jedinica za sečenje pre početka rada.

ВАЖНЕ ИНФОРМАЦИЈЕ

Nikad nemojte koristiti četku sa kratkom drškom.

---

4. Ako dođe do zastoja cilindara ili počnu nepravilno da rade u toku glačanja sa obrnutim smerom rotacije, izaberite veću brzinu cilindara dok se brzina ne stabilizuje, a zatim brzinu vratite na željenu. To može da se uradi pomoću dugmadi na displeju sistema InfoCenter.
5. Ako vam je potrebno da podesite jedinice za sečenje dok se oštre glačanjem u obrnutom smeru rotacije, obavite sledeće korake:
   A. Pomerite polugu za spuštanje/podizanje košenja unazad i deaktivirajte PTO.
   B. Isključite motor i uklonite ključ.
   C. Podesite jedinice za sečenje.
   D. Ponovite korake od 1 do 3.
6. Ponovite korak 3 za druge jedinice za sečenje koje želite da naoštrite glačanjem.

Oštrenje jedinice za sečenje glačanjem u obrnutom smeru rotacije (наставак)

Završavanje oštrenja glačanjem u obrnutom smeru rotacije

1. Pomerite polugu za spuštanje/podizanje košenja unazad i pritisnite prekidač za PTO da biste deaktivirali PTO.
2. Isključite funkciju oštrenja glačanjem pomoću dugmadi na displeju sistema InfoCenter.

ВАЖНЕ ИНФОРМАЦИЈЕ

Ako funkciju oštrenja glačanjem ne vratite u podešavanje OFF (isključeno) nakon završetka oštrenja glačanjem u obrnutom smeru rotacije, jedinice za sečenje se neće podizati ili funkcionisati pravilno.

3. Isključite motor i uklonite ključ.
4. Sperite sredstvo za glačanje sa svih jedinica za sečenje.
5. Za bolju oštricu, nakon oštrenja pređite turpijom preko prednje strane donjeg noža nakon glačanja.

   Напомена: Usled glačanja oštrice može doći do hrapave ili grube ivice. Za bolje oštrice, pređite turpijom preko oštrice pod uglom od 90º ka prednjoj strani donjeg noža da biste uklonili neravnine.
6. Po potrebi podesite cilindar jedinice za sečenje prema donjem nožu.
7. Podesite brzinu cilindra jedinice za sečenje na željeno podešavanje košenja.

Održavanje šasije

Proveravanje sigurnosnog pojasa

1. Proverite da li je sigurnosni pojas pohaban, isečen i ima li neko drugo oštećenje. Zamenite pojaseve ako bilo koja komponenta nije ispravna.
2. Očistite sigurnosni pojas prema potrebi.

Čišćenje

Pranje mašine

Operite mašinu prema potrebi koristeći samo vodu ili blagi deterdžent. Možete koristiti krpu kada perete mašinu.

Pranje mašine (наставак)

ВАЖНЕ ИНФОРМАЦИЈЕ

- **Nemojte koristiti praktičnu niti recikliranu vodu za čišćenje mašine.**
- **Nemojte koristiti opremu za pranje pod pritiskom za pranje mašine. Oprema za pranje pod pritiskom može oštetiti elektrosistem, odlepiti važne nalepnice ili oprati neophodne masnoće na lokacijama sa trenjem. Izbegavajte preteranu upotrebu vode u blizini upravljačke table, motora i akumulatora.**
- **Nemojte prati mašinu dok motor radi. Pranje mašine dok motor radi može dovesti do unutrašnjih oštećenja motora.**

Складиштење машине

1. Parkirajte mašinu na ravnoj površini, spustite jedinice za sečenje, aktivirajte parkirnu kočnicu, isključite motor i uklonite ključ.
2. Temeljno očistite vučnu jedinicu, jedinice za sečenje i motor.
3. Proverite pritisak u pneumaticima.
4. Proverite sve pričvršćivače i zategnite one koji su labavi.
5. Podmažite ili nauljite sve mazalice i tačke obrtanja. Obrišite višak maziva.
6. Lagano išmirglajte i popravite farbu na ofarbanim mestima koja su ogrebana, ispucala ili zarđala. Popravite sva ulubljenja na metalnoj karoseriji.
7. Servisirajte akumulator i kablove na sledeći način:
   A. Skinite terminale akumulatora sa polova akumulatora.
   B. Očistite akumulator, terminale i polove žičanom četkom i rastvorom sode bikarbone.
   C. Premažite terminale kablova i polove akumulatora mašću Grafo 112X skin-over (Toro deo br. 505-47) ili petrolejskim gelom kako biste sprečili koroziju.
   D. Polako punite akumulator na svakih 60 dana po 24 sata kako biste sprečili sulfaciju olova u bateriji.
8. Pripremite motor na sledeći način:
   A. Ispraznite motorno ulje iz kartera i postavite čep.
   B. Skinite i bacite filter za ulje. Postavite novi filter za ulje.
   C. Napunite motor navedenim motornim uljem.
   D. Upalite motor i pustite ga da radi u praznom hodu približno 2 minuta.
   E. Isključite motor i uklonite ključ.
   F. Isperite rezervoar za gorivo svežim, čistim gorivom.
   G. Pričvrstite sve priključke sistema za gorivo.
   H. Temeljno očistite i servisirajte sklop čistača vazduha.
   I. Zadihtujte ulaz čistača vazduha i izlaz izduva trakom otpornom na vremenske uslove.
   J. Proverite antifriz zaštitu i dodajte rastvor vode i etilen glikol antifriza u razmeri 50/50 prema potrebi za očekivanu minimalnu temperaturu u vašoj regiji.

Skladištenje akumulatora

Ako skladištite mašinu na period duži od 30 dana, uklonite akumulator i napunite ga u potpunosti. Čuvajte ga ili na polici ili na mašini. Ostavite kablove nepovezane, ako ih skladištite na mašini. Skladištite akumulator u hladnoj prostoriji da biste izbegli brzo pogoršanje napunjenosti akumulatora. Da biste sprečili smrzavanje akumulatora, pobrinite se da bude potpuno napunjen. Specifična gravitacija potpuno napunjenog akumulatora iznosi od 1,265 do 1,299.

Informacije o kalifornijskom upozorenju Predlog 65

Šta predstavlja ovo upozorenje?

Možda ćete videti neki proizvod na prodaju koji sadrži nalepnicu upozorenja poput sledeće:

WARNING: Cancer and Reproductive Harm – www.p65Warnings.ca.gov (UPOZORENJE: rak i šteta za reproduktivno zdravlje).

Šta je Predlog 65?

Predlog 65 je primenjiv na sve kompanije koje posluju u Kaliforniji, prodaju proizvode u Kaliforniji ili prave proizvode koji bi se mogli prodavati u Kaliforniji ili uneti u Kaliforniju. On nalaže da Guverner Kalifornije mora da održava i objavljuje spisak hemikalija za koje je poznato da izazivaju rak, urođene mane i/ili drugu štetu za reproduktivno zdravlje. Spisak, koji se ažurira svake godine, sadrži stotine hemikalija koje se mogu naći u mnogim proizvodima za svakodnevnu upotrebu. Svrha Predloga 65 je da se javnost obavesti o izloženosti tim hemikalijama.

Predlog 65 ne zabranjuje prodaju proizvoda koji sadrže te hemikalije, već zahteva da se postave upozorenja na svaki proizvod, ambalažu proizvoda ili literaturu sa proizvodom. Uz to, upozorenje prema Predlogu 65 ne znači da proizvod krši bilo koji standard ili zahtev u pogledu bezbednosti proizvoda. Zapravo, vlada Kalifornije je pojasnila da upozorenje prema Predlogu 65 „nije isto što i regulatorna odluka da je proizvod „bezbedan“ ili „nebezbedan““.□? Mnoge od tih hemikalija se koriste u proizvodima za svakodnevnu upotrebu već godinama bez dokumentovane štete. Više informacija potražite na https://oag.ca.gov/prop65/faqs-view-all.

Upozorenje prema Predlogu 65 znači da je kompanija ili (1) procenila izloženost i zaključila da ona premašuje „nivo bez značajnog rizika“; ili (2) odabrala da pruži upozorenje na osnovu svog razumevanja prisustva hemikalije sa spiska, bez pokušaja da proceni izloženost.

Da li je ovaj zakon primenjiv svuda?

Upozorenja prema Predlogu 65 su obavezna samo na osnovu zakona Kalifornije. Ta upozorenja se mogu videti širom Kalifornije na raznim mestima, između ostalog u restoranima, prodavnicama živežnih namirnica, hotelima, školama i bolnicama, kao i na velikom broju proizvoda. Uz to, neki trgovci na malo putem mreže i naručivanja poštom postavljaju upozorenja prema Predlogu 65 na svoje veb stranice ili u kataloge.

Kakva su kalifornijska upozorenja u poređenju sa saveznim ograničenjima?

Standardi iz Predloga 65 su često stroži od saveznih i međunarodnih standarda. Postoje razne supstance koje zahtevaju upozorenje prema Predlogu 65 u količinama koje su daleko niže od saveznih graničnih vrednosti. Na primer, standard za upozorenja prema Predlogu 65 za olovo iznosi 0,5 µg/dan, što je značajno niže nego kod saveznih i međunarodnih standarda.

Zašto svi slični proizvodi ne sadrže to upozorenje?

- Proizvodi koji se prodaju u Kaliforniji zahtevaju obeležavanje prema Predlogu 65, dok slični proizvodi koji se prodaju drugde to ne zahtevaju.
- Kompanija koja je bila u sporu vezanom za Predlog 65 i rešila spor poravnanjem bi mogla biti obavezna da stavlja upozorenja prema Predlogu 65 na svoje proizvode, dok druge kompanije koje prave slične proizvode ne moraju biti u takvoj obavezi.
- Sprovođenje Predloga 65 nije dosledno.
- Kompanije bi mogle odabrati da ne pružaju upozorenja jer su zaključile da nisu dužne to da učine na osnovu Predloga 65; činjenica da na proizvodu nema upozorenja ne znači da taj proizvod ne sadrži hemikalije sa spiska u sličnim količinama.

Zašto kompanija Toro uključuje ovo upozorenje?

Kompanija Toro je odlučila da potrošačima pruži što više informacija, kako bi mogli da donose informisane odluke o proizvodima koje kupuju i koriste. Kompanija Toro u određenim slučajevima pruža upozorenja na osnovu svog znanja o prisustvu jedne ili više hemikalija sa spiska bez vršenja procene nivoa izloženosti, pošto neke hemikalije sa spiska ne navode dozvoljene granične vrednosti izloženosti. Iako izloženost od proizvoda kompanije Toro može biti zanemarljiva ili u granicama opsega „bez značajnog rizika“, iz razloga pojačane predostrožnosti kompanija Toro je odabrala da pruži upozorenja prema Predlogu 65. Osim toga, ako kompanija Toro ne pruži ova upozorenja, mogla bi biti tužena od strane države Kalifornija ili privatnih strana koje žele da sprovedu Predlog 65 i mogla bi da pretrpi značajne kazne.