Bruksanvisning

Reelmaster® 5010-H-traktorenhet

Modell—Serienummer

03950—418200000 och högre

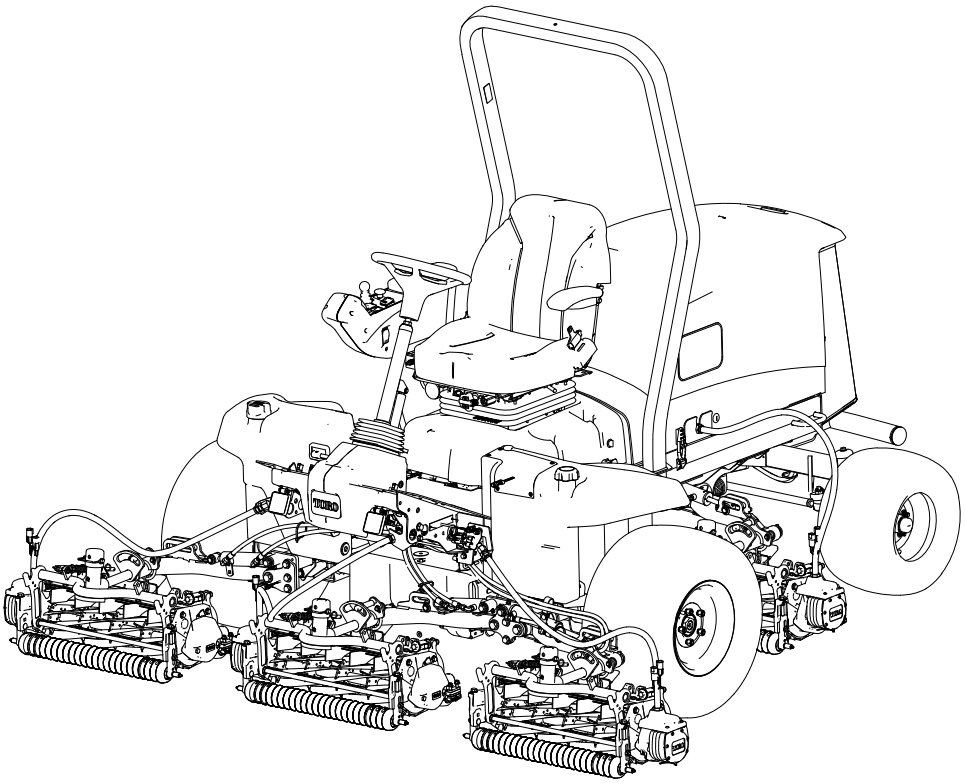

3473-507A

Översättning av originalet (SV)

*3473-507*A

Ansvarsfriskrivning och föreskriftsinformation

Produkten uppfyller alla relevanta europeiska direktiv. Mer information finns i produktens separata försäkran om överensstämmelse.

Det är ett brott mot avsnitt 4442 eller 4443 i Kaliforniens Public Resource Code att använda eller köra motorn på skogs-, busk- eller grästäckt mark om motorn inte är utrustad med en gnistsläckare som är i fullgott skick, vilket anges i avsnitt 4442, eller utan att motorn är konstruerad, utrustad och underhålls för att förhindra brand.

Den bifogade bruksanvisningen till motorn tillhandahålls för information om den amerikanska miljömyndigheten EPA:s (US Environmental Protection Agency) och Kaliforniens lagstiftning om utsläppskontroll för emissionssystem, underhåll och garanti. Extra bruksanvisningar kan beställas från motortillverkaren.

⚠ VARNING

KALIFORNIEN
Proposition 65 Varning

Avgaser från dieselmotorer och vissa avgaskomponenter innehåller ämnen som av den amerikanska delstaten Kalifornien anses orsaka cancer, fosterskador och andra fortplantningsskador.

Batteripoler och kabelanslutningar med tillbehör innehåller bly och blyföreningar, kemikalier som av den amerikanska delstaten Kalifornien anses orsaka cancer och fortplantningsskador. Tvätta händerna efter hanteringen.

Användning av produkten kan orsaka kemikalieexponering som av den amerikanska delstaten Kalifornien anses orsaka cancer, fosterskador och andra fortplantningsskador.

© 2025—The Toro® Company
8111 Lyndale Ave So
Bloomington, MN 55044

Kontakta oss på www.Toro.com
Tryckt i USA
Med ensamrätt

Certifiering av elektromagnetisk kompatibilitet

Om maskinen är utrustad med en telematikenhet kontaktar du en auktoriserad Toro-återförsäljare för anvisningar om hur du aktiverar enheten.

Hushåll: Den här enheten uppfyller kraven i enlighet med del 15 i FCC-reglerna. Följande två villkor ställs för driften: (1) Den här enheten får inte orsaka störningar och (2) enheten måste tåla alla eventuella störningar som den kan utsättas för, inklusive störningar som kan orsaka oavsiktlig användning.

FCC-ID: APV-3640LB

IC: 5843C-3640LB

Utrustningen har testats och befunnits överensstämma med gränserna för en digital enhet av klass B, i enlighet med del 15 i FCC-reglerna. Gränserna är utformade för att ge rimligt skydd mot skadlig störning i en bostadsinstallation. Utrustningen genererar, använder och kan utsända radiofrekvensenergi och kan, om den inte monteras och används i enlighet med instruktionerna, orsaka skadlig störning av radiokommunikation. Det ges dock ingen garanti för att vissa installationer inte kommer att medföra störningar. Du kan prova om den här utrustningen stör radio- eller tv-mottagningen genom att stänga av utrustningen och sedan starta den igen. Om den orsakar störningar kan du försöka att avhjälpa problemet genom att vidta någon eller några av följande åtgärder:

- Rikta om eller flytta mottagningsantennen.
- Öka avståndet mellan utrustningen och mottagaren.
- Anslut utrustningen till ett uttag i en annan krets än den som mottagaren är ansluten till.
- Kontakta återförsäljaren eller en erfaren radio-/tv-tekniker för hjälp.

Argentina



Nya Zeeland

R-NZ

Australien



Sydkorea



Marocko

AGREE PAR L’ANRT MAROC

Numéro d'agrément: MR00004789ANRT20024

Date d'agrément: 11/4/2024

Innehållsförteckning

Ansvarsfriskrivning och föreskriftsinformation 2
Kapitel 1: Introduktion 1–1
Avsedd användning 1–1
Få hjälp 1–1
Konventioner för bruksanvisning 1–2
Klassificering av säkerhetsvarningar 1–2
Kapitel 2: Säkerhet 2–1
Allmän säkerhet 2–1
Säkerhet före användning 2–1
Bränslesäkerhet 2–2
Säkerhet under användning 2–2
Säkerhet för vältskyddssystemet 2–3
Säkerhet i sluttningar 2–3
Säkerhet efter användning 2–4
Säkerhet vid underhåll 2–4
Motorsäkerhet 2–5
Säkerhet för elsystemet 2–5
Säkerhet för kylsystemet 2–5
Säkerhet för hydraulsystemet 2–5
Knivsäkerhet 2–6
Säker förvaring 2–6
Säkerhets- och instruktionsdekaler 2–7
Kapitel 3: Montering 3–1
1 Förbereda maskinen 3–1
2 Justera reglagearmens position 3–2
3 Montera klippenheterna 3–2
Förbereda maskinen 3–2
Förbereda klippenheterna 3–4
Ställ in gräsutjämningsfjädern 3–4
Montera de främre klippenheterna på lyftarmarna 3–6
Montera de bakre klippenheterna på lyftarmarna 3–6
Montera de bakre klippenheterna på lyftarmarna 3–7
Låsa klippenhetens svängfunktion för gräsklippning på en sluttning 3–7
Montera klippenhetens lyftarmskedjor 3–8
Montera cylindermotorerna 3–8
4 Montera finputsningssatserna 3–9
5 Montera telematikenheten 3–12
6 Använda klippenhetens stöd 3–14
7 Montera 48 V bortkopplingsbygeln och stänga sätessockeln 3–15
8 Montera CE-motorhuvslåset 3–16
9 Sätta fast CE-dekalerna 3–17
Fästa CE-dekalen 3–17
Fästa dekalen för tillverkningsår 3–17
Fäst CE-varningsdekalen 3–18
Kapitel 4: Produktöversikt 4–1
Reglage 4–1
Tändningslås 4–2
Reglage för höjning/sänkning av klippenheterna 4–2
Parkeringsbromsens brytare 4–2
Omkopplare för farthållaren 4–3

Motorvarvtalsbrytare 4–3
Kraftuttagsbrytare 4–3
Strålkastaromkopplare 4–4
Skärm för InfoCenter 4–4
Rattlutningspedal 4–5
Gaspedal 4–5
Eluttag 4–6
Sätesreglage 4–7
Klippenhetens strömkoppling 4–9
Specifikationer 4–10
Redskap/tillbehör 4–10
Kapitel 5: Drift 5–1
Före drift 5–1
Utföra dagligt underhåll 5–1
Bränsle 5–1
Kontrollera säkerhetsbrytarna 5–3
Översikt över InfoCenter-skärmen 5–5
Kontrollera den hydrostatiska bromssträckan 5–14
Översikt över hastigheter bakåt 5–15
Översikt över visade drivhastigheter 5–15
Översikt över PowerMatch™-systemet 5–15
Under drift 5–16
Översikt över maskinens driftsegenskaper 5–16
Maskindrift 5–16
Översikt över gaspedalen 5–17
Översikt över funktionen för virtuellt pedalstopp (VPS) 5–17
Farthållare 5–18
Översikt över accelerationsläget 5–20
Översikt över uppvärmningsläget 5–20
Översikt över Toro Smart Power™ 5–20
Starta motorn 5–20
Stänga av motorn 5–21
Justera gräsutjämningsfjädern 5–22
Justera lyftarmens motvikt 5–22
Justera lyftarmens vändläge 5–23
Ställa in cylinderhastigheten 5–24
Översikt över indikatorlamporna 5–26
Klippa gräs med maskinen 5–26
Arbetstips 5–27
Efter användning 5–28
Fästpunktsplatser 5–28
Transportera maskinen 5–29
Skjuta på eller bogsera maskinen 5–30
Kapitel 6: Underhåll 6–1
Rekommenderat underhållsschema 6–1
Kontrollista för dagligt underhåll 6–4
Procedurer för förunderhåll 6–6
Förbereda för underhåll 6–6
Öppna motorhuven 6–6
Stänga motorhuven 6–7
Öppna panelen 6–7
Stänga panelen 6–8
Luta sätet 6–8
Sänka sätet 6–8

Separera generatorns kylluftshöljen 6–9
Montera generatorns kylluftshöljen 6–9
Domkraftspunktsplatser 6–10
Smörjning 6–11
Smörja lager och bussningar 6–11
Smörjnipplarnas placering 6–12
Motorunderhåll 6–14
Kontrollera luftrenaren 6–14
Återställa luftfiltrets serviceindikator 6–15
Serva luftrenaren 6–15
Motoroljespecifikationer 6–16
Kontrollera oljenivån i motorn 6–16
Byta motoroljan och filtret 6–18
Underhålla bränslesystemet 6–19
Bränsleförvaring 6–19
Serva bränsle-/vattenseparatorn 6–20
Underhålla bränslefiltret 6–21
Tömma bränsletanken 6–22
Kontrollera bränsleledningar och anslutningar 6–22
Lufta bränslesystemet 6–23
Rengöra gallret för bränsleupptagningsröret 6–23
Flöda bränslesystemet 6–26
Underhålla elsystemet 6–27
Kontrollera elkablarna 6–27
Koppla loss batteriet 6–27
Ansluta batteriet 6–28
Ladda batteriet 6–28
Serva batteriet 6–29
Byta ut en 12 V säkringsblockssäkring 6–29
Byta ut en 48 V klippenhetssäkring 6–29
Byta säkring för cylinderaktivering 6–31
Byta ut huvudströmsäkringen 6–31
Underhålla drivsystemet 6–32
Kontrollera däcktrycket 6–32
Dra åt hjulmuttrarna 6–32
Dra åt axelnavets muttrar 6–32
Kontrollera bakhjulens inriktning 6–32
Justera bakhjulens skränkning 6–33
Underhålla kylsystemet 6–34
Specifikationer för kylvätska 6–34
Kontrollera kylvätskenivån 6–35
Inspektera kylsystemets slangar 6–35
Rengöra motorns kylsystem 6–35
Underhåll av remmar 6–37
Spänna generatorremmen 6–37
Underhålla hydraulsystemet 6–37
Specifikation för hydraulvätskan 6–37
Kontrollera hydraulvätskenivån 6–38
Kontrollera hydraulledningarna och slangarna 6–39
Byta laddningsfilter 6–39
Kontrollera så att det inte finns några läckor 6–40
Byta hydraulvätskan 6–40
Underhålla klippenheterna 6–41

Kontrollera kontakten mellan cylindern och underkniven 6–41
Kontrollera stopptiden för kniven 6–42
Slipa klippenheterna 6–42
Underhåll av chassit 6–44
Kontrollera säkerhetsbältet 6–44
Rengöra 6–44
Tvätta maskinen 6–44
Kapitel 7: Förvaring 7–1
Ställa maskinen i förvar 7–1
Förvara batteriet 7–2
Delstaten Kaliforniens Proposition 65-varningsinformation

Introduktion

Avsedd användning

Maskinen är en åkgräsklippare med en knivcylinder som är avsedd att användas av yrkesförare som har anlitats för kommersiellt arbete. Den är huvudsakligen konstruerad för att klippa gräs på väl underhållna gräsmattor. Det kan medföra fara för dig och kringstående om maskinen används i andra syften än vad som avsetts.

Läs den här informationen noga så att du lär dig att använda och underhålla produkten på rätt sätt och för att undvika person- och produktskador. Du är ansvarig för att produkten används på ett korrekt och säkert sätt.

Få hjälp

Besök www.Toro.com om du behöver utbildningsmaterial om säkerhet och drift, information om tillbehör, hjälp med att hitta en återförsäljare eller om du vill registrera din produkt.

Kontakta en auktoriserad återförsäljare eller Toro:s kundservice och ha produktens modell- och serienummer till hands om du har behov av service, originaldelar från Toro eller ytterligare information. Numren finns på serienummerplåten på din produkt (1). Skriv in numren i det tomma utrymmet.

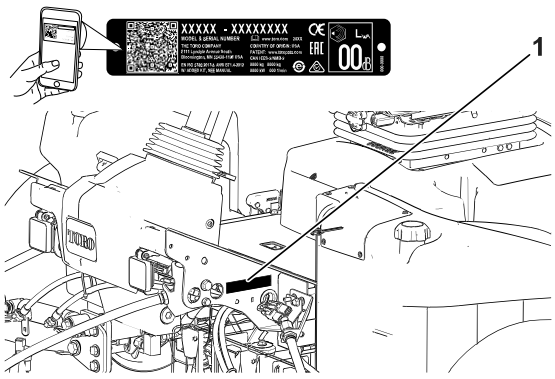

G439286

VIKTIGT

Skanna rutkoden på serienummerdekalen (i förekommande fall) med en mobil enhet för att få tillgång till information om garanti, reservdelar och annat.

Modell-nummer:		**Serie-nummer:**	

Konventioner för bruksanvisning

I den här bruksanvisningen anges potentiella risker och alla säkerhetsmeddelanden har markerats med en varningssymbol som anger fara för allvarliga personskador eller dödsfall om föreskrifterna inte följs.



G405934

Två ord används också i den här bruksanvisningen för att markera information. **Viktigt** anger speciell teknisk information och **Observera** anger allmän information som är värd att notera.

Klassificering av säkerhetsvaringar

Varningssymbolen som visas i den här bruksanvisningen och på maskinen lyfter fram viktiga säkerhetsmeddelanden som du måste följa för att förhindra olyckor.

Varningssymbolen visas ovanför information som varnar dig för vilka åtgärder eller situationer som är förknippade med risker och följs av orden **FARA**, **VARNING** eller **VAR FÖRSIKTIG**.

FARA

Fara: anger en överhängande fara som *leder* till allvarliga personskador och innebär livsfara om den inte undviks.

VARNING

Varning: anger en potentiellt farlig situation som *kan* leda till allvarliga personskador och innebära livsfara om den inte undviks.

VAR FÖRSIKTIG

Var försiktig: anger en potentiellt farlig situation som *kan* leda till mindre svåra eller medelsvåra personskador om den inte undviks.

Allmän säkerhet

- Maskinen kan slita av händer och fötter och kasta omkring föremål.
- Läs och se till att du har förstått innehållet i den här *bruksanvisningen* innan du startar motorn.
- Var fullt koncentrerad på maskinen när du använder den. Delta inte i aktiviteter som kan distrahera dig, eftersom personskador eller skador på egendom då kan uppstå.
- Håll händer och fötter på avstånd från maskinens rörliga delar.
- Kör endast maskinen om skydd och andra säkerhetsanordningar sitter på plats och fungerar.
- Håll kringstående och barn borta från arbetsområdet. Låt aldrig barn använda maskinen.
- Stäng av motorn, ta ut nyckeln och vänta tills alla rörliga delar har stannat innan du kliver ur förarsätet. Låt maskinen svalna innan du utför service, justerar, rengör eller ställer den i förvar.

Felaktigt bruk eller underhåll av maskinen kan leda till personskador. För att minska risken för skador ska du alltid följa säkerhetsanvisningarna och uppmärksamma varningssymbolen ⚠. Symbolen betyder **Var försiktig**, **Varning** eller **Fara** – anvisning om personsäkerhet. Underlåtenhet att följa anvisningarna kan leda till personskador eller dödsfall.

Säkerhet före användning

- Låt aldrig barn eller någon som inte har fått utbildning använda eller utföra underhåll på maskinen. Lokala föreskrifter kan begränsa förarens ålder. Det är ägaren som ansvarar för att utbilda alla förare och mekaniker.
- Lär dig hur du använder maskinen på ett säkert sätt och bekanta dig med manöverorgan och säkerhetsskyltar.
- Gör följande innan du kliver ur förarsätet.
  - Ställ maskinen på ett plant underlag
  - Lossa och sänk ned klippenheterna.
  - Koppla in parkeringsbromsen.
  - Stäng av motorn och ta ut nyckeln.
  - Vänta tills alla rörliga delar har stannat.
  - Låt maskinen svalna innan du utför service, justerar, rengör eller ställer den i förvar.
- Lär dig att stanna maskinen och stänga av motorn snabbt.
- Kör endast maskinen om skydd och andra säkerhetsanordningar sitter på plats och fungerar.

- Före klippning ska du alltid kontrollera att klippenheterna är i gott fungerande skick.
- Inspektera området där maskinen ska användas och ta bort föremål som maskinen kan slunga iväg.
- Denna produkt genererar ett elektromagnetiskt fält. Om du använder en implanterbar elektronisk medicinteknisk produkt ska du kontakta din vårdgivare innan du använder den här produkten.

Bränslesäkerhet

- Var ytterst försiktig när du hanterar bränsle. Det är brandfarligt och dess ångor är explosiva.
- Släck alla cigaretter, cigarrer, pipor och andra antändningskällor.
- Använd endast godkänd bränsledunk.
- Ta inte bort tanklocket och fyll inte på bränsle i bränsletanken medan motorn är igång eller fortfarande är varm.
- Fyll inte på eller tappa ut bränsle från maskinen i ett slutet utrymme.
- Förvara inte maskinen eller bränslebehållaren i närheten av en öppen låga, gnista eller tändlåga, t.ex. nära en varmvattenberedare eller någon annan utrustning.
- Om du spiller ut bränsle ska du inte försöka starta motorn. Undvik att ge upphov till gnistor tills bränsleångorna har skingrats.

Säkerhet under användning

- Ägaren/operatören kan förebygga olyckor samt ansvarar för olyckor som kan ge upphov till personskador eller skador på egendom.
- Använd lämpliga kläder, inklusive ögonskydd, långbyxor, rejäla och halkfria skor samt hörselskydd. Sätt upp långt hår och använd inte hängande smycken eller löst sittande kläder.
- Kör inte maskinen om du är sjuk, trött eller påverkad av alkohol eller läkemedel.
- Var fullt koncentrerad på maskinen när du använder den. Delta inte i aktiviteter som kan distrahera dig, eftersom personskador eller skador på egendom då kan uppstå.
- Se till att alla drivenheter är i neutralläge, parkeringsbromsen är inkopplad och att du sitter i förarsätet innan du startar motorn.
- Skjutsa inte passagerare på maskinen och håll kringstående och barn på säkert avstånd från arbetsområdet.
- Använd endast maskinen om du har god sikt, så att du kan undvika gropar och dolda faror.
- Undvik att klippa vått gräs. Försämrat grepp kan göra att maskinen glider.
- Håll händer och fötter borta från klippenheterna.
- Titta bakåt och nedåt innan du backar för att se till att vägen är fri.
- Var försiktig när du närmar dig hörn med skymd sikt, buskage, träd eller andra objekt som kan försämra sikten.
- Stoppa klippenheterna om du inte klipper.

- Sakta ned och var försiktig när du svänger och korsar vägar och trottoarer med maskinen. Lämna alltid företräde.
- Kör endast motorn i välventilerade utrymmen. Avgaser innehåller koloxid, vilket är dödligt vid inandning.
- Lämna inte en maskin som är i gång utan uppsikt.
- Innan du kliver ur förarsätet ska du göra följande:
  - Ställ maskinen på ett plant underlag.
  - Lossa och sänk ned klippenheterna.
  - Koppla in parkeringsbromsen.
  - Stäng av motorn och ta ut nyckeln.
  - Vänta tills alla rörliga delar har stannat.
  - Låt maskinen svalna innan du utför service, justerar, rengör eller ställer den i förvar.
- Använd endast maskinen när sikten och väderförhållandena är goda. Använd inte maskinen när det finns risk för blixtnedslag.
- Använd endast farthållaren (om sådan finns) när du kan köra maskinen i ett öppet och plant område som är fritt från hinder och där maskinen kan köras med en konstant hastighet utan avbrott.

Säkerhet för vältskyddssystemet

- Ta inte bort några vältskyddsdelar från maskinen.
- Kontrollera att säkerhetsbältet är fastspänt och att du kan knäppa upp det snabbt i en nödsituation.
- Använd alltid säkerhetsbältet.
- Var mycket uppmärksam på hinder som kan finnas ovanför dig och vidrör dem inte.
- Håll vältskyddet i säkert bruksskick genom att regelbundet inspektera det noga och kontrollera att det inte är skadat samt genom att hålla alla fästelement åtdragna.
- Byt ut alla skadade vältskyddsdelar. Reparera eller ändra dem inte.

Säkerhet i sluttningar

- Sluttningar är en betydande faktor vid olyckor som orsakas av att föraren förlorat kontrollen eller att maskinen välter, vilket kan innebära livsfara eller leda till allvarliga personskador. Du ansvarar för säker drift i sluttningar. Du måste vara extra försiktig när du kör maskinen i en sluttning.
- Utvärdera förhållandena på platsen för att bedöma om sluttningen är säker för körning av maskinen, bland annat genom att undersöka hela arbetsplatsen. Använd alltid sunt förnuft och ett gott omdöme när du utför kontrollen.
- Läs anvisningarna nedan innan du använder maskinen på en sluttning. Innan du använder maskinen ska du utvärdera förhållandena på arbetsplatsen för att fastställa om maskinen kan användas under sådana förhållanden. Förändringar i terrängen kan leda till att maskinens manövrering i sluttningar förändras.
  - Undvik att starta, stänga av eller svänga med maskinen i sluttningar. Undvik att göra plötsliga ändringar i hastighet eller riktning. Sväng långsamt och successivt.

Säkerhet i sluttningar (fortsättning)

- Använd inte maskinen under förhållanden där det råder tvekan om dragkraft, styrning eller stabilitet.
- Avlägsna eller märk ut hinder såsom diken, hål, fåror, gupp, stenar och andra dolda faror. Det kan finnas dolda hinder i högt gräs. Ojämn terräng kan göra att maskinen välter.
- Observera att maskinen kan tappa drivkraft om maskinen körs på vått gräs, tvärs över sluttningar eller nedför en sluttning.
- Var mycket försiktig när du använder maskinen nära stup, diken, flodbäddar, vattendrag eller andra faror. Maskinen kan välta plötsligt om ett hjul kör över en kant eller kanten ger med sig. Håll ett säkert avstånd mellan maskinen och riskfyllda områden.
- Identifiera faror nere vid slutet av sluttningen. Klipp sluttningen med en handgräsklippare om det finns faror.
- Håll om möjligt klippenheterna nedsänkta mot marken när du kör i sluttningar. Maskinen kan bli ostadig om klippenheterna höjs vid körning i sluttningar.

Säkerhet efter användning

- Parkera maskinen på en plan yta.
- Lossa och sänk ned klippenheterna
- Koppla in parkeringsbromsen.
- Stäng av motorn och ta ut nyckeln.
- Vänta tills alla rörliga delar har stannat.
- Låt maskinen svalna innan du utför service, justerar, rengör eller ställer den i förvar.
- För att förebygga brandrisker måste du se till att alla klippenheter, drivenheter, ljuddämpare, kylskärmar och motorrum är fria från gräs och skräp. Torka upp eventuellt olje- eller bränslespill.
- Koppla ur redskapets drivning när du transporterar maskinen eller inte använder den.
- Underhåll och rengör säkerhetsbälten vid behov.
- Förvara inte maskinen eller bränslebehållaren i närheten av en öppen låga, gnista eller tändlåga, t.ex. nära en varmvattenberedare eller annan utrustning.

Säkerhet vid underhåll

- Innan du kliver ur förarsätet ska du göra följande:
  - Ställ maskinen på ett plant underlag.
  - Lossa och sänk ned klippenheterna.
  - Koppla in parkeringsbromsen.
  - Stäng av motorn och ta ut nyckeln.
  - Vänta tills alla rörliga delar har stannat.

  - Låt maskinen svalna innan du utför service, justerar, rengör eller ställer den i förvar.
- Använd lämpliga kläder, inklusive ögonskydd, långbyxor och kraftiga halkfria skor. Håll händer, fötter, kläder, smycken och långt hår borta från rörliga delar.
- Låt maskinens komponenter svalna innan du utför något underhåll.
- Utför om möjligt inget underhåll på maskinen medan motorn är igång. Håll dig på avstånd från rörliga delar.
- Kör endast motorn i välventilerade utrymmen. Avgaser innehåller koloxid, vilket är dödligt om det andas in.
- Stötta upp maskinen med pallbockar när du arbetar under maskinen.
- Lätta försiktigt på trycket i komponenter med lagrad energi.
- Håll alla maskindelar i gott bruksskick och samtliga fästelement åtdragna.
- Byt ut alla slitna eller skadade dekaler.
- Använd endast originalreservdelar och tillbehör från Toro för att garantera en säker, optimal prestanda för maskinen. Det kan vara farligt att använda reservdelar från andra tillverkare och det kan göra produktgarantin ogiltig.

Motorsäkerhet

- Stäng av motorn innan du kontrollerar oljenivån eller fyller på olja i vevhuset.
- Ändra inte varvtalshållarens inställning och övervarva inte motorn.

Säkerhet för elsystemet

- Koppla bort batteriet innan reparation utförs på maskinen. Lossa minuskabelanslutningen först och pluskabelanslutningen sist. Återanslut pluskabelanslutningen först och minuskabelanslutningen sist.
- Ladda batteriet i ett öppet och välventilerat utrymme, på avstånd från gnistor och öppna lågor. Koppla ur laddaren innan batteriet ansluts eller kopplas bort. Använd skyddskläder och isolerade verktyg.

Säkerhet för kylsystemet

- Motorns kylvätska kan orsaka förgiftning vid förtäring. Förvara den utom räckhåll för barn och husdjur.
- Het kylvätska som sprutas ut under tryck kan orsaka allvarliga brännskador, och detsamma gäller om man vidrör den heta kylaren eller närliggande delar.
  - Låt motorn svalna i minst 15 minuter innan du öppnar kylarlocket.
  - Ta hjälp av en trasa för att öppna kylarlocket och öppna locket sakta så att ånga kan komma ut.

Säkerhet för hydraulsystemet

- Sök omedelbart läkare om du träffas av en stråle hydraulvätska och vätskan tränger in i huden. Vätska som trängt in i huden måste opereras bort inom några få timmar av en läkare.

Säkerhet för hydraulsystemet (fortsättning)

- Se till att alla hydrauloljeslangar och -ledningar är i gott skick och att alla hydraulanslutningar och -kopplingar är ordentligt åtdragna innan hydraulsystemet trycksätts.
- Håll kropp och händer borta från småläckor eller munstycken som sprutar ut hydraulvätska under högtryck.
- Använd en kartong- eller pappersbit för att hitta hydraulvätskeläckage.
- Lätta på allt tryck i hydraulsystemet på ett säkert sätt innan något arbete utförs i hydraulsystemet.

Knivsäkerhet

- En sliten eller skadad kniv eller understål kan gå sönder, och den trasiga delen kan slungas ut mot dig eller någon kringstående, vilket kan leda till allvarliga personskador eller innebära livsfara.
- Kontrollera regelbundet att knivarna och understålen inte är utslitna eller skadade.
- Var försiktig när du kontrollerar knivarna. Använd skyddshandskar och var försiktig när du underhåller cylindrarna. Knivarna och understålen får endast bytas ut eller slipas – de ska aldrig rätas ut eller svetsas.
- Var försiktig när du roterar en klippenhet i maskiner med flera klippenheter, så att inte cylindrarna i de övriga klippenheterna också börjar rotera.

Säker förvaring

- Innan du kliver ur förarsätet ska du göra följande:
  - Ställ maskinen på ett plant underlag.
  - Lossa och sänk ned klippenheterna.
  - Koppla in parkeringsbromsen.
  - Stäng av motorn och ta ut nyckeln.
  - Vänta tills alla rörliga delar har stannat.
  - Låt maskinen svalna innan du justerar, servar, rengör eller förvarar den.
- Förvara inte maskinen eller bränslebehållaren i närheten av en öppen låga, gnista eller tändlåga, t.ex. nära en varmvattenberedare eller någon annan utrustning.

Säkerhets- och instruktionsdekaler

Säkerhetsdekalerna och säkerhetsinstruktionerna är fullt synliga för föraren och finns nära alla potentiella farozoner. Ersätt dekaler som har skadats eller saknas.

Batterisymboler

Vissa eller samtliga av dessa symboler finns på batteriet.



s_batterysymbols2

1. Explosionsrisk
2. Ingen eld, öppna lågor eller rökning
3. Brännskaderisk p.g.a. frätande vätskor/kemiska ämnen
4. Använd ögonskydd.
5. Läs *bruksanvisningen*.
6. Håll kringstående på avstånd från batteriet.
7. Använd ögonskydd; explosiva gaser kan orsaka blindhet och andra personskador.
8. Batterisyra kan orsaka blindhet eller allvarliga brännskador.
9. Spola ögonen omedelbart med vatten och sök läkarhjälp snabbt.
10. Innehåller bly – får inte kastas i hushållssoporna.

Dekaldel: 93-6696

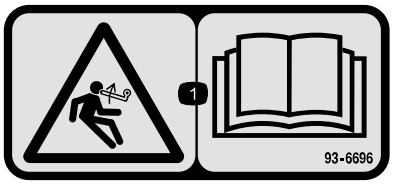

s_decal93-6696

1. Risk med lagrad energi – läs *bruksanvisningen*.

Dekaldel: 93-7272

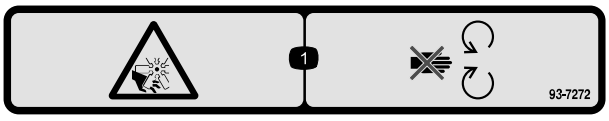

s_decal93-7272

1. Kapnings-/avslitningsrisk, fläkt – håll dig borta från rörliga delar.

Dekaldel: 106-6754

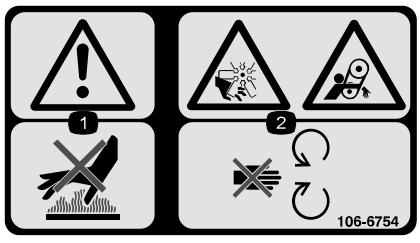

s_decal106-6754

1. Varning – rör inte den heta ytan.
2. Avkapnings-/avslitningsrisk av kroppsdelar i fläkten och risk för att fastna i remmen – håll avstånd till rörliga delar.

Dekaldel: 106-6755



s_decal106-6755

1. Motorns kylvätska under tryck.
2. Explosionsrisk – läs *bruksanvisningen*.
3. Varning – rör inte den heta ytan.
4. Varning – läs *bruksanvisningen*.

Dekaldel: 110-9642

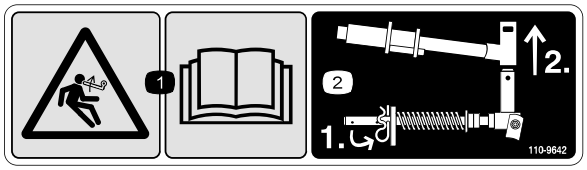

s_decal110-9642

1. Risk med lagrad energi – läs *bruksanvisningen*.
2. Flytta saxpinnen till hålet närmast stångbeslaget och demontera sedan lyftarmen och svängoket.

Dekaldel: 120-4158

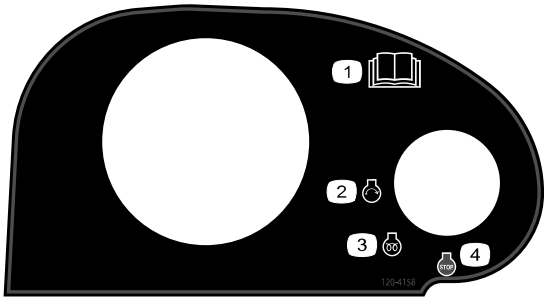

s_decal120-4158

1. Läs *bruksanvisningen*.
2. Motor – start
3. Motor – förvärmning
4. Motor – stopp

Dekaldel: 127-2470

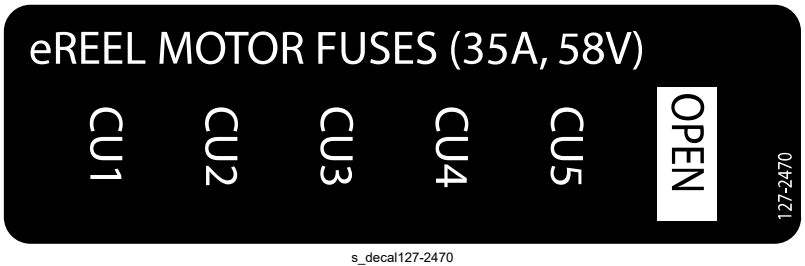

s_decal127-2470

Dekaldel: 133-2930



s_decal133-2930

1. Varning – använd inte maskinen om du inte har genomgått förarutbildning.
2. Varning – använd hörselskydd.
3. Risk för kringflygande föremål – håll kringstående på säkert avstånd från arbetsområdet.
4. Vältrisk – kör långsamt när du svänger och sväng inte tvärt när du kör snabbt. Ha alltid klippenheterna nedsänkta när du kör i sluttningar och använd alltid säkerhetsbälte.
5. Varning – parkera inte i sluttningar. Koppla in parkeringsbromsen, sänk ner klippenheterna, stäng av motorn och ta ut nyckeln ur tändningslåset innan du kliver ur maskinen.
6. Varning – läs *bruksanvisningen*. Bogsera inte maskinen.

Dekaldel: 133-2931

CE-maskiner



s_decal133-2931

Obs! Maskinen har testats och uppfyller branschstandardens krav på statisk stabilitet i sidled och i längdriktning, och den högsta rekommenderade lutningen anges på dekalen. Gå igenom instruktionerna för körning av maskinen i sluttningar i *bruksanvisningen* och beakta aktuella förutsättningar för att fastställa om maskinen kan användas under de förhållanden som för närvarande råder på arbetsplatsen. Förändringar i terrängen kan leda till att maskinens manövrering i sluttningar förändras. Om möjligt ska klippenheterna hållas nedsänkta mot marken när du kör maskinen i sluttningar. Om klippenheterna höjs vid körning i sluttningar kan maskinen bli ostadig.

1. Varning – läs *bruksanvisningen*. Använd inte maskinen om du inte har genomgått utbildning.
2. Varning – använd hörselskydd.
3. Risk för kringflygande föremål – håll kringstående på avstånd.
4. Vältrisk – kör inte tvärs över eller nedför sluttningar vars lutning överstiger 15 grader. Ha alltid klippenheterna nedsänkta när du kör i sluttningar och använd alltid säkerhetsbälte.
5. Varning – parkera inte i sluttningar. Koppla in parkeringsbromsen, sänk ner klippenheterna, stäng av motorn och ta ut nyckeln ur tändningslåset innan du kliver ur maskinen.
6. Varning – läs *bruksanvisningen*. Bogsera inte maskinen.

Dekaldel: 133-8062



s_decal133-8062

Dekaldel: 136-2159



s_decal136-2159

1. Flytta sätet nedåt
2. Skjut sätet framåt
3. Vrid sätet

Dekaldel: 136-3702

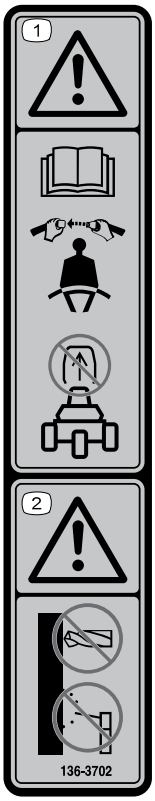

s_decal136-3702

1. Varning – läs *bruksanvisningen*. Använd säkerhetsbälte, och ta inte bort störtbågen.
2. Varning – modifiera inte störtbågen.

Dekaldel: 136-3731

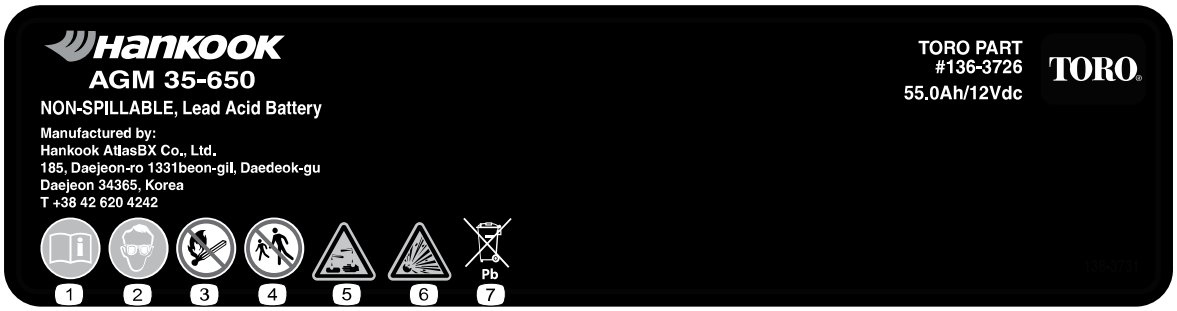

s_decal136-3731

1. Läs *bruksanvisningen*.
2. Använd ögonskydd.
3. Ingen eld, öppna lågor eller rökning
4. Håll kringstående på behörigt avstånd
5. Brännskaderisk p.g.a. frätande vätskor/kemiska ämnen
6. Explosionsrisk
7. Innehåller bly – får inte kastas i hushållssoporna.

Dekaldel: 136-3732



s_decal136-3732

1. Akut toxicitet
2. Fara vid aspiration
3. Brandfarliga gaser
4. Frätande på metaller/frätande på huden
5. Miljötoxicitet

Dekaldel: 137-8127

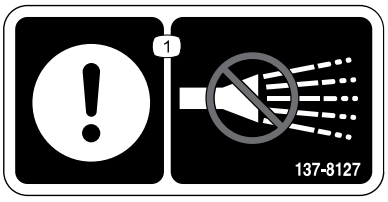

s_decal137-8127

1. Obs – spruta inte med högtrycksvatten.

Dekaldel: 145-2498

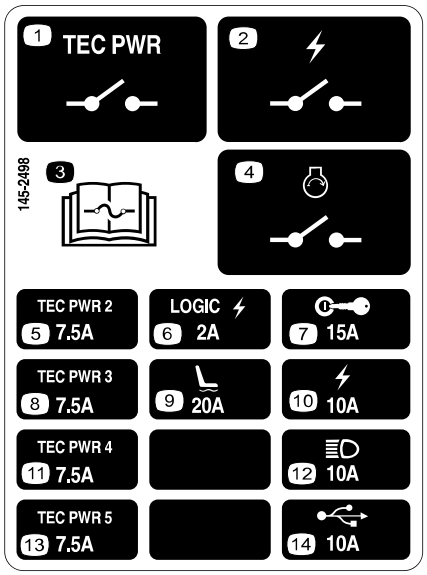

s_decal145-2498

1. TEC-effektrelä
2. Elektriskt relä
3. Information om säkringar finns i *bruksanvisningen*.
4. Motorstartsrelä
5. TEC-effektstyrenhet
6. Logisk elkraft
7. Tändningslås
8. TEC-effektstyrenhet
9. Luftfjädring för säte
10. Elkraft
11. TEC-effektstyrenhet
12. Strålkastare
13. TEC-effektstyrenhet
14. USB-eluttag

Dekaldel: 145-2549

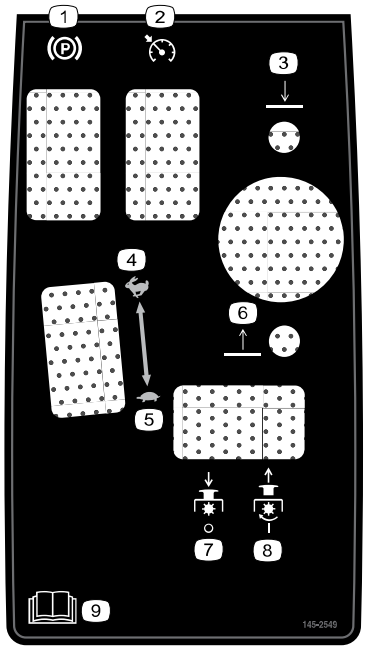

s_decal145-2549

1. Parkeringsbroms
2. Farthållare
3. Sänka klippenheterna
4. Snabbt
5. Långsamt
6. Höja klippenheterna
7. Kraftuttag av
8. Kraftuttag på
9. Läs *bruksanvisningen*.

Dekaldel: 145-2572

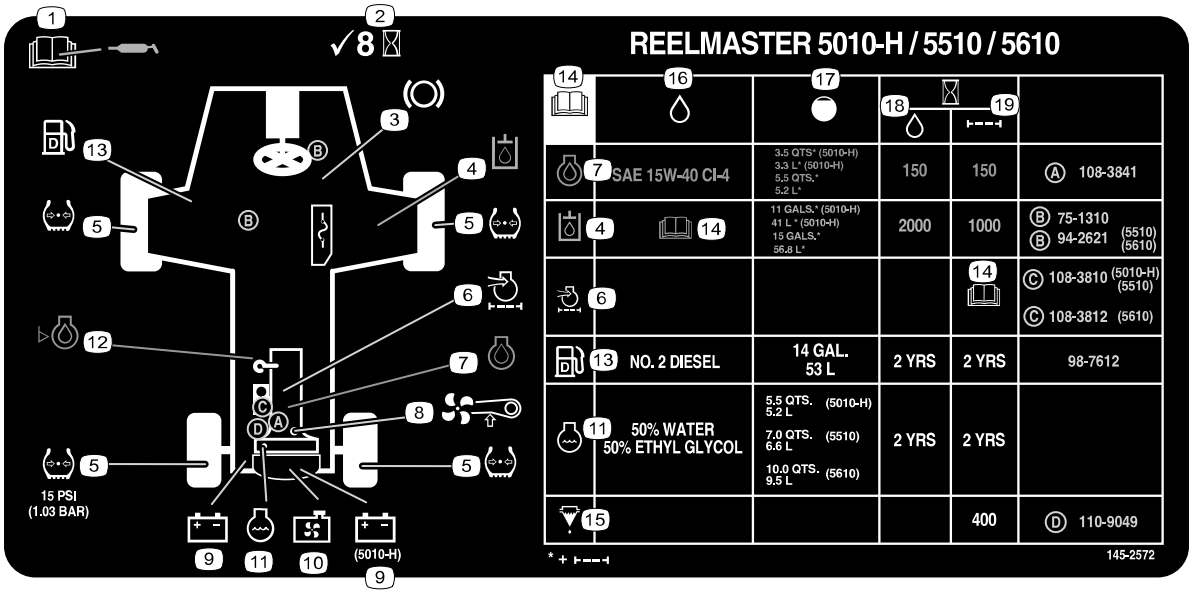

s_decal145-2572

1. Läs *bruksanvisningen* för smörjningsinformation.
2. Kontrollera var 8:e timme.
3. Bromsfunktioner
4. Hydraulvätska
5. Däcktryck
6. Motorns luftfilter
7. Motorolja
8. Fläktrem
9. Batteri
10. Kylargaller
11. Kylvätska
12. Motoroljenivå
13. Bränsle
14. Läs *bruksanvisningen*.
15. Bränsle-/vattenseparator
16. Vätskor
17. Kapacitet
18. Vätskeintervall (timmar)
19. Filterintervall (timmar)

Dekaldel: 147-0287



s_decal147-0287

1. Dra åt till 2,82–3,16 Nm.

1 Förbereda maskinen

1. Parkera maskinen på ett plant underlag, sänk ned klippenheterna och koppla in parkeringsbromsen.
2. Stäng av motorn, ta ut nyckeln och vänta tills alla rörliga delar har stannat.
3. Kontrollera däckens lufttryck före användning.

   Obs! Däcken levereras med förhöjt tryck. Justera däcktrycket innan du använder maskinen.
4. Kontrollera hydraulvätskenivån.
5. Smörja maskinen

VIKTIGT

Om du inte smörjer maskinen på rätt sätt kommer viktiga komponenter att gå sönder i förtid.

6. Öppna motorhuven och kontrollera kylvätskenivån.
7. Kontrollera motoroljenivån och stäng och lås motorhuven.

   Obs! Motorn levereras med olja i vevhuset. Oljenivån måste dock kontrolleras före och efter att motorn startas för första gången.

2 Justera reglagearmens position

1. Lossa de två bultarna (3) som håller fast reglagearmen (1) på fästkonsolen (2).
2. Justera reglagearmen till önskat läge och dra åt de två bultarna.

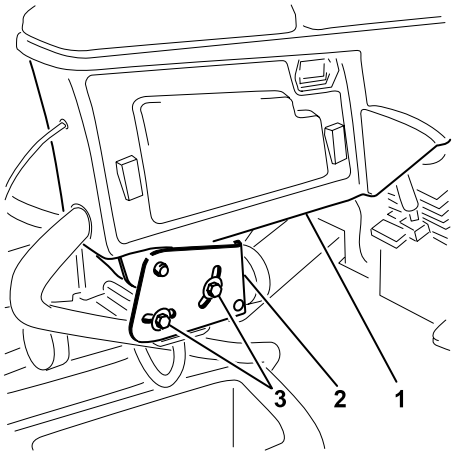

G402679

3 Montera klippenheterna

Obligatoriska delar

5	Klippenheter

Förbereda maskinen

⚠ VARNING ⚠

Om du inte kopplar från strömmen till klippenheterna kan någon av misstag starta klippenheten, vilket kan innebära livsfara eller allvarliga skador på händer och fötter.

Separera alltid strömkopplingarna innan du arbetar på klippenheterna.

1. Lossa (A), luta upp (B) och stöd sätesbasen med stöttorna (C).

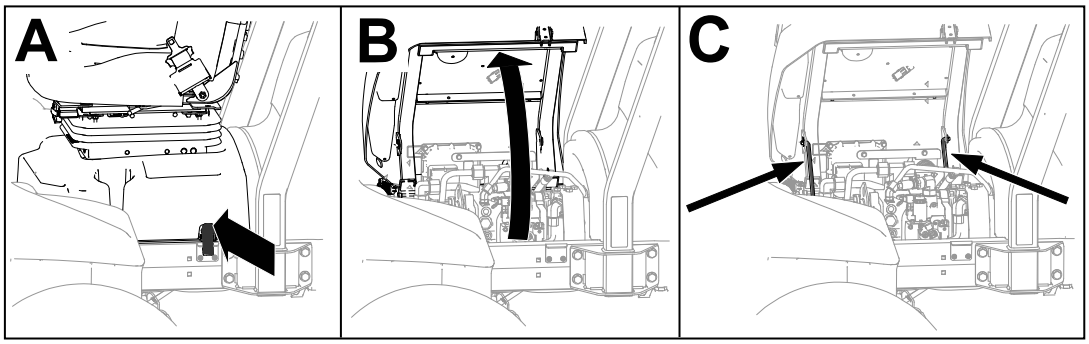

G437876

2. Koppla bort 48 V-systemets kontakt (1) från batterifrånkopplingsbygeln (2).

Förbereda maskinen (fortsättning)

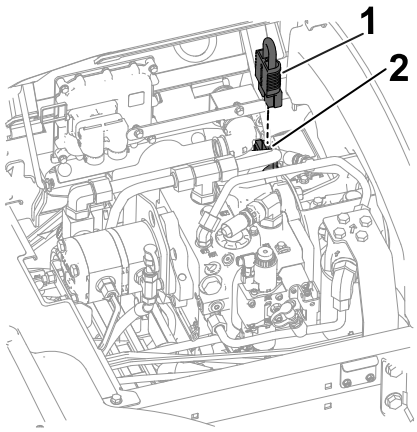

G437957

3. Vid varje klippenhetslyftarm ska du ta bort låsstiftet (1) som fäster locket (2) på svängoket och ta bort locket.

VIKTIGT

Spara locket för senare montering.

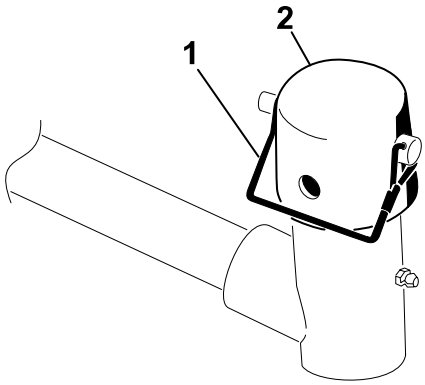

G437958

Förbereda klippenheterna

1. Ta ut klippenheterna ur kartongerna. Montera och justera dem i enlighet med anvisningarna i *bruksanvisningen* till klippenheterna.
2. Montera motvikten (1) på den avsedda änden av klippenheten enligt bilden.

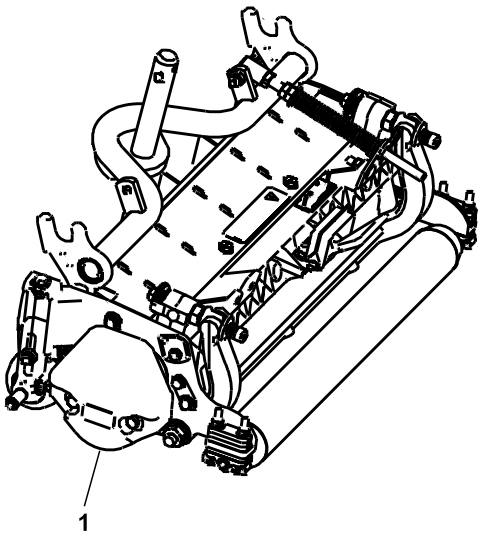

G402693

3. Smörj bärramens axel (1).
4. Upprepa denna procedur på de övriga klippenheterna.

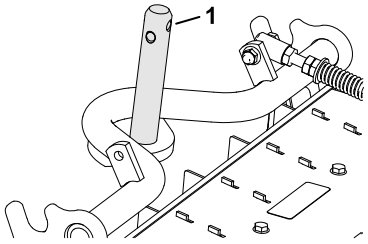

G402694

Ställ in gräsutjämningsfjädern

Klippenhet 2 och 4

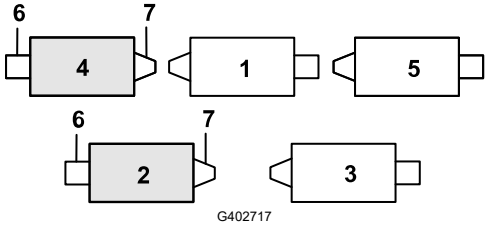

G402717

(1) Klippenhet 1
(2) Klippenhet 2
(3) Klippenhet 3
(4) Klippenhet 4
(5) Klippenhet 5
(6) Cylindermotor
(7) Vikt

Ställ in gräsutjämningsfjädern (fortsättning)

1. Om hårnålssprinten ① är monterad i det bakre hålet på utjämningsfjäderstången ska du ta bort hårnålssprinten och föra in den i hålet bredvid fästet.

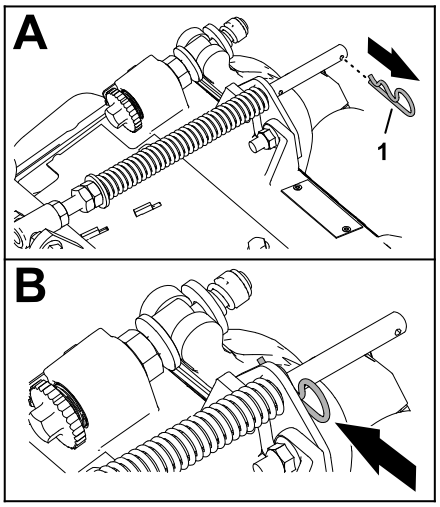

G402718

2. Ta bort de två flänslåsmuttrarna (⅜ tum) ① och de två vagnsskruvarna (⅜ x 1 ¼ tum) ③ som håller fast gräsutjämningsfästet ② på klippenhetens ram.

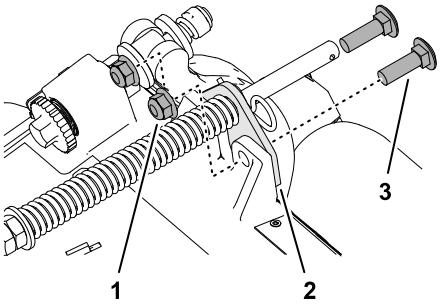

G402719

3. Ta bort flänslåsmuttern (⅜ tum) ③ som fäster bulten ① på bärramens högra flik ② och ta bort gräsutjämningsfjädern från klippenheten.

   Obs! Ta inte bort den räfflade flänsmuttern från skruven.

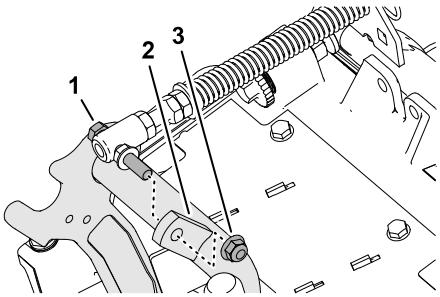

G402720

4. Montera gräsutjämningsfjäderns ③ skruv på bärramens högra flik ② med flänslåsmuttern (⅜ tum) ①.

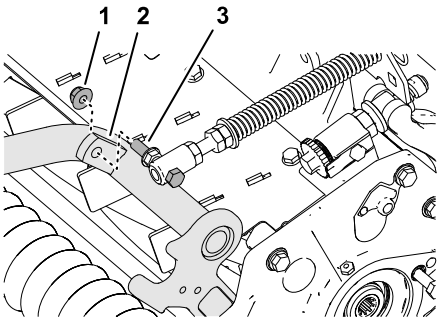

G402721

Ställ in gräsutjämningsfjädern (fortsättning)

5. Rikta in hålen i gräsutjämningsfästet mot hålen i klippenhetens ram.

   Obs! Slangstyrningens stödögla är riktad mot mitten av maskinen ④.

6. Fäst gräsutjämningsfästet ① vid klippenhetens ram med två vagnsskruvar (⅜ x 1 ¼ tum) ② och två flänslåsmuttrar (⅜ tum) ③.

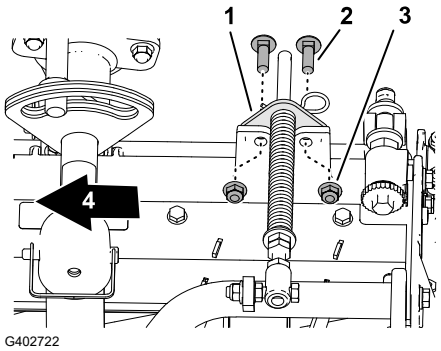

G402722

7. Dra åt låsmuttrarna och skruvarna till ett moment på **37–45 Nm**.
8. Upprepa denna procedur på den andra klippenheten.

Montera de främre klippenheterna på lyftarmarna

1. Montera de främre klippenheterna på lyftarmarna så som visas.
2. Lås klippenhetens svängfunktion för gräsklippning på en sluttning

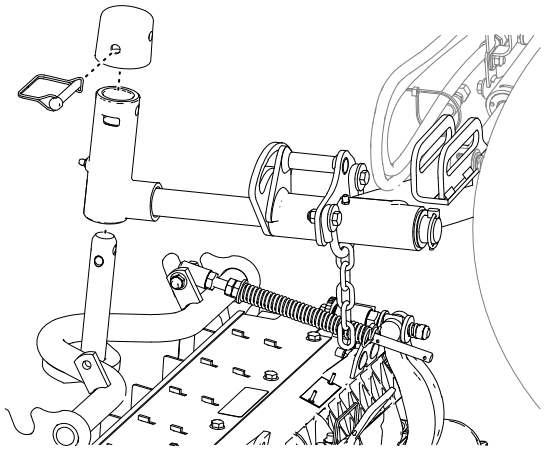
G402695

Montera de bakre klippenheterna på lyftarmarna

Klippenheter som är inställda på en klipphöjd på 1,2 cm eller högre

1. Montera de bakre klippenheterna på lyftarmarna så som visas.
2. Lås klippenhetens svängfunktion för gräsklippning på en sluttning

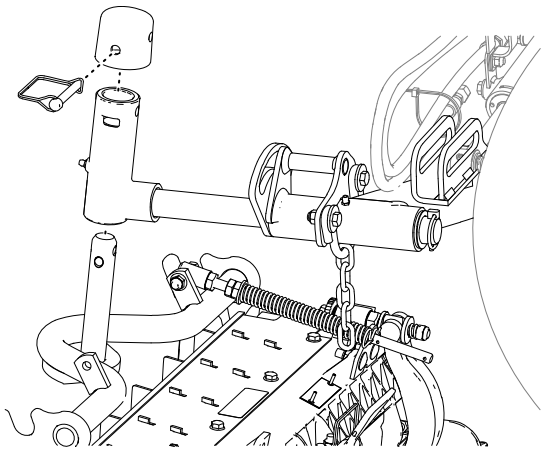
G402695

Montera de bakre klippenheterna på lyftarmarna

Klippenheter som är inställda på en klipphöjd på 1,2 cm eller lägre

1. Ta bort hjulsprinten ① och brickan ④ som håller fast svängoket ③ på lyftarmen ②, och dra ut axeln ur lyftarmen.

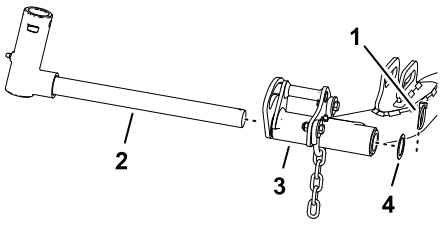

G402723

2. Fäst svängoket ③ på bärramens axel④.
3. Montera locket ② på svängoket och rikta in hålen i bärramens axel, svängoket och locket.
4. Fäst svängoket och locket på bärramens axel med låsstiftet ①.
5. Lås klippenhetens svängfunktion för gräsklippning på en sluttning
6. Skjut in en klippenhet under lyftarmen.

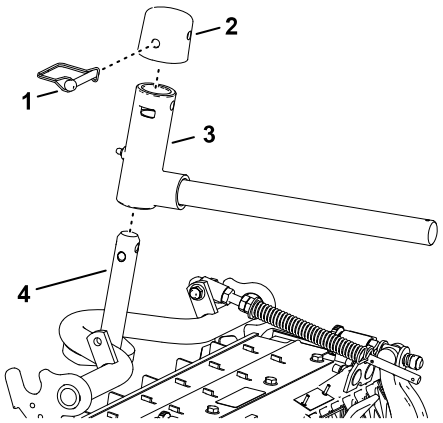

G402724

7. För in svängoket i lyftarmen ③ och fäst lyftarmens axel ② vid lyftarmen med hjulsprinten ① och brickan ④.
8. Upprepa denna procedur på den andra bakre klippenheten.

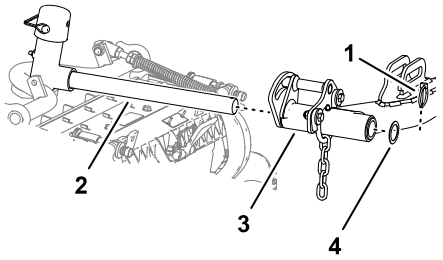

G402725

Låsa klippenhetens svängfunktion för gräsklippning på en sluttning

Lås klippenhetens svängfunktion med låsstift ① för att förhindra att klippenheterna roterar nedför backen när du klipper tvärs över en sluttning.

Obs! Använd hålet ② i svängoket för att låsa klippenheten.

Obs! Använd skåran ③ för att styra klippenheten.

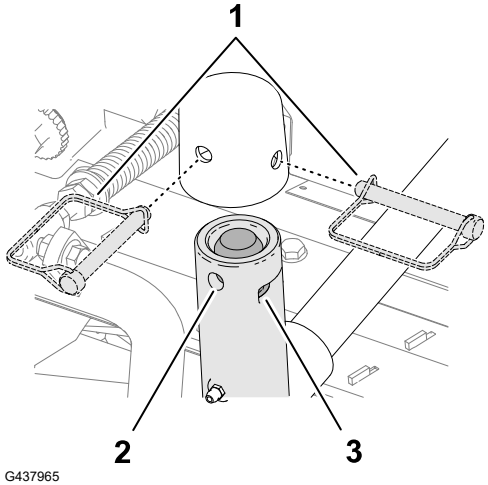

G437965

Montera klippenhetens lyftarmskedjor

Fäst lyftarmens kedja ① på kedjefästet ② med låsstiftet ③.

Obs! Använd så många kedjelänkar som rekommenderas i *bruksanvisningen* till klippenheterna.

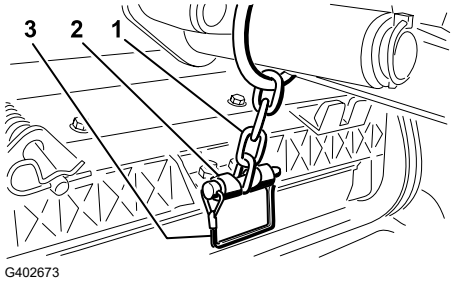

G402673

Montera cylindermotorerna

1. Smörj cylindermotorns räfflade axel.
2. Olja in cylindermotorns o-ring och montera den på motorflänsen.
3. Montera cylindermotorn genom att vrida den medurs så att cylindermotorflänsarna inte kommer i kontakt med låsmuttrarna.

VIKTIGT

Säkerställ att cylindermotorns kabel inte är vriden, har snott sig eller kan komma i kläm.

4. Vrid cylindermotorn ① moturs till dess att flänsarna omsluter skruvarna.
5. Dra åt monteringsskruvarna ② till ett moment på **19–25 Nm**.
6. Upprepa denna procedur på de övriga klippenheterna.

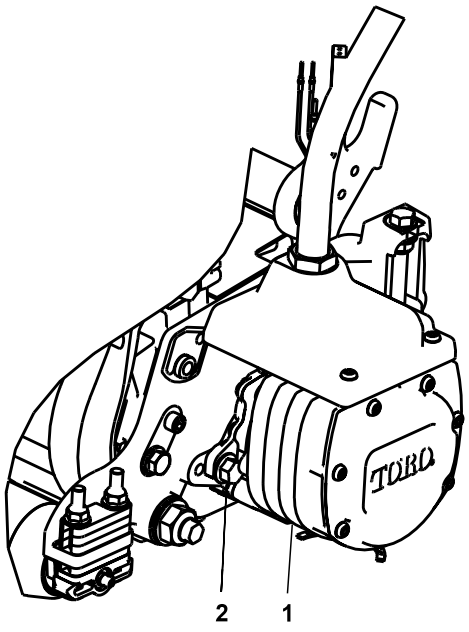

G402696

4 Montera finputsningssatserna

Obligatoriska delar

1	Finputsningssats (säljs separat)

VIKTIGT

För att säkerställa att dragningen av elkablar är korrekt och att kablarna inte är vridna ska motorerna monteras på klippenheterna innan finputsningssatserna monteras.

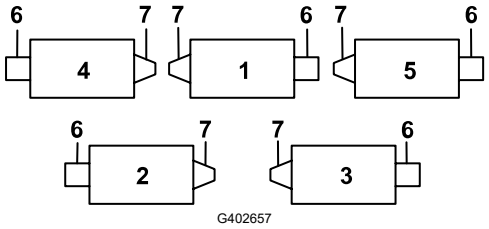

G402657

(1) Främre mittklippenhet
(2) Vänster bakre klippenhet
(3) Höger bakre klippenhet
(4) Vänster främre klippenhet
(5) Höger främre klippenhet
(6) Cylindermotorns plats
(7) Vikt

1. Ta bort den extra flänsmuttern enligt bilden.
2. Lossa muttrarna på finputsningssatsens slangkopplingar, för in slangen i urtaget på motorväggsfästet och dra åt muttrarna.

   Obs! Använd en stödnyckel när muttrarna dras åt för att förhindra att slangen böjs eller vrids.
3. Sätt kontaktdonsplattan på fästskruvarna på motorväggen, med kontaktdonen orienterade enligt bilden.
4. Fäst kontaktdonsplattan på en av fästskruvarna med flänsmuttern som togs bort tidigare.

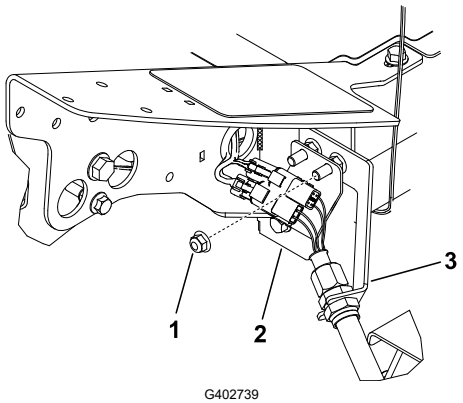

G402739

Vänster främre klippenhet (nr 4)

(1) Extra flänsmutter
(2) Kontaktdonsplatta
(3) Motorväggsfäste

5. Hitta kablaget på maskinen och koppla samman kontakterna med kontakterna på finputsningssatsen.
6. Upprepa proceduren på de kvarvarande fyra platserna på motorväggen enligt bilden.

VIKTIGT

Kontaktdonsplattorna har annan orientering på de övriga platserna så att slangen kan dras genom motorväggsfästet till klippenheten utan att böjas eller vridas.

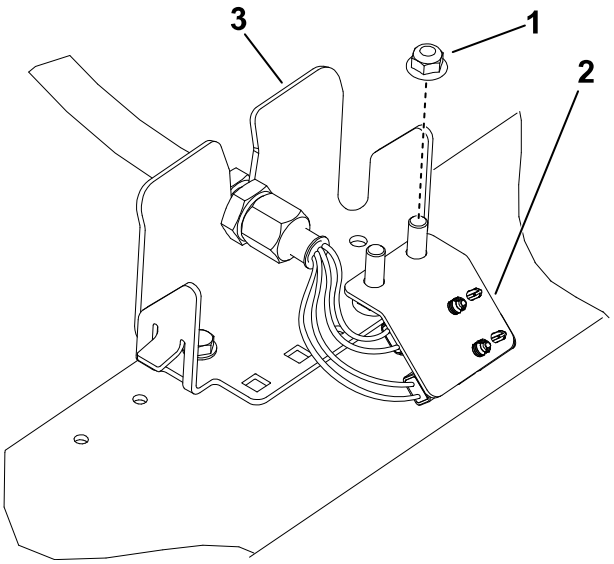

G402741

Vänster bakre klippenhet (nr 2)

1. Extra flänsmutter
2. Kontaktdonsplatta
3. Motorväggsfäste

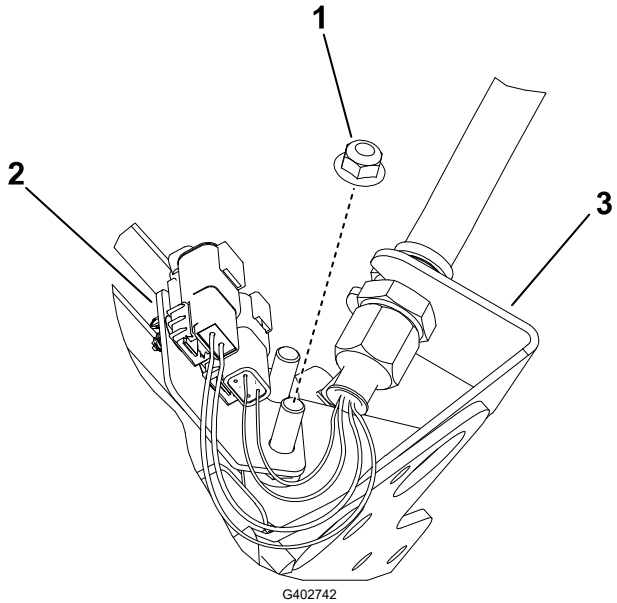

G402742

Främre mittklippenhet (nr 1)

(Maskinens undersida visas)

1. Extra flänsmutter
2. Kontaktdonsplatta
3. Motorväggsfäste

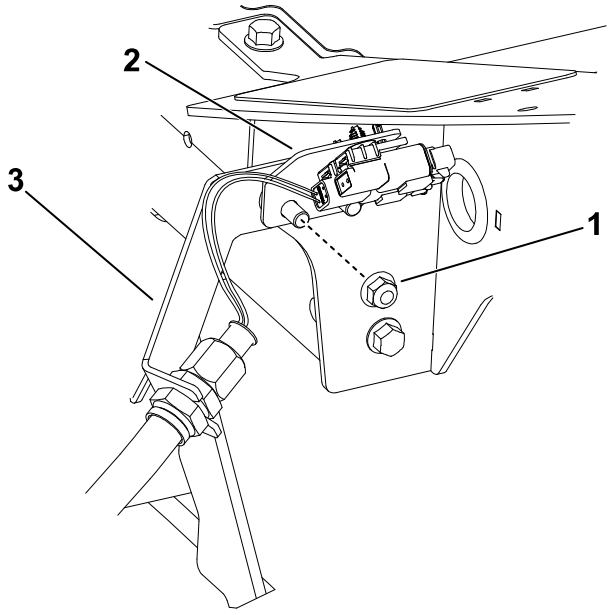

G402743

Höger främre klippenhet (nr 3)

1. Extra flänsmutter
2. Kontaktdonsplatta
3. Motorväggsfäste

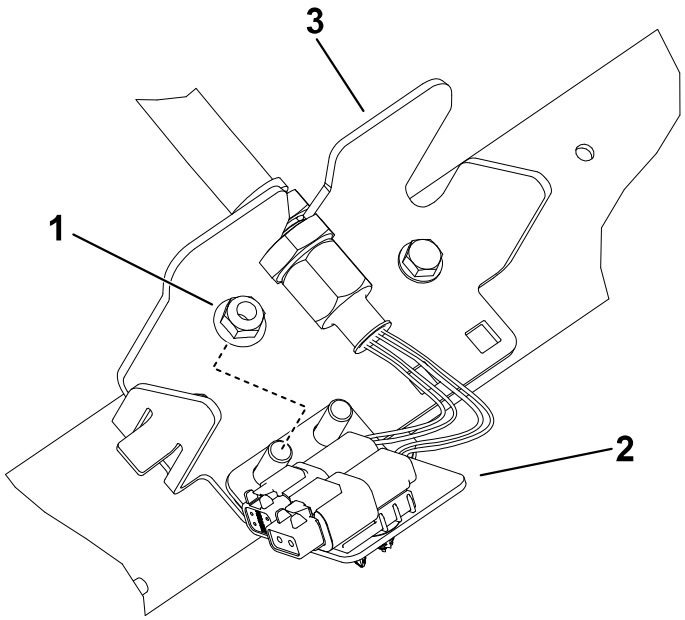

G402744

Höger bakre klippenhet (nr 3)

1. Extra flänsmutter
2. Kontaktdonsplatta
3. Motorväggsfäste

5 Montera telematikenheten

Obligatoriska delar

1	Telematikenhet
1	Enhetsfäste
1	Telematikkablage
4	Sexkantsskruv (#10 x 1 tum)
4	Låsmutter (nr 10)
2	U-skruv
4	Flänsmutter (⅜ tum)

1. Använd fyra sexkantsskruvar (#10 x 1 tum) 4 och fyra låsmuttrar (#10) 1 för att fästa telematikenheten 2 på enhetsfästet 3.

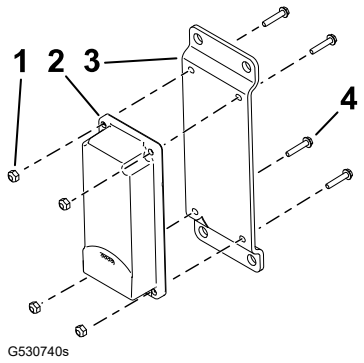

G530740s

2. Använd två U-skruvar 3 och fyra flänsmuttrar (⅜ tum) 1 för att fästa enhetsfästet 2 på vänster sida av störtbågen.

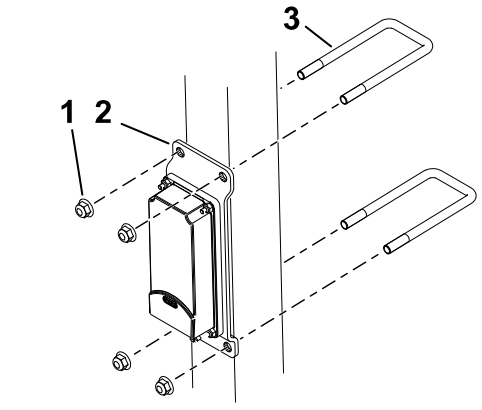

G530741s

3. Montera kontakten märkt P02 ① på telematikkablaget på telematikenheten.
4. Öppna motorhuven.

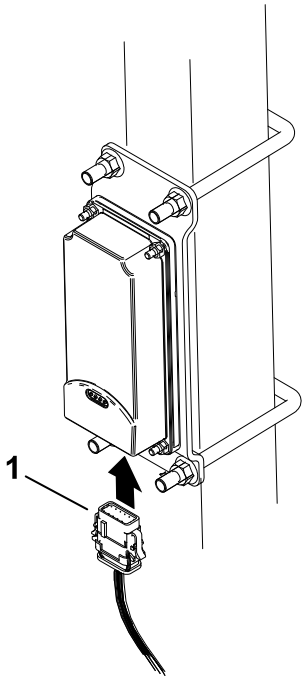

G530739s

5. Dra kablaget nedåt längs störtbågen och anslut kablagekontakten märkt P01 ② till kontakten på maskinkablaget märkt P56 ①.
6. Stäng motorhuven och lås spärren.
7. Fäst kablaget vid störtbågen med fyra kabelband enligt bilden.

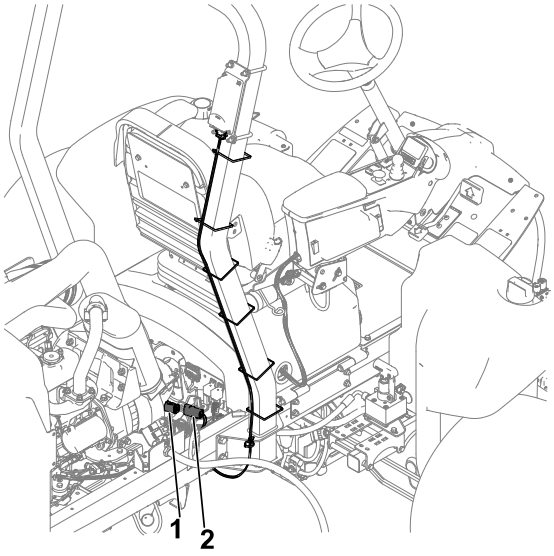

G532512s

6 Använda klippenhetens stöd

Obligatoriska delar

1	Klippenhetens stöd

1. När du välter klippenheten för att få tillgång till underkniven eller cylindern, ska du lägga klippenhetens bakdel på stödet [1] så att inte muttrarna på bakre delen av underknivstångens justerskruvar vilar mot arbetsytan.

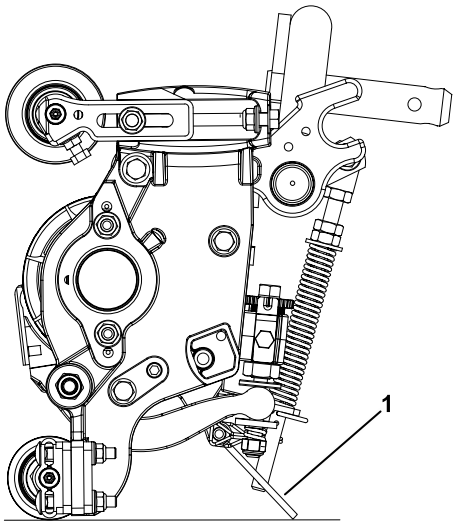

G402676

2. Fäst stödet [3] i kedjefästet [1] med låsstiftet [2] .

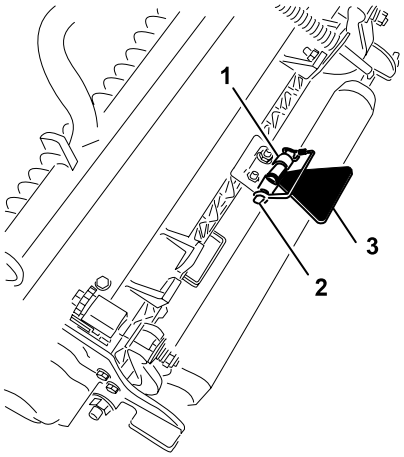

G402677

7 Montera 48 V bortkopplingsbygeln och stänga sätessockeln

1. Applicera dielektriskt fett på kontaktytorna på batteribortkopplingsbygeln.
2. Anslut 48 V-systemets kontakt ① till batterifrånkopplingsbygeln ②.

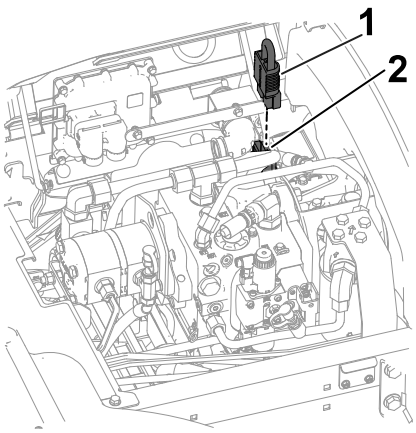

G437957

3. Stäng Ⓐ och säkra Ⓑ sätesbasen.

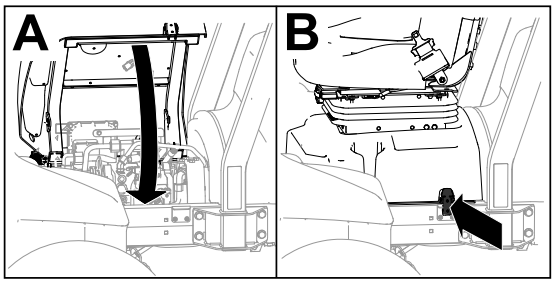

G438020

8 Montera CE-motorhuvslåset

Obligatoriska delar

1	Motorhuvslås
1	Tätning
1	Kontramutter
1	Bricka

1. Öppna motorhuven.
2. Ta bort gummihylsan (1) som sitter i hålet på motorhuvens vänstra sida.

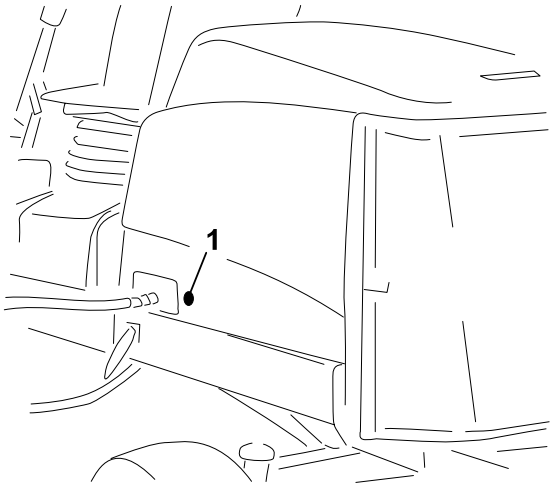

G439569

3. Kontrollera att tätningen (1) är monterad på motorhuvslåset(4).
4. Ta bort muttern (2) från låset.
5. För in spärrens krokände genom hålet i motorhuven, från huvens utsida.

   Obs! Tätningen är riktad mot motorhuvens utsida.
6. Fäst låset på motorhuven med brickan (3) och muttern, på huvens insida.
7. Stäng motorhuven och använd den medföljande nyckeln till motorhuvslåset för att kontrollera att låskroken greppar i haken på ramen när den är låst.

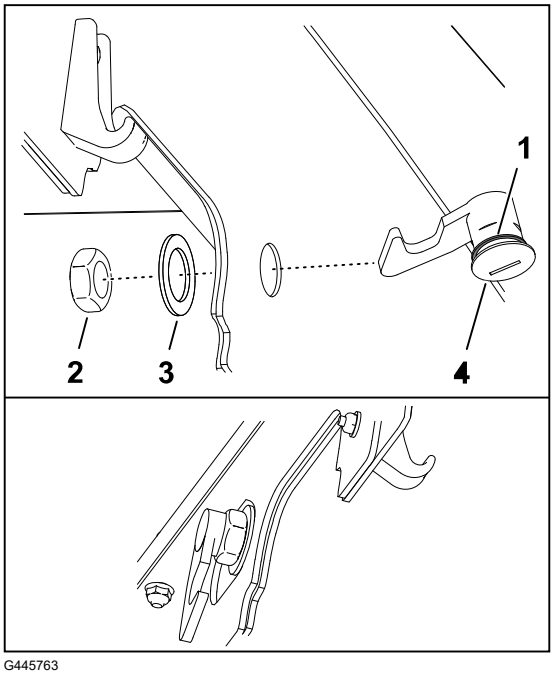

G445763

9 Sätta fast CE-dekalerna

CE-maskiner

Obligatoriska delar

1	Dekal med uppgift om tillverkningsår
1	CE-dekal
1	Dekal för lutningsrisk

Fästa CE-dekalen

1. Använd tvättsprit och en ren trasa för att rengöra området av motorhuven bredvid motorhuvslåset ② och låt sedan motorhuven torka.
2. Ta bort skyddspapperet från CE-dekalen ① och fäst dekalen på huven.

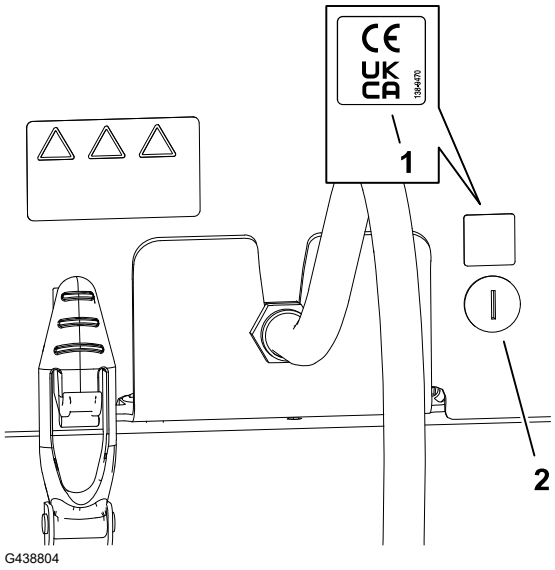

G438804

Fästa dekalen för tillverkningsår

1. Använd tvättsprit och en ren trasa för att rengöra området på golvfästet bredvid serienummerplåten ② och låt fästet torka.
2. Ta bort skyddspapperet från dekalen för tillverkningsår ① och fäst dekalen på golvfästet.

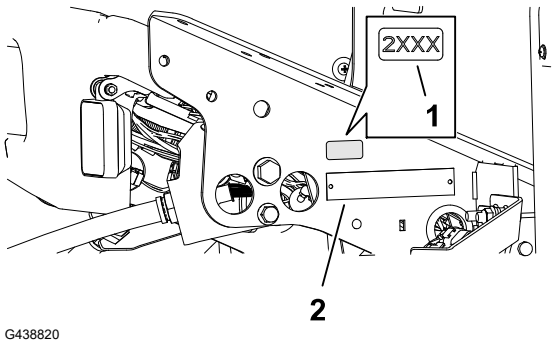

G438820

Fäst CE-varningsdekalen

1. Använd tvättsprit och en ren trasa för att rengöra ytan på den befintliga dekalen (2) och låt sedan dekalen torka.
2. Ta bort skyddet från CE-varningsdekalen (1) och fäst CE-varningsdekalen över den befintliga dekalen.

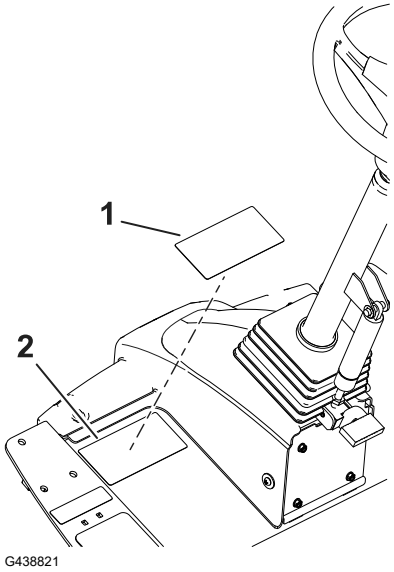

Produktöversikt

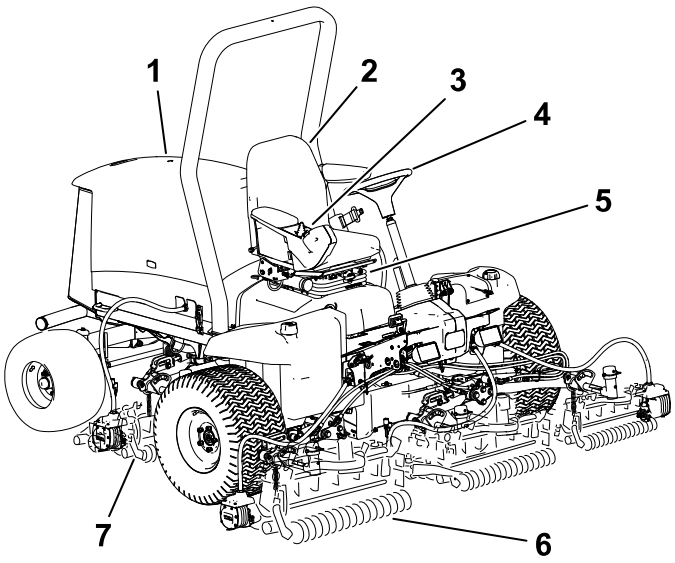

G403839

1. Motorhuv
2. Frarste
3. Reglagearm
4. Ratt
5. Stesjusteringsspak
6. Frmre klippenheter
7. Bakre klippenheter

Reglage

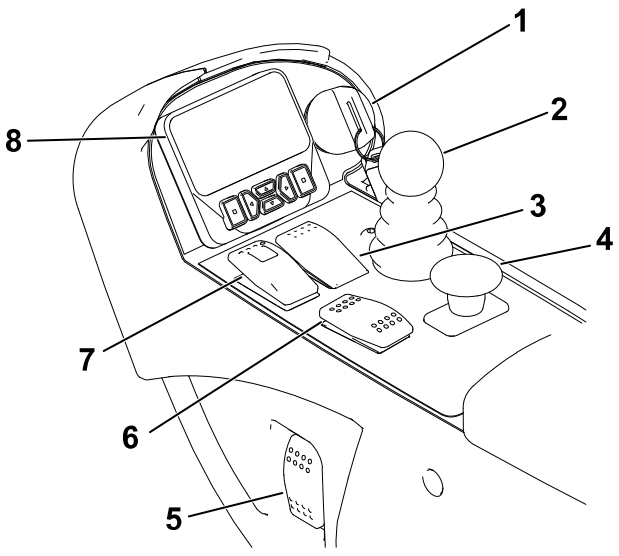

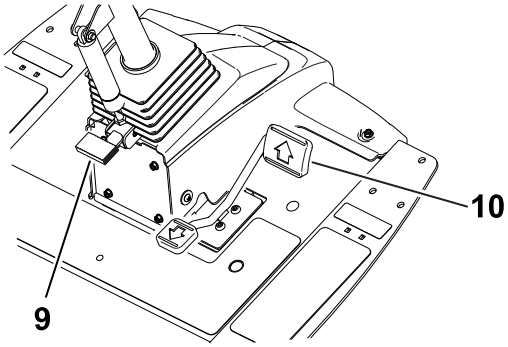

G461340

1. Tändningslås
2. Reglage för höjning/sänkning av klippenheterna
3. Omkopplare för farthållaren
4. Kraftuttagsbrytare
5. Strålkastaromkopplare
6. Motorvarvtalsbrytare
7. Parkeringsbromsens brytare
8. InfoCenterskärm
9. Rattlutningspedal
10. Gaspedal

Tändningslås

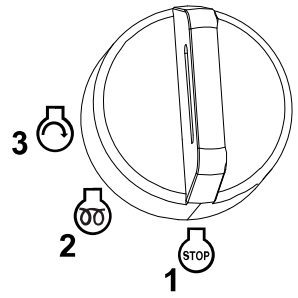

G453721

1 Av

2 På/förvärmning

3 Start

Reglage för höjning/sänkning av klippenheterna

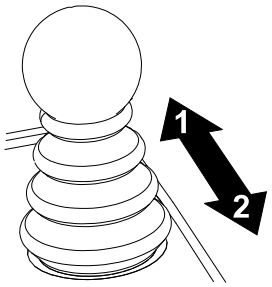

G453725

1 Sänk klippenheterna – koppla in kraftuttaget först så att klippenheterna kan snurra (klippläge).

2 Höj klippenheterna – koppla ur kraftuttaget först så att klippenheterna slutar snurra (transportläge).

Obs! Om du vill höja klippenheterna delvis till vändläget drar du **kortvarigt** reglaget bakåt.

Parkeringsbromsens brytare

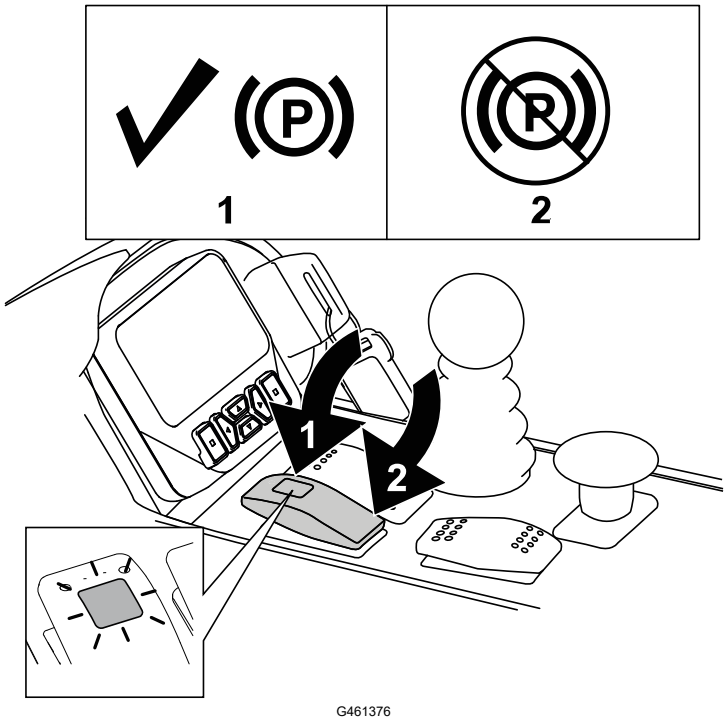

G461376

1 Koppla in parkeringsbromsen.

Obs! Om parkeringsbromsens brytare aktiveras sänks hjuldrivningen automatiskt (oavsett gaspedalens läge).

Parkeringsbromsen kopplas in så snart maskinen stannar eller stängs av, oavsett läge för parkeringsbromsens brytare.

2 Koppla ur parkeringsbromsen.

Omkopplare för farthållaren

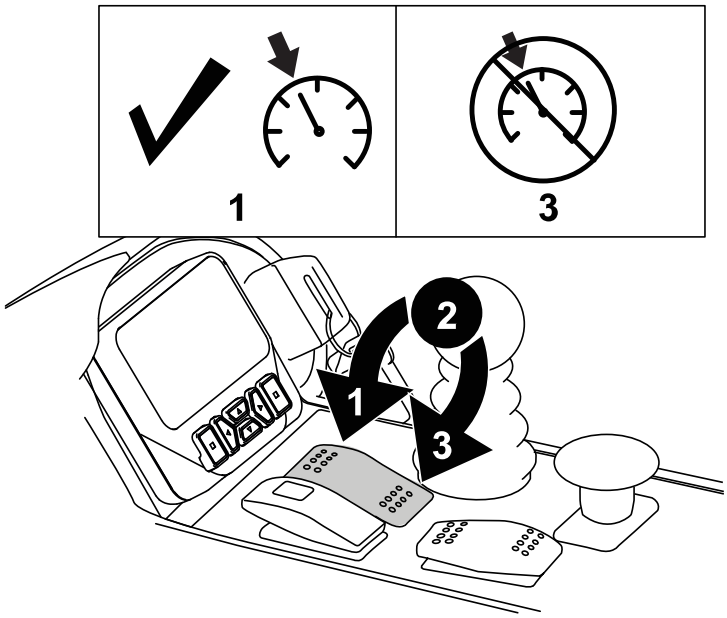

G461362

1 Aktivera farthållaren – vrid omkopplaren kortvarigt framåt.

Obs! Använd displayens knappar för att justera farthållarens hastighet i steg om 0,8 km/h.

2 Slå på farthållaren – vrid omkopplaren till mittläget.

3 Stäng av farthållaren – vrid omkopplaren bakåt.

Motorvarvtalsbrytare

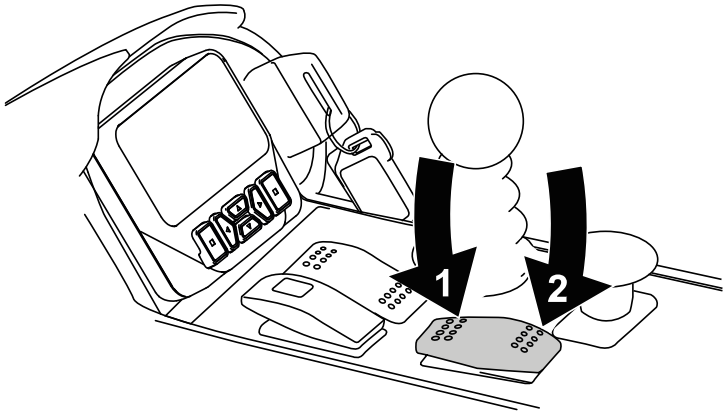

G461359

1 Tryck omkopplaren lätt framåt för att öka motorvarvtalet i steg om 100 varv/min. Tryck och håll nere för att flytta motorn till hög tomgång

2 Tryck omkopplaren lätt bakåt för att minska motorvarvtalet i steg om 100 varv/min. Tryck och håll nere för att flytta motorn till låg tomgång

Kraftuttagsbrytare

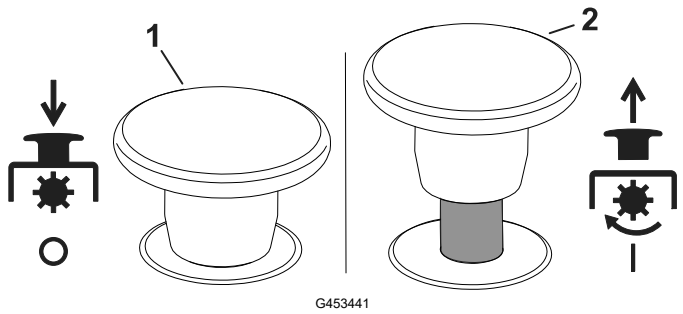

G453441

för att ställa in maxhastigheten för varje läge.

1 Koppla ur kraftuttaget – maskinen är i TRANSPORTLÄGE (du kan köra upp till 16 km/h när maxhastigheten inte är begränsad).

2 Koppla in kraftuttaget – maskinen är i KLIPPLÄGE (du kan köra upp till 13 km/h när maxhastigheten inte är begränsad).

Obs! Använd de låsta menyerna i InfoCenter-skärmen

Strålkastaromkopplare

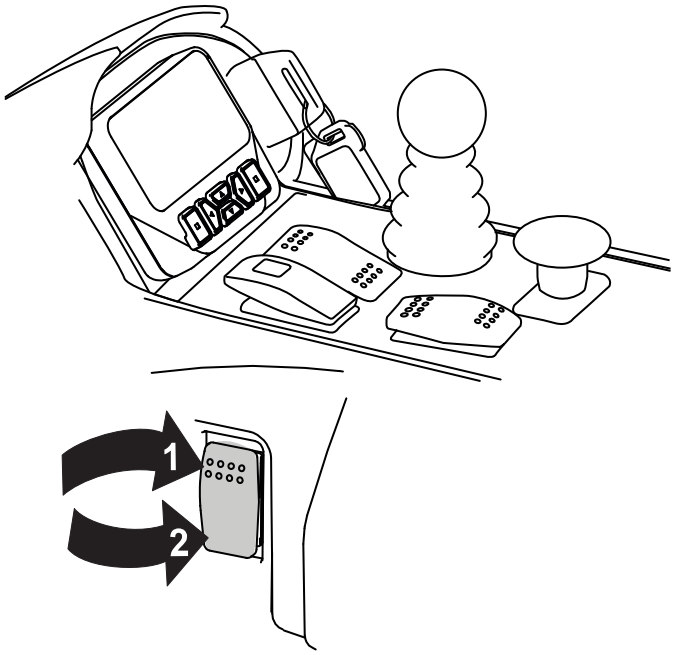

G461393

1 På

2 Av

Skärm för InfoCenter

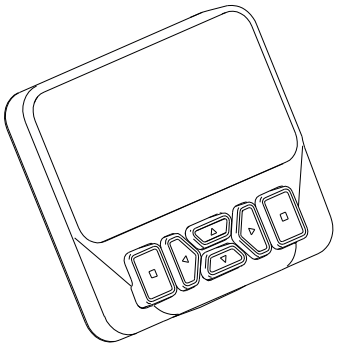

G461392

På InfoCenter-skärmen visas information om maskinen, till exempel driftstatus, diagnostik och övrig information om maskinen.

Vilka skärmar som visas beror på vilka knappar du väljer. Knapparnas funktioner kan ändras beroende på omständigheterna.

Rattlutningspedal

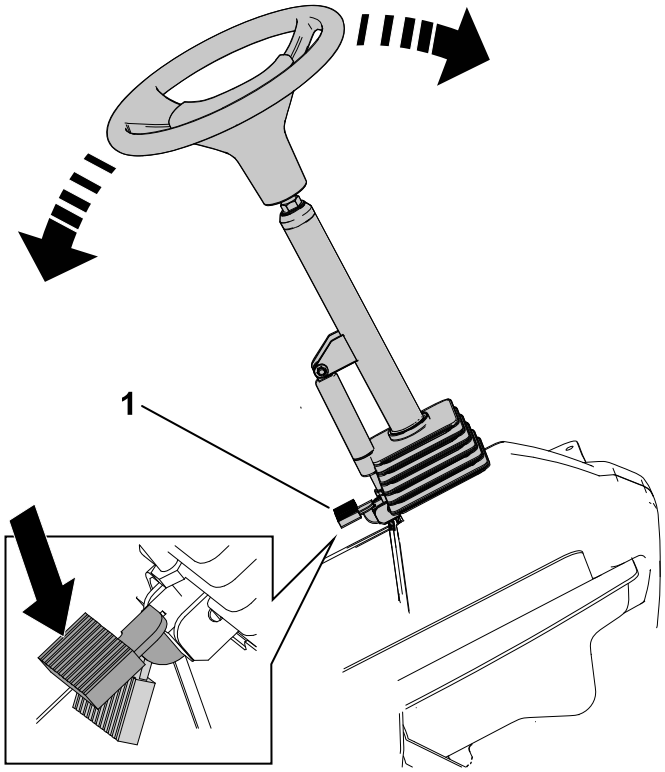

Tryck på rattlutningspedalen 1 och höj eller sänk styrkolonnen till ett bekvämt körläge.

Gaspedal

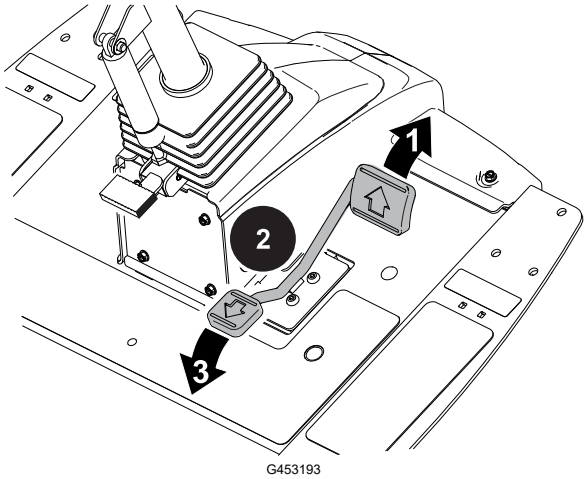

1 Kör framåt – tryck på pedalens övre del.

Obs! Ställ in den högsta hastigheten och tryck pedalen framåt i transportläget för att uppnå maximal hastighet.

2 Stanna maskinen – lyft försiktigt foten från pedalen och låta pedalen återgå till mittläget (neutralläget).

Obs! Maskinen återgår snabbt till neutralläge när du tar bort foten från gaspedalen.

3 Kör bakåt – tryck på pedalens nedre del.

Obs! Hastigheten varierar beroende på hur långt du trampar ned pedalen.

Eluttag

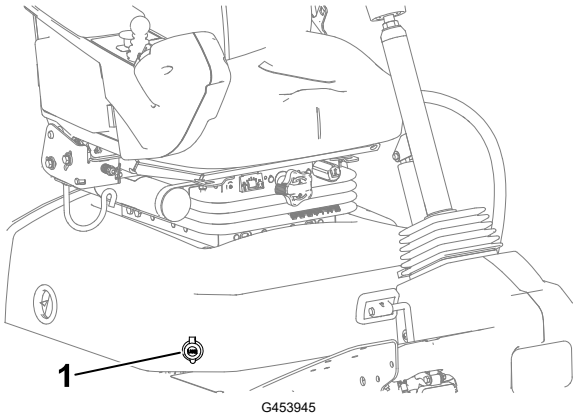

Eluttaget 1 är en strömkälla på 12 V för elektroniska apparater.

Sätesreglage

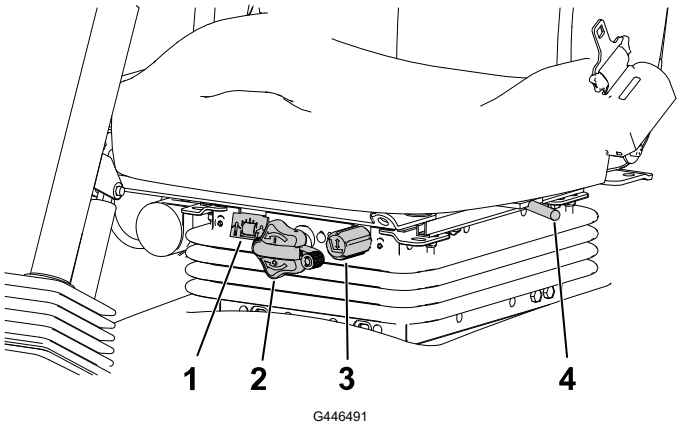

G446491

1. Viktmätare
2. Viktjusteringsreglage
3. Höjdjusteringsreglage
4. Framåt-/bakåtspak

Viktjusteringsreglage

Vrid viktjusteringsreglaget tills din vikt visas i fönstret för viktmätaren.

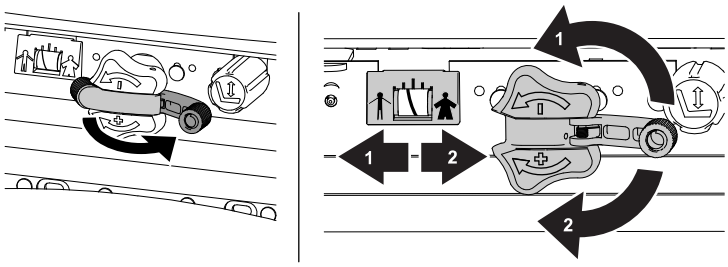

G446496

1. Minska
2. Öka

Höjdjusteringsreglage

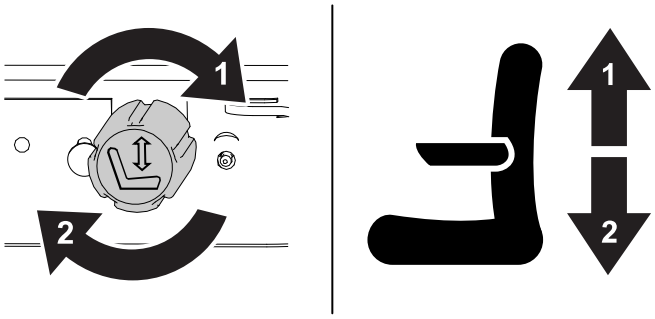

G446494

1. Höj
2. Sänk

Sätesreglage (fortsättning)

Framåt-/bakåtspak

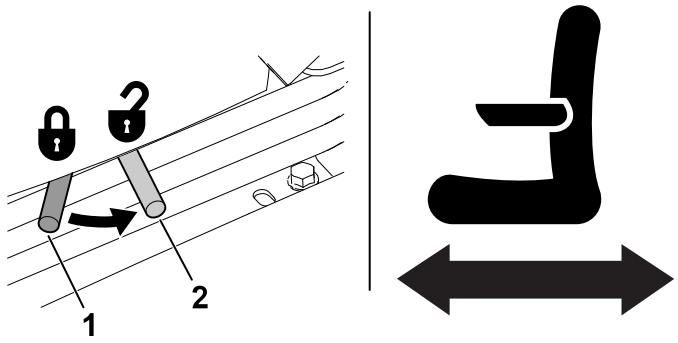

G446495

1 Låst

2 Upplåst

Klippenhetens strömkoppling

Innan du monterar, tar bort eller arbetar med klippenheterna måste du koppla bort klippenheterna från strömkällan genom att separera klippenhetens strömkopplingar (1), som finns under sätet. Anslut strömkopplingen igen innan du använder maskinen.

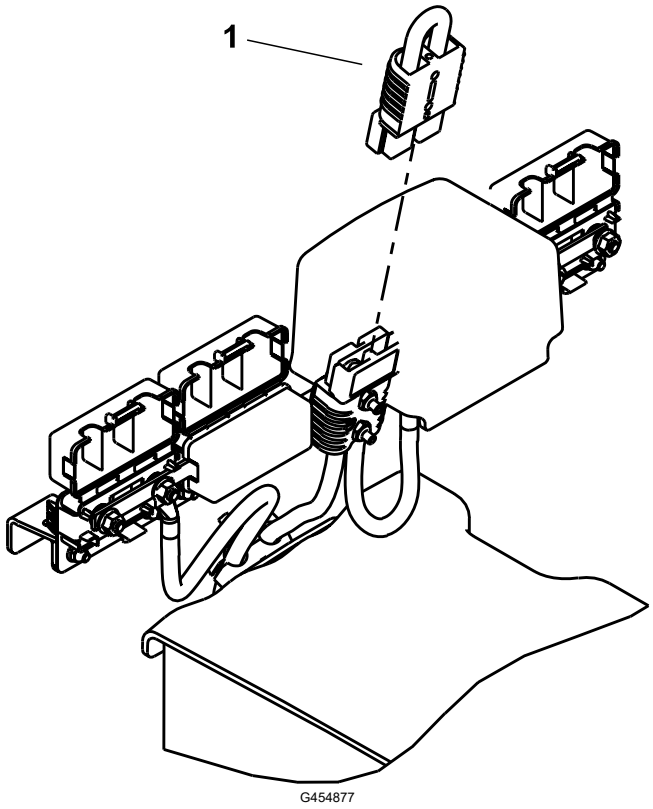

VAR FÖRSIKTIG

Om du inte kopplar från strömmen till klippenheterna kan någon av misstag starta klippenheten och orsaka allvarliga skador på händer och fötter.

Separera alltid klippenhetens strömkoppling innan du arbetar på klippenheterna.

Specifikationer

Obs! Specifikationer och utformning kan ändras utan föregående meddelande.

Transportbredd	228 cm
Klippbredd	254 cm
Längd	282 cm
Höjd med vältskydd	160 cm
Vikt*	1360 kg
Motor	Kubota 18,4 kW
Bränsletankens kapacitet	53 liter
Transporthastighet	0–16 km/h
Klipphastighet	0–13 km/h

* Vikten inkluderar vätskor och klippenheter på 12 cm med 8 knivar.

Redskap/tillbehör

Det finns ett urval av godkända redskap och tillbehör från Toro som du kan använda för att förbättra och utöka maskinens kapacitet. Kontakta en auktoriserad återförsäljare eller auktoriserad Toro-distributör, eller gå till www.Toro.com för att se en lista över alla godkända redskap och tillbehör.

Använd endast originalreservdelar och tillbehör från Toro för att garantera optimal prestanda och fortlöpande säkerhet för produkten.

Före drift

Utföra dagligt underhåll

Innan du startar maskinen varje dag bör du utföra de procedurer som ska utföras vid varje användning/dagligen som anges i underhållsschemat.

Bränsle

Bränslespecifikationer

VIKTIGT

Använd aldrig fotogen eller bensin istället för dieselbränsle.

Petroleumdiesel

Typ	Använd diesel för sommarbruk (nr 2-D) vid temperaturer över −7 °C och diesel för vinterbruk (nr 1-D eller blandning av nr 1-D/2-D) under −7 °C. Användning av bränsle för vinterbruk vid lägre temperaturer ger lägre flampunkts- och flytpunktsegenskaper, vilket gör att maskinen startar lättare och att bränslefiltret inte sätts igen lika mycket. Om diesel för sommarbruk används vid temperaturer över −7 °C bidrar det till att pumpen håller längre och har större effekt jämfört med när bränsle för vinterbruk används.
Svavelhalt	Låg (<500 ppm) eller mycket låg (<15 ppm)
Lägsta cetantal	40
Förvaring	Samla endast upp den mängd ren färsk diesel eller biodiesel som du kommer att förbruka inom 180 dagar. Använd inte bränsle som har förvarats i mer än 180 dagar.
Olja och tillsatser	Tillför inte till bränslet

Bränsle (fortsättning)

Biodiesel

Typ	Maskinen kan också använda ett biodieselbränsle, upp till B20 (20 % biodiesel, 80 % petroleumdiesel). Petroleumdieselandelens svavelhalt ska vara låg eller mycket låg. Använd B5 (biodieselhalten är 5 %) eller blandningar med lägre biodieselhalt vid kallt väder
Lägsta cetantal	40
Försiktighetsåtgärder för biodiesel	Målade ytor kan skadas av biodiesel. Kontrollera tätningar, slangar och packningar som kommer i kontakt med bränsle, eftersom de kan försämras över tiden. Vid byte till biodiesel kan bränslefiltret sättas igen i början. Kontakta en auktoriserad Toro-återförsäljare för mer information om biodieselbränsle.
Förvaring	Samla endast upp den mängd ren färsk diesel eller biodiesel som du kommer att förbruka inom 180 dagar. Använd inte bränsle som har förvarats i mer än 180 dagar.
Olja och tillsatser	Tillför inte till bränslet

	Standard	**Plats**
Biodieselbränsle måste uppfylla:	ASTM D6751	USA
	EN 14214	EU
Blandat bränsle måste uppfylla:	ASTM D975	USA
	EN 590	EU

Fylla på bränsle

1. Parkera maskinen på ett plant underlag, sänk ner klippenheterna, stäng av motorn och ta ut nyckeln.
2. Gör rent runt tanklocket med hjälp av en ren trasa.
3. Ta bort locket (1) från bränsletanken.
4. Fyll tanken med dieselbränsle tills nivån ligger precis vid påfyllningsrörets underkant.
5. Fäst tanklocket.

   Obs! Fyll om möjligt på tanken varje gång maskinen har använts. Detta minimerar eventuell ansamling av kondens i bränsletanken.

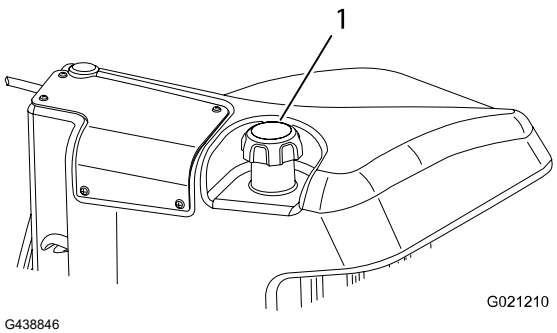

G438846

Kontrollera säkerhetsbrytarna

VAR FÖRSIKTIG

Om säkerhetsbrytarna är frånkopplade eller skadade kan maskinen plötsligt aktiveras, vilket i sin tur kan leda till mindre eller måttliga skador.

- **Gör inga otillåtna ändringar på säkerhetsbrytarna.**
- **Kontrollera säkerhetsbrytarnas funktion dagligen och byt ut eventuella skadade brytare innan du kör maskinen.**

VIKTIGT

Om du upptäcker vid kontroll att någon av maskinens säkerhetsbrytare inte fungerar ska du kontakta en auktoriserad Toro-återförsäljare.

Förbereda maskinen

1. Kör maskinen sakta till ett öppet område.
2. Sänk ned klippenheterna, stäng av motorn och koppla in parkeringsbromsen.

Kontrollera gaspedalens startförregling

1. Sitt i förarsätet och lägg i parkeringsbromsen.
2. Sätt kraftuttagsbrytaren på det URKOPPLADE läget.
3. Tryck ned gaspedalen och vrid nyckeln till STARTLÄGET.

Obs! Motorn ska inte kunna starta motorn med gaspedalen nedtryckt.

Kontrollera kraftuttagets startspärr

1. Sätt dig i förarsätet.
2. Sätt kraftuttagsbrytaren på det INKOPPLADE läget.
3. Vrid nyckeln till STARTLÄGET.

Obs! Motorn får inte starta med kraftuttagsbrytaren i det INKOPPLADE läget.

Kontrollera kraftuttagets körspärr

Obs! Låt inte klippenheterna snurra i mer än ett par sekunder under detta test för att undvika onödigt slitage.

1. Sätt dig i förarsätet.
2. Sätt kraftuttagsbrytaren på det URKOPPLADE läget.
3. Starta motorn.

Kontrollera säkerhetsbrytarna (fortsättning)

4. Dra upp kraftuttagsbrytaren till det INKOPPLADE LÄGET.
5. Sänk ned klippenheterna för att koppla in kraftuttaget.
6. Res dig från sätet.

Obs! Kraftuttaget ska inte köras när du inte sitter på förarsätet.

Kontrollera parkeringsbromsen och gaspedalens driftförregling

1. Sitt på förarsätet.
2. Koppla in parkeringsbromsen.
3. Sätt kraftuttagsbrytaren på det URKOPPLADE läget.
4. Starta motorn.
5. Tryck ned gaspedalen.

Obs! Maskinen ska inte reagera när du trycker ned gaspedalen medan parkeringsbromsen är inkopplad. Ett meddelande bör visas på InfoCenter-skärmen.

Kontrollera den automatiska parkeringsbromsen

1. Sitt i förarsätet och starta motorn.
2. Koppla ur parkeringsbromsen och res dig från sätet.

Obs! Den röda lampan på parkeringsbromsbrytaren ska tändas när du inte sitter i förarsätet, vilket betyder att parkeringsbromsen är inkopplad.

Kontrollera spärren för sänkning av klippenheterna

1. Sitt i förarsätet och starta motorn.
2. Se till att klippenheterna lyfts till transportläget.
3. Res dig från sätet och sänk ned klippenheterna.

Obs! Klippenheterna ska inte sänkas när du inte sitter i förarsätet.

Översikt över InfoCenter-skärmen

På InfoCenter-skärmen visas information om maskinen, till exempel driftstatus, diagnostik och övrig information om maskinen. Det finns flera skärmar i InfoCenter-skärmen. Du kan när som helst växla mellan skärmarna genom att trycka på bakåtknappen och sedan använda riktningsknapparna uppåt och nedåt.

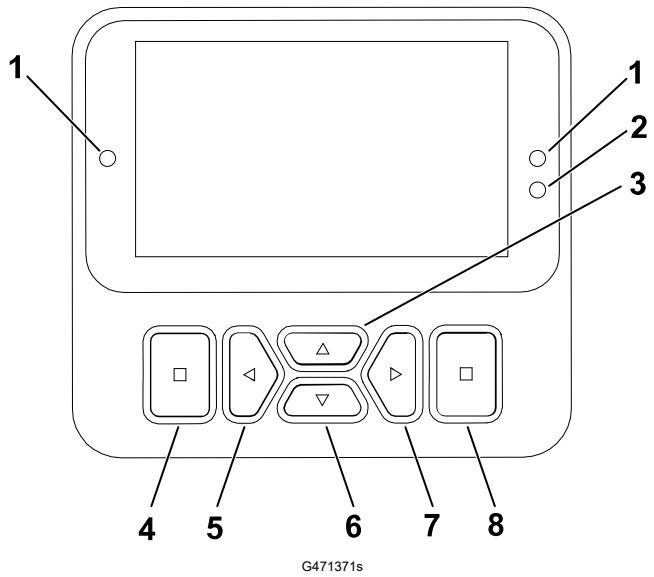

G471371s

1. Indikatorlampa
2. Sensor för skärmens ljusstyrka
3. Navigeringsknapp – uppåt
4. Bakåtknapp
5. Navigeringsknapp – minska/vänster
6. Navigeringsknapp – nedåt
7. Navigeringsknapp – öka/höger
8. Returknapp

Obs! Varje knapps funktion kan ändras beroende på vad tillfället kräver. Vid varje knapp visas en ikon som förklarar den aktuella funktionen.

InfoCenter-skärmens symboler

	Det är dags för service
	Inställningar för virtuellt pedalstopp
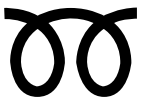	Glödstiften har aktiverats
	Sitt på sätet.
	Parkeringsbromsen är inkopplad.

	Uppvärmningsläge
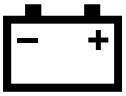	Batterispänning
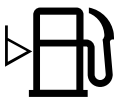	Bränslenivå
	Bränslenivån är låg.
	Låst

Översikt över InfoCenter-skärmen (fortsättning)

	Motorns kylvätsketemperatur
	Hjuldrivning eller gaspedal
	Starta motorn.
	Kraftuttaget (PTO) är inkopplat.
	Farthållaren är aktiverad.
	Motor
PIN	Lösenordet har angetts.
	Aktiv
	Inaktiv
	Meny
	Nästa skärm

	Fel/varning
	Slipning
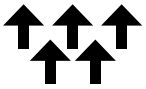	Klippenheterna är upphöjda eller höjs.
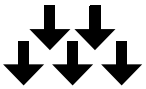	Klippenheterna är nedsänkta eller sänks.
	Generator
	Timmätare
	Öka värdet
	Minska värdet
	Bläddra uppåt/nedåt
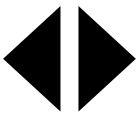	Bläddra åt vänster/höger
	Föregående skärm

Översikt över InfoCenter-skärmen (fortsättning)

Översikt över menyerna

Tryck på tillbakaknappen i huvudskärmen för att få åtkomst till menysystemen på InfoCenter-skärmen. Då kommer du till huvudmenyn. Se följande tabeller för en sammanfattning av vilka alternativ som finns tillgängliga från menyerna.

🔒 Låst på Låsta menyer – endast tillgänglig med PIN-kod

huvudmenyn

Menyobjekt	Beskrivning
Fel	Felmenyn innehåller en lista med de senaste maskinfelen som uppstått. Läs *servicehandboken* eller kontakta en auktoriserad Toro-återförsäljare för mer information om felmenyn och den information som finns där.
Service	Servicemenyn innehåller information om maskinen som t.ex. antal brukstimmar och andra liknande siffror.
Diagnostik	Diagnostikmenyn visar statusen för alla brytare, givare och styruteffekt på maskinen. Du kan använda den här menyn för att felsöka vissa problem, eftersom den snabbt visar vilka maskinreglage som är på respektive av.
Inställningar	Med hjälp av inställningsmenyn kan du anpassa och ändra konfigurationsvariabler på skärmen.
Maskininställningar	Med hjälp av menyn maskininställningar kan du justera tröskelvärdena för acceleration, hastighet och motvikt.
Om	I menyn Om står maskinens modellnummer, artikelnummer och programvaruversion.

Service

Menyobjekt	Beskrivning
Hours	Anger det totala antal timmar som maskinen, motorn och kraftuttaget har varit på samt antalet timmar som maskinen har transporterats och när det är dags för service.
Counts	Anger händelser som har inträffat i maskinen.
Slipning fram	Styr hastigheten hos de främre cylindrarna i slipningsläge.
Slipning bak	Styr hastigheten hos de bakre cylindrarna i slipningsläge.
Gaspedal 🔒	Kalibrerar gaspedalen.

Översikt över InfoCenter-skärmen (fortsättning)

Service (fortsättning)

Menyobjekt	Beskrivning
Hjuldrivningspump 🔒	Kalibrerar hjuldrivningspumpen.
Virtuell hastighetsgivare 🔒	Kalibrerar den virtuella hastighetsgivaren.

Diagnostik

Menyobjekt	Beskrivning
Hjuldrivning	Anger gaspedalens in- och utdata.
Cutting Units	Anger indata och utdata för höjning och sänkning av klippenheterna.
PTO	Anger indata och utdata för aktivering av kraftuttagskretsen.
Motor	Anger indata och utdata för start av motorn.
Generator	Anger indata och utdata för generatorn.
CAN-statistik 🔒	Anger in- och utdata för CAN.

Inställningar

Menyobjekt	Beskrivning
Ange PIN-kod	Med en PIN-kod kan en person (arbetsledare/ mekaniker) som har godkänts av företaget få åtkomst till låsta menyer.
Bakgrundsbelysning	Styr LCD-skärmens ljusstyrka.
Språk	Styr språken som används på skärmen*.
Teckenstorlek	Styr storleken på teckensnittet på skärmen.
Enheter	Styr vilka enheter som används på skärmen (brittiska eller metriska).
Lås inställn.🔒	Gör att du kan ändra de låsta inställningarna

*Endast text som är riktad mot föraren är översatt. Skärmarna Fel, Service och Diagnostik visas vid service.□? Rubrikerna är på det valda språket, men menyobjekten är på engelska.

Maskininställningar

Menyobjekt	Beskrivning
Slipning fram	Styr hastigheten hos de främre cylindrarna i slipningsläge.
Slipning bak	Styr hastigheten hos de bakre cylindrarna i slipningsläge.

Översikt över InfoCenter-skärmen (fortsättning)

Maskininställningar (fortsättning)

Menyobjekt	Beskrivning
Klipphastighet 🔒	Styr den maximala hastigheten under klippning (lågt område). Detta används för att bestämma cylinderhastigheten.
Transporthastighet 🔒	Styr den maximala hastigheten under transport (högt område).
Antal knivar 🔒	Styr antalet knivar på cylindern för cylinderhastighet.
Klipphöjd 🔒	Styr klipphöjden för bestämning av cylinderhastigheten.
Främre cylinderhastighet 🔒	Visar de främre cylindrarnas beräknade hastighet. Cylindrarna kan också justeras manuellt.
Bakre cylinderhastighet 🔒	Visar de bakre cylindrarnas beräknade hastighet. Cylindrarna kan också justeras manuellt.
Ekonomiläge 🔒	När ekonomiläget är aktiverat sänks motorhastigheten under klippning för att minska ljudnivån och bränsleförbrukningen. Cylinderhastigheten minskas inte, men klipphastigheten minskas om inte klipphastighetsbegränsaren justeras för att kompensera för detta.
Powerboost 🔒	Aktiverar/inaktiverar Powerboost
Powershed 🔒	Aktiverar/inaktiverar PowerShed
Smart Power 🔒	Aktiverar/inaktiverar Smart Power.
Acceleration 🔒	Inställningarna Låg, Medelhög och Hög styr hur snabbt drivningshastigheten reagerar när du flyttar gaspedalen.
Klippstyrning 🔒	Aktiverar och inaktiverar klippstyrning.

Om

Menyobjekt	Beskrivning
Modell	Visar maskinens modellnummer.
Art.nr	Visar maskinens artikelnummer.
S/W-versionsnummer	Visar versionsnumret för den primära styrenheten.
S/W-versionsnummer för InfoCenter 🔒	Visar versionsnumret för InfoCenter.
Prog.rev. för generator 🔒	Visar programversionen för startgeneratorn.

Översikt över InfoCenter-skärmen (fortsättning)

Om (fortsättning)

Menyobjekt	Beskrivning
Prog.rev. för klippenhet 1 🔒	Visar programversionerna för e-cylinder-klippenheterna.
Prog.rev. för klippenhet 2 🔒	
Prog.rev. för klippenhet 3 🔒	
Prog.rev. för klippenhet 4 🔒	
Prog.rev. för klippenhet 5 🔒	

Översikt över InfoCenter-skärmen (fortsättning)

Öppna körskärmarna

1. IFrån **huvudmenyn** trycker du på höger navigeringsknapp för att komma till **huvudskärmen för körning**, som visar bränslenivå och kylvätsketemperatur.
2. Tryck på höger navigeringsknapp för att bläddra till **skärmen för sekundärkörning**, som visar kylvätsketemperatur och generatortemperatur med varvtal och spänning.
3. Om du trycker på höger navigeringsknapp öppnas **e-cylinderinformationsskärmen**, där cylinderströmmen och hastigheten för alla fem klippenheterna visas.
4. Om du trycker på höger navigeringsknapp öppnas **energilägesskärmen**, där delarna, energiflödet och riktningen visas under drift.

Låsta menyer

Det finns inställningar för driftskonfigurering som kan justeras under **Inställningar** på skärmen. Spärra dessa inställningar genom att använda den **låsta menyn**.

Obs! Den initiala lösenordskoden har programmerats av återförsäljaren vid leverans.

Åtkomst till låsta menyer

Obs! Den fabriksinställda PIN-koden för maskinen är antingen `0000` eller `1234`.

Om du har ändrat PIN-koden och därefter glömt den nya koden kan du kontakta en auktoriserad Toro-återförsäljare för att få hjälp.

1. I **huvudmenyn**bläddrar du ner till **Inställningar** och tryck på valknappen.

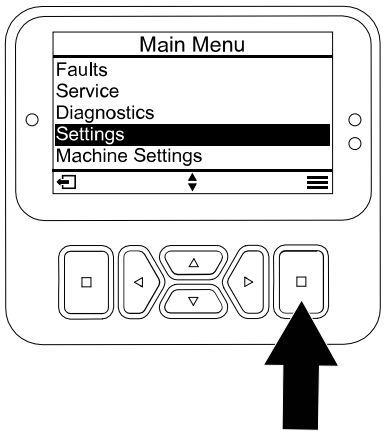

G471349s

Översikt över InfoCenter-skärmen (fortsättning)

2. I **Inställningar**bläddrar du till **Ange PIN-kod** och tryck på valknappen Ⓐ.
3. Ange PIN-koden genom att trycka på navigeringsknapparna uppåt eller nedåt Ⓑ tills den rätta första siffran visas. Tryck sedan på höger navigeringsknapp Ⓒ för att gå till nästa siffra. Upprepa detta steg tills den sista siffran har skrivits in.
4. Tryck på valknappen Ⓓ.

   Obs! Om PIN-koden accepteras på skärmen och den låsta menyn låses upp visas ordet ”PIN-kod” i skärmens övre högra hörn.
5. Spärra den låsta menyn genom att vrida tändningslåset till det AVSTÄNGDA läget och sedan till det PÅSLAGNA läget.

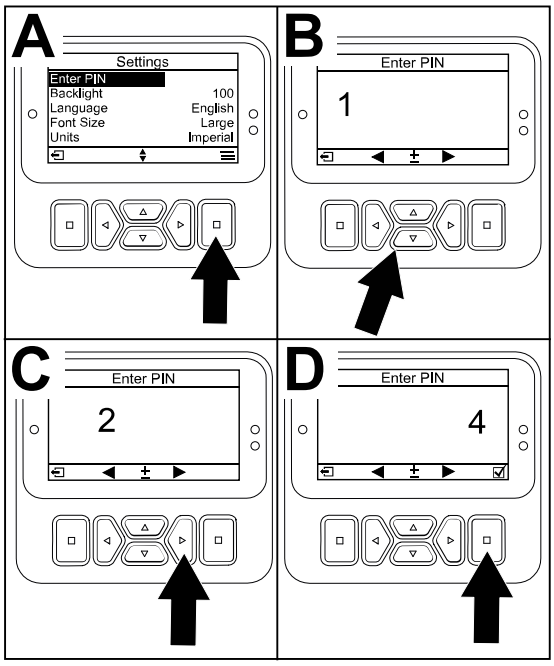

G471350s

Visa och ändra inställningarna för låst meny

1. I **Inställningar**bläddrar du ner till **Lås inställn.**.
2. Om du vill visa och ändra inställningarna utan att ange en PIN-kod använder du valknappen och ändrar **Lås inställn.** till ☐ (Av).
3. Om du vill visa och ändra inställningarna med en PIN-kod använder du valknappen för att ändra **Lås inställn.** till ☑ (På), ställer in PIN-koden och vrider nyckeln i tändningslåset till läget AV och sedan till läget PÅ.

Ställa in timern för Dags för service

Timern Dags för service nollställer timmarna till service efter att en planerad underhållsåtgärd har utförts.

1. I **Inställningar**bläddrar du till **Ange PIN-kod** och tryck på valknappen.
2. Ange PIN-kod. Se Åtkomst till låsta menyer.
3. I **Service**navigerar du till **Hours** och tryck på valknappen.
4. Bläddra ner till **Dags för service**.

   Obs! Om det är dags för service visas `Nu` bredvid **Dags för service**.
5. Markera serviceintervallet och tryck på valknappen.

   Obs! Serviceintervallet (250 timmar, 500 timmar osv.) finns bredvid **Dags för service**.

   Serviceintervall är ett låst menyalternativ.
6. När skärmen ÅTERSTÄLLA SERVICETIMER? visas trycker du på valknappen för JA eller bakåtknappen för NEJ.

Översikt över InfoCenter-skärmen (fortsättning)

7. När du har valt JA kommer intervallrutan att rensas och du tas tillbaka till valen under servicetimmar.

Ställa in antal knivar

1. I **Maskininställningar**bläddrar du ner till **Antal knivar**.
2. Tryck på höger navigeringsknapp för att ändra mellan cylindrar med 8 och 11 knivar.

Ställa in klipphöjden

1. I **Maskininställningar**bläddrar du ner till **klipphöjd**.
2. Använd vänster och höger navigeringsknapp för att välja den klipphöjdsinställning som motsvarar bänkinställningen för klippenheterna. Om den exakta inställningen inte visas väljer du närmaste klipphöjdsinställning i listan som visas.

Ställa in de främre och bakre cylindrarnas hastighet

1. Med klippkontroll PÅ (standard) ökar eller minskar cylindrarnas hastighet dynamiskt i proportion till den drivhastighet som föraren begär.
2. När klippkontrollen är AV ställs en statisk cylinderhastighet in i förhållande till förarens maximala klipphastighet.

Obs! Dessutom kan den främre och bakre cylinderhastigheten justeras manuellt i **maskininställningar**.

Ställa in ekonomiläget

Att arbeta i ekonomiläge kan vara fördelaktigt i lätta eller ljudkänsliga tillämpningar. Motorns arbetshastighet reduceras, men inte drivning och cylinderhastigheter.

Obs! Klipphastigheter över 8,6 km/h rekommenderas inte i ekonomiläge.

1. Från **huvudmenyn** bläddrar du ner till **maskininställningar** och trycker på valknappen.
2. I **maskininställningar** bläddrar du ner till **ekonomiläge**.
3. Tryck på höger navigeringsknapp för att AKTIVERA det.

Ställa in den maximala tillåtna klipphastigheten

Den valda inställningen visas som ett X i stapeldiagrammet för drivhastigheten och hastighet tillsammans med inställningarna för farthållare och pedalstopp. Ett X i en stapel visar att maxhastigheten begränsats av arbetsledaren.

Obs! Denna inställning behålls i minnet och appliceras på drivhastigheten tills du ändrar den.

1. I **Maskininställningar**bläddrar du ner till **Klipphastighet**.

Översikt över InfoCenter-skärmen (fortsättning)

2. Använd vänster och höger navigeringsknapp för att öka och minska den maximala klipphastigheten i steg om 0,8 km/h mellan 1,6 och 12,9 km/h.

Ställa in den maximala tillåtna transporthastigheten

Den valda inställningen visas som ett X i stapeldiagrammet för drivhastigheten och hastighet tillsammans med inställningarna för farthållare och pedalstopp. Ett X i en stapel visar att maxhastigheten begränsats av arbetsledaren.

Obs! Denna inställning behålls i minnet och appliceras på drivhastigheten tills du ändrar den.

1. I **Maskininställningar**bläddrar du ner till **transporthastighet**.
2. Använd vänster och höger navigeringsknapp för att öka och minska den maximala transporthastigheten i steg om 0,8 km/h mellan 8,0 och 16,0 km/h.

Slå PÅ/AV Smart Power

1. I **Inställningar**bläddrar du ner till **Smart Power**.
2. Tryck på den högra navigeringsknappen för att växla mellan PÅ och AV.

Ställa in accelerationsläget

1. I **Maskininställningar**bläddrar du ner till **Acceleration**.
2. Tryck på höger navigeringsknapp för att växla mellan LÅG, MEDELHÖG och HÖG.

Ställa in hastighet för främre och bakre slipning

1. I **maskininställningar** bläddrar du ner till **främre slipning** eller **bakre slipning**.
2. Använd höger och vänster navigeringsknapp för att öka och minska slipningshastigheterna.

Kontrollera den hydrostatiska bromssträckan

Obs! Maskinen bromsar och stannar dynamiskt när du återför gaspedalen till neutralläget.

Obs! Använd foten för att långsamt föra tillbaka gaspedalen till neutralläget för att få en mjuk inbromsning. Ta inte foten från pedalen och låt den snäppa tillbaka till neutralläget om du inte tänker stanna snabbt.

1. Låt maskinen stanna helt cirka 3,7 m från den högsta transporthastigheten på 16 km/h.
2. På plan, torr trottoar markerar du början och slutet på en sträcka på 3,7 m.
3. Kör maskinen med en maximal transporthastighet på 16 km/h och lyft foten i början av sträckan på 3,7 m.
4. Kontrollera om maskinen stannar inom 0,6 m från märkningen (3,7 m).

Kontrollera den hydrostatiska bromssträckan (fortsättning)

5. Kontakta din Toro-återförsäljare om maskinens stoppsträcka inte är inom 0,6 m från denna märkning.

Översikt över hastigheter bakåt

Backningshastighet vid transport

- Om den högsta transporthastigheten som ställts in av arbetsledaren är högre än 8,0 km/h är den högsta backningshastigheten 8,0 km/h.
- Om den högsta transporthastighet som ställts in av arbetsledaren är 8,0 km/h eller lägre, är den högsta backningshastigheten densamma som den transporthastighet som ställts in av arbetsledaren.

Backningshastighet vid klippning

- Om den högsta klipphastigheten som ställts in av arbetsledaren är högre än 6,4 km/h är den högsta backningshastigheten 6,4 km/h.
- Om den högsta klipphastigheten som ställts in av arbetsledaren är 6,4 km/h eller lägre, är den högsta backningshastigheten densamma som transporthastigheten som ställts in av arbetsledaren.

Översikt över visade drivhastigheter

Den här maskinen visar beräknade drivhastigheter i kilometer per timme (km/h) eller miles per timme (mph).

- Den momentana hastigheten visas i det övre vänstra hörnet på farthållarskärmen och de virtuella pedalstoppskärmarna.
- Drivhastigheten uppskattas och kalibreras för att vara mest exakt vid 8,0 km/h under klippning. De visade hastigheterna är korrekta när den är 0,8 km/h högre eller lägre än visningshastigheten vid körning på torr, plan trottoar.
- Kontakta en auktoriserad Toro-återförsäljare om maskinens observerade hastighet avviker mer än 2,4 km/h från de visade hastigheterna.

Översikt över PowerMatch™-systemet

Ytterligare hästkrafter levereras på begäran från 48 VDC-batteripaketet och hanteras av PowerMatch-systemet. Denna extra batterikraft är avsedd för korta tidsperioder – inte för kontinuerliga eller långa perioder med maximal hästkraft. PowerMatch består av två olika processer:

Översikt över Powershed-läge

När effektbehovet är större än motorns 24,8 hk kommer generatorn gradvis att minska laddningen till batterierna och 48 VDC-batteripaketet börjar driva cylindrarna. Detta är synligt för operatören. Generatorn släpper sitt effektbehov från motorn, och de tillgängliga motorhästkrafterna kan gå till drivningshydrauliken.

Översikt över PowerMatch™-systemet (fortsättning)

Obs! Toro rekommenderar att du lämnar Powershed PÅ under de flesta driftförhållanden. För att stänga av Powershed bläddrar du ner till **Powershed** från **maskininställningar** och trycker på höger navigationsknapp för att stänga AV det.

Översikt över Powerboost-läge

När behovet av drivningskraft fortsätter att öka (t.ex. vid körning i brantare backar) driver 48 VDC-batteripaketet generatorn som en elmotor för att hjälpa dieselmotorn, och 48 VDC-batteripaketet driver även klippenhetscylindrarna.

Obs! Toro rekommenderar att Powerboost lämnas PÅ under de flesta användningsförhållanden. För att stänga av Powerboost bläddrar du ner till **Powerboost** från **maskininställningar** och trycker på höger navigationsknapp för att stänga AV det.

Under drift

Översikt över maskinens driftsegenskaper

- När du tar bort foten från gaspedalen bromsas maskinen dynamiskt till stopp.
- Pedalerna är avsedda att ge ett snabbt men stabilt svar så att du kan bibehålla jämn kontroll i ojämn terräng, samtidigt som det går att bromsa snabbt och mjukt.
- Vid klippning höjs motorvarvtalet automatiskt till hög tomgång.
- De högsta hastigheter som ställs med de PIN-kodsskyddade menyinställningarna ställs in av arbetsledaren för att begränsa maskinens maximala drivhastighet.
- Den maximala hastigheterna som kan uppnås med gaspedalanvändning, farthållare och pedalstopp begränsas av de högsta hastigheter som ställs in i den PIN-skyddade menyn.

Maskindrift

- Om det finns ett hinder i vägen lyfter du klippenheterna eller klipper runt hindret.
- När du transporterar maskinen mellan olika arbetsområden ska du stänga av kraftuttaget och lyfta upp klippenheterna helt och hållet. Detta gör att maskinen övergår till TRANSPORTLÄGE.
- Kör alltid långsamt på ojämnt underlag.
- Stäng aldrig av maskinen medan du kör den.

Öva på att använda maskinen

Öva på att använda maskinen för att bekanta dig med dess funktioner.

1. Lyft upp klippenheterna, koppla ur parkeringsbromsen, tryck på gaspedalen för framåtkörning och kör försiktigt till en öppen plats.
2. Öva på att köra maskinen, eftersom den har en hydrostatisk transmission och dess funktioner kan skilja sig från andra maskiner för gräsunderhåll.

Maskindrift (fortsättning)

3. Öva på att köra framåt och backa samt starta och stanna maskinen. Stanna maskinen genom att ta bort foten från gaspedalen och låta den återgå till NEUTRALLÄGE.

   Obs! När du kör nedför en sluttning med maskinen kan du behöva koppla in parkeringsbromsens brytare eller använda backningspedalen för att stanna.

4. Öva på att köra runt hinder med klippenheterna uppe respektive nere. Var försiktig när du kör i trånga utrymmen, så att du inte skadar maskinen eller klippenheterna.

Översikt över gaspedalen

Gaspedalen (1) styr maskinens fram- och backhastighet och den dynamiska bromsningen när du återställer den i neutralläge.

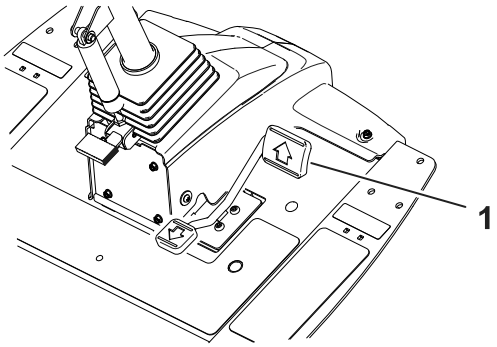

G439020

- Ju längre du trycker gaspedalen framåt eller bakåt, desto snabbare rör sig maskinen.
- Om du vill stanna maskinen mjukt vid transport eller klippning ska du släppa upp gaspedalen till neutralläget genom att lyfta foten i lämplig fart.
- Om du vill bromsa maximalt ska du ta bort foten från gaspedalen och låta den återgå till neutralläget. Maskinen bromsar dynamiskt och stannar.

Med det här drivsystemet kan du anpassa accelerationsinställningarna efter komfort och den specifika gräsmattan.

Översikt över funktionen för virtuellt pedalstopp (VPS)

Med funktionen för virtuellt pedalstopp (VPS) kan du tillfälligt ställa in en högsta drivhastighet som är lägre än den lösenordsskyddade högsta drivhastighet som ställts in av arbetsledaren.

Om du tillfälligt vill ställa in maskinens maxhastighet trycker du gaspedalen helt framåt. Du kan ställa in separata hastigheter för klippintervallet och transportintervallet.

- För att komma åt den här funktionen ska du trycka på navigeringsknapparna upp eller ner från huvudskärmen.

  Obs! Denna funktion återställs till den högsta hastigheten som arbetsledaren har ställt in när tändningslåset stängs av.

Översikt över funktionen för virtuellt pedalstopp (VPS) (fortsättning)

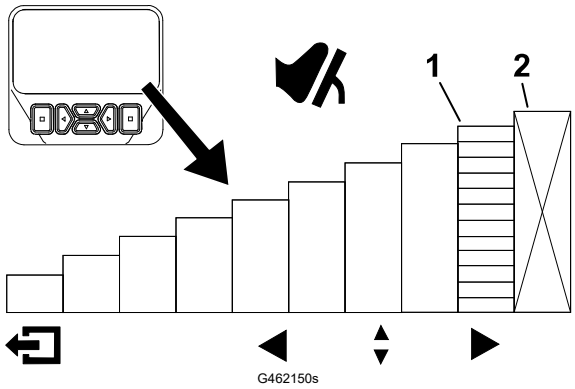

(1) Anger maximal hastighet (pedalstopp)

(2) Denna hastighet är spärrad från den låsta PIN-menyn.

- Med den här funktionen kan du anpassa hastighetsinställningarna för din komfortnivå eller anpassa hastighetsinställningarna så att de passar tillämpningen.
- När den högsta drivhastigheten ändras via arbetsledarens maxhastighetsinställningar eller virtuellt pedalstopp omprogrammeras gaspedalen automatiskt för att använda hela pedalslaget mellan neutral och den nya maxhastigheten. Detta innebär att föraren får mer exakt kontroll över drivhastigheten vid lägre maxhastighetsinställningar.

Tips för användning av virtuellt pedalstopp (VPS)

- Ställ in maxhastigheten tillfälligt lägre för att köra en finklippning på fairwayen.
- Ställ in maxhastigheten tillfälligt lägre för bättre kontroll i eller i närheten av underhållsverkstaden.
- Ställ in maxhastigheten tillfälligt lägre för bättre kontroll när du lastar maskinen på ett släp.

Farthållare

Använda farthållaren

Omkopplaren för farthållaren (1) låser farthållaren så att önskad hastighet bibehålls. Om du trycker baktill på omkopplaren stängs farthållaren av, om omkopplaren är i mittläget aktiveras farthållaren och om du trycker framtill på omkopplaren ställs den önskade hastigheten in.

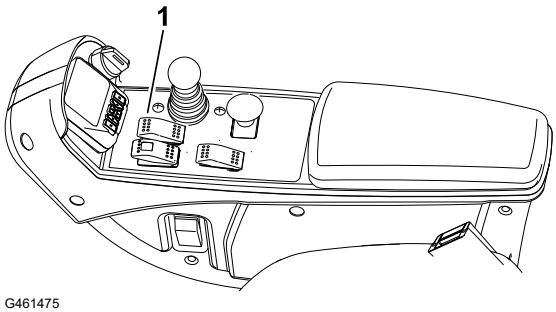

När omkopplaren för farthållaren är aktiverad och hastigheten är inställd kan du använda InfoCenter-skärmen för att justera farthållarens hastighet.

Gör så här för att avaktivera farthållaren:

Farthållare (fortsättning)

- I transportläget ska du trycka på backningsgaspedalen, koppla in parkeringsbromsen eller ställa omkopplaren för farthållaren i läget Av.
- I klippläget ska du trycka på backningsgaspedalen, koppla in parkeringsbromsen, koppla ur kraftuttaget eller ställa omkopplaren för farthållaren i läget Av.

  Obs! När farthållaren kopplas ur bromsar maskinen dynamiskt tills den stannar. Om du vill koppla ur farthållaren men fortsätta köra, trycker du på gaspedalen och kopplar sedan ur farthållaren för en mjuk övergång från farthållare till manuell varvtalsreglering.

Justera farthållarens hastighet

1. Aktivera omkopplaren för farthållaren på konsolen.
2. Använd InfoCenter-skärmen för att justera farthållarens hastighetsinställning.

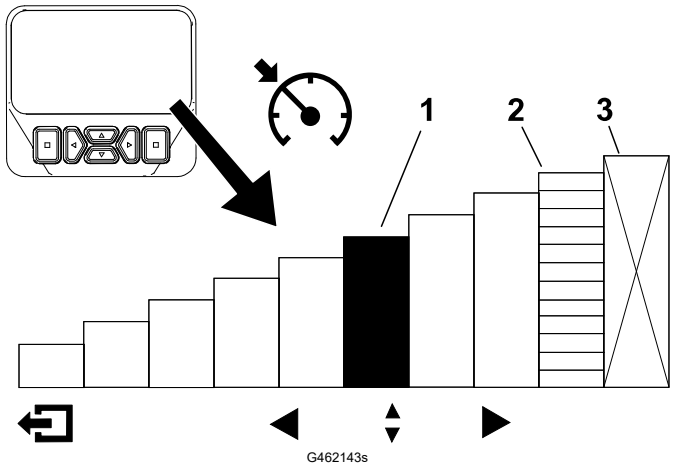

(1) Anger farthållarens hastighet

(2) Anger maximal hastighet (pedalstopp)

(3) Denna hastighet är spärrad från den låsta PIN-menyn.

Tips för att använda farthållarreglaget

- Ställ in en körhastighet för långa avstånd utan många hinder.
- Använd InfoCenter-skärmen för att styra hastigheten i ojämn terräng.
- Använd farthållaren för att hantera vändningar enligt följande:
  1. Ställ in en säker och bekväm hastighet för vändning i slutet av klippsvepet under klippningen.
  2. Tryck ner gaspedalen för att öka hastigheten för klippningen under klippsvepet.
  3. Ta foten från pedalen när du svänger runt inför nästa klippningssvep.
  4. Maskinen saktar ned till den låga farthållarinställningen så att du kan göra en effektiv vändning med konstant hastighet.
  5. När du har svängt runt använder du gaspedalen för att öka maskinens hastighet igen för nästa klippningssvep.

Översikt över accelerationsläget

Den här funktionen avgör hur snabbt maskinen ändrar drivhastighet när gaspedalen inte är i NEUTRALLÄGET.

Obs! Om du tar bort foten från gaspedalen och låter den återgå till NEUTRALLÄGET medan maskinen är i rörelse aktiveras bromsprofilen. Bromsprofilen är alltid densamma och kan inte anpassas med accelerationslägesfunktionen.

Gå till de låsta menyerna på InfoCenter-skärmen för att ändra accelerationsläget. Accelerationsläget har följande tre positioner:

- LÅG – minst aggressiv acceleration och inbromsning
- MEDEL (standard) – medelhög acceleration och inbromsning
- HÖG – mest aggressiv acceleration och inbromsning

Översikt över uppvärmningsläget

När maskinen startas i kallt väder begränsar uppvärmningsläget motorvarvtalet till låg tomgång under en kort period efter att motorn startats, vilket förhindrar potentiella komponentskador om maskinen körs med kall olja.

En ikon av en snöflinga på skärmen visar när uppvärmningsläget är aktivt. Använd inte maskinen förrän efter uppvärmningsperioden.

Översikt över Toro Smart Power™

Med Smart Power behöver inte föraren lyssna på motorvarvtalet när tung last dras. Tack vare Smart Power-drivningen kör inte maskinen fast under tunga klippförhållanden eftersom den automatiskt styr maskinhastigheten och optimerar klipprestandan.

Obs! Som standard är den smarta strömfunktionen PÅ.

Starta motorn

VIKTIGT

Du måste lufta bränslesystemet innan du startar motorn om du startar motorn för första gången, motorn har stängts av till följd av att bränslet har tagit slut eller om du har utfört underhåll på bränslesystemet. Se Lufta bränslesystemet, page 6–23.

1. Sitt på förarsätet, håll foten borta från gaspedalen så att den är i NEUTRALLÄGET, koppla in parkeringsbromsen och se till att kraftuttagsbrytaren inte är inkopplad.
2. Vrid nyckeln till PÅ/FÖRVÄRMNINGSLÄGET.

   En automatisk timer styr förvärmningen av glödstiften i cirka sex sekunder.
3. När glödstiften har förvärmts vrider du nyckeln till STARTLÄGET.

Starta motorn (fortsättning)

Obs! Försök inte starta motorn i mer än 15 sekunder. Släpp nyckeln när motorn startar. Vrid nyckeln till det AVSLAGNA LÄGET och sedan till läget PÅ/FÖRVÄRMNING om ytterligare förvärmning krävs. Upprepa detta förfarande efter behov.

4. Starta motorn och låt den gå på låg tomgång tills den har värmts upp.

Stänga av motorn

1. För alla reglage till NEUTRALLÄGET, lägg i parkeringsbromsen, flytta motorhastighetsknappen till läget för LÅG TOMGÅNG och låt motorn sänka farten till låg tomgång.

VIKTIGT

Låt motorn gå på tomgång i fem minuter innan du stänger av den efter arbete under full belastning. I annat fall kan motordelar skadas.

2. Vrid nyckeln i tändningslåset till läget AV och ta ut nyckeln.

Justera gräsutjämningsfjädern

Gräsutjämningsfjädern flyttar vikt från den främre till den bakre rullen. Detta hjälper till att minska förekomsten av det vågformade mönster i gräsmattan som kallas för ”ondulering” eller ”bobbing”.

VIKTIGT

Justera fjädern med klippenheten monterad på traktorenheten, riktad rakt fram och nedsänkt till marken.

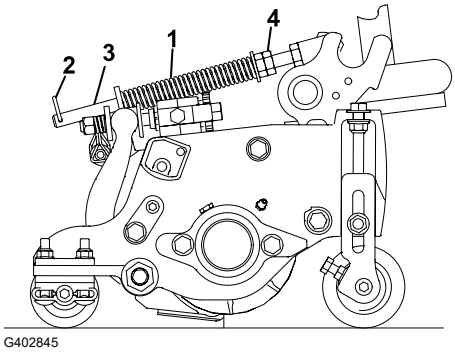

G402845

1. Se till att hårnålssprinten (2) sitter i det bakre hålet på fjäderstången (3).

   Obs! Vid service av klippenheten flyttar du hårnålssprinten till fjäderstångshålet bredvid gräsutjämningsfjädern (1).

2. Dra åt sexkantsmuttrarna (4) på fjäderstångens främre ände, tills fjäderns sammanpressade längd är 15,9 cm.

   Obs! Förkorta fjäderns längd med 13 mm om du ska använda maskinen i ojämn terräng. Detta medför en något minskad kontakt med marken.

   Obs! Gräsutjämningsinställningen måste ställas in igen om klipphöjdsinställningen eller klippintensitetsinställningen ändras.

Justera lyftarmens motvikt

Bakre klippenheter

⚠ VAR FÖRSIKTIG ⚠

Fjädrarna är spända och vid justering kan det leda till mindre eller måttliga personskador.

Var försiktig när du justerar fjädrarna.

Justera motviktskraften på de bakre klippenheterna för att kompensera för olika gräsförhållanden och bibehålla en jämn klipphöjd i områden där marken är ojämn eller där det finns mycket torrt gräs.

Justera motviktskraften för varje torsionsfjäder till 1 av 4 nivåer. För varje nivå ökar eller minskar motviktskraften på klippenheten med 2,3 kg. Du kan placera fjädrarna på baksidan av det första fjäderdonet för att ta bort all motvikt (fjärde läget).

Obs! För att ta bort all motviktskraft placerar du torsionsfjäderns långa skaft ovanför ansatstappen.

Justera lyftarmens motvikt (fortsättning)

1. Parkera maskinen på ett plant underlag, sänk ned klippenheterna, stäng av motorn, koppla in parkeringsbromsen och ta ut nyckeln.
2. För in den långa änden av motviktsfjädern ① i ett rör eller liknande objekt och vrid fjädern runt ansatstappen ② till det önskade läget.
3. Upprepa steg 2 för den andra motviktsfjädern.

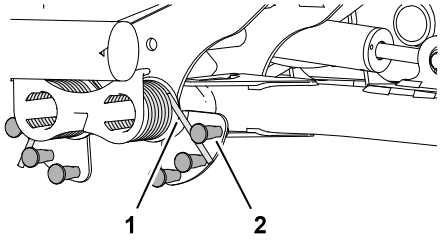

G402848

Justera lyftarmens vändläge

1. Parkera maskinen på ett plant underlag, sänk ned klippenheterna, stäng av motorn, koppla in parkeringsbromsen och ta ut nyckeln.
2. Lokalisera lyftarmsbrytaren under hydraultanken och på insidan av lyftarmen hos klippenhet nr 5.

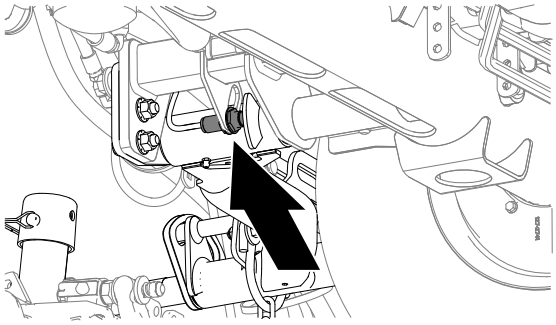
G439043

3. Lossa kontramuttern som håller fast lyftarmsbrytaren ① på brytarplattan ②.
4. Justera lyftarmsbrytaren på följande sätt:
   - För att öka lyftarmens vändhöjd flyttar du brytaren nedåt.
   - För att minska lyftarmens vändhöjd flyttar du brytaren uppåt.

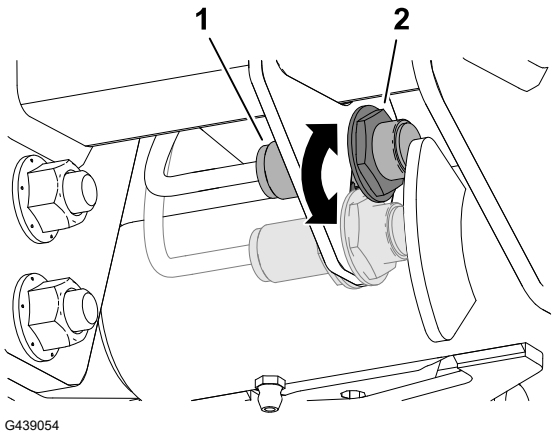

G439054

VIKTIGT

Bibehåll ett luftgap på 1,0–2,5 mm mellan brytaren och lyftarmens avtryckare. LED-lampan på omkopplaren bekräftar att omkopplaren fungerar korrekt.

Justera lyftarmens vändläge (fortsättning)



5. Dra åt kontramuttrarna till **20 Nm +/- 2 Nm**.

VIKTIGT

Dra inte åt kontramuttrarna för hårt eftersom sensorn kan skadas.

Ställa in cylinderhastigheten

Om klippkontrollfunktionen är AKTIVERAD och maskinen körs med inställningar som motsvarar en tom cell i klippdiagrammen, styr klippkontrollen cylinderhastighet 9.

Om klippkontrollfunktionen har INAKTIVERATS av arbetsledaren kan den främre och bakre cylinderhastigheten anpassas. Dessa klipptabeller erbjuder rekommenderade cylinderhastigheter. Tomma celler och konfigurationer som inte visas i tabellerna visar att kombinationen av cylinderstorlek, antalet knivar, klipphöjd och drivhastighet inte rekommenderas. Om du klipper med dessa inställningar försämras klippkvaliteten.

VIKTIGT

Det är viktigt att korrekt cylinderhastighet används för klippningen.

- **För låga cylinderhastigheter kan resultera i ett vågmönster i gräsmattan, även kallat klippmärken, ondulering eller bobbing. Om detta observeras kan du försöka öka cylinderhastigheten eller minska klipphastigheten.**
- **För höga cylinderhastigheter kan leda till skador på gräsmattan och/eller för tidigt slitage på cylindrar, underknivar och andra mekaniska komponenter.**

Se avsnittet om att ställa in de främre och bakre cylindrarnas hastighet, page 5–13.

För att justera cylinderhastigheten manuellt ska du genomföra följande:

1. Kontrollera att klippkontrollfunktionen är INAKTIVERAD.
2. I **maskininställningarna** anger du antalet knivar, klipphastighet och klipphöjd för att beräkna lämplig cylinderhastighet.
3. Om det krävs fler justeringar går du in på **maskininställningar** , bläddrar ner till **hastighet för främre cylinder**, **hastighet för bakre cylinder**, eller båda.
4. Ändra värdet för cylinderhastighet genom att trycka på den högra navigeringsknappen. När hastighetsinställningen har ändrats kommer det värde som har beräknats utifrån angiven information om antal knivar, klipphastighet och klipphöjd fortsätta att visas på displayen tillsammans med det nya värdet.

   Obs! Du kan behöva öka eller minska cylinderhastigheten för att kompensera för gräsförhållandena.

Ställa in cylinderhastigheten (fortsättning)

Hastighetstabell för 127 mm cylinder

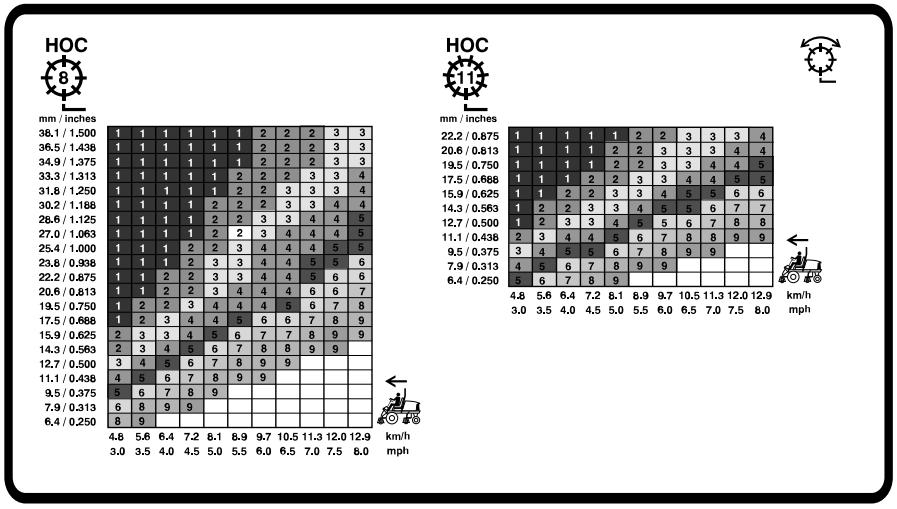

G439055

Hastighetstabell för 178 mm cylinder

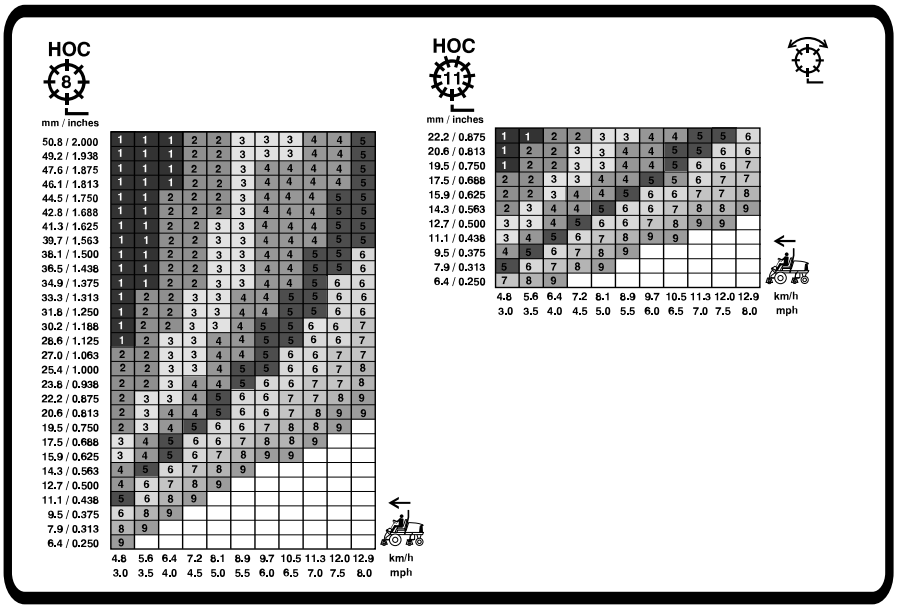

G439056

Översikt över indikatorlamporna

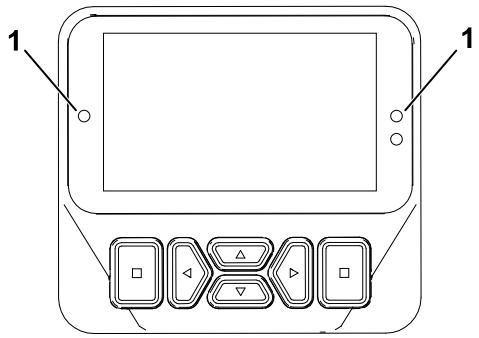

G461477

(1) Indikatorlampa

- Blinkande rött sken – aktivt fel
- Fast rött sken – aktiv rekommendation
- Fast blått sken – kalibrerings-/dialogmeddelanden
- Fast grönt sken – normal drift

Klippa gräs med maskinen

1. Koppla ur parkeringsbromsen, koppla från kraftuttaget och höj klippenheterna.
2. Kör fram maskinen till klippområdet.
3. Parkera maskinen cirka sex meter från fairwayen, vänd i den avsedda klippriktningen.
4. Sänk ned klippenheterna helt med lyft-/sänkstyrspaken.
5. Aktivera kraftuttaget.

   Obs! Klippenheterna startar inte.

   Obs! Motorns varvtal stiger automatiskt till hög tomgång när du sänker klippenheterna och aktiverar kraftuttagsbrytaren.
6. Tryck lyft-/sänkstyrspaken bakåt för att lyfta klippenheterna till vändläget.

   Obs! Genom att trycka på lyft-/sänkstyrspaket utan att hålla den höjer du klippenheterna till vändläget och stoppar knivarnas rotation tills klippenheterna sänks.
7. Använd gaspedalen för att långsamt närma dig klippområdet.
8. När du når klippområdets kant och ska börja klippa sänker du klippenheterna med lyft-/sänkstyrspaken.

   Obs! Öva på att se till att klippenheterna inte sänks för tidigt eller att de inte kan klippa ett oavsiktligt område.
9. Kör klippsvepet.
10. När du närmar dig fairwayens motsatta kant (innan du når kanten på klippområdet) trycker du lyft-/sänkstyrspaken bakåt för att lyfta klippenheterna till vändläget.
11. Genomför en tårformad sväng för att snabbt komma i läge för nästa klippsvep.

Klippa gräs med maskinen (fortsättning)

12. Tryck ner lyft-/sänkstyrspaken för att automatiskt sänka klippenheterna från vändläget och fortsätt att klippa.
13. När du har klippt det önskade området följer du områdets omkrets för att slutföra finklippningssvepet. På så sätt säkerställs att allt gräs längs kanten på fairwayen där klippenheterna lyftes och sänktes klipps jämnt.

    Obs! Använd det virtuella pedalstoppet (VPS) för att tillfälligt ställa in en lägre maxhastighet för att förbättra driftskontrollen medan du slutför finklippningen.

Arbetstips

Översikt över varningssystemet

Om en varningslampa tänds under drift ska maskinen stannas omedelbart och problemet åtgärdas innan driften återupptas. Om maskinen körs med ett funktionsfel kan allvarliga skador uppstå.

Översikt över klippmönster

Detta är den mest effektiva metoden för att förhindra tvättbrädsmönster.

Byt klippmönster ofta för att undvika ett dåligt klippresultat till följd av upprepad klippning i en och samma riktning.

Rätt klippmetoder

- Om du vill klippa vissa områden i ett randigt mönster med räta linjer letar du reda på ett träd eller något annat föremål längre bort och kör rakt emot det.
- Bibehåll cylinderns och underknivens skärpa.
- Se till att spelet mellan cylindern och underkniven är korrekt. Använd lätt kontakt.
- Följ regeln om en tredjedel (klipp endast en tredjedel av grässtrået åt gången).
- Ställ in cylinderhastigheten och drivhastigheten för att erhålla önskad klipplängd.
- Öppna klippenhetens bakre skydd när du klipper i våta förhållanden.

Skalning, cirkelklippning och vertikalklippning

- **Skalning/cirkelklippning**
  - Skalning och cirkelklippning anses vara svåra tillämpningar. Utse särskilda cylindrar specifikt för dessa tillämpningar.
  - Följ regeln om en tredjedel (klipp endast en tredjedel av grässtrået åt gången).
- **Vertikalklippning**
  - Ställ in vertikalklipparens knivdjup på ⅛ tum eller mindre.
  - Se till att klippenhetens knivar är vassa, korrekt justerade och att ingen av knivarna är böjda. Slöa och böjda knivar kräver mer kraft.

Arbetstips (fortsättning)

  - Om du lägger till fler knivar för att minska knivavståndet ökar strömförbrukningen.

- **Välfungerande metoder för skalning, cirkelklippning och vertikalklippning**

  - Öppna de bakre klippenhetsskydden.
  - Rekommenderad maximal klipphastighet är 6 km/h.
  - Ställ in cylinderhastigheterna på inställning 6.

    Obs! Högre cylinderhastighetsinställningar ger lägre vridmoment. Vid skalning uppnås bättre prestanda och effektivitet vid lägre cylinderhastighetsinställningar.
  - Använd inte ekonomiläget.
  - Använd InfoCenter-skärmen för att övervaka temperaturen för både motorns kylvätska och generatorn.
  - Kontrollera regelbundet att det bakre kylargallret och luftrenarens och generatorns luftintagsgaller ovanför kylaren inte innehåller ansamlat skräp.
  - Smart Power begränsar gradvis den maximala klipphastigheten när generator- och cylindermotorerna närmar sig temperaturgränserna, vilket optimerar produktiviteten genom att förhindra att delarna överhettas.
  - Om motorn, generatorn eller cylindermotorerna överhettas parkerar du maskinen i ett skuggigt område med bra luftflöde så att komponenterna får svalna.

Underhålla maskinen efter klippning

Utför följande steg efter klippning:

1. Tvätta maskinen ordentligt. Använd en trädgårdsslang utan munstycke så att tätningar och lager inte förorenas eller skadas av ett för högt vattentryck.
2. Se till att smuts och gräsklipp inte kommer i kontakt med kylaren och oljekylaren.
3. Inspektera maskinen för att säkerställa att det inte finns hydraulvätskeläckor, skador eller slitage på hydrauliska och mekaniska delar. Kontrollera även att klippenheternas knivar är vassa.

Transportera maskinen

Koppla ur kraftuttaget och höj klippenheterna till TRANSPORTLÄGET. Var försiktig när du kör mellan föremål så att du inte skadar maskinen eller klippenheterna av misstag. Var extra försiktig när du kör maskinen på lutande underlag. Kör sakta och undvik tvära svängar i sluttningar, för att undvika att välta. Sänk ned klippenheterna om du ska köra nedför en sluttning för att få bättra kontroll över styrningen.

Efter användning

Fästpunktsplatser

- **Maskinens främre del** – hålet i det fyrkantiga belägget under axelröret inuti respektive framdäck.

Fästpunktsplatser (fortsättning)

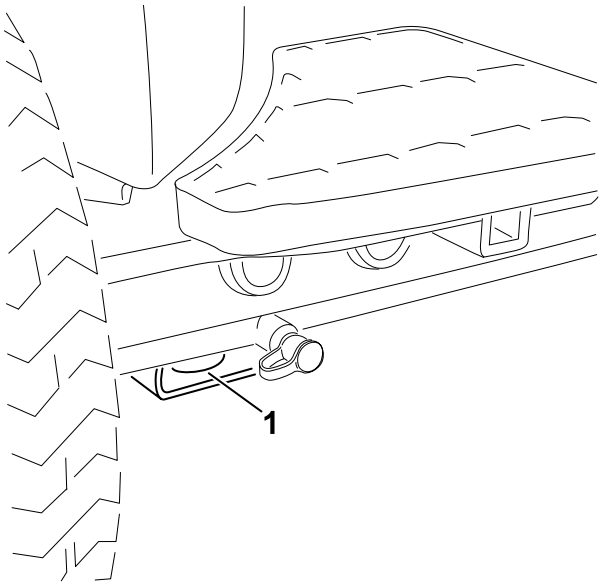

G439095

1 Främre fästpunkt

- **Maskinens bakre del** – på båda sidor av maskinen, på den bakre ramen.

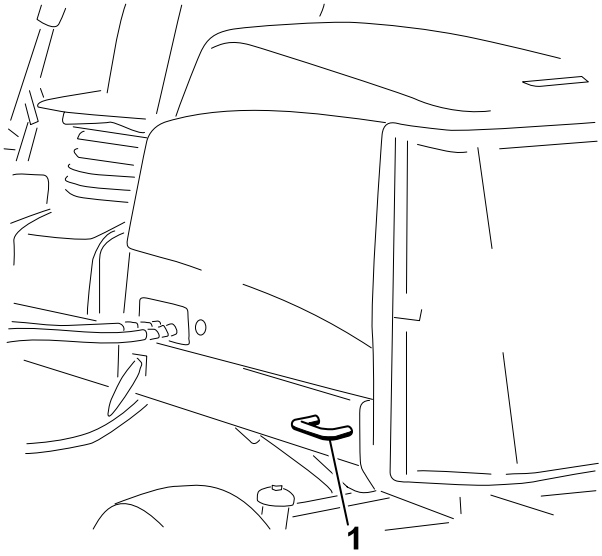

G439096

1 Bakre fästpunkt

Transportera maskinen

Följ tipsen nedan när du transporterar maskinen.

- Använd ramper i fullbredd när du lastar maskinen på en släpvagn eller lastbil.
- Bind fast maskinen så att den sitter säkert.

Skjuta på eller bogsera maskinen

I nödfall kan du skjuta maskinen framåt genom att aktivera förbikopplingsventilen i den varierbara hydraulpumpen och sedan knuffa eller bogsera maskinen.

VIKTIGT

Knuffa eller bogsera inte maskinen snabbare än 3–4,8 km/h. Om maskinen knuffas eller bogseras snabbare kan transmissionen skadas.

Förbikopplingsventilerna måste alltid vara öppna och bromsen frikopplad när maskinen knuffas eller bogseras.

1. Lossa sätessockeln och tippa sätet öppet.
2. Lokalisera överströmningsventilerna under sätet och ovanpå hydrostaten.

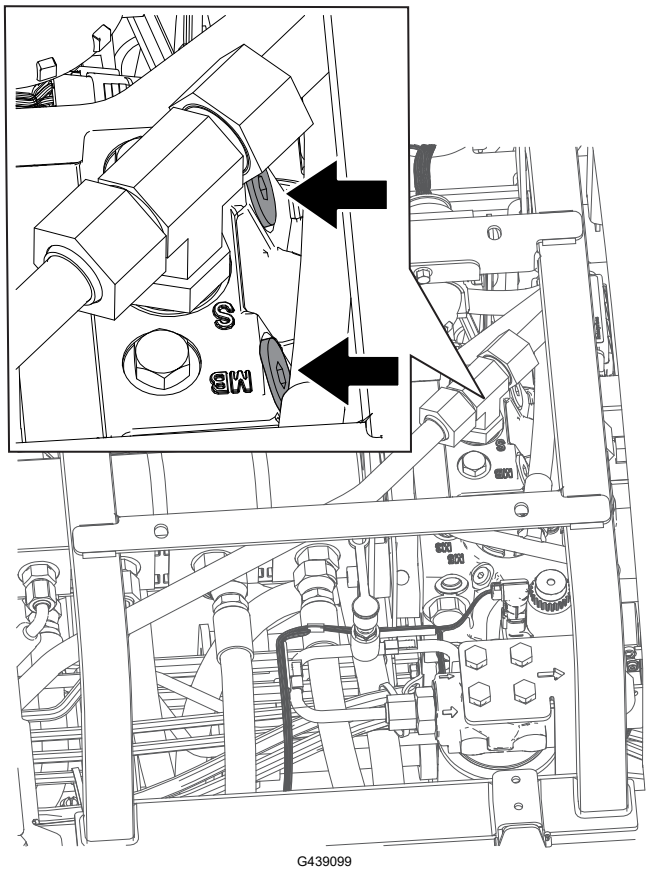

G439099

3. Lossa på ventilerna tre varv för att låta oljan avledas internt.

   Obs! Eftersom vätskan avleds kan maskinen flyttas långsamt utan att transmissionen skadas.
4. Lokalisera bromsfrånkopplingsgrenröret nära det främre högra däcket och bakom hydraultanken.

Skjuta på eller bogsera maskinen (fortsättning)

5. För in ett rör eller liknande. Tryck på och håll nere det svarta vredet ② på grenröret och pumpa ① grenröret tre gånger. Så snart det finns betydande motstånd vid pumpning frånkopplas bromsen.

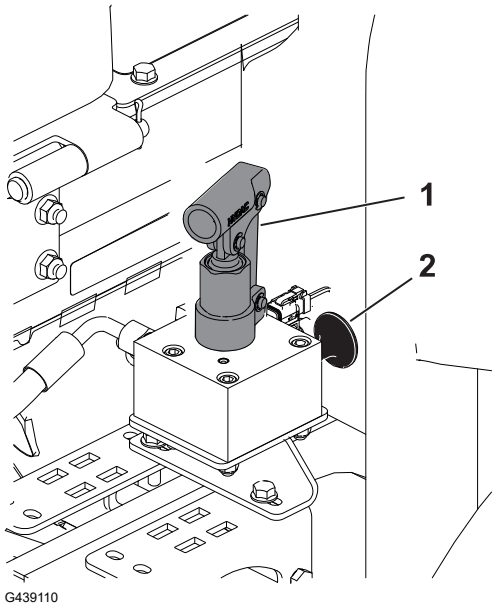

VIKTIGT

Pumpa inte grenröret om det inte går lätt att pumpa. Skador kan uppstå om grenröret pumpas för mycket.

Obs! När trycket har byggts upp i grenröret frånkopplas bromsen i cirka 60 minuter. När 60 minuter har gått kan du frånkoppla bromsen igen genom att pumpa grenröret, om det behövs.

6. Knuffa eller bogsera maskinen.
7. Justera bromsen genom att dra ut det svarta vredet eller starta motorn.

   Obs! Bromsen återställs automatiskt när motorn startas.

8. Stäng överströmningsventilerna. Dra åt ventilerna till **11 Nm**.

VIKTIGT

Kontrollera att överströmningsventilerna är stängda innan du börjar använda maskinen. Om motorn körs med öppen förbikopplingsventil överhettas transmissionen.

Underhåll

Obs! Vänster och höger sida på maskinen är lika med förarens vänstra respektive högra sida vid normal körning.

Obs! Hämta en kostnadsfri kopia av elschemat eller hydraulschemat på www.Toro.com. Klicka på länken Manuals och sök efter din maskin.

VIKTIGT

Se *bruksanvisningen* till motorn respektive klippenheterna för ytterligare underhållsförfaranden.

Rekommenderat underhållsschema

Underhållsintervall	Underhållsprocedur	Artikelnr	Antal	Beskrivning
Efter den första timmen	Dra åt hjulmuttrarna till 94–122 Nm.	-	-	-
	Dra åt muttrarna på framaxelnavet till 407–542 Nm.	-	-	-
	Om maskinen är utrustad med CrossTrax®-allhjulsdrift ska muttrarna på bakaxelnavet dras åt till 366–447 Nm.	-	-	-
Efter de första åtta timmarna	Kontrollera generatorremmens skick och spänning.	104-3494	1	Generatorrem
Efter de första tio timmarna	Dra åt hjulmuttrarna till 94–122 Nm.	-	-	-
	Dra åt muttrarna på framaxelnavet till 407–542 Nm.	-	-	-
	Om maskinen är utrustad med CrossTrax®-allhjulsdrift ska muttrarna på bakaxelnavet dras åt till 366–447 Nm.	-	-	-
Efter de första 50 timmarna	Byt motorolja och motoroljefiltret.	127-0511	1	Motoroljefilter
		121-6395	1	15W-40 Premium-motorolja (19 liter)
		121-6394	1	15W-40 Premium-motorolja (208 liter)

Underhållsinter-vall	Underhållsprocedur	Artikelnr	An-tal	Beskrivning
	Kontrollera motorvarvtalet (både på tomgång och med full gas). Se *servicehandboken*.	-	-	-
Före varje användningstillfälle eller dagligen	Kontrollera säkerhetsbrytarna.	-	-	-
	Kontrollera om vältskyddsdelarna är slitna eller skadade.	-	-	-
	Kontrollera luftfiltret.	108-3810	1	Luftrenarfilter
	Kontrollera oljenivån i motorn.	121-6395	1	15W-40 Premium-motorolja (19 liter)
		121-6394	1	15W-40 Premium-motorolja (208 liter)
	Töm ut vatten eller andra föroreningar från bränsle-/vattenseparatorn.	-	-	-
	Kontrollera elkablarna.	-	-	-
	Kontrollera däckens lufttryck.	-	-	-
	Kontrollera kylvätskenivån.	-	-	-
	Ta bort allt ansamlat skräp, inklusive gräsklipp, löv och annat främmande material från maskinen (oftare vid smutsiga arbetsförhållanden). Var särskilt uppmärksam på skärmen, oljekylarna och/eller kylaren.	-	-	-
	Kontrollera hydraulvätskenivån.	133-8086	1	PX Extended Life-hydraulvätska (19 liter)
		133-8087	1	PX Extended Life-hydraulvätska (108 liter)
	Inspektera hydraulledningarna och slangarna.	-	-	-
	Kontrollera kontakten mellan cylinder och underkniv.	-	-	-
	Kontrollera säkerhetsbältena.	-	-	-
Var 50:e timme	Smörj lager och bussningar (samt omedelbart efter varje tvätt).	108-1190	1	Högkvalitativt universalfett (414 ml)
	Rengör batteriet och kontrollera dess skick (eller veckovis, beroende på vilket som inträffar först).	-	-	-

Underhållsinter-vall	Underhållsprocedur	Artikelnr	An-tal	Beskrivning
	Kontrollera batteriets kabelanslutningar.	-	-	-
Var 100:e timme	Inspektera kylsystemets slangar.	-	-	-
	Kontrollera generatorremmens skick och spänning.	104-3494	1	Generatorrem
Var 150:e timme	Byt motorolja och motoroljefiltret.	127-0511	1	Motoroljefilter
		121-6395	1	15W-40 Premium-motorolja (19 liter)
		121-6394	1	15W-40 Premium-motorolja (208 liter)
Var 250:e timme	Dra åt hjulmuttrarna till 94–122 Nm.	-	-	-
	Dra åt muttrarna på framaxelnavet till 407–542 Nm.	-	-	-
	Om maskinen är utrustad med CrossTrax®-allhjulsdrift ska muttrarna på bakaxelnavet dras åt till 366–447 Nm.	-	-	-
Var 400:e timme	Serva luftrenaren (oftare vid dammiga och smutsiga förhållanden). Serva luftrenaren tidigare om indikatorn är röd.	108-3810	1	Luftrenarfilter
	Byt ut filtret i bränsle/vattenseparatorn.	110-9049	1	Bränslesystemets vattenfilter
	Byt ut motorbränslefiltret.	98-7612	1	Inbyggt bränslefilter
	Kontrollera bränsleledningar och anslutningar.	-	-	-
	Kontrollera knivens stopptid.	-	-	-
	Kontrollera motorvarvtalet (både på tomgång och med full gas). Se *servicehandboken*.	-	-	-
Var 800:e timme	Töm och rengör bränsletanken om bränslesystemet förorenas.	-	-	-
	Kontrollera bakhjulens skränkning.	-	-	-
	Byt ut laddningsfiltret (om du inte använder den rekommenderade hydraulvätskan eller om du någonsin har fyllt tanken med en alternativ vätska).	75-1310	1	Hydraulfilter
	Byt ut hydraulvätskan (om du inte använder den	133-8086	1	PX Extended Life-hydraulvätska (19 liter)

Underhållsinter-vall	Underhållsprocedur	Artikelnr	An-tal	Beskrivning
	rekommenderade hydraulvätskan eller om du någonsin har fyllt tanken med en alternativ vätska).	133-8087	1	PX Extended Life-hydraulvätska (108 liter)
	Fyll bakhjulens lager med fett (se *servicehandboken*).	108-1190	1	Högkvalitativt universalfett (414 ml)
	Justera motorventilerna (se motorns *servicehandbok*).	-	-	-
Var 1 000:e timme	Byt ut laddningsfiltret (om du använder rekommenderad hydraulvätska).	75-1310	1	Hydraulfilter
Var 2 000:e timme	Byt ut hydraulvätskan (om du använder rekommenderad hydraulvätska).	133-8086	1	PX Extended Life-hydraulvätska (19 liter)
		133-8087	1	PX Extended Life-hydraulvätska (108 liter)
Innan förvaring	Töm och rengör bränsletanken (om du ställer maskinen i förvaring under en längre period).	-	-	-
Vartannat år	Spola och byt ut kylsystemets vätska (ta maskinen till en auktoriserad återförsäljare eller distributör, eller se *servicehandboken*).	-	-	-
	Byt ut hydraulslangarna (ta maskinen till en auktoriserad återförsäljare eller distributör, eller se *servicehandboken*).	-	-	-
	Byt ut kylvätskeslangarna (ta maskinen till en auktoriserad återförsäljare eller distributör, eller se *servicehandboken*).	-	-	-

Kontrollista för dagligt underhåll

Kopiera sidan och använd den regelbundet.

Kontrollpunkt	Vecka:						
	Mån.	Tis.	Ons.	Tors.	Fre.	Lör.	Sön.
Kontrollera säkerhetsbrytarnas funktion.							
Kontrollera bromsens funktion.							
Kontrollera motoroljenivån och bränslenivån.							

Kontrollpunkt	Vecka:						
	Mån.	Tis.	Ons.	Tors.	Fre.	Lör.	Sön.
Kontrollera kylvätskenivån.							
Töm vatten-/bränsleseparatorn.							
Kontrollera luftfiltrets serviceindikator.							
Undersök om det finns skräp i kylaren, oljekylaren eller filtret.							
Undersök ovanliga motorljud.[1]							
Lyssna efter ovanliga ljud vid användning.							
Kontrollera hydraulsystemets vätskenivå.							
Kontrollera att det inte finns skador på hydraulslangarna.							
Kontrollera att det inte finns vätskeläckor.							
Kontrollera däcktrycket.							
Kontrollera instrumentfunktionen.							
Kontrollera justeringen av cylinder mot understål.							
Kontrollera klipphöjdsinställningen.							
Smörj alla smörjnipplar.[2]							
Bättra på skadad lack.							

1. Kontrollera glödstiftet och insprutarmunstyckena om motorn är svår att starta, ryker mycket eller går ojämnt.
2. Omedelbart efter varje tvätt, oavsett intervallet i listan

VIKTIGT

Ytterligare information om underhållsförfaranden finns i bruksanvisningen till motorn.

Anteckningar om särskilda problem

Kontrollen utförd av:		
Artikel	**Datum**	**Information**
1		
2		
3		
4		
5		

Procedurer för förunderhåll

Förbereda för underhåll

1. Parkera maskinen på ett plant underlag, koppla in parkeringsbromsen och koppla ur kraftuttaget.
2. Flytta styrspaken för att sänka/höja klippenheterna till KLIPPLÄGET.
3. Stäng av motorn, ta ut nyckeln, vänta tills alla rörliga delar har stannat och låt motorn svalna.

Öppna motorhuven

Öppna de två motorhuvsspärrarna (1) och öppna huven.

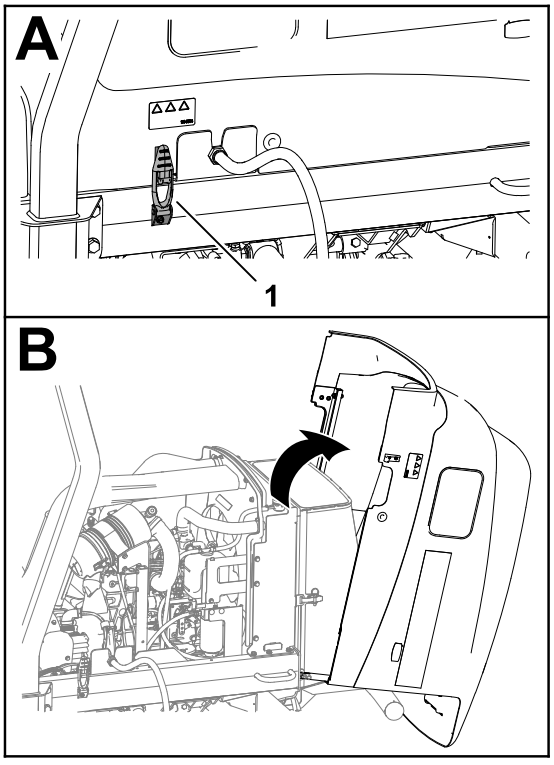

G437864

Stänga motorhuven

Vrid försiktigt fast huven och lås den med de två motorhuvsspärrarna ①.

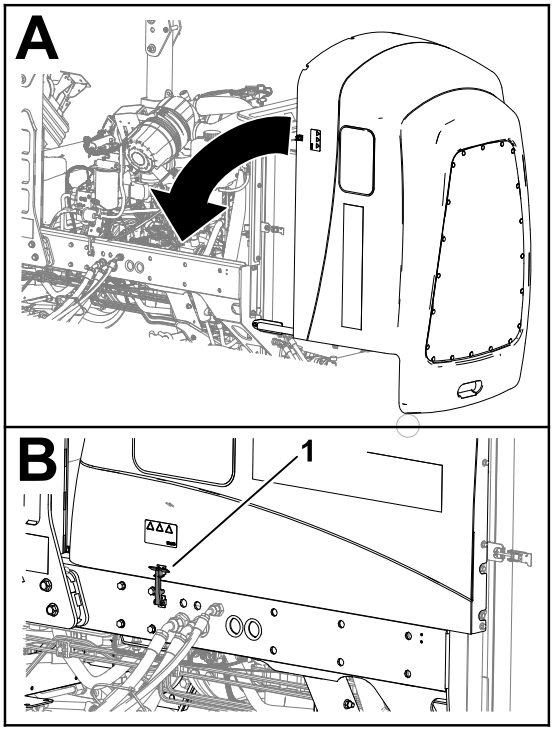

G424260

Öppna panelen

1. Avlägsna låssprinten ① från panelens spärrhake ②
2. Lossa spärren och öppna panelen.

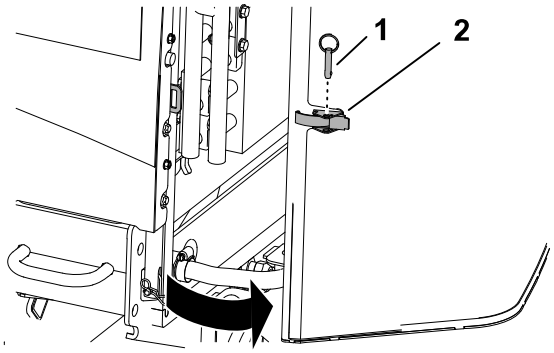

G437850

Stänga panelen

1. Stäng panelen och lås spärren.
2. För in låssprinten ① genom panelens spärrhake②.

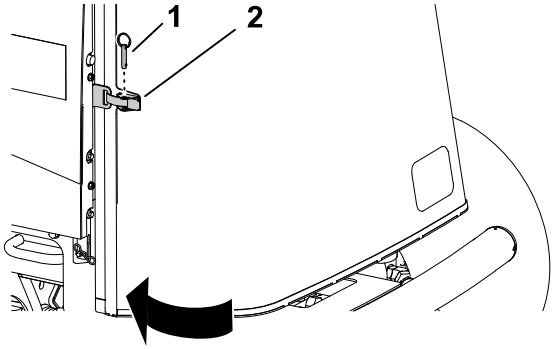

G414734

Luta sätet

1. Lossa sätessockeln Ⓐ.
2. Luta sätet och underredet öppet Ⓑ.
3. Stöd den med stöttorna Ⓒ.

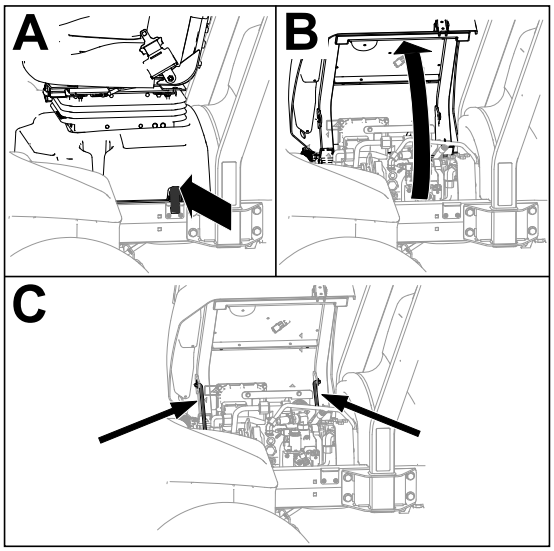

G443836

Sänka sätet

1. Vrid sätet något och lyft ut den främre stöttan ur bucklorna på sätets stödskåra.
2. Sänk sätet försiktigt tills det hakar i på plats.

Separera generatorns kylluftshöljen

1. Ta bort de fyra skruvarna ① och de fyra låsmuttrarna ③ som håller fast de övre ② och nedre ④ kylluftshöljena på generatorn.
2. Ta isär höljena och lyft det övre höljet för att komma åt drivaxelns smörjnipplar.

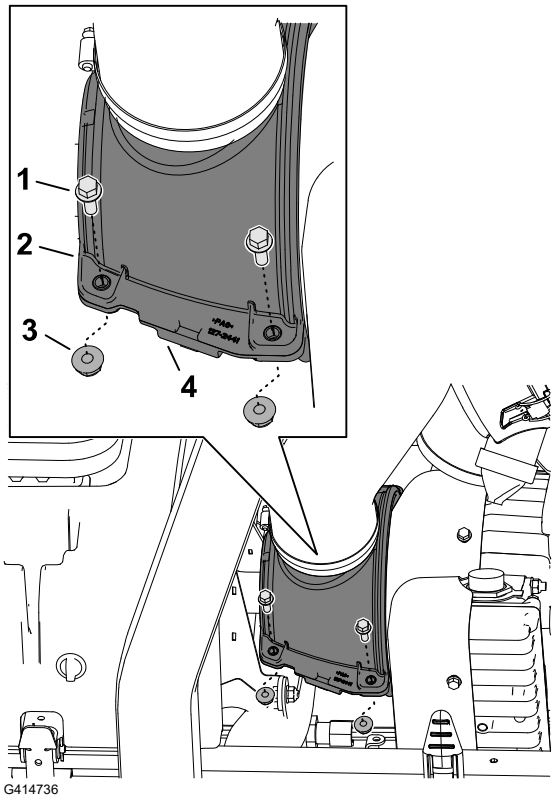

Montera generatorns kylluftshöljen

1. Rikta in spåren i de övre ① och lägre ④ kylluftshöljena på generatorn med drivaxelborstens tätning ② och generatorkåpans fläns③.

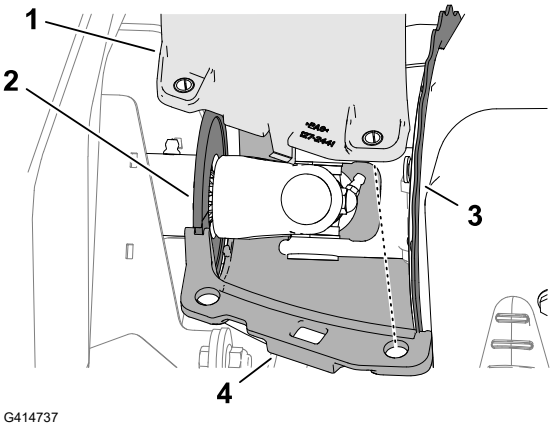

Montera generatorns kylluftshöljen (fortsättning)

2. Passa in hålen i de övre ② och lägre ④ kylluftshöljena på generatorn med kompressionsbegränsningsstiften.
3. Fäst halvorna på generatorns kylluftshöljen och kompressionsbegränsande stift med de fyra skruvarna ① och de fyra låsmuttrarna ③.

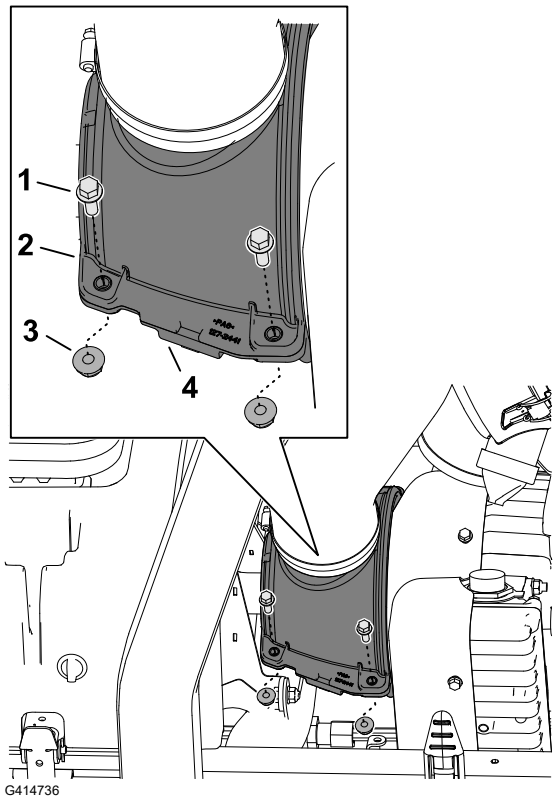

Domkraftspunktsplatser

Obs! Stötta upp maskinen med pallbockar när du arbetar under maskinen.

Använd följande som maskinlyftspunkter:

- Fram – domkraftsfästena på framaxelröret.
- Bak – bakaxelröret.

Domkraftspunktsplatser (fortsättning)

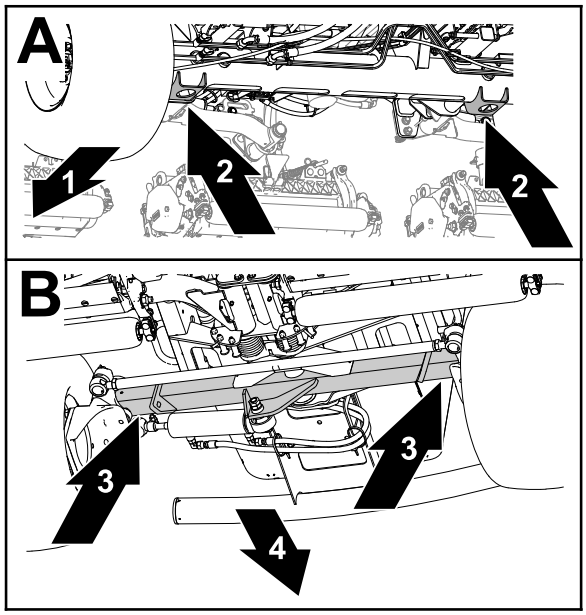

G437877

1. Maskinens främre del
2. Domkraftsfästen (framaxelrör)
3. Bakaxelrör
4. Maskinens baksida

Smörjning

Smörja lager och bussningar

Maskinen har smörjnipplar som måste smörjas regelbundet. Dammiga och smutsiga arbetsförhållanden kan göra att smuts letar sig in i lager och bussningar vilket leder till ökat slitage. Smörj alla smörjnipplar omedelbart efter att maskinen har tvättats, oavsett det intervall som anges i underhållsschemat.

1. Förbered maskinen för underhåll.
2. Separera generatorns kylluftshöljen.
3. Smörj alla maskinkopplingar med universalfett nr 2 på litiumbas.
4. Montera generatorns kylluftshöljen.

Smörjnipplarnas placering

Typ av fett: Universalfett nr 2 på litiumbas

Pumpens drivaxel, U-led (3) **Obs!** Öppna pumpens drivaxel från maskinens undersida.	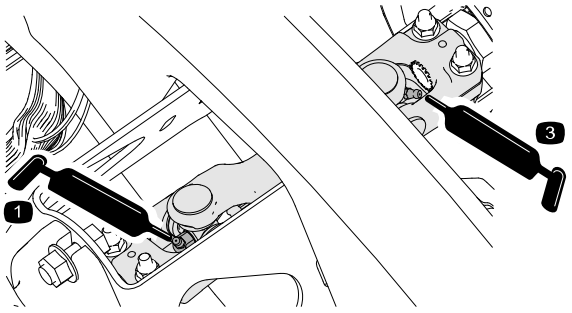 G452383 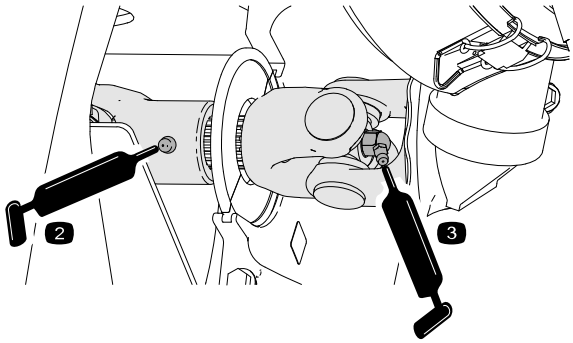 G452384
Klippenheternas lyftarmscylindrar (2 var) Lyftarmens svängtappar (1 var)	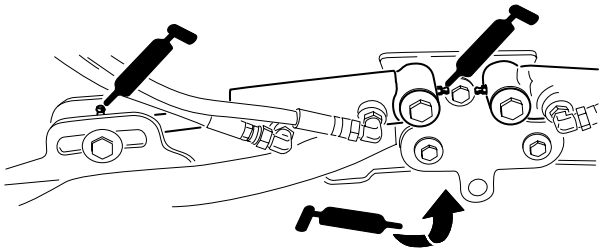 G452355
Klippenhetens bärram och svängtapp (2 var)	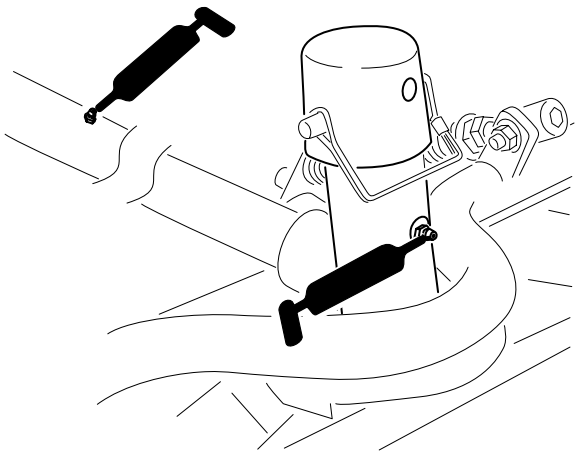 G452356

Smörja lager och bussningar (fortsättning)

Lyftarmens svängaxel (1 var)	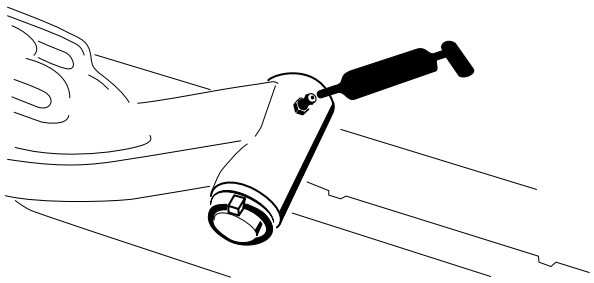 G452357
Bakaxelns dragstång (2)	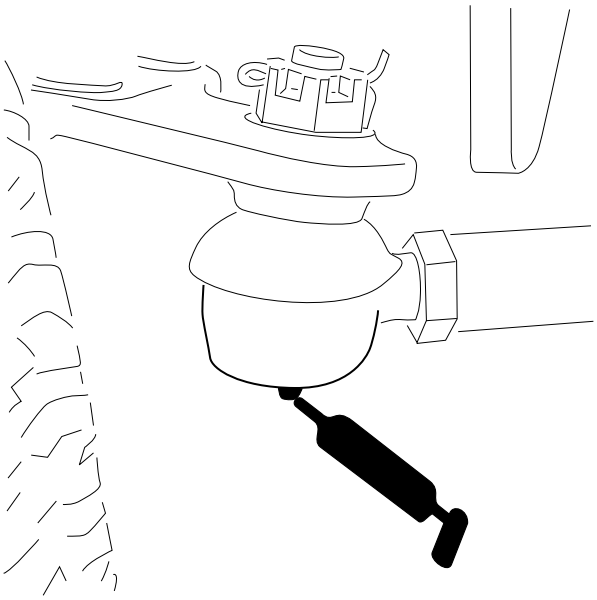 G452368

Smörja lager och bussningar (fortsättning)

Axelns styrtapp (1)	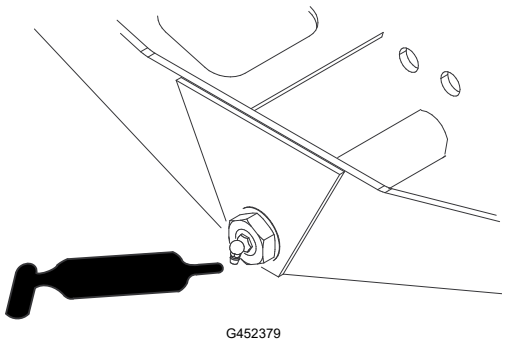
Styrcylinderns kulleder (2)	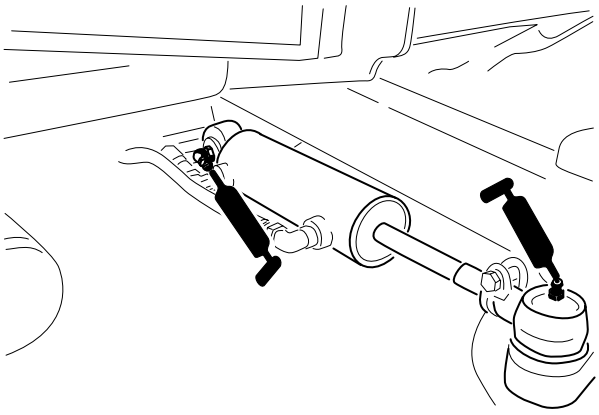

Motorunderhåll

Kontrollera luftrenaren

1. Förbered maskinen för underhåll.
2. Öppna motorhuven.
3. Kontrollera serviceindikatorn (1) i slutet av luftfilterhuset.

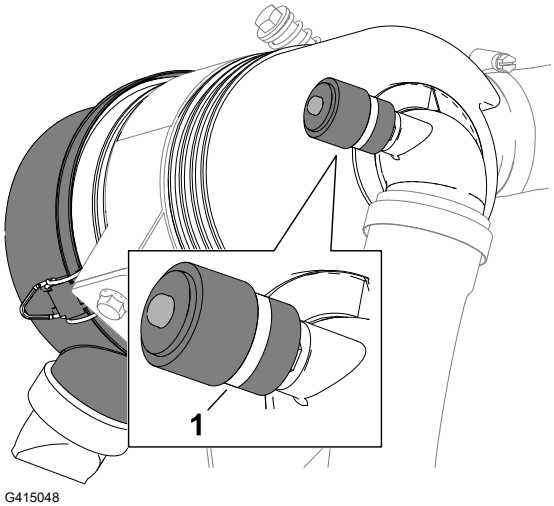

Kontrollera luftrenaren (fortsättning)

4. Om ett rött band visas i serviceindikatorn ska du byta luftfiltret.
5. Kläm på dammrensningsventilen.
6. Stäng motorhuven och lås spärren.

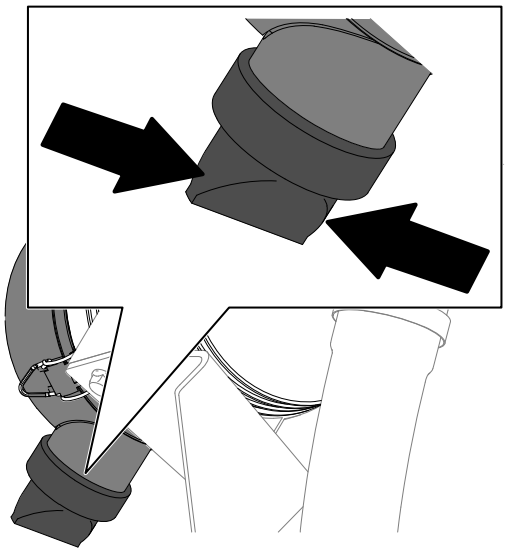

G414762

Återställa luftfiltrets serviceindikator

1. Om ett rött band visas i serviceindikatorn trycker du på återställningsknappen på indikatorns ände.
2. Stäng motorhuven och lås spärren.

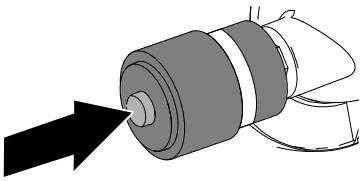

G414765

Serva luftrenaren

- Kontrollera hela intagssystemet och leta efter läckor, skador eller lösa slangklämmor. Använd inte ett skadat luftfilter.
- Utför endast service på luftrenarfiltret när serviceindikatorn anger att det krävs. Om du byter luftfiltret tidigare ökar det risken för att smuts kommer in i motorn när du har avlägsnat filtret.

VIKTIGT

Kontrollera att kåpan sitter som den ska, sluter tätt runt luftrenarhuset och att gummiutloppsventilen är riktad nedåt – mellan läget klockan 5 och klockan 7 sett från änden.

Serva luftrenaren (fortsättning)

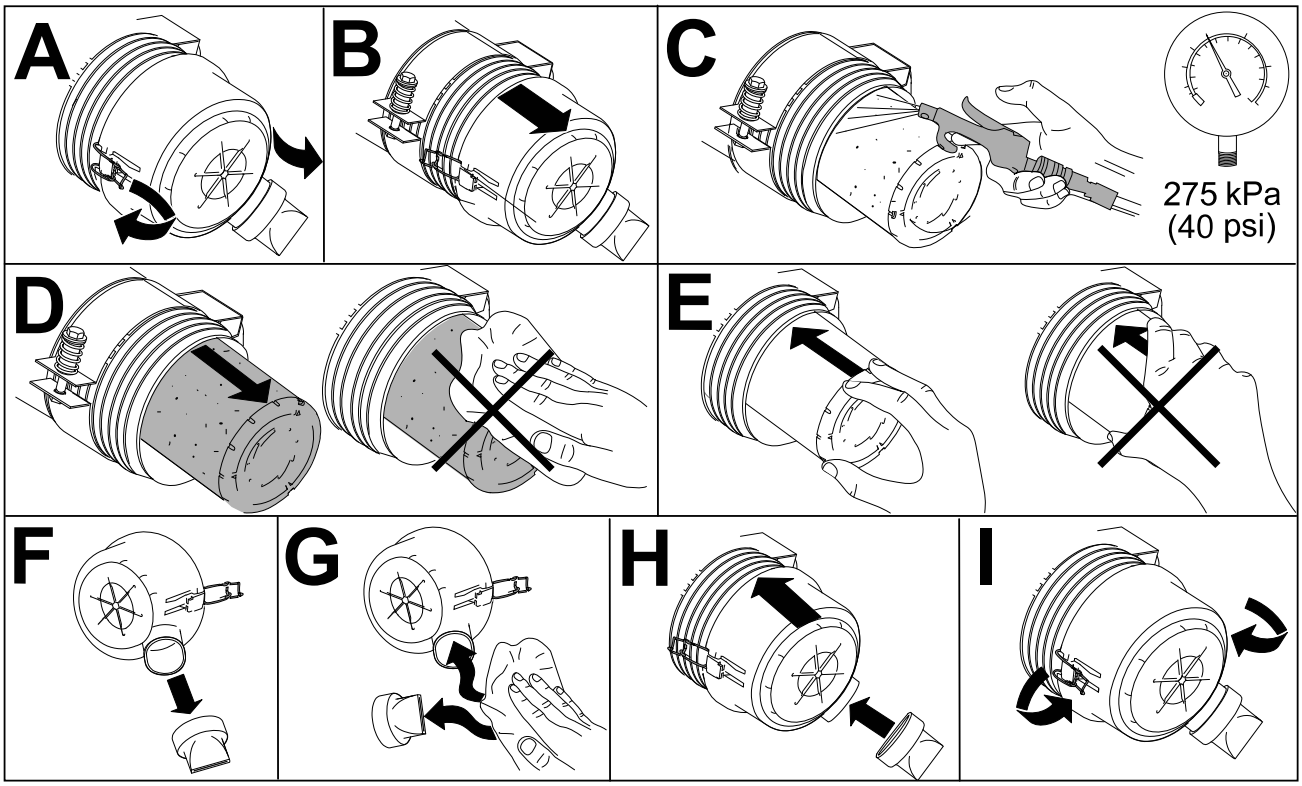

G448875

Motoroljespecifikationer

Oljetyp

Använd högkvalitativ motorolja med låg askhalt som uppfyller eller överskrider API-tjänstekategori CH-4 eller högre.

Använd motorolja med följande viskositetsgrad:

- Rekommenderad olja: SAE 15W-40 (över -17 °C)
- Alternativ olja: SAE 10W-30 eller 5W-30 (alla temperaturer)

Toro Premium-motorolja med en oljeviskositet på 15W-40 eller 10W-30 kan köpas hos auktoriserade Toro-återförsäljare.

Vevhusvolym

Cirka 3,3 liter med filtret.

Kontrollera oljenivån i motorn

Obs! Kontrollera oljan när motorn är kall. Om motorn är varm ska du vänta tio minuter innan du kontrollerar.

Kontrollera oljenivån i motorn (fortsättning)

VIKTIGT

Kontrollera motoroljan dagligen. Om oljenivån är ovanför markeringen Full på oljestickan kan motoroljan vara utspädd med bränsle.

Om oljenivån är ovanför markeringen Full ska du byta motoroljan.

Fyll på olja tills nivån når upp till markeringen ”Full” på oljestickan om nivån ligger på eller under markeringen ”Add”.**Fyll inte på för mycket olja i motorn.**

VIKTIGT

Kontrollera att motoroljenivån är mellan den övre och den nedre markeringen på oljemätaren. Motorn kan skadas om du fyller på med för mycket eller för lite olja.

1. Förbered maskinen för underhåll.
2. Öppna motorhuven.
3. Kontrollera nivån för motorolja.
4. Stäng motorhuven och lås spärren.

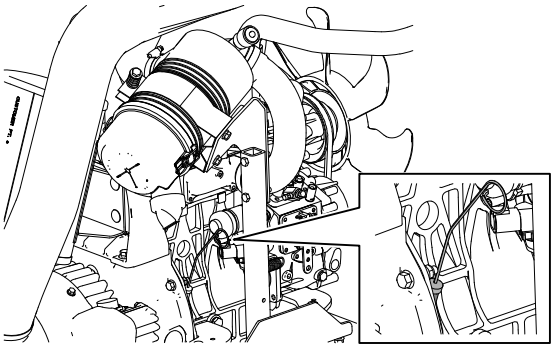

G437900

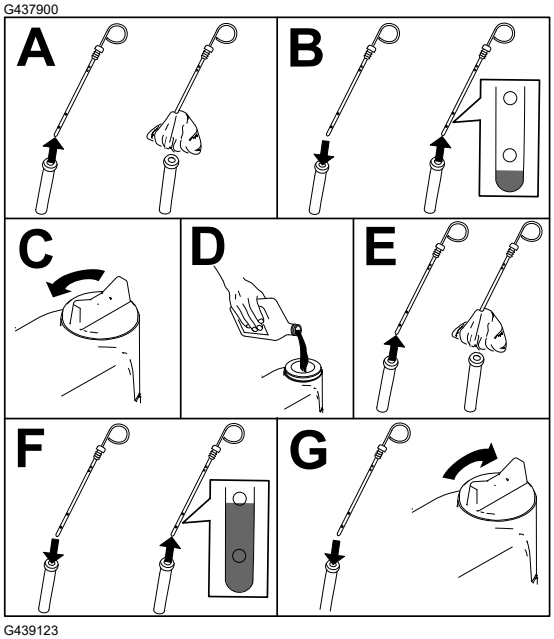

G439123

Byta motoroljan och filtret

1. Förbered maskinen för underhåll.
2. Töm oljan och byt filtret.

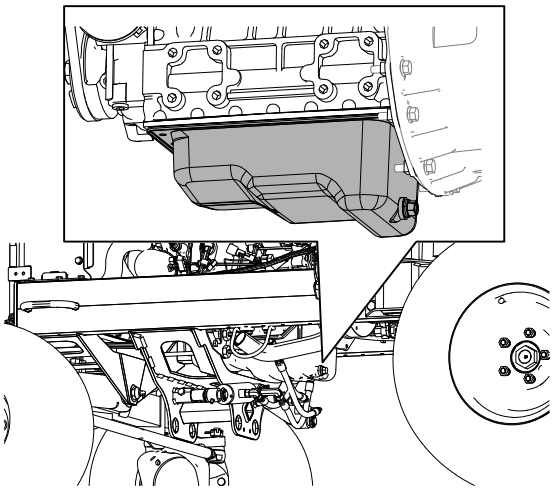

G437921

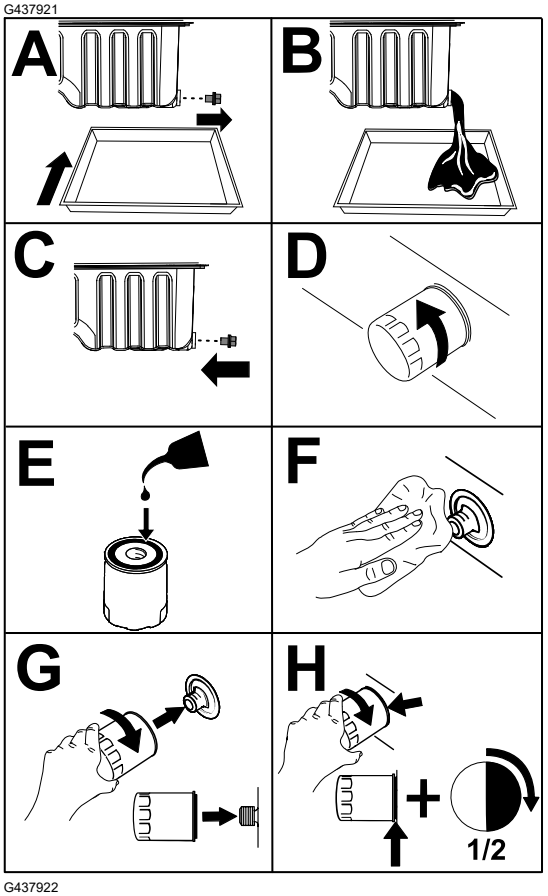

G437922

VIKTIGT

Dra inte åt filtret för hårt.

3. Öppna motorhuven.
4. Fyll på olja i vevhuset.

Byta motoroljan och filtret (fortsättning)

5. Stäng motorhuven och lås spärren.

Underhålla bränslesystemet

Den här *bruksanvisningen* innehåller mer detaljerad information om underhåll av bränsle och bränslesystemet än *bruksanvisningen till motorn*, som är en allmän beskrivning av bränsle och bränsleunderhåll.

Observera att underhåll av bränslesystemet, underhåll, bränsleförvaring och bränslekvalitet kräver din ständiga uppmärksamhet, så att driftstopp och omfattande motorreparationer kan undvikas.

Bränslesystemet har en extremt snäv tolerans till följd av emissions- och kontrollkraven. Dieselbränslets kvalitet och renhet är mer betydande för en lång livslängd hos dagens common rail-system med högt tryck (HPCR) för bränsleinsprutning som används i dieselmotorer.

VIKTIGT

Vatten eller luft i bränslesystemet skadar motorn! Utgå inte från att nytt bränsle är rent. Säkerställ att bränslet kommer från en kvalitetsleverantör, förvara bränslet korrekt och se till att allt bränsle används inom 180 dagar.

VIKTIGT

Om du inte följer förfarandet för byte av bränslefilter, underhåll av bränslesystemet och bränsleförvaring kan motorns bränslesystem gå sönder i förtid. Utför allt underhåll av bränslesystemet vid angivna intervaller, när bränslet blir förorenat eller dess kvalitet börjar bli dålig.

Bränsleförvaring

Lämplig bränsleförvaring är avgörande för motorn. Korrekt underhåll av bränsleförvaringstankar förbises ofta och leder till kontaminering av bränslet som överförs till maskinen.

- Samla endast upp bränsle av en mängd som du kommer att förbruka inom 180 dagar. Använd inte bränsle som har förvarats i mer än 180 dagar. På så sätt undviker du att det kommer in vatten och andra föroreningar i bränslet.
- Om du inte tar bort vattnet från förvaringstanken eller maskinens bränsletank kan detta leda till rost eller förorening i förvaringstanken och bränslesystemets komponenter. Tankslam som uppstår till följd av mögel, bakterier eller svamp begränsar flödet och täpper till filtret och bränsleinsprutarna.
- Inspektera bränsleförvaringstanken och maskinens bränsletank regelbundet för att kontrollera tankens bränslekvalitet.
- Se till att bränslet kommer från en kvalitetsleverantör.

Bränsleförvaring (fortsättning)

- Om du upptäcker vatten eller föroreningar i förvaringstanken eller maskinens bränsletank ska du kontakta bränsleleverantören för att i samråd med dem åtgärda problemet och utföra underhåll av hela bränslesystemet.
- Förvara inte dieselbränsle i tankar eller behållare tillverkade med zinkpläterade komponenter.

Serva bränsle-/vattenseparatorn

Tömma bränsle-/vattenseparatorn på vatten

1. Töm ut vatten från bränsle-/vattenseparatorn så som visas.

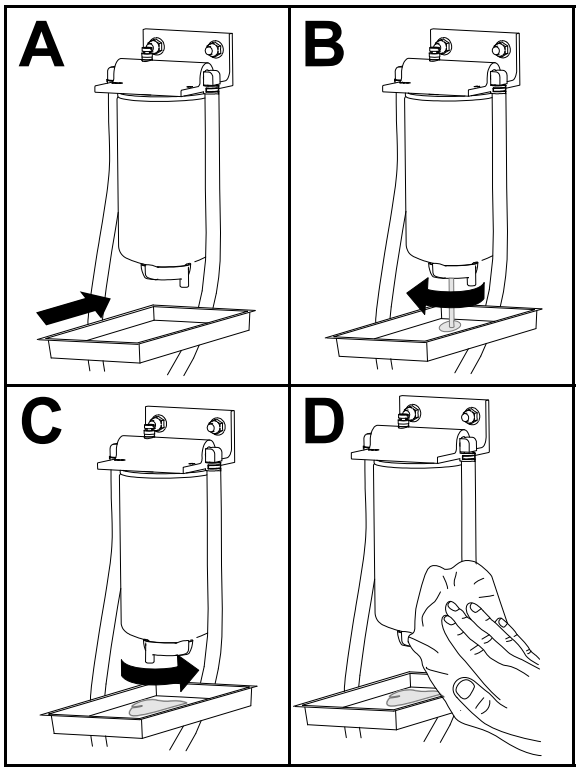

G452998

2. Flöda filtret och ledningarna till högtryckspumpen.

Serva bränsle-/vattenseparatorn (fortsättning)

Byta ut bränsle-/vattenseparatorfiltret

1. Byt ut filtret så som visas.

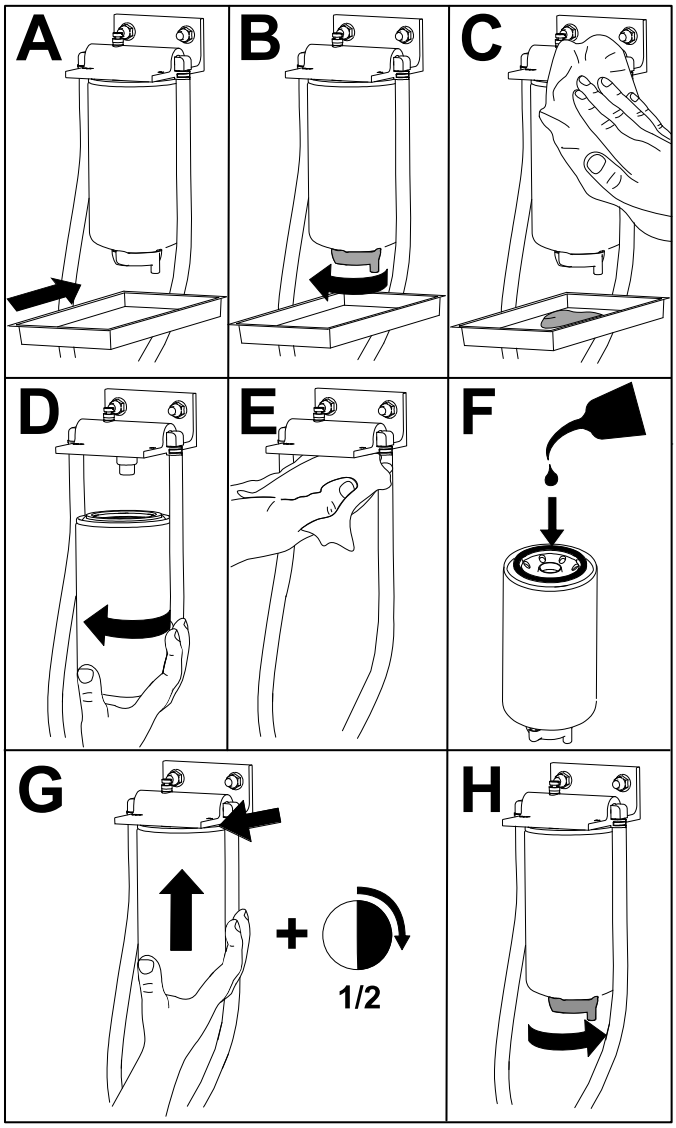

G452996

2. Flöda filtret och ledningarna till högtryckspumpen.

Underhålla bränslefiltret

1. Fäll upp sätet.
2. Ta bort golvplattan genom att ta bort de fyra skruvarna som fäster den på maskinen.
3. Gör rent omkring bränslefiltrets slanganslutningar.

   Obs! Använd en ren trasa för att rengöra slanganslutningarna.
4. Flytta klämmorna som håller fast slangarna på kopplingarna till bränslefiltret och ta bort slangarna från kopplingarna.
5. Passa in ett avtappningskärl under filtret och ta bort filtret.

Underhålla bränslefiltret (fortsättning)

6. Montera ett nytt filter och anslut slangarna.

   Obs! Se till att filtret är riktat enligt bilden.
7. Sätt tillbaka slangklämmorna för att fästa bränsleslangarna vid filtret.
8. Flöda filtret och ledningarna till högtryckspumpen.
9. Starta motorn och kontrollera om det finns några läckor runt filtrets slanganslutningar.

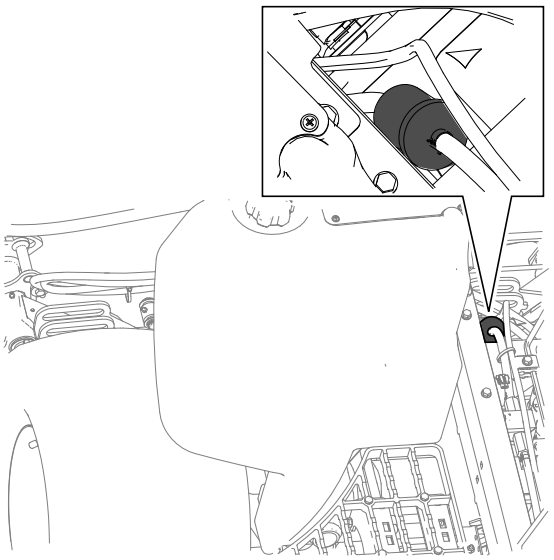

G439246

Tömma bränsletanken

1. Förbered maskinen för underhåll.
2. Placera ett kärl under bränsletankens tömningsventil (1).
3. Öppna tömningsventilen och låt bränslet rinna av från tanken.
4. Använd rent bränsle för att spola ur bränsletanken.
5. Stäng tömningsventilen.

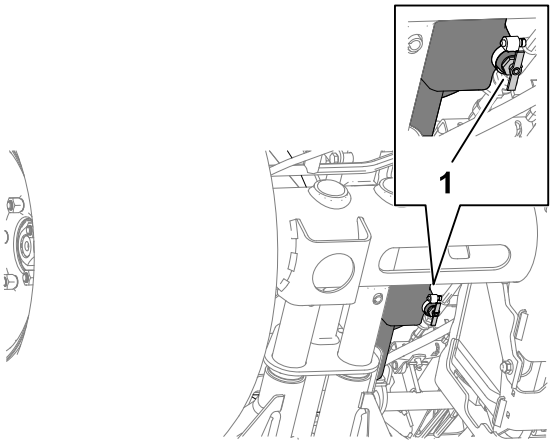

G415054

Kontrollera bränsleledningar och anslutningar

1. Kontrollera om bränsleledningarna har skadats eller försämrats på något annat sätt, eller om det finns lösa anslutningar.
2. Byt ut eventuella försämrade klämmor eller slangar.

   Obs! Flöda bränslesystemet om du byter ut några bränsleslangar.

Lufta bränslesystemet

1. Förbered maskinen för underhåll.
2. Se till att bränsletanken är minst halvfull.
3. Öppna motorhuven.
4. Öppna avluftarskruven (1) på bränsleinsprutningspumpen.
5. Vrid tändningsnyckeln till det PÅSLAGNA läget.

   Obs! När den elektriska bränslepumpen är i gång tvingas luft ut vid avluftarskruven.
6. Dra åt skruven och vrid tändningsnyckeln till det AVSTÄNGDA läget.
7. Stäng motorhuven och lås spärren.

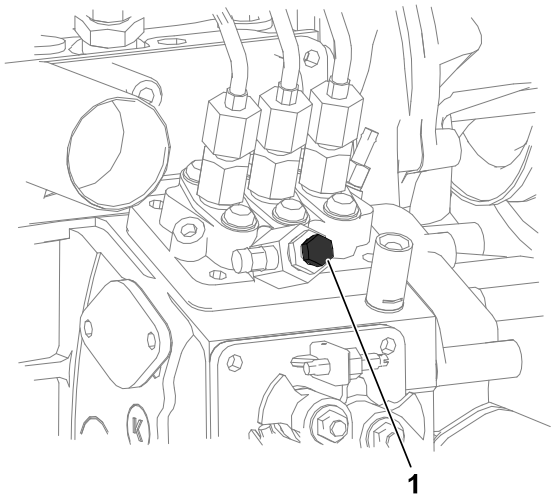

G439312

Rengöra gallret för bränsleupptagningsröret

Avlägsna bränsleupptagningsröret

Bränsleupptagningsröret sitter på bränsletankens insida och är utrustat med ett filter som förhindrar att skräp kommer in i bränslesystemet. Demontera bränsleupptagningsröret och rengör filtret vid behov.

1. Förbered maskinen för underhåll.
2. Ta bort de fem skruvarna (2) som fäster bränslesändarkåpan (1) på bränsletanken(3) och ta sedan bort kåpan.

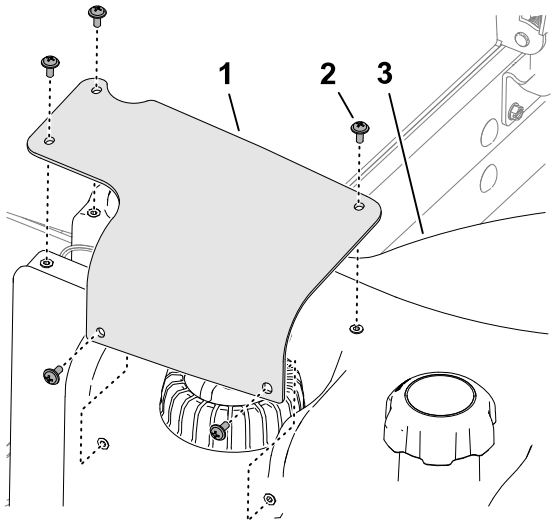

G415055

Rengöra gallret för bränsleupptagningsröret (fortsättning)

3. Koppla loss kontakten med två uttag på bränslesändarkablaget ② från kontakten med två stift på maskinkablaget ①.

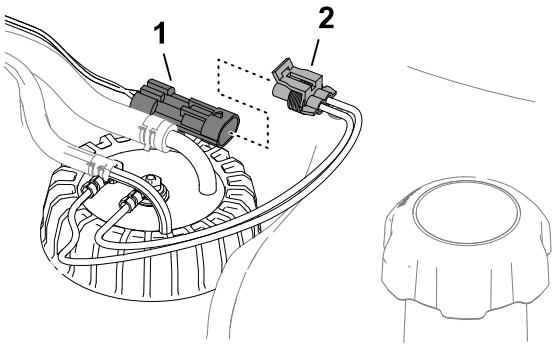

G415056

4. Flytta klämmorna ② som håller fast slangarna ① på kopplingarna ③ till bränslesändarens insida och ta bort slangarna från kopplingarna.

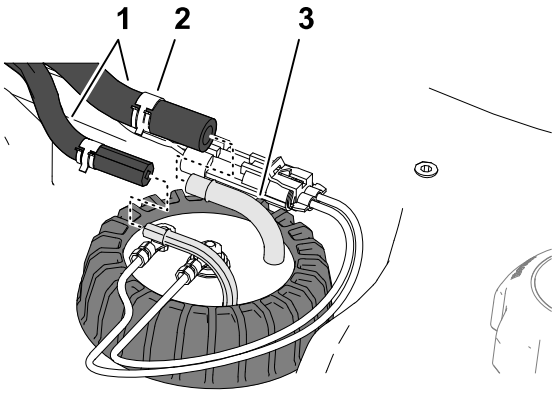

G415057

5. Lossa på locket till bränslesändaren ①.
6. Lyft försiktigt upp bränslesändaren från tanken.

   Obs! Böj inte bränsleupptagningsröret, returröret eller flytarmen.

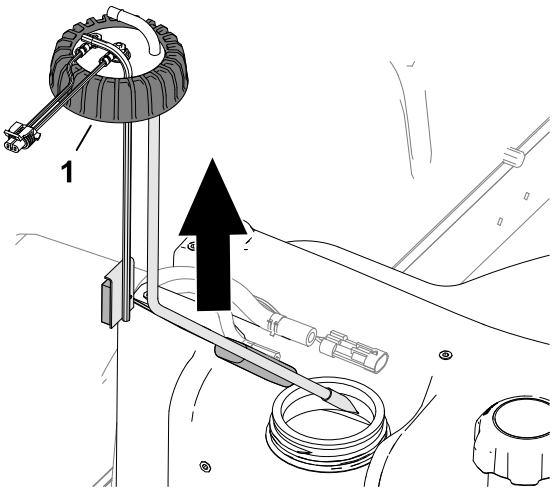

G415058

Rengöra gallret för bränsleupptagningsröret (fortsättning)

Rengöra och montera bränsleupptagningsröret

1. Rengör panelen i änden av bränsleupptagningsröret.

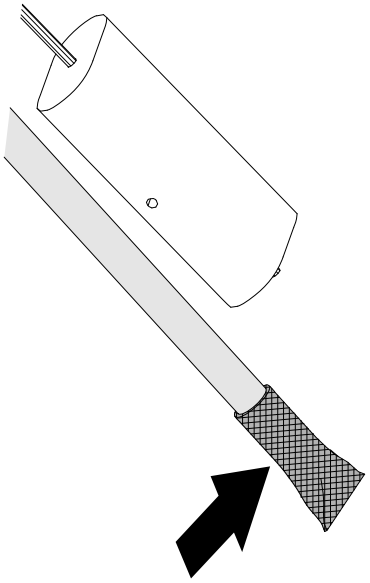

G415060

2. Montera försiktigt upptagningsröret och flottören i bränsletanken.
3. Rikta in kopplingarna mot upptagningsrörets och returrörets insidor.
4. Sätt tillbaka locket till bränslesändaren (1) på bränsletanken.

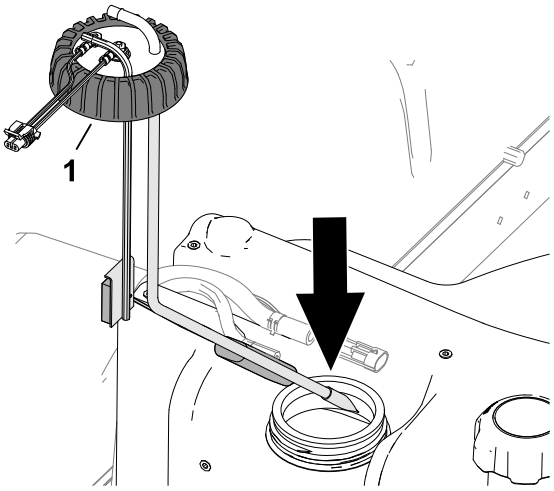

G415059

5. Montera slangen (1) på kopplingarna (3) till bränslesändaren och fäst slangarna på kopplingarna med klämmorna (2).

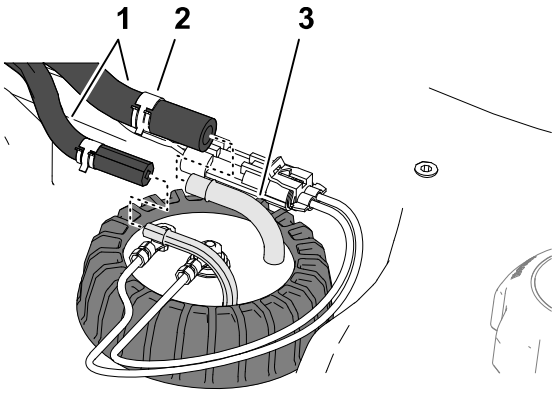

G415057

Rengöra gallret för bränsleupptagningsröret (fortsättning)

6. Koppla ihop bränslesändarkablagets kontakt (2) med maskinkablagets kontakt (1).

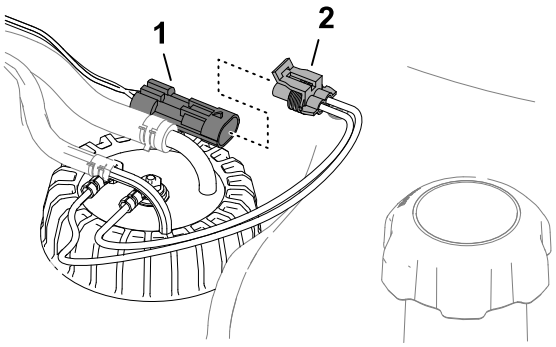

G415056

7. Montera bränslegivarkåpan (1) på bränsletanken (3) med de fem skruvarna (2).

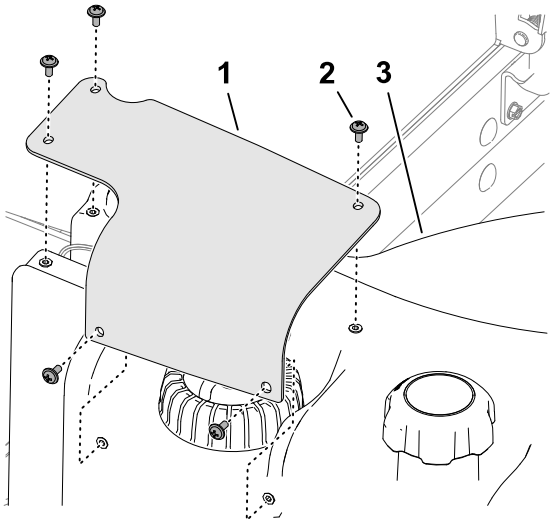

G415055

Flöda bränslesystemet

Flöda bränslesystemet efter följande scenarier:

- När bränslefiltret byts ut.
- När vattenseparatorn töms efter varje användning eller dagligen.
- När bränslet tar slut.
- När en bränsleslang byts ut eller bränslesystemet öppnas av någon anledning.

Innan du flödar bränslesystemet ska du utföra följande steg:

VIKTIGT

Använd inte motorns startmotor för att starta motorn i syfte att flöda bränslesystemet.

1. Kontrollera att det finns bränsle i bränsletanken.

Flöda bränslesystemet (fortsättning)

2. Utför följande steg för att flöda filtret och ledningarna till högtryckspumpen för att förhindra slitage och skador på pumpen:
   A. Vrid tändningsnyckeln till läget PÅ i 15–20 sekunder.
   B. Vrid tändningsnyckeln till läget AV i 30–40 sekunder.

      Obs! Detta gör att styrenheten stängs av.
   C. Vrid nyckeln till läget PÅ i 15–20 sekunder.
   D. Kontrollera om det finns några läckor runt filter och slangar.
   E. Starta motorn och undersök om det finns läckor.

Underhålla elsystemet

Kontrollera elkablarna

Kontrollera elkablarna med avseende på skador, slitage, lösa kopplingar, väderslitage och kemiskt slitage.

Obs! Reparera alla skador innan du kör maskinen igen.

Koppla loss batteriet

FARA

Batterielektrolyt innehåller svavelsyra som är dödligt vid förtäring och orsakar allvarliga brännskador.

- **Drick inte elektrolyten och undvik kontakt med hud, ögon och kläder.**
- **Använd skyddsglasögon och gummihandskar.**
- **Fyll på batteriet på en plats där du har tillgång till rent vatten och kan skölja av huden.**

---

1. Förbered maskinen för underhåll.
2. Öppna panelen.

Koppla loss batteriet (fortsättning)

3. Ta bort kåpan ① från batterilådan genom att trycka på batterikåpans ④ sidor.
4. Koppla loss batteriets minuskabel ②.
5. Skjut bort isoleringskåpan ③ från klämman för batteriets pluskabel och koppla loss batteriets pluskabel.

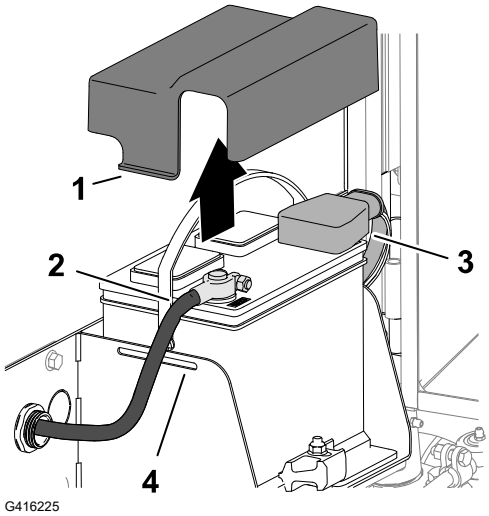

Ansluta batteriet

1. Anslut batteriets pluskabel (röd) ③ till batteriets pluspol (+).
2. Anslut minuskabeln (svart) ② till batteriets minuspol (-).
3. Applicera ett lager smörjfett av typen Grafo 112X (skin-over), Toro-artikelnr 505-47 på batteripolerna och batterikabelns klämmor.
4. Trä gummiskon över klämman för batteriets pluskabel.
5. Montera batterikåpan på batteriet genom att rikta in kåpans flikar ① mot skårorna ④ i batterilådan.
6. Stäng panelen och lås spärren.

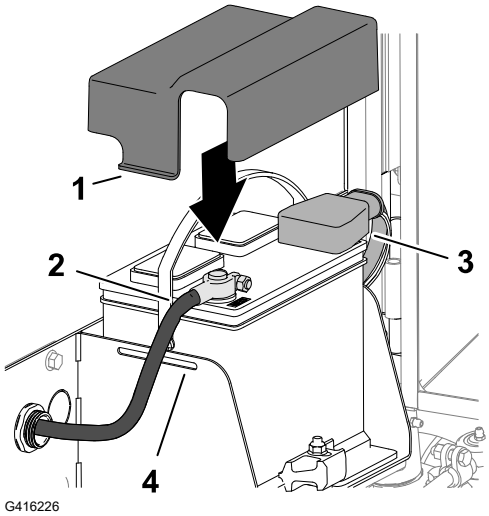

Ladda batteriet

1. Koppla loss batteriet.
2. Anslut en batteriladdare på 3–4 A till batteripolerna.
3. Ladda batteriet med 3–4 A under 4–8 timmar.
4. Koppla ur laddningsanordningen från eluttaget och batteripolerna när batteriet är laddat.
5. Ansluta batteriet.

Serva batteriet

Obs! Se till att hålla kabelanslutningarna och batterilådan rena eftersom ett smutsigt batteri långsamt kommer att laddas ur.

1. Förbered maskinen för underhåll.
2. Öppna panelen.
3. Kontrollera batteriets tillstånd.

   Obs! Byt ut ett slitet eller skadat batteri.
4. Koppla loss batterikablarna och ta ut batteriet ur maskinen.
5. Tvätta hela batterilådan med en lösning bestående av natriumbikarbonat (bakpulver) och vatten.
6. Skölj lådan med rent vatten.
7. Montera batteriet i maskinen och anslut batterikablarna.
8. Stäng panelen och lås spärren.

Byta ut en 12 V säkringsblockssäkring

Säkringsblocket 1 sitter under sätet.

1. Förbered maskinen för underhåll.
2. Lossa och luta sätet.
3. Byt ut den öppna säkringen mot en säkring av samma typ och med samma strömstyrka.
4. Stäng och säkra sätet.

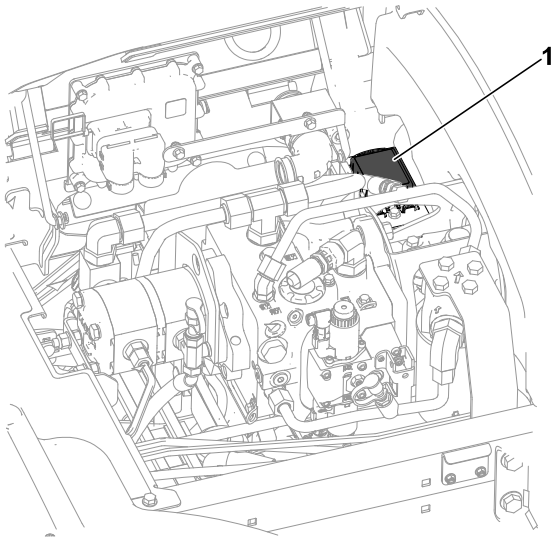

Byta ut en 48 V klippenhetssäkring

1. Lossa spärren och öppna motorhuven.
2. På motorns vänstra framsida tar du bort kåpan från säkringsblocket på 48 V.

Byta ut en 48 V klippenhetssäkring (fortsättning)

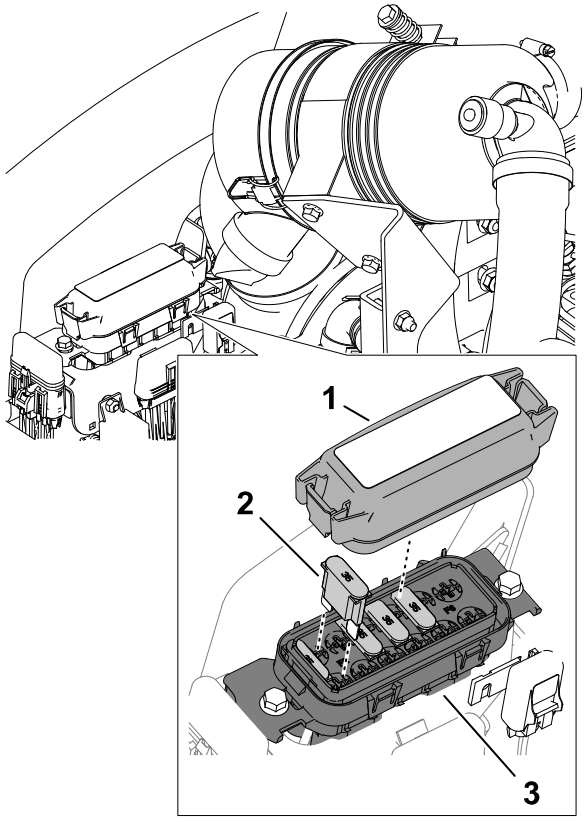

G416230

1. Skydd
2. Maxisäkring
3. 48 V-säkringsblock

3. Leta reda på den öppna säkringen i säkringsblocket.
4. Byt ut säkringen mot en säkring av samma typ och med samma strömstyrka. Se dekalen på säkringsblockets insida för information om strömstyrka.
5. Montera locket på 48 V-säkringsblocket.
6. Stäng motorhuven och lås spärren.

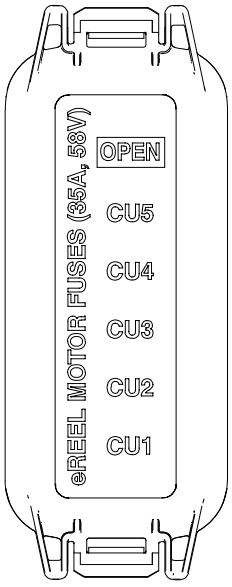

G416231

Byta säkring för cylinderaktivering

1. Förbered maskinen för underhåll.
2. Lossa spärren och öppna motorhuven.
3. På motorns högra framsida tar du bort locket från den inbyggda säkringshållaren märkt ”Aktivera säkring 10 A 125 V□? ①.
4. Byt ut den öppna säkringen mot en säkring av samma typ och strömstyrka.
5. Montera locket på den inbyggda säkringshållaren.
6. Stäng motorhuven och lås spärren.

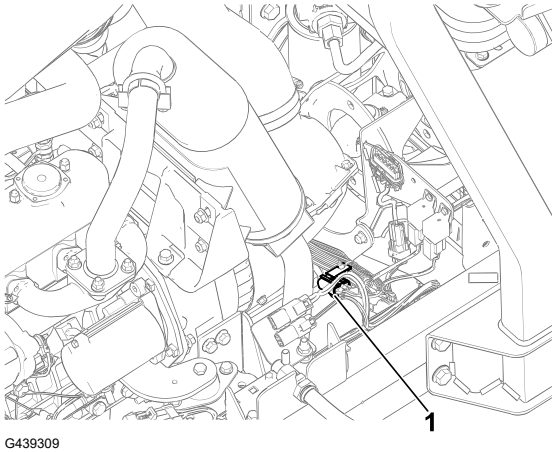

G439309

Byta ut huvudströmsäkringen

1. Förbered maskinen för underhåll.
2. Lossa spärren och öppna motorhuven.
3. Till höger på motorns baksida tar du bort kåpan på den inbyggda säkringshållaren märkt ”Main B+ Power Fuse□? ①.
4. Byt ut den öppna säkringen mot en säkring av samma typ och strömstyrka.
5. Fäst locket på den inbyggda säkringshållaren.
6. Stäng motorhuven och lås spärren.

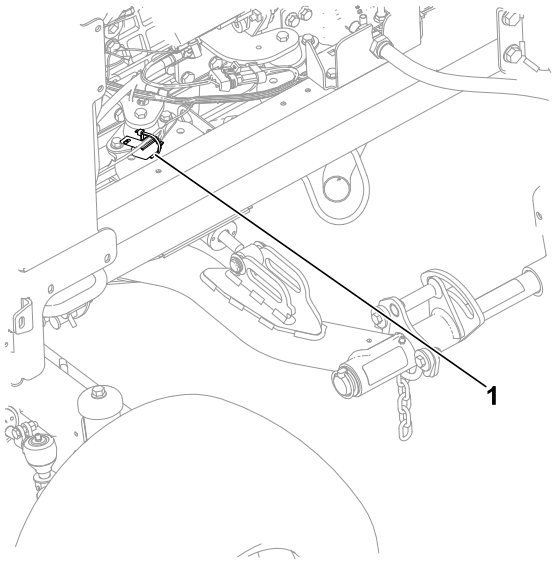

G439310

Underhålla drivsystemet

Kontrollera däcktrycket

VARNING

Ett lågt däcktryck minskar maskinens stabilitet på lutande underlag. Detta kan orsaka att maskinen välter, vilket kan leda till dödsfall eller allvarliga personskador.

Däcken får inte vara för löst pumpade.

Obs! Upprätthåll rekommenderat lufttryck i alla däck för att säkerställa hög klippkvalitet och korrekt maskindrift.

1. Mät lufttrycket i samtliga däck. Lufttrycket i däcken ska vara 0,83–1,03 bar.
2. Pumpa upp eller släpp ut luft ur däcken om nödvändigt för att få 0,83–1,03 bar.

Dra åt hjulmuttrarna



Dra åt hjulmuttrarna korsvis till **94–122 Nm**.

VARNING

Om hjulmuttrarna inte dras åt ordentligt kan det leda till dödsfall eller allvarliga skador.

Kontrollera hjulmuttrarnas åtdragningsmoment (dra åt vid behov).

Dra åt axelnavets muttrar



1. Dra åt muttrarna på framaxelnavet till **407–542 Nm**.
2. Om maskinen är utrustad med CrossTrax®-allhjulsdrift ska muttrarna på bakaxelnavet dras åt till **366–447 Nm.**

Kontrollera bakhjulens inriktning

1. Vrid ratten tills bakhjulen är riktade rakt framåt.
2. Förbered maskinen för underhåll.
3. Mät avståndet från mitt till mitt vid axelhöjd framtill och baktill på styrhjulen.

Kontrollera bakhjulens inriktning (fortsättning)

Obs! Justeringen av bakhjulets skränkning är korrekt om skillnaden mellan framhjulsmåttet och bakhjulets mått är 6 mm eller mindre.

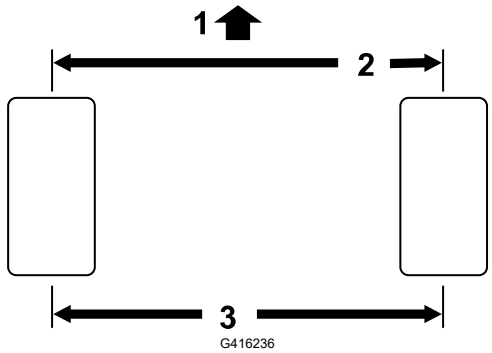

(1) Traktorenhetens framsida

(2) 6 mm eller mindre än bakdäcket

(3) Avstånd mitt till mitt

4. Om avståndet är större än 6 mm justerar du bakhjulets skränkning.

Justera bakhjulens skränkning

1. Lossa kontramuttern (1) i båda ändar av dragstången (2).

   Obs! Den ände av dragstången som har ett utvändigt spår är vänstergängad.
2. Vrid dragstången med hjälp av skiftnyckeln (3).
3. Mät avståndet från mitt till mitt vid axelhöjd framtill och baktill på styrhjulen.

   Obs! Justeringen av bakhjulets skränkning är korrekt om skillnaden mellan framhjulsmåttet och bakhjulets mått är 6 mm eller mindre.
4. Upprepa steg 1 och 2 vid behov.
5. Dra åt kontramuttrarna.

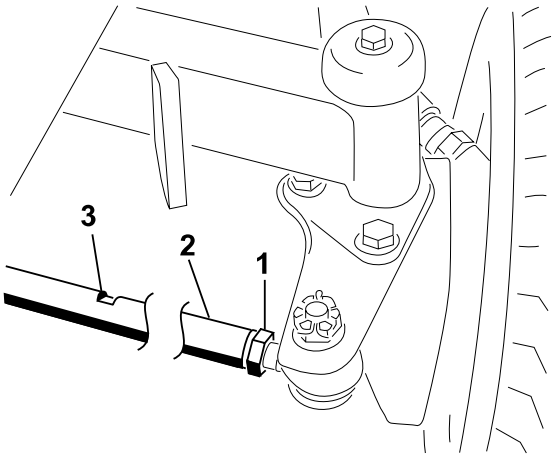

Underhålla kylsystemet

Specifikationer för kylvätska

Kylvätsketanken fylls på fabriken med en 50/50-blandning av vatten och etylenglykolbaserad kylvätska med längre livslängd.

VIKTIGT

Använd endast kommersiellt tillgängliga kylvätskor som uppfyller specifikationerna som anges i tabellen för kylvätskestandarder med längre livslängd (Extended Life Coolant Standards Table).

Använd inte konventionell (grön), oorganisk syra-teknik (IAT) som kylvätska i maskinen. Blanda inte konventionell kylvätska med kylvätska med längre livslängd.

Tabell för kylvätsketyp

Typ av etylenglykolkylvätska	Typ av korrosionshämmare
Långlivad frostskyddad	Organisk syra-teknik (OAT)

VIKTIGT

Förlita dig inte på färgen på kylvätskan för att identifiera skillnaden mellan konventionella (gröna), oorganiska syra-teknik (IAT) kylvätskor och kylvätskor med längre livslängd.

Kylvätsketillverkare färgar ibland kylvätska med längre livslängd i någon av följande färger: röd, rosa, orange, gul, blå, turkos, lila och grön. Använd kylvätska som uppfyller specifikationerna som anges i tabellen för kylvätskestandarder med längre livslängd.

Kylvätskestandarder med längre livslängd (Extended Life Coolant Standards)

ATSM International	SAE International
D3306 och D4985	J1034, J814 och 1941

VIKTIGT

Kylvätskekoncentrationen ska vara en 50/50-blandning av kylvätska och vatten.

- **Rekommenderat:** blanda kylvätska från ett koncentrat med destillerat vatten.
- **Rekommenderat alternativ:** om destillerat vatten inte är tillgängligt bör du använda en färdigblandad kylvätska istället för ett koncentrat.
- **Minimikrav:** om varken destillerat vatten eller färdigblandad kylvätska finns tillgängligt ska du blanda den koncentrerade kylvätskan med rent drickbart vatten.

Specifikationer för kylvätska (fortsättning)

Kylsystemets volym

Cirka 6,6 liter

Kontrollera kylvätskenivån

⚠ VAR FÖRSIKTIG ⚠

Om motorn har varit igång kan den trycksatta, heta kylvätskan läcka ut, vilket kan leda till mindre eller måttlig personskada.

- **Ta inte bort kylarlocket när motorn är igång.**
- **Ta hjälp av en trasa för att öppna kylarlocket och öppna locket sakta så att ånga kan komma ut.**

---

1. Förbered maskinen för underhåll.
2. Öppna motorhuven.
3. Kontrollera kylvätskenivån i expansionstanken.

   Obs! Kylvätskenivån är korrekt om den är mellan påfyllningsmarkeringen 1 och fullmarkeringen 2 på sidan av tanken.
4. Om kylvätskenivån är låg tar du bort expansionstankens lock 3 och fyller på den angivna kylvätskan tills nivån är vid fullmarkeringen.

   Obs! Fyll inte på expansionstanken för mycket.
5. Sätt tillbaka locket på expansionstanken.
6. Stäng motorhuven och lås spärren.

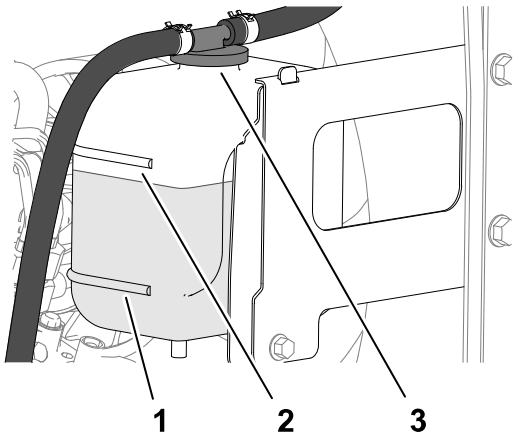

G439313

Inspektera kylsystemets slangar

Inspektera kylsystemets slangar och kontrollera om det finns läckor, vridna ledningar, lösa fäststöd, slitage, lösa beslag, väderslitage eller kemiskt slitage.

Obs! Reparera alla skador innan du kör maskinen igen.

Rengöra motorns kylsystem

1. Förbered maskinen för underhåll.
2. Öppna motorhuven.

Rengöra motorns kylsystem (fortsättning)

3. Rengör noga och ta bort allt skräp från området runt motorn.
4. Stäng motorhuven och lås spärren.
5. Lossa spärrhakarna till den bakre panelen ① och vrid den bakre panelen ② öppen.
6. Rengör panelen noga med tryckluft.

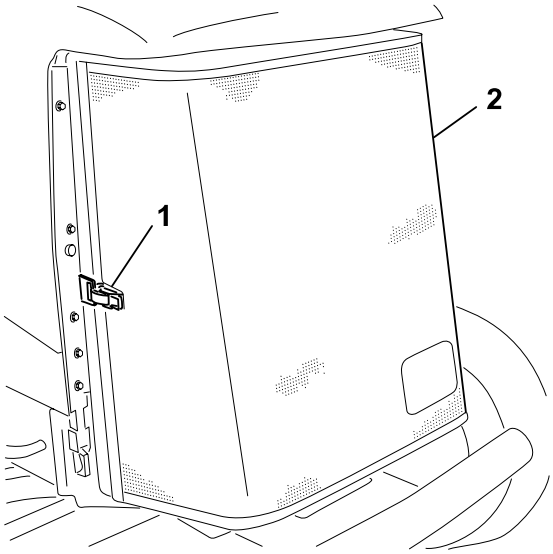

G416241

7. Vrid de två oljekylarspärrarna ② inåt och luta oljekylaren ①.

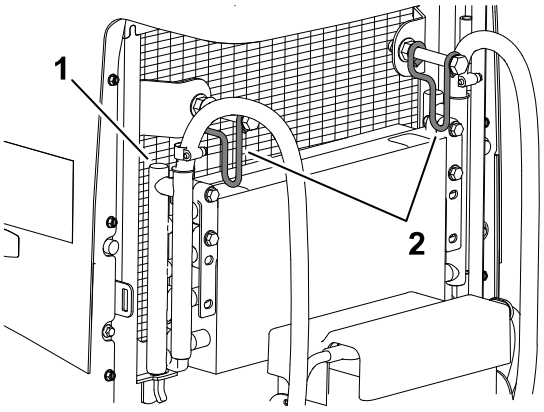

G416242

8. Rengör noga på båda sidor om oljekylaren och kylaren ① med tryckluft.
9. Höj oljekylaren och fäst den med de två spärrhakarna.
10. Stäng panelen och lås spärren.

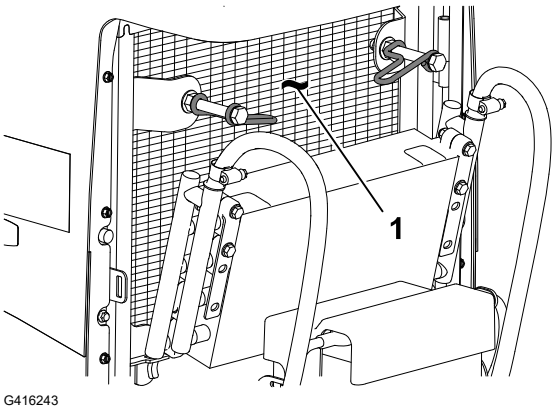

G416243

Underhåll av remmar

Spänna generatorremmen

1. Förbered maskinen för underhåll.
2. Öppna motorhuven.
3. Kontrollera generatorremmens spänning (2) genom att trycka ner remmen mittemellan generatorn och vevaxelskivorna.

   Obs! Remmen ska böjas ned 11 mm vid 10 kg kraft.
4. Utför följande procedur om nedböjningen inte är korrekt:
   A. Lossa på skruvarna som håller fast generatorn på (1) staget och lossa även generatorns axelbult (3).
   B. För in en bändstång mellan generatorn och motorn och bänd generatorn utåt.
   C. När remspänningen är korrekt drar du åt bultarna som fäster generatorn vid staget och generatorns axelbult.
5. Stäng motorhuven och lås spärren.

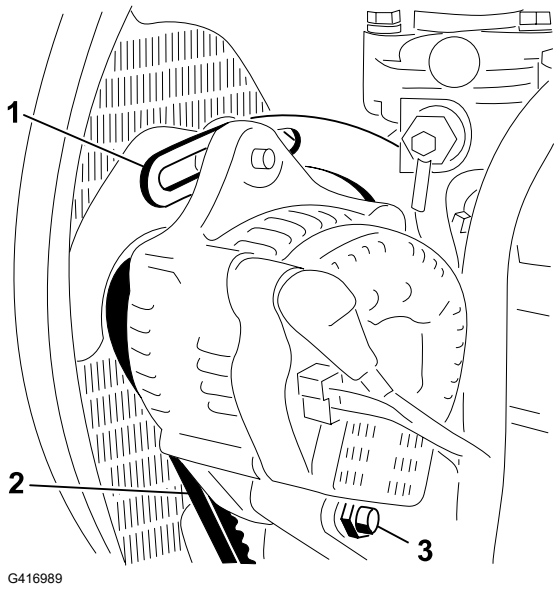

Underhålla hydraulsystemet

Specifikation för hydraulvätskan

Tanken fylls med hydraulvätska av hög kvalitet på fabriken. Kontrollera hydraulvätskenivån innan motorn startas för första gången och därefter dagligen.

Rekommenderad hydraulvätska: Toro PX Extended Life-hydraulvätska. Finns i spannar om 19 liter eller fat om 208 liter.

Obs! Om den rekommenderade utbytesvätskan används behöver maskinens vätska och filter inte bytas ut lika ofta.

Alternativa hydraulvätskor: Om Toro PX Extended Life-hydraulvätska inte är tillgänglig kan du använda en annan vanlig, oljebaserad hydraulvätska med specifikationer som faller inom det angivna området för samtliga materialegenskaper nedan och som uppfyller branschstandarderna. Använd inte syntetisk vätska. Rådgör med din smörjmedelsdistributör för att hitta en lämplig produkt.

Obs! Toro ansvarar inte för skador som uppstått till följd av att felaktiga vätskor använts. Använd därför endast produkter från ansedda tillverkare som ansvarar för sina rekommendationer.

Specifikation för hydraulvätskan (fortsättning)

Högt viskositetsindex/nötningsförhindrande hydraulvätska, med låg flytpunkt, av typen ISO VG 46

Materialegenskaper:

Viskositet, ASTM D445	cSt vid 40 °C: 44 till 48
Viskositetsindex, ASTM D2270	140 eller högre
Flytpunkt, ASTM D97	-37 °C till -45 °C
Branschspecifikationer:	Eaton Vickers 694 (I-286-S, M-2950-S/ 35VQ25 eller M-2952-S)

Obs! Många hydraulvätskor är nästintill färglösa vilket gör det svårt att upptäcka läckor. Det finns en rödfärgstillsats till hydraulvätskan i flaskor om 20 ml. En flaska räcker till 15–22 liter hydraulvätska. Beställ artikelnr 44-2500 från en auktoriserad Toro-återförsäljare.

VIKTIGT

Toro Premium Synthetic Biodegradable Hydraulic Fluid är den enda syntetiska, biologiskt nedbrytbara hydraulvätskan som godkänts av Toro. Vätskan kan blandas med de elastomerer som används i Toro hydraulsystem och kan användas i många olika temperaturer. Vätskan kan blandas med traditionella mineraloljor, men för största möjliga biologiska nedbrytbarhet och prestanda bör hydraulsystemet sköljas noga så att inga traditionella oljor finns kvar. Du kan köpa oljan i dunkar om 19 liter eller fat om 208 liter hos en auktoriserad Toro-återförsäljare.

Hydraultankens kapacitet

41.6 Liter

Kontrollera hydraulvätskenivån

Tanken fylls med hydraulvätska av hög kvalitet på fabriken. Det är bäst att kontrollera hydrauloljan när vätskan är kall. Maskinen ska vara i transportinställningen.

1. Förbered maskinen för underhåll.
2. Rengör området runt påfyllningsröret och hydraultanklocket
3. Ta ut oljestickan ur påfyllningsröret och torka av den med en ren trasa.
4. För in oljestickan i påfyllningsröret, ta ut den igen och kontrollera vätskenivån.

   Obs! Vätskenivån ska ligga inom området för säker drift på oljestickan.

VIKTIGT

Fyll inte på för mycket i tanken.

Kontrollera hydraulvätskenivån (fortsättning)

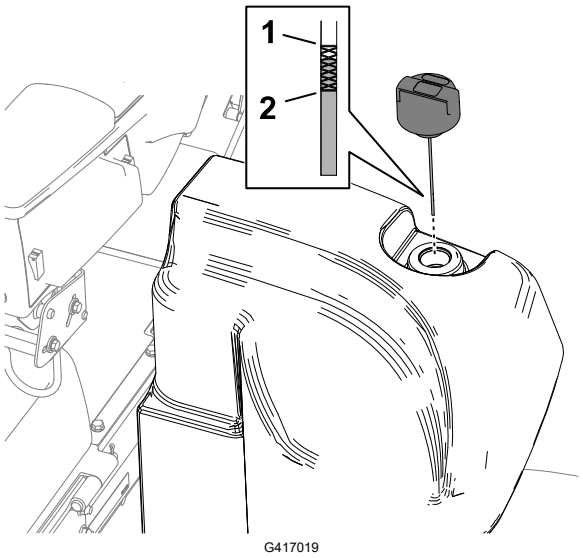

1 Markering för full (oljesticka)

2 Markering för att lägga till (oljesticka)

5. Om nivån är låg fyller du på så mycket av den angivna vätskan att nivån når upp till markeringen Full.
6. Sätt tillbaka oljestickan på påfyllningsröret.

Kontrollera hydraulledningarna och slangarna

Undersök hydraulledningarna och slangarna dagligen och kontrollera om det finns läckor, vridna ledningar, lösa fäststöd, slitage, lösa beslag, väderslitage eller kemiskt slitage.

Obs! Reparera alla skador innan du kör maskinen igen.

Byta laddningsfilter

VIKTIGT

Om du använder något annat filter kan garantin för några av komponenterna bli ogiltig.

1. Förbered maskinen för underhåll.
2. Luta sätet.

Byta laddningsfilter (fortsättning)

3. Placera ett avtappningskärl under laddningsfiltret på maskinens vänstra sida ②.
4. Ta bort filtret.
5. Torka rent filtrets fästområde på filterhuvudet ①.
6. Applicera ett tunt lager av den angivna hydraulvätskan på det nya laddningsfiltrets packning.
7. Träd filtret på filterhuvudet för hand tills packningen vidrör fästytan. Vrid sedan filtret ytterligare ett halvt varv för hand.
8. Sänk och säkra sätet.

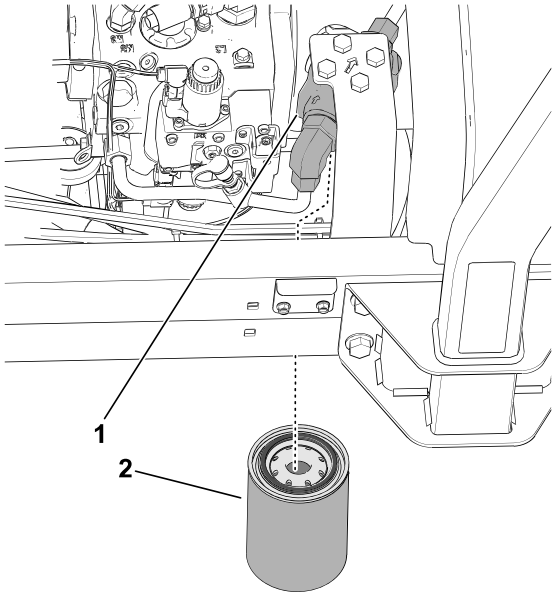

G439314

Kontrollera så att det inte finns några läckor

1. Starta motorn och låt den gå i två minuter för att få ut luft från hydraulsystemet.
2. Stäng av motorn, ta ut nyckeln och kontrollera så att det inte finns några läckor i retur- och laddningsfiltren.

   Obs! Reparera alla hydraulvätskeläckage.

Byta hydraulvätskan

Om vätskan förorenas ska du kontakta en Toro-återförsäljare eftersom systemet måste spolas. Förorenad hydraulvätska ser mjölkaktig eller svart ut jämfört med ren vätska.

1. Förbered maskinen för underhåll.
2. Ställ ett stort avtappningskärl under grenröret på undersidan av hydraultanken.

Byta hydraulvätskan (fortsättning)

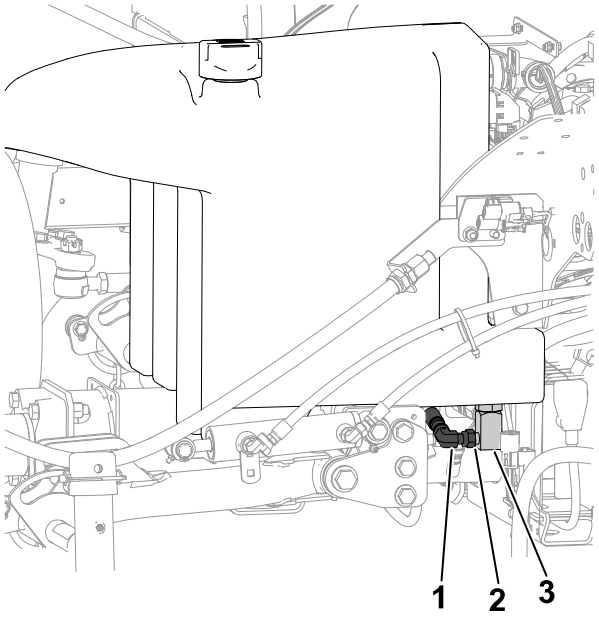

G439327

(1) Grenrör
(2) Lossa kopplingen här
(3) 90-graderskoppling

3. Koppla loss 90-graderskopplingen från grenröret och låt tanken rinna av.
4. Anslut 90-graderskopplingen till grenröret när hydraulvätskan slutar rinna ur tanken.
5. Fyll hydraultanken med den angivna hydraulvätskan.

VIKTIGT

Använd endast specificerade hydrauloljor. Andra oljor kan orsaka skador på systemet.

6. Sätt tillbaka tanklocket.
7. Starta motorn och använd samtliga hydraulreglage för att sprida hydraulvätskan i hela systemet.
8. Kontrollera och leta efter läckage av hydraulvätska.
9. Kontrollera nivån.

Underhålla klippenheterna

Kontrollera kontakten mellan cylindern och underkniven

Kontrollera kontakten mellan cylindern och underkniven även om klippkvaliteten tidigare har varit acceptabel.

Kontrollera kontakten mellan cylindern och underkniven (fortsättning)

Obs! Det ska vara lätt kontakt längs med cylinderns och underknivens hela längd.

Kontrollera stopptiden för kniven

1. Koppla in klippenheterna och dra i lyftspaken för att höja klippenheterna.
2. Notera tiden från höjningskommandot fram till att alla cylindrar har slutat snurra.

   Obs! Kontakta en auktoriserad återförsäljare om tiden är längre än sju sekunder.

Slipa klippenheterna

⚠ VARNING ⚠

Vidröring av klippenheter eller andra rörliga delar kan orsaka dödsfall eller allvarliga skador.

- **Håll fingrar, händer och kläder på avstånd från klippenheterna och andra rörliga delar.**
- **Försök aldrig att vrida klippenheterna för hand eller med foten när motorn är igång.**

Obs! Ytterligare instruktioner och procedurer för slipning finns i Toro grundläggande bruksanvisning om cylinderklippare (med riktlinjer för slipning), formulär 09168SL.

Förbereda maskinen

1. Förbered maskinen för underhåll.
2. Med motorn avslagen och nyckeln i läget. KÖR öppnar du **huvudmenyn** i InfoCenter-displayen.
3. I **huvudmenyn** bläddrar du ner till **service** och trycker på valknappen.
4. I **service** bläddrar du ner till **främre slipning** och **bakre slipning**. Tryck på höger navigeringsknapp för att växla önskad uppsättning klippenheter från AV till PÅ.
5. Utför de första justeringarna av cylinder-mot-underkniv som behövs för slipning på samtliga klippenheter som ska slipas.

Slipa cylindrarna och underkniven

1. Starta motorn och låt den gå på låg tomgång.

Slipa klippenheterna (fortsättning)

VARNING

Om motorns hastighet ändras under slipningen kan klippenheterna stanna, vilket kan leda till dödsolyckor eller allvarliga personskador.

- **Ändra aldrig motorhastigheten under slipningen.**
- **Slipa endast när motorn går på tomgång.**

2. Koppla i kraftuttaget och flytta kontrollen för höjning/sänkning av klippenheterna framåt för att påbörja slipningen på de cylindrar som ska slipas.
3. Stryk på slippasta med en borste med långt skaft.

FARA

Kontakt med klippenheterna när de är i rörelse leder till dödsfall eller allvarliga personskador.

Se till att hålla avstånd till klippenheterna innan du fortsätter för att undvika personskador.

VIKTIGT

Använd aldrig en borste med kort skaft.

4. Om cylindrarna stannar eller går ojämnt vid slipning kan du välja en högre hastighetsinställning tills hastigheten stabiliseras, och sedan ändra tillbaka cylinderhastigheten till den hastighet som önskas. Detta går att göra med knapparna i InfoCenter-displayen.
5. Utför följande steg om du behöver justera klippenheterna under slipning:
   A. Flytta kontrollen för att höja/sänka klippenheterna bakåt och koppla ur kraftuttaget.
   B. Stäng av motorn och ta ut nyckeln.
   C. Justera klippenheterna.
   D. Upprepa steg 1 till 3.
6. Upprepa steg 3 för övriga klippenheter som ska slipas.

Avsluta slipning

1. Flytta reglaget för höjning/sänkning av klippenheterna bakåt och tryck på kraftuttagsbrytaren för att koppla ur kraftuttaget.
2. Stäng av slipningsfunktionerna med knapparna i InfoCenter-displayen.

Slipa klippenheterna (fortsättning)

VIKTIGT

Om slipningsbrytaren inte ställs tillbaka till det AVSLAGNA LÄGET efter slipningen höjs inte klippenheterna upp och de fungerar inte heller som de ska.

3. Stäng av motorn och ta ut nyckeln.
4. Torka bort all slippasta från klippenheterna.
5. Dra en fil över underknivens framsida när slipningen har avslutats för att förbättra skäreggen.

   Obs! Det kan bildas grader eller ojämna kanter när skäreggen slipas. Om du vill ha en bättre skäregg kan du avlägsna graderna genom att dra en fil över skäreggen i 90º vinkel mot understålets framsida.
6. Justera klippenhetscylindern mot underkniven efter behov.
7. Justera klippenhetens cylinderhastighet till önskad klippinställning.

Underhåll av chassit

Kontrollera säkerhetsbältet

1. Kontrollera att säkerhetsbältet inte har utsatts för slitage eller andra skador. Byt ut säkerhetsbälten om någon komponent inte fungerar korrekt.
2. Rengör säkerhetsbältet vid behov.

Rengöra

Tvätta maskinen

Tvätta maskinen efter behov med enbart vatten, alternativt med ett milt tvättmedel. Du kan använda en trasa när du tvättar maskinen.

VIKTIGT

- **Använd inte bräckt eller återvunnet vatten (gråvatten) när du gör rent maskinen.**
- **Tvätta inte maskinen med högtryckstvätt. Högtryckstvättar kan skada elsystemet, viktiga dekaler kan lossna eller fett som behövs vid friktionspunkterna kan tvättas bort. Undvik att använda alltför mycket vatten nära kontrollpanelen, motorn och batteriet.**
- **Tvätta inte maskinen medan motorn är i gång. Om du tvättar maskinen medan motorn är i gång kan interna skador uppstå i motorn.**

Ställa maskinen i förvar

1. Parkera maskinen på ett plant underlag, sänk ned klippenheterna, koppla in parkeringsbromsen, stäng av motorn och ta ut nyckeln.
2. Rengör traktorenheten, klippenheterna och motorn ordentligt.
3. Kontrollera däcktrycket.
4. Kontrollera alla fästelement. Dra åt dem vid behov.
5. Smörj eller olja samtliga smörjnipplar och svängpunkter. Torka av överflödigt fett.
6. Sandpappra lätt och måla i områden där färgen har skrapats av, flagat eller rostat. Reparera eventuella bucklor i metallchassit.
7. Serva batteriet och kablarna på följande sätt:
   A. Ta bort batteriets kabelanslutningar från batteripolerna.
   B. Rengör batteriet, kabelanslutningarna och polerna med en stålborste och bakpulverlösning.
   C. Fetta in kabelanslutningarna och batteriposterna med smörjfett av typen Grafo 112X (skin-over) (Toro-artikelnr 505-47) eller vaselin för att förhindra korrosion.
   D. Ladda långsamt upp batteriet i 24 timmar var 60:e dag för att förhindra att det blysulfateras.
8. Förbered motorn på följande sätt:
   A. Töm motoroljan från kärlet och sätt tillbaka avtappningspluggen.
   B. Ta bort och kasta oljefiltret. Montera ett nytt oljefilter.
   C. Fyll på motorn med angiven motorolja.
   D. Starta motorn och kör den på tomgång i cirka två minuter.
   E. Stäng av motorn och ta ut nyckeln.
   F. Spola bränsletanken med färskt, rent bränsle.
   G. Dra åt alla bränslesystemets nipplar.
   H. Rengör och serva luftrenaren ordentligt.
   I. Täta luftrenarens inlopp och avgasutloppet med väderbeständig tejp.
   J. Kontrollera frostskyddsmedlet och fyll på med en 50/50 blandning av vatten och frostskyddsmedel med etylenglykol om så behövs, så att du klarar de förväntade lägsta temperaturerna i ditt område.

Förvara batteriet

Om maskinen ska stå i förvaring i mer än 30 dagar ska batteriet demonteras och laddas helt. Förvara det antingen på en hylla eller på maskinen. Låt kablarna vara bortkopplade om de förvaras på maskinen. Förvara batteriet svalt för att undvika att det laddas ur snabbt. Håll batteriet helt uppladdat för att förhindra att det fryser. Ett fullständigt laddat batteri har en specifik vikt på 1,265–1,299.

Delstaten Kaliforniens Proposition 65-varningsinformation

Vad är det här för varning?

Du kanske ser en produkt till salu som har en varningsetikett enligt följande:

VARNING: Cancer och fortplantningsskador – www.p65Warnings.ca.gov.

Vad är Prop 65?

Prop 65 omfattar alla företag som är verksamma i Kalifornien, som säljer produkter i Kalifornien eller som tillverkar produkter som kanske kommer att säljas i eller föras in i Kalifornien. Prop 65 kräver att Kaliforniens guvernör ska publicera och uppdatera en lista med kemikalier som är kända för att orsaka cancer, fosterskador och/eller andra fortplantningsskador. Listan, som uppdateras årligen, inkluderar hundratals kemikalier som återfinns i många vardagliga bruksföremål. Syftet med Prop 65 är att informera allmänheten om exponering av dessa kemikalier.

Prop 65 förbjuder inte försäljning av produkter som innehåller dessa kemikalier men kräver varningar på alla produkter och förpackningar samt all dokumentation över dessa produkter. Dessutom betyder en Prop 65-varning inte att en produkt strider mot några produktsäkerhetsstandarder eller -krav. Kaliforniens myndigheter har klargjort att en Prop 65-varning ”inte är detsamma som ett myndighetsbeslut om att en produkt är säker eller osäker”.□? Många av dessa kemikalier har använts i vardagliga produkter i åratal utan dokumenterad fara. För mer information, vänd dig tillhttps://oag.ca.gov/prop65/faqs-view-all.

En Prop 65-varning betyder att ett företag antingen har (1) utvärderat exponeringsrisken och kommit fram till att den överskrider nivån för ”försumbar risk”, eller (2) har valt att ge en varning baserat på vetskapen om förekomst av listade kemikalier utan att försöka utvärdera exponeringsrisken.

Gäller denna lag överallt?

Prop 65-varningar krävs endast enligt kalifornisk lag. Dessa varningar kan ses i ett stort antal olika sammanhang i Kalifornien, inklusive men inte begränsat till restauranger, mataffärer, hotell, skolor och sjukhus, och på ett stort antal olika produkter. Dessutom erbjuder vissa online- och postorderföretag Prop 65-varningar på sina hemsidor eller i sina kataloger.

Hur skiljer sig de kaliforniska varningarna från nationella gränser?

Prop 65-standarder är ofta strängare än nationella och internationella standarder. Det finns diverse substanser som kräver en Prop 65-varning vid nivåer som är mycket lägre än de nationella åtgärdsgränserna. Till exempel är Prop 65-standarden för varningar för bly 0,5 µg/dag, vilket är betydligt lägre än den federala och internationella standarder.

Varför finns inte varningen på alla liknande produkter?

- Produkter som säljs i Kalifornien kräver Prop 65-märkning medan liknande produkter som säljs någon annanstans inte gör det.
- Om ett företag har varit inblandat i en rättsprocess om Prop 65 och når en förlikning, kan förlikningen kräva att Prop 65-varningar anges för dess produkter, medan andra företag som tillverkar liknande produkter kanske inte har några sådana krav.
- Tillämpningen av Prop 65 är inkonsekvent.
- Företag kan välja att inte att erbjuda varningar om de har kommit fram till att de enligt Prop 65 inte behöver göra det. Även om en produkt saknar varningar behöver inte det betyda att produkten är fri från liknande nivåer av de listade kemikalierna.

Varför inkluderar Toro den här varningen?

Toro har valt att förse konsumenter med så mycket information som möjligt så att de kan fatta välgrundade beslut om de produkter de köper och använder. Eftersom exponeringsgränskrav inte angetts för alla listade kemikalier tillhandahåller Toro i vissa fall varningar baserat på vetskapen om förekomst av en eller flera angivna kemikalier utan att försöka utvärdera exponeringsnivån. Även om exponeringen från Toro-produkter kan vara försumbar eller med god marginal inom gränserna

för ”försumbar risk” har Toro valt att tillhandahålla Prop 65-varningar för att vara på den säkra sidan. Om vi inte tillhandahåller dessa varningar kan Toro åtalas av den kaliforniska staten, eller av privatpersoner som vill verkställa Prop 65, vilket kan leda till allvarliga påföljder.

Anteckningar:


TORO