Betjeningsvejledning

Reelmaster® 5010-H-traktionsenhed

Modelnr. —Serienummerinterval

03950—418200000 og derover

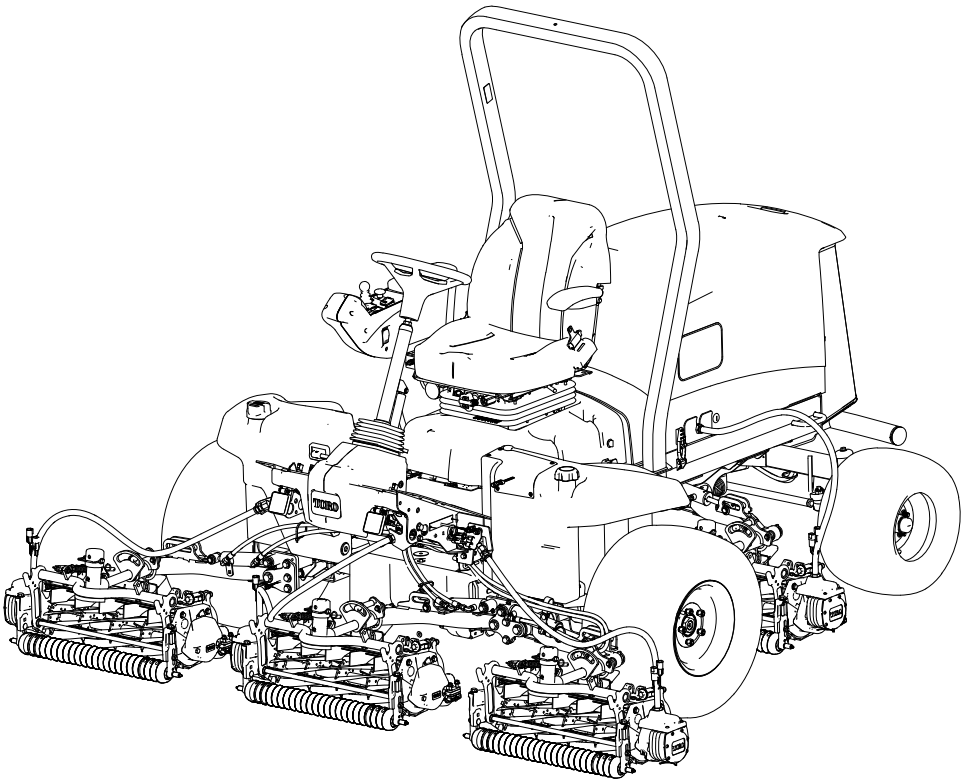

3473-646A

Oversættelse af original (DA)

3473-646 A

Ansvarsfraskrivelser og lovpligtige oplysninger

Dette produkt overholder alle relevante EU-direktiver. Yderligere oplysninger fås på den separate produktspecifikke overensstemmelseserklæring.

Det er en overtrædelse af Section 4442 eller Section 4443 i California Public Resource Code at bruge eller betjene denne motor på et skovklædt, busk- eller græsbegroet område, medmindre motoren er forsynet med en gnistskærm som defineret i Section 4442, der holdes i god driftsmæssig stand, eller medmindre motoren er bygget, udstyret og vedligeholdt med henblik på brandforebyggelse.

Den medfølgende motorvejledning indeholder information om U.S. Environmental Protection Agency (EPA) og California Emission Control Regulation for emissionssystemer, vedligeholdelse og garanti. Nye eksemplarer kan bestilles via motorfabrikanten.

Hvis denne maskine er udstyret med en telematikenhed, skal du kontakte din autoriserede Toro-forhandler for at få vejledning i, hvordan du aktiverer enheden.

⚠ ADVARSEL

CALIFORNIEN
Erklæring nr. 65

Dieselmotorens udstødningsgas og nogle af dens bestanddele er ifølge staten Californien kræftfremkaldende og giver medfødte defekter og andre forplantningsskader.

Batteripoler, -klemmer og tilbehør indeholder bly og blysammensætninger: kemikalier, som ifølge staten Californien er kræftfremkaldende og forårsager forplantningsskader. Vask hænder efter håndtering.

Brug af dette produkt kan medføre eksponering for kemikalier, der ifølge staten Californien er kræftfremkaldende og giver medfødte defekter eller andre forplantningsskader.

© 2025—The Toro® Company
8111 Lyndale Ave So
Bloomington, MN 55044

Kontakt os på www.Toro.com
Trykt i USA
Alle rettigheder forbeholdes

Certificering for elektromagnetisk kompatibilitet

Hvis denne maskine er udstyret med en telematikenhed, skal du kontakte din autoriserede Toro-forhandler for at få vejledning i, hvordan du aktiverer enheden.

Indenlandsk: Denne enhed overholder afsnit 15 i FCC-reglerne. Drift er med forbehold af følgende to forhold: (1) Enheden må ikke forårsage skadelig interferens, og (2) denne enhed skal acceptere interferens, herunder interferens, der kan forårsage uønsket drift.

FCC-id: APV-3640LB

IC: 5843C-3640LB

Dette udstyr er blevet testet og fundet i overensstemmelse med grænserne for en digital enhed i klasse B i henhold til afsnit 15 i FCC-reglerne. Disse grænser er udformet til at give rimelig beskyttelse mod skadelig interferens i en boliginstallation. Dette udstyr genererer, bruger og kan udstråle radiofrekvensenergi, og hvis det ikke installeres og bruges i overensstemmelse med anvisningerne, kan det forårsage skadelig interferens i radiokommunikation. Der er imidlertid ingen garanti for, at der ikke kan opstå interferens i en given installation. Hvis dette udstyr forårsager skadelig interferens i radio- eller tv-modtagelse, hvilket kan afgøres ved at tænde og slukke for udstyret, opfordres brugeren til at forsøge at afhjælpe interferensen med en eller flere af følgende foranstaltninger:

- Vend eller flyt modtagerantennen.
- Forøg afstanden mellem udstyret og modtageren.
- Slut udstyret til en stikkontakt på et andet kredsløb end det, som modtageren er tilsluttet.
- Kontakt forhandleren eller en erfaren radio-/tv-tekniker for at få hjælp.

Argentina



New Zealand

R-NZ

Australien



Sydkorea



Marokko

AGREE PAR L’ANRT MAROC

Numéro d’agrément:MR00004789ANRT20024

Date d’agrément: 11/4/2024

Indholdsfortegnelse

Ansvarsfraskrivelser og lovpligtige oplysninger 2
Kapitel 1: Indledning 1–1
Tilsigtet anvendelse 1–1
Sådan får du hjælp 1–1
Vejledningskonventioner 1–2
Advarselssymbolernes klassificeringer 1–2
Kapitel 2: Sikkerhed 2–1
Generelt om sikkerhed 2–1
Sikkerhedshensyn før drift 2–1
Brændstofsikkerhed 2–2
Sikkerhed under drift 2–2
Styrtbøjlesystem (ROPS) – Sikkerhed 2–3
Sikkerhed på skråninger 2–3
Sikkerhed efter drift 2–4
Sikkerhed ved vedligeholdelse 2–5
Motorsikkerhed 2–5
Elektrisk system – Sikkerhed 2–5
Kølesystem – Sikkerhed 2–5
Hydrauliksystem – Sikkerhed 2–6
Skæreknivssikkerhed 2–6
Sikkerhed i forbindelse med opbevaring 2–6
Sikkerheds- og instruktionsmærkater 2–7
Kapitel 3: Klargøring 3–1
1 Klargøring af maskinen 3–1
2 Justering af styrearmens position 3–1
3 Montering af klippeenhederne 3–2
Klargøring af maskinen 3–2
Klargøring af klippeenhederne 3–3
Placering af græskompensationsfjederen 3–4
Montering af de forreste klippeenheder på løftearmene 3–5
Montering af de bageste klippeenheder på løftearmene 3–6
Montering af de bageste klippeenheder på løftearmene 3–6
Låsning af klippeenhedens drejetap til klipning af græs på en skråning 3–7
Montering af klippeenhedens løftearmskæder 3–7
Montering af knivcylindermotorerne 3–7
4 Montering af finishingsættene 3–8
5 Montering af telematikenheden 3–12
6 Brug af støtteben til klippeenheden 3–14
7 Montering af 48 V-frakoblingskablet og lukning af sædesoklen 3–15
8 Montering af CE-motorhjelmslåsen 3–16
9 Montering af CE-mærkaterne 3–17
Påføring af CE-mærkaten 3–17
Påføring af mærkaten for produktionsår 3–17
Påføring af CE-advarselsmærkaten 3–18
Kapitel 4: Produktoversigt 4–1
Betjeningsanordninger 4–1
Nøglekontakt 4–2
Sænk+klip/hæv-håndtag 4–2
Parkeringsbremsekontakt 4–2
Fartpilotkontakt 4–3

Kontakt til motorhastighed ... 4–3
Kraftudtagskontakt ... 4–3
Forlygtekontakt ... 4–4
InfoCenter-display ... 4–4
Ratindstillingspedal ... 4–5
Traktionspedal ... 4–5
Stikkontakt ... 4–6
Sædebetjeningsanordninger ... 4–7
Strømfrakobling af klippeenheder ... 4–9
Specifikationer ... 4–10
Redskaber/tilbehør ... 4–10
Kapitel 5: Betjening ... 5–1
Før betjening ... 5–1
Udførelse af daglig vedligeholdelse ... 5–1
Brændstof ... 5–1
Kontrol af sikkerhedskontakterne ... 5–3
Oversigt over InfoCenter-displayet ... 5–5
Kontrol af den hydrostatiske bremselængde ... 5–15
Oversigt over bakhastigheder ... 5–15
Oversigt over viste traktionshastigheder ... 5–15
Oversigt over PowerMatch™-systemet ... 5–16
Under betjening ... 5–16
Oversigt over maskinens driftsegenskaber ... 5–16
Maskinens drift ... 5–17
Oversigt over traktionspedalen ... 5–17
Oversigt over funktionen virtuelt pedalstop (VPS) ... 5–18
Fartpilot ... 5–19
Oversigt over accelerationstilstanden ... 5–20
Oversigt over opvarmningstilstand ... 5–20
Oversigt over Toro Smart Power™ ... 5–20
Start af motoren ... 5–21
Slukning af motoren ... 5–21
Justering af plænekompensationsfjederen ... 5–22
Justering af løftearmens modvægt ... 5–22
Justering af løftearmens drejeposition ... 5–23
Indstilling af knivcylinderhastigheden ... 5–24
Oversigt over indikatorlysene ... 5–26
Klipning af græs med maskinen ... 5–26
Tips til betjening ... 5–27
Efter brug ... 5–29
Placeringer af bindepunkter ... 5–29
Bugsering af maskinen ... 5–29
Skubning eller bugsering af maskinen ... 5–30
Kapitel 6: Vedligeholdelse ... 6–1
Skema over anbefalet vedligeholdelse ... 6–1
Kontrolliste for daglig vedligeholdelse ... 6–5
Procedurer inden vedligeholdelse ... 6–6
Klargøring til vedligeholdelse ... 6–6
Åbning af motorhjelmen ... 6–6
Lukning af motorhjelmen ... 6–7
Åbning af skærmen ... 6–7
Lukning af skærmen ... 6–8
Vipning af sædet ... 6–8

Sænkning af sædet ... 6–8
Adskillelse af generatorens luftkølerskærme ... 6–9
Montering af generatorens luftkølerskærme ... 6–9
Placeringer af donkraftpunkter ... 6–10
Smøring ... 6–11
Smøring af lejerne og bøsningerne ... 6–11
Smøreniplernes positioner ... 6–12
Motorvedligeholdelse ... 6–14
Kontrol af luftfilteret ... 6–14
Nulstilling af serviceindikatoren for luftfilteret ... 6–15
Eftersyn af luftfilteret ... 6–15
Motoroliespecifikationer ... 6–16
Kontrol af motoroliestanden ... 6–16
Udskiftning af motorolie og filter ... 6–18
Vedligeholdelse af brændstofsystem ... 6–19
Opbevaring af brændstof ... 6–19
Serviceeftersyn af brændstof-/vandudskilleren ... 6–20
Serviceeftersyn af brændstoffilteret ... 6–21
Tømning af brændstoftanken ... 6–22
Eftersyn af brændstofledninger og -forbindelser ... 6–22
Udluftning af brændstofsystemet ... 6–23
Rengøring af brændstofsugeslangens filter ... 6–23
Spædning af brændstofsystemet ... 6–26
Vedligeholdelse af elektrisk system ... 6–27
Kontrol af de elektriske kabler ... 6–27
Afbrydelse af batteriet ... 6–27
Tilslutning af batteri ... 6–28
Opladning af batteriet ... 6–28
Serviceeftersyn af batteriet ... 6–29
Udskiftning af en 12 V-sikringsbloksikring ... 6–29
Udskiftning af en sikring på 48 V-klippeenheden ... 6–29
Udskiftning af knivcylindertændingssikringen ... 6–31
Udskiftning af hovedstrømsikringen ... 6–31
Vedligeholdelse af drivsystem ... 6–32
Kontrol af dæktrykket ... 6–32
Tilspænding af hjullåsemøtrikkerne ... 6–32
Tilspænding af akselnavmøtrikkerne ... 6–32
Kontrol af baghjulets justering ... 6–32
Justering af baghjulenes spidsning ... 6–33
Vedligeholdelse af kølesystem ... 6–34
Kølevæskespecifikationer ... 6–34
Kontrol af kølevæskestanden ... 6–35
Eftersyn af kølesystemslangerne ... 6–35
Rengøring af motorkølesystemet ... 6–35
Vedligeholdelse af remme ... 6–37
Stramning af generatorremmen ... 6–37
Vedligeholdelse af hydrauliksystem ... 6–37
Hydraulikvæskespecifikationer ... 6–37
Kontrol af hydraulikvæskestanden ... 6–38
Kontrol af hydraulikrør og -slanger ... 6–39
Ændring af ladefilteret ... 6–39
Kontrol efter lækager ... 6–40
Udskiftning af hydraulikvæsken ... 6–40

Vedligeholdelse af klippeenhederne 6–41
Kontrol af kontakt mellem knivcylinder og bundkniv 6–41
Kontrol af skæreknivenes standsningstid 6–42
Baglapning af klippeenhederne 6–42
Vedligeholdelse af chassiset 6–44
Eftersyn af sikkerhedsselen 6–44
Rengøring 6–44
Vask af maskinen 6–44
Kapitel 7: Opbevaring 7–1
Opbevaring af maskinen 7–1
Opbevaring af batteriet 7–2
Advarselsinformation i henhold til California Proposition (erklæring) nr. 65

Tilsigtet anvendelse

Dette er en plænetraktor med knivcylindre, der er beregnet til brug af professionelle, ansatte operatører i kommercielle anvendelsesområder. Den er primært beregnet til klipning af græs på velholdte plæner. Brug af dette produkt til andre formål end den tilsigtede anvendelse kan udsætte dig selv og omkringstående for fare.

Læs denne vejledning omhyggeligt, så du kan lære at betjene og vedligeholde produktet korrekt samt undgå person- og produktskade. Det er dit ansvar at betjene produktet korrekt og sikkert.

Sådan får du hjælp

Gå til www.Toro.com for at få materialer om produktsikkerhed og oplæring i betjening, oplysninger om tilbehør, hjælp til at finde en forhandler eller for at registrere dit produkt.

Når du har brug for service, originale dele fra Toro eller yderligere oplysninger, skal du kontakte en autoriseret serviceforhandler eller kundeservice forToro samt have produktets model- og serienummer parat. Disse numre er placeret på serienummerpladen på dit produkt (1). Skriv numrene, hvor der er gjort plads til dette.

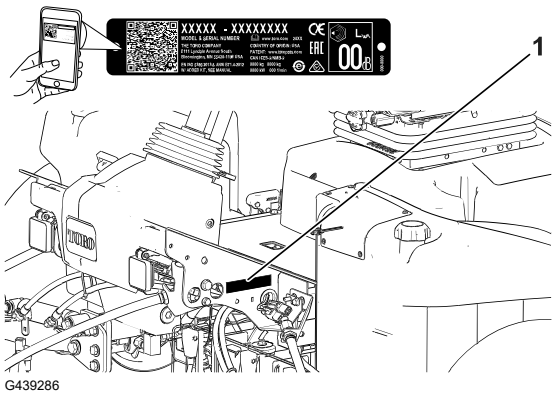

G439286

VIGTIGT

Scan QR-koden på serienummermærkaten (hvis udstyret hermed) med din mobilenhed for at tilgå garanti, reservedele og andre produktoplysninger.

Model-nummer:		**Serie-nummer:**	

Vejledningskonventioner

Denne vejledning advarer dig om mulige farer og giver dig særlige sikkerhedsoplysninger ved hjælp af advarselssymbolet, der angiver en fare, som kan forårsage alvorlig personskade eller død, hvis du ikke følger de anbefalede forholdsregler.



G405934

Denne betjeningsvejledning bruger to ord til at fremhæve oplysninger. **Vigtigt** henleder opmærksomheden på særlige mekaniske oplysninger, og **Bemærk** angiver generel information, som det er værd at lægge særligt mærke til.

Advarselssymbolernes klassificeringer

Advarselssymbolet, der vises i denne betjeningsvejledning og på maskinen, identificerer vigtige sikkerhedsmeddelelser, som du skal følge for at forhindre ulykker.

Advarselssymbolet vises over oplysninger, der advarer dig om farlige handlinger eller situationer, og efterfølges af ordet **FARE**, **ADVARSEL** eller **FORSIGTIG**.

FARE

Fare angiver en overhængende farlig situation, som, hvis den ikke undgås, *vil* resultere i dødsfald eller alvorlig personskade.

ADVARSEL

Advarsler angiver en potentielt farlig situation, som *kan* medføre dødsfald eller alvorlig personskade, hvis den ikke undgås.

FORSIGTIG

Forsigtig angiver en potentielt farlig situation, som, hvis den ikke undgås, *kan* resultere i mindre eller moderat personskade.

Sikkerhed

Generelt om sikkerhed

- Dette produkt kan afskære hænder og fødder samt udslynge genstande.
- Læs og forstå indholdet i denne *betjeningsvejledning*, før du starter motoren.
- Betjening af maskinen kræver din fulde opmærksomhed. Giv dig ikke i kast med aktiviteter, der afleder opmærksomheden, da dette kan medføre person- eller tingsskade.
- Hold hænder og fødder væk fra bevægelige maskinkomponenter.
- Betjen ikke maskinen, uden at alle afskærmninger og øvrige sikkerhedsanordninger sidder og fungerer korrekt på maskinen.
- Hold omkringstående og børn væk fra arbejdsområdet. Lad aldrig børn betjene maskinen.
- Sluk for motoren, tag nøglen ud, og vent, til al bevægelse er ophørt, før du forlader førersædet. Lad maskinen køle af, inden du justerer, efterser, rengør eller stiller den til opbevaring.

Hvis maskinen betjenes eller vedligeholdes forkert, kan det medføre personskade. For at nedsætte risikoen for personskade skal operatøren altid følge sikkerhedsforskrifterne og altid være opmærksom på advarselssymbolet ⚠, der betyder **Forsigtig**, **Advarsel** eller **Fare** – personlig sikkerhedsanvisning. Hvis disse forskrifter ikke følges, kan det medføre personskade eller død.

Sikkerhedshensyn før drift

- Maskinen må aldrig betjenes eller vedligeholdes af børn eller utrænet personale. Vær opmærksom på, at lokale forskrifter kan angive en mindstealder for operatøren. Ejeren er ansvarlig for at træne alle operatører og mekanikere.
- Bliv fortrolig med anvisningerne for sikker betjening af maskinen samt med betjeningsanordningerne og sikkerhedssymbolerne.
- Før du forlader førersædet, skal du gøre følgende:
  - Parker maskinen på en plan overflade
  - Udkobl og sænk klippeenhederne.
  - Aktiver parkeringsbremsen.
  - Sluk motoren, og tag nøglen ud.
  - Vent, til al bevægelse er standset.
  - Lad maskinen køle af, inden du justerer, efterser, rengør eller stiller den til opbevaring.

- Du skal vide, hvordan man hurtigt standser maskinen og slukker for motoren.
- Betjen ikke maskinen, uden at alle afskærmninger og øvrige sikkerhedsanordninger sidder og fungerer korrekt på maskinen.
- Før du klipper, skal du altid efterse maskinen for at sikre, at klippeenhederne er i god driftsmæssig stand.
- Efterse området, hvor maskinen skal bruges, og fjern alle objekter, som maskinen kan risikere at udslynge.
- Dette produkt genererer et elektromagnetisk felt. Hvis du bruger implanterbart elektronisk medicinsk udstyr, skal du kontakte din læge, før du bruger dette produkt.

Brændstofsikkerhed

- Vær yderst forsigtig, når du håndterer brændstof. Det er letantændeligt, og dampene kan eksplodere.
- Sluk cigaretter, cigarer, piber og andre antændingskilder.
- Brug kun en godkendt brændstofbeholder.
- Fjern ikke brændstofdækslet, og fyld ikke brændstoftanken, mens motoren kører eller er varm.
- Du må ikke påfylde eller tømme brændstof i et lukket rum.
- Opbevar ikke maskinen eller brændstofbeholdere, hvor der er åben ild, gnister eller vågeblus som f.eks. på en vandvarmer eller andre apparater.
- Hvis du spilder brændstof, må du ikke forsøge at starte motoren. Foretag dig ikke noget, der kan antænde brændstoffet, før dampene er spredt.

Sikkerhed under drift

- Ejeren/operatøren kan forhindre og er ansvarlig for ulykker, som kan forårsage personskade eller tingsskade.
- Bær korrekt beklædning, herunder beskyttelsesbriller, lange bukser, skridsikkert, kraftigt fodtøj og høreværn. Sæt langt hår op, og bær ikke løstsiddende tøj eller smykker.
- Betjen ikke maskinen, hvis du er syg, træt eller påvirket af alkohol eller medicin.
- Betjening af maskinen kræver din fulde opmærksomhed. Giv dig ikke i kast med aktiviteter, der afleder opmærksomheden, da dette kan medføre person- eller tingsskade.
- Før du starter motoren, skal du sørge for, at alle drev er i neutral, at parkeringsbremsen er aktiveret, og at du sidder i betjeningspositionen.
- Kør ikke med passagerer på maskinen, og hold omkringstående og børn væk fra arbejdsområdet.
- Betjen kun maskinen ved god sigtbarhed for at undgå huller eller skjulte farer.
- Undgå at klippe vådt græs. Nedsat traktion kan få maskinen til at skride ud.
- Hold dine hænder og fødder væk fra klippeenhederne.
- Se bagud og ned for at sikre, at der er fri bane, før du bakker.

- Vær forsigtig, når du nærmer dig blinde hjørner, buske, træer eller andre genstande, der kan blokere for dit udsyn.
- Stop klippeenhederne, når du ikke klipper.
- Sænk farten, og vær forsigtig, når du vender og krydser veje og fortove med maskinen. Hold altid tilbage for andre.
- Betjen kun motoren i områder med god udluftning. Udstødningsgasser indeholder kulilte, som er dødbringende ved indånding.
- Efterlad ikke en kørende maskine uden opsyn.
- Før du forlader førersædet, skal du gøre følgende:
  - Parker maskinen på en plan overflade.
  - Udkobl og sænk klippeenhederne.
  - Aktiver parkeringsbremsen.
  - Sluk motoren, og tag nøglen ud.
  - Vent, til al bevægelse er standset.
  - Lad maskinen køle af, inden du justerer, efterser, rengør eller stiller den til opbevaring.
- Betjen kun maskinen i god sigtbarhed og gode vejrforhold. Betjen ikke maskinen, når der er risiko for lynnedslag.
- Fartpiloten (hvis udstyret hermed) må udelukkende anvendes, når du kan betjene maskinen på et åbent, plant område, der er fri for forhindringer, og hvor maskinen kan køre ved en jævn hastighed uden afbrydelse.

Styrtbøjlesystem (ROPS) – Sikkerhed

- Styrtbøjlekomponenter må ikke fjernes fra maskinen.
- Sørg for, at sikkerhedsselen er spændt, og at du kan frigøre den hurtigt i nødstilfælde.
- Brug altid sikkerhedssele.
- Kontroller omhyggeligt, om der er forhindringer oven over dig, og sørg for, at du i så fald ikke kommer i kontakt med dem.
- Hold styrtbøjlesystemet i sikker driftsmæssig stand ved at udføre grundige periodiske skadeseftersyn og tilspænde alle fastspændingsanordninger.
- Udskift alle beskadigede styrtbøjlekomponenter. Du må ikke reparere eller ændre dem.

Sikkerhed på skråninger

- Skråninger er en væsentlig årsag til, at føreren mister herredømmet, eller at maskinen vælter. Sådanne ulykker kan medføre alvorlige personskader, i værste tilfælde med døden til følge. Du er ansvarlig for sikker betjening på skråninger. Det kræver ekstra forsigtighed at betjene maskinen på alle former for skråninger.
- Gennemgå anlægsforholdene på arbejdsstedet, herunder en besigtigelse af området, med henblik på at afgøre, om det er sikkert at betjene maskinen på skråningen. Brug altid sund fornuft og god dømmekraft, når du foretager denne besigtigelse.

Sikkerhed på skråninger (fortsat)

- Læs nedenstående instruktioner til betjening af maskinen på skråninger. Inden du betjener maskinen, skal du gennemgå forholdene på arbejdsstedet for at afgøre, om maskinen kan betjenes under forholdene på den pågældende dag og på det pågældende arbejdssted. Ændringer i terrænet kan medføre en ændring i betjeningen af maskinen på skråninger.
  - Undlad at starte, standse eller vende maskinen på skråninger. Foretag ikke pludselige hastigheds- eller retningsskift. Drej maskinen langsomt og gradvist.
  - Undlad at betjene maskinen under forhold, hvor der er tvivl om traktion, styring eller stabilitet.
  - Fjern eller afmærk forhindringer såsom grøfter, huller, hjulspor, bump, sten eller andre skjulte farer. Højt græs kan skjule forhindringer. Ujævnt terræn kan få maskinen til at vælte.
  - Vær opmærksom på, at betjening af maskinen på vådt græs, på tværs af skråninger eller ned ad bakke kan medføre, at maskinen mister traktion.
  - Vær yderst forsigtig, når du betjener maskinen i nærheden af bratte afsatser, grøfter, volde, vandarealer eller andre farer. Maskinen kan pludselig vælte, hvis et hjul kører over kanten, eller kanten giver efter. Fastlæg et sikkerhedsområde mellem maskinen og alle eventuelle faremomenter.
  - Identificer farerne ved bunden af skråningen. Hvis der identificeres farer, skal skråningen klippes med en håndstyret maskine.
  - Hvis det er muligt, skal klippeenhederne holdes sænket til jorden, mens maskinen betjenes på skråninger. Hævning af klippeenhederne under betjening på skråninger kan gøre maskinen ustabil.

Sikkerhed efter drift

- Parker maskinen på en plan overflade.
- Udkobl og sænk klippeenhederne
- Aktiver parkeringsbremsen.
- Sluk motoren, og tag nøglen ud.
- Vent, til al bevægelse er standset.
- Lad maskinen køle af, inden du justerer, efterser, rengør eller stiller den til opbevaring.
- For at forhindre brand skal du sørge for, at klippeenhederne, drevene, lydpotterne, køleskærmene og motorrummet er fri for græs og ophobet snavs. Tør spildt olie eller brændstof op.
- Udkobl drevet til redskabet, når du bugserer eller ikke bruger maskinen.
- Vedligehold og rengør sikkerhedsselen/-erne efter behov.
- Opbevar ikke maskinen eller brændstofbeholderen, hvor der er åben ild, gnister eller vågeblus som f.eks på en vandvarmer eller på andre apparater.

Sikkerhed ved vedligeholdelse

- Før du forlader førersædet, skal du gøre følgende:
  - Parker maskinen på en plan overflade.
  - Udkobl og sænk klippeenhederne.
  - Aktiver parkeringsbremsen.
  - Sluk motoren, og tag nøglen ud.
  - Vent, til al bevægelse er standset.
  - Lad maskinen køle af, inden du justerer, efterser, rengør eller stiller den til opbevaring.
- Bær passende beklædning, herunder øjenværn, lange bukser og kraftige, skridsikre sko. Hold hænder, fødder, tøj, smykker og langt hår væk fra bevægelige dele.
- Vent, til maskinens komponenter er kølet ned, før du udfører vedligeholdelse.
- Udfør så vidt muligt ikke vedligeholdelse, mens motoren kører. Hold afstand til bevægelige dele.
- Betjen kun motoren i områder med god udluftning. Udstødningsgasser indeholder kulilte, som er dødbringende, hvis de indåndes.
- Understøt maskinen med donkrafte, når du arbejder under maskinen.
- Tag forsigtigt trykket af komponenter, hvori der er oplagret energi.
- Hold alle dele af maskinen i god driftsmæssig stand og alle fastgørelsesdele tilspændt.
- Udskift alle slidte eller beskadigede mærkater.
- Brug kun originale Toro-reservedele for at opretholde en sikker, optimal ydeevne fra maskinen. Reservedele, der er fremstillet af andre producenter, kan være farlige, og brug heraf kan gøre garantien ugyldig.

Motorsikkerhed

- Sluk motoren, før du kontrollerer oliestanden eller hælder olie i krumtaphuset.
- Lav ikke om på regulatorindstillingerne, og kør ikke motoren med for høj hastighed.

Elektrisk system – Sikkerhed

- Frakobl batteriet, før maskinen repareres. Frakobl minuspolen først og pluspolen sidst. Tilslut pluspolen først og minuspolen sidst.
- Oplad batterier på et åbent sted med god ventilation, væk fra gnister og åben ild. Træk stikket til opladeren ud af stikkontakten, før du slutter den til eller kobler den fra batteriet. Brug beskyttelsesdragt og isoleret værktøj.

Kølesystem – Sikkerhed

- Indtagelse af motorkølevæske kan forårsage forgiftning. Opbevares utilgængeligt for børn og kæledyr.

Kølesystem – Sikkerhed (fortsat)

- Udslip af varm kølervæske under tryk eller berøring af den varme køler og de omgivende dele kan forårsage alvorlige forbrændinger.
  - Lad altid motoren køle af i mindst 15 minutter, før kølerdækslet tages af.
  - Brug en klud, når kølerdækslet åbnes, og åbn det langsomt, så damp kan slippe ud.

Hydrauliksystem – Sikkerhed

- Søg straks lægehjælp, hvis der sprøjtes væske ind under huden. Væske sprøjtet ind under huden skal fjernes kirurgisk inden for nogle få timer af en læge.
- Sørg for, at alle slanger og rør til hydraulikvæske er i god stand, og at alle hydrauliske forbindelser og fittings slutter tæt, før der sættes tryk på det hydrauliske system.
- Hold din krop og hænder væk fra splithulslækager eller dyser, der sprøjter højtrykshydraulikvæske ud.
- Brug pap eller papir til at finde eventuelle hydrauliklækager.
- Tag hele trykket af det hydrauliske system, før der udføres arbejde på det.

Skæreknivssikkerhed

- En slidt eller beskadiget skærekniv eller bundkniv kan gå itu, og et stykke kan blive kastet mod dig eller omkringstående, hvilket kan medføre alvorlig personskade eller død.
- Efterse regelmæssigt skære- og bundknivene for kraftig slitage eller skader.
- Vær forsigtig, når du efterser knivene. Brug handsker, og vær forsigtig, når du udfører service på dem. Du må kun udskifte eller baglappe skære- og bundknivene. De må aldrig rettes ud eller svejses.
- På maskiner med flere klippeenheder skal du være forsigtig, når du drejer en klippeenhed – det kan få knivcylindrene i de andre klippeenheder til at rotere.

Sikkerhed i forbindelse med opbevaring

- Før du forlader førersædet, skal du gøre følgende:
  - Parker maskinen på en plan overflade.
  - Udkobl og sænk klippeenhederne.
  - Aktiver parkeringsbremsen.
  - Sluk motoren, og tag nøglen ud.
  - Vent, til al bevægelse er standset.
  - Lad maskinen køle af, inden du justerer, efterser, rengør eller stiller den til opbevaring.
- Opbevar ikke maskinen eller brændstofbeholdere, hvor der er åben ild, gnister eller vågeblus som f.eks. på en vandvarmer eller andre apparater.

Sikkerheds- og instruktionsmærkater

Sikkerheds- og instruktionsmærkaterne kan nemt ses af operatøren og er placeret tæt på potentielle risikoområder. Beskadigede eller bortkomne mærkater skal udskiftes.

Batterisymboler

Nogle af eller alle disse symboler findes på batteriet.



s_batterysymbols2

1. Eksplosionsfare
2. Ingen ild, åben flamme eller rygning
3. Kaustisk væske/fare for kemisk forbrænding
4. Bær beskyttelsesbriller.
5. Læs *betjeningsvejledningen*.
6. Hold omkringstående væk fra batteriet.
7. Bær beskyttelsesbriller; eksplosive gasser kan forårsage blindhed og andre personskader.
8. Batterisyre kan forårsage blindhed og alvorlige forbrændinger.
9. Skyl omgående øjnene med vand, og søg hurtigt læge.
10. Indeholder bly; må ikke kasseres

Mærkatdel: 93-6696

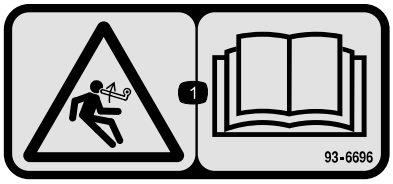

s_decal93-6696

1. Fare ved oplagret energi – læs *betjeningsvejledningen*.

Mærkatdel: 93-7272

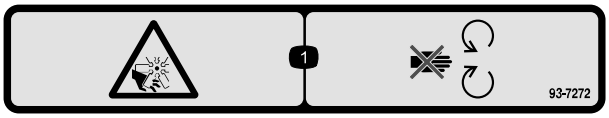

s_decal93-7272

1. Risiko for skæring/amputation, ventilator – hold afstand til bevægelige dele.

Mærkatdel: 106-6754

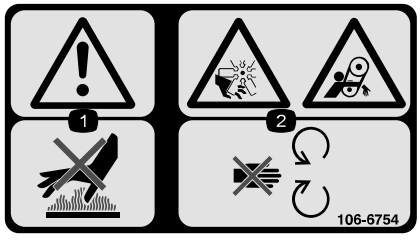

s_decal106-6754

1. Advarsel – rør ikke ved den varme overflade.
2. Risiko for skæring/amputation, ventilator. Klemningsfare, rem – hold afstand til bevægelige dele.

Mærkatdel: 106-6755



s_decal106-6755

1. Motorkølevæske under tryk.
2. Eksplosionsfare – læs *betjeningsvejledningen*.
3. Advarsel – rør ikke ved den varme overflade.
4. Advarsel – læs *betjeningsvejledningen*.

Mærkatdel: 110-9642

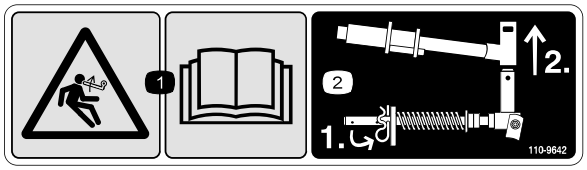

s_decal110-9642

1. Fare ved oplagret energi – læs *betjeningsvejledningen*.
2. Flyt splitten til det hul, der er tættest på stangens beslag, og fjern så løftearmen og drejegaflen.

Mærkatdel: 120-4158

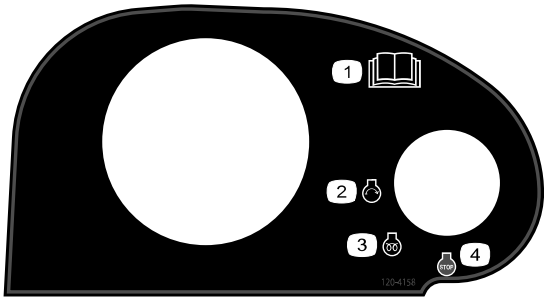

s_decal120-4158

1. Læs *betjeningsvejledningen*.
2. Motor – start
3. Motor – forvarmning
4. Motor – stop

Mærkatdel: 127-2470

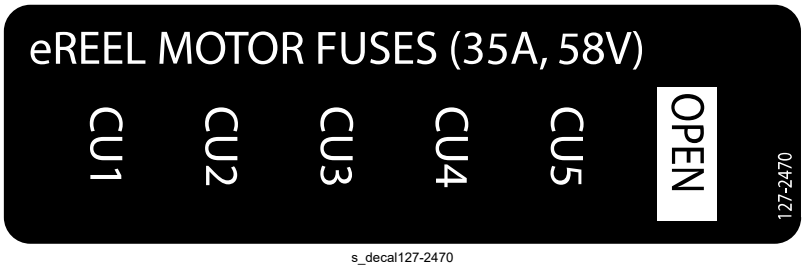

s_decal127-2470

Mærkatdel: 133-2930



s_decal133-2930

1. Advarsel – betjen ikke denne maskine uden at være uddannet til det.
2. Advarsel – bær høreværn.
3. Fare for udslyngede genstande – hold omkringstående væk fra arbejdsområdet.
4. Tippefare – kør langsomt, når du drejer, og foretag ikke skarpe sving ved høj fart. Kør kun på skråninger med klippeenhederne sænket. Brug altid sikkerhedssele.
5. Advarsel – parker ikke på skråninger. Aktiver parkeringsbremsen, sænk klippeenhederne, sluk for motoren, og tag tændingsnøglen ud, før du forlader maskinen.
6. Advarsel – læs *betjeningsvejledningen*. Træk ikke maskinen.

Mærkatdel: 133-2931

CE-maskiner



s_decal133-2931

Bemærk: Denne maskine overholder industristandarden for stabilitetsprøvning i afprøvningen af statisk stabilitet, sidestabilitet og stabilitet i længderetningen ved den anbefalede maksimale hældning, der er angivet på mærkaten. Læs instruktionerne til betjening af maskinen på skråninger i *betjeningsvejledningen*, og gennemgå de forhold, som maskinen skal betjenes under, for at afgøre, om du kan betjene maskinen under forholdene på den pågældende dag og det pågældende sted. Ændringer i terrænet kan medføre en ændring i betjeningen af maskinen på skråninger. Hvis det er muligt, skal klippeenhederne holdes sænket til jorden, mens maskinen betjenes på skråninger. Hævning af klippeenhederne under betjening på skråninger kan gøre maskinen ustabil.

1. Advarsel – læs *betjeningsvejledningen*. Brug ikke denne maskine, før du er uddannet.
2. Advarsel – bær høreværn.
3. Fare for udslyngede genstande – hold omkringstående på afstand.
4. Tippefare – kør ikke på tværs af eller ned ad skråninger med en hældning på mere end 15°. Kør kun på skråninger med klippeenhederne sænket. Brug altid sikkerhedssele.
5. Advarsel – parker ikke på skråninger. Aktiver parkeringsbremsen, sænk klippeenhederne, sluk for motoren, og tag tændingsnøglen ud, før du forlader maskinen.
6. Advarsel – læs *betjeningsvejledningen*. Træk ikke maskinen.

Mærkatdel: 133-8062



s_decal133-8062

Mærkatdel: 136-2159



s_decal136-2159

1. Flyt sædet ned
2. Skub sædet fremad
3. Drej sædet

Mærkatdel: 136-3702

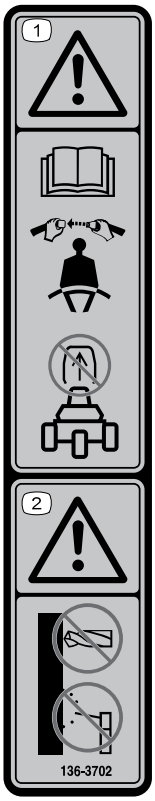

s_decal136-3702

1. Advarsel – læs *Betjeningsvejledningen*. Spænd sikkerhedsselen, og fjern ikke styrtbøjlen.
2. Advarsel – styrtbøjlen må ikke ændres.

Mærkatdel: 136-3731

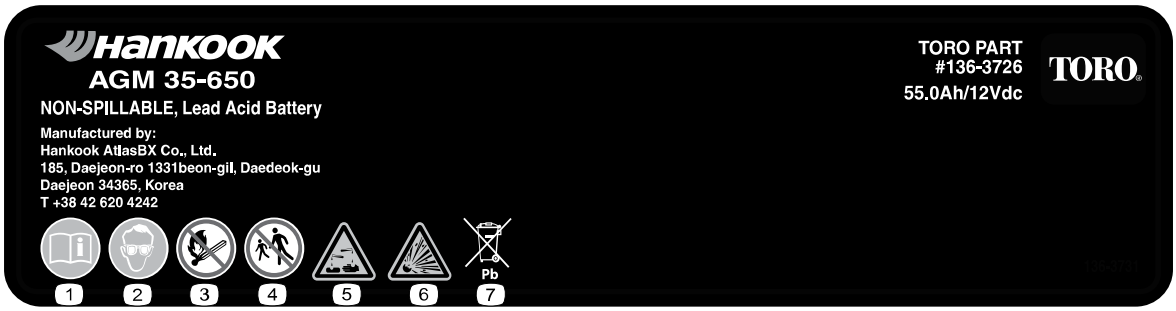

s_decal136-3731

1. Læs *betjeningsvejledningen*.
2. Bær beskyttelsesbriller
3. Ingen ild, åben flamme eller rygning
4. Hold omkringstående væk
5. Kaustisk væske/fare for kemisk forbrænding
6. Eksplosionsfare
7. Indeholder bly; må ikke kasseres

Mærkatdel: 136-3732

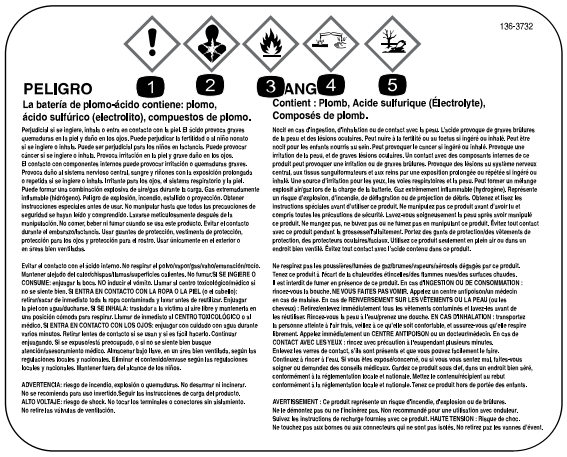

s_decal136-3732

1. Akut toksicitet
2. Aspirationsfare
3. Brandfarlige gasser
4. Metal-/hudætsende
5. Miljøtoksicitet

Mærkatdel: 137-8127

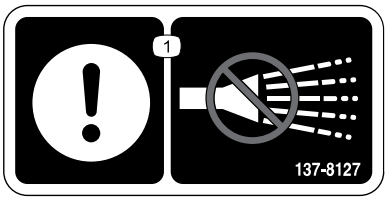

s_decal137-8127

1. Bemærk – undlad at anvende højtryksrenser.

Mærkatdel: 145-2498

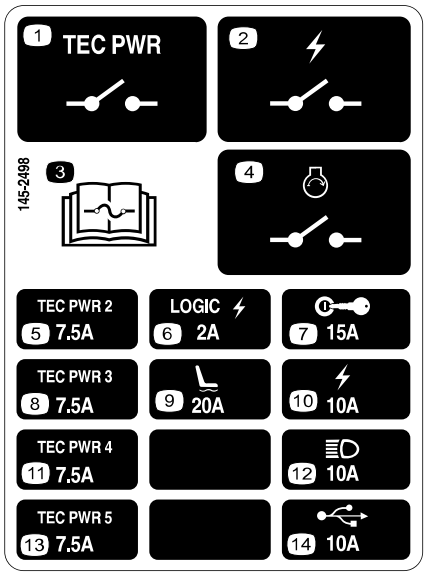

s_decal145-2498

(1) TEC-effektrelæ

(2) Elektrisk effektrelæ

(3) Læs *betjeningsvejledningen* for at få oplysninger om sikringer.

(4) Motorstartrelæ

(5) TEC-styreenhed

(6) Logisk elektrisk strøm

(7) Nøglekontakt

(8) TEC-styreenhed

(9) Sæde med luftaffjedring

(10) Elektrisk strøm

(11) TEC-styreenhed

(12) Forlygter

(13) TEC-styreenhed

(14) USB-stikkontakt

Mærkatdel: 145-2549

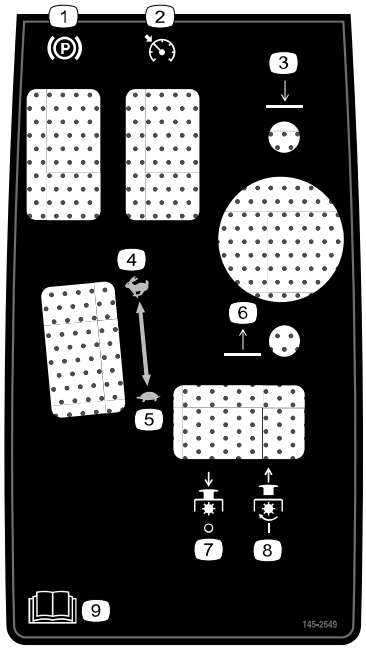

s_decal145-2549

(1) Parkeringsbremse

(2) Fartpilot

(3) Sænk klippeenhederne

(4) Hurtig

(5) Langsom

(6) Hæv klippeenhederne

(7) Kraftudtag udkoblet

(8) Kraftudtag indkoblet

(9) Læs *betjeningsvejledningen*.

Mærkatdel: 145-2572

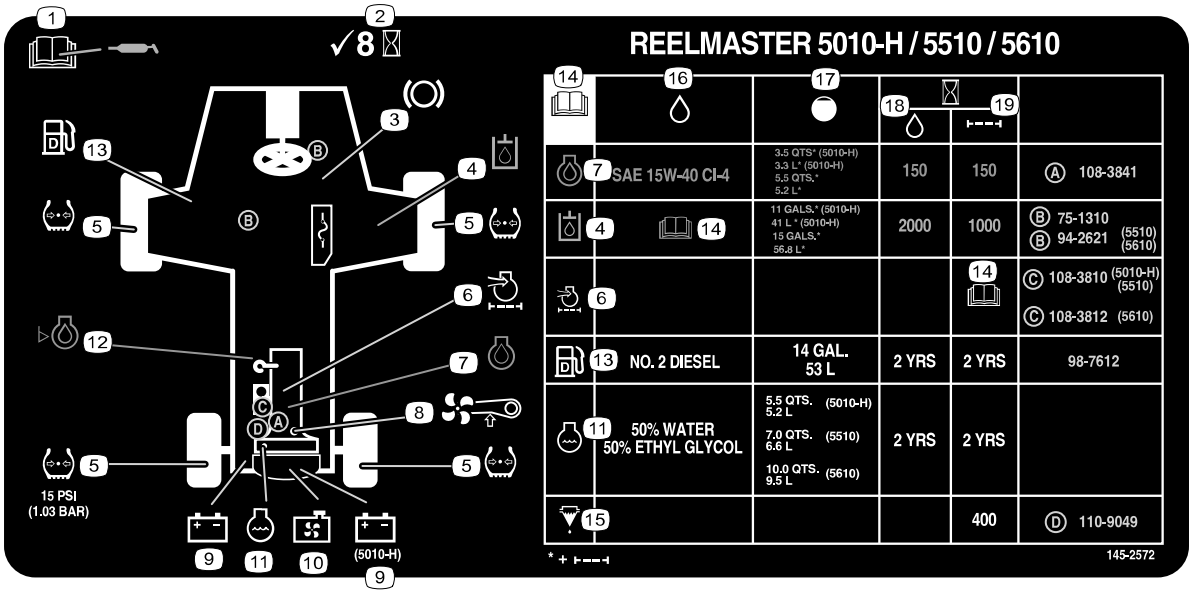

s_decal145-2572

1. Læs *betjeningsvejledningen* for at få oplysninger om smøring.
2. Kontrollér hver 8. time.
3. Bremsefunktioner
4. Hydraulikvæske
5. Dæktryk
6. Motorens luftfilter
7. Motorolie
8. Ventilatorrem
9. Batteri
10. Kølergitter
11. Kølevæske
12. Motoroliestand
13. Brændstof
14. Læs *betjeningsvejledningen*.
15. Brændstof-/vandudskiller
16. Væsker
17. Kapacitet
18. Væskeinterval (timer)
19. Filterinterval (timer)

Mærkatdel: 147-0287



s_decal147-0287

1. Tilspænd med et moment på 2,82 Nm til 3,16 Nm.

1 Klargøring af maskinen

1. Parker maskinen på en plan overflade, sænk klippeenhederne, og aktiver parkeringsbremsen.
2. Sluk motoren, tag nøglen ud, og vent, til alle bevægelige dele er standset.
3. Kontrollér dæktrykket før brug.

   Bemærk: Dækkene er oppumpede med overtryk med henblik på forsendelse. Juster dæktrykket, før maskinen betjenes.
4. Kontrollér hydraulikvæskestanden.
5. Smøring af maskinen.

VIGTIGT

Hvis maskinen ikke smøres ordentligt, kan det føre til for tidligt svigt i vigtige dele.

6. Åbn motorhjelmen, og kontrollér kølervæskestanden.
7. Kontrollér motoroliestanden, og luk og lås motorhjelmen.

   Bemærk: Motoren leveres med olie i krumtaphuset; Kontrollér dog oliestanden før og efter, at motoren startes første gang.

2 Justering af styrearmens position

1. Løsn de to bolte (3), der fastgør styrearmen (1) til holdebeslaget (2).
2. Juster styrearmen til den ønskede position, og spænd de to bolte.

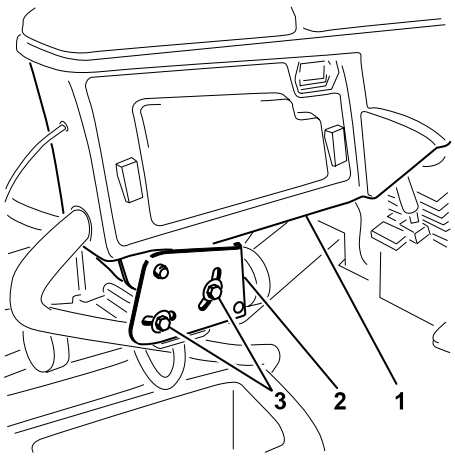

G402679

3 Montering af klippeenhederne

Påkrævede dele

5	Klippeenheder

Klargøring af maskinen

ADVARSEL

Hvis du ikke frakobler strømmen til klippeenhederne, er der risiko for, at klippeenheden startes utilsigtet, hvilket kan forårsage død eller alvorlige skader på hænder og fødder.

Skil altid strømfrakoblingsledningernes stik ad, før der udføres arbejde på klippeenhederne.

1. Frigør (A), vip op (B), og understøt sædesoklen med støttepindene (C).

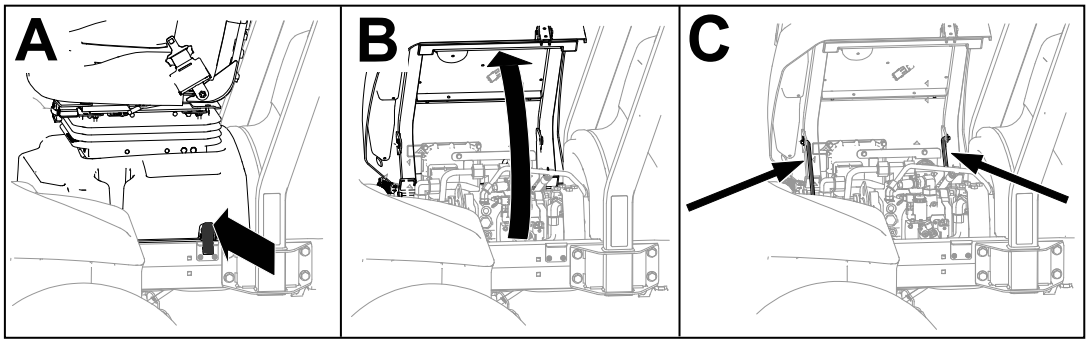

G437876

2. Kobl 48 V-systemmonteringsskruen (1) fra batterifrakoblingskablet (2).

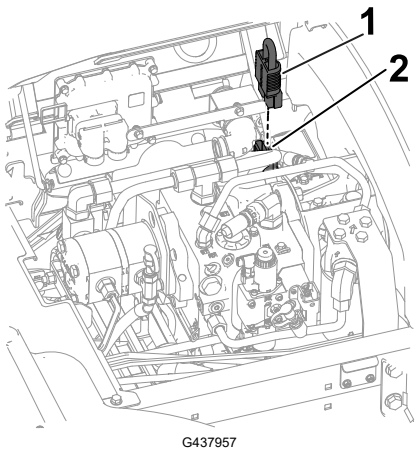

G437957

3. På hver klippeenheds løftearm skal du fjerne den låsestift (1), der fastgør hætten (2) til drejegaflen, og fjerne hætten.

Klargøring af maskinen (fortsat)

VIGTIGT

Gem hætten til senere montering.

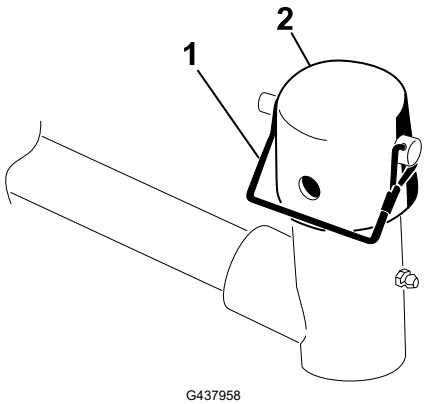

G437958

Klargøring af klippeenhederne

1. Tag klippeenhederne ud af papkasserne. Saml og juster dem som beskrevet i klippeenhedernes *betjeningsvejledning*.
2. Installer modvægten (1) på den relevante ende af klippeenheden som vist.

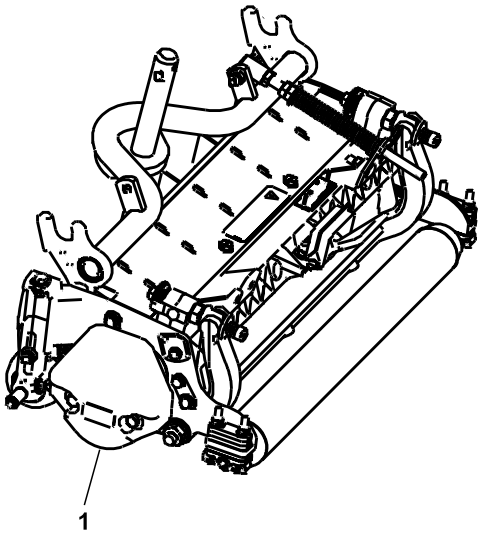

G402693

3. Smør bærerammeakslen (1).
4. Gentag denne fremgangsmåde på de andre klippeenheder.

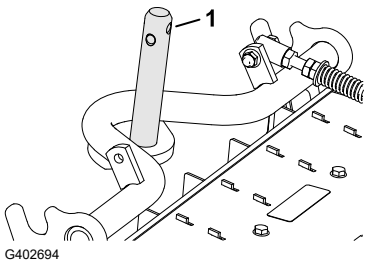

G402694

Placering af græskompensationsfjederen

Klippeenhed 2 og 4

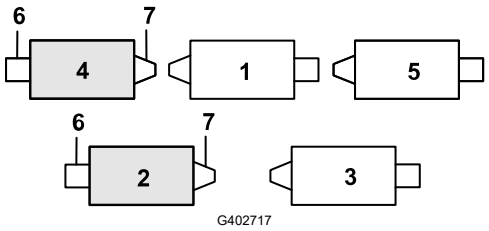

G402717

1 Klippeenhed 1
2 Klippeenhed 2
3 Klippeenhed 3
4 Klippeenhed 4
5 Klippeenhed 5
6 Knivcylindermotor
7 Vægt

1. Hvis låseclipsen 1 er sat i det bageste hul på kompensationsfjederstaven, så fjern låseclipsen, og sæt den i hullet ved siden af beslaget.

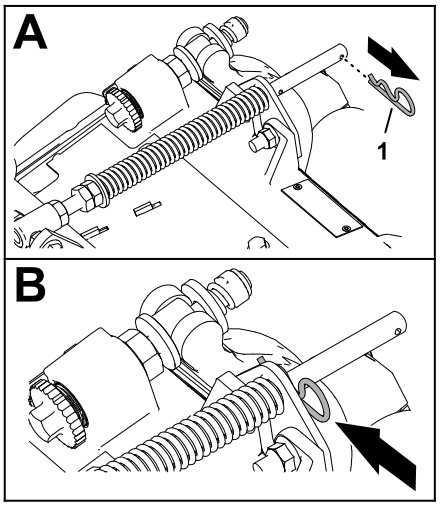

G402718

2. Fjern de 2 flangelåsemøtrikker (⅜") 1 og 2 bræddebolte (⅜" x 1¼") 3, der fastgør græskompensatorbeslaget 2 til klippeenhedens ramme.

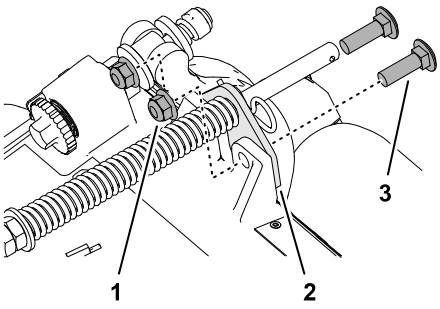

G402719

3. Fjern flangelåsemøtrikken (⅜") 3, der fastgør bolten 1 til den højre tap 2 på bærerammen, og fjern kompensationsfjederen fra klippeenheden.

   Bemærk: Fjern ikke flangestjernemøtrikken fra bolten.

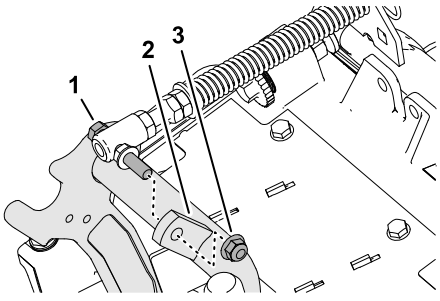

G402720

Placering af græskompensationsfjederen (fortsat)

4. Fastgør græskompensatorfjederens bolt [3] til den højre tap [2] på bærerammen med flangelåsemøtrikken (⅜") [1].

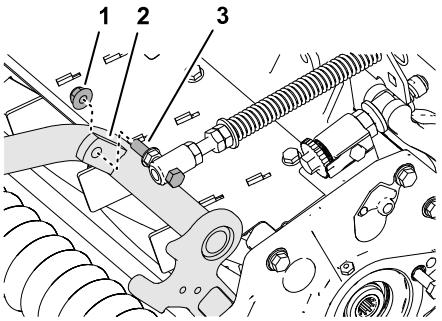

G402721

5. Ret hullerne i græskompensatorbeslaget ind efter hullerne i klippeenhedens ramme.

   Bemærk: Slangeholderens støtteløkke flugter mod maskinens midterlinje [4].

6. Montér græskompensatorbeslaget [1] på klippeenhedens ramme med de 2 bræddebolte (⅜" x 1¼") [2] og 2 flangelåsemøtrikker (⅜") [3] .

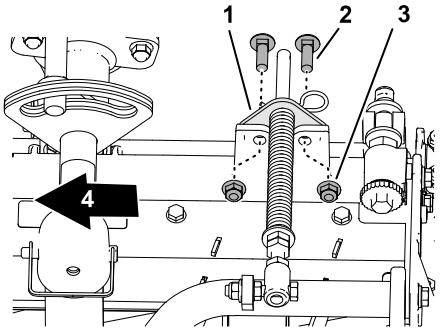

G402722

7. Tilspænd låsemøtrikker og bolte med et moment på **37 til 45 Nm**.
8. Gentag denne fremgangsmåde på den anden klippeenhed.

Montering af de forreste klippeenheder på løftearmene

1. Monter de forreste klippeenheder på løftearmene som vist.
2. Lås klippeenhedens drejetap til klipning af græs på en skråning.

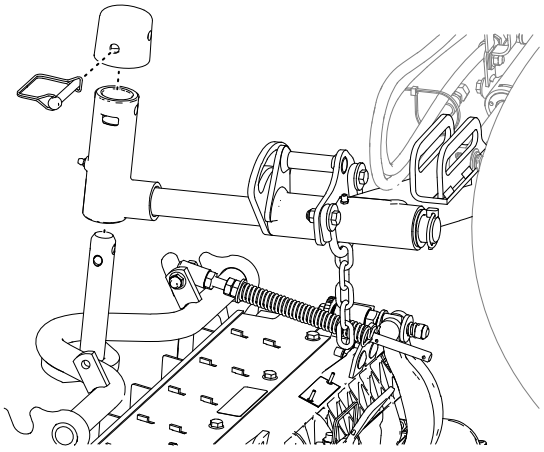
G402695

Montering af de bageste klippeenheder på løftearmene

Klippeenheder justeret til en klippehøjde på 1,2 cm eller højere

1. Monter de bageste klippeenheder på løftearmene som vist.
2. Lås klippeenhedens drejetap til klipning af græs på en skråning.

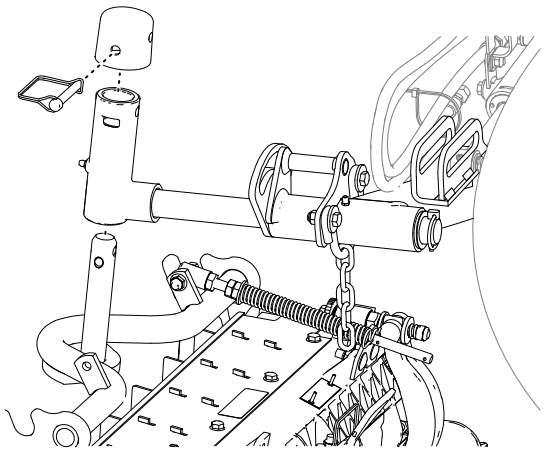

G402695

Montering af de bageste klippeenheder på løftearmene

Klippeenheder justeret til en klippehøjde på 1,2 cm eller en lavere klippehøjde

1. Fjern ringstiften ① og spændeskiven ④, der fastgør drejegaflen ③ til løftearmen ②, og skub akslen ud af løftearmen.

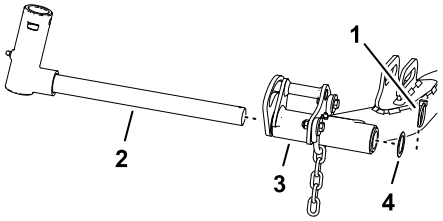

G402723

2. Monter drejegaflen ③ på bærerammeakslen ④.
3. Monter hætten ② på drejegaflen, og ret hullerne i bærerammeakslen, drejegaflen og hætten ind efter hinanden.
4. Fastgør drejegaflen og hætten til bærerammeakslen med låsestiften ①.
5. Lås klippeenhedens drejetap til klipning af græs på en skråning.
6. Skub en klippeenhed ind under løftearmen.

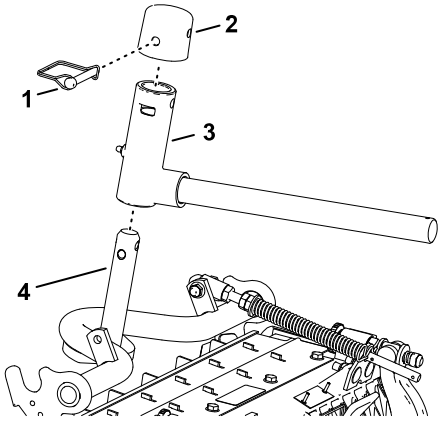

G402724

7. Sæt drejegaflen ind i løftearmen ③, og fastgør løftearmsakslen ② til løftearmen med ringstiften ① og spændeskiven ④.
8. Gentag denne fremgangsmåde på den anden bageste klippeenhed.

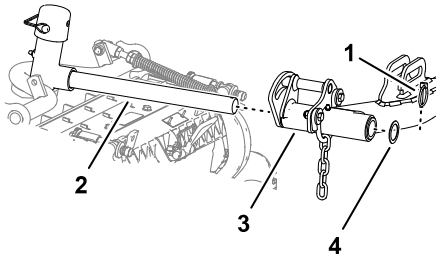

G402725

Låsning af klippeenhedens drejetap til klipning af græs på en skråning

Lås klippeenhedens drejeaksler med låsestifterne ① for at forhindre, at klippeenhederne roterer ned ad bakke, når der klippes hen over bakkens forside.

Bemærk: Brug hullet ② i drejegaflen til at låse klippeenheden.

Bemærk: Brug åbningen ③ til en styrende klippeenhed.

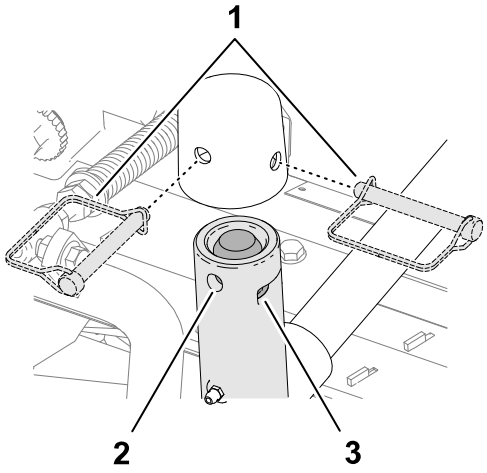

G437965

Montering af klippeenhedens løftearmskæder

Fastgør løftearmskæden ① til kædebeslaget ② med låsestiften ③.

Bemærk: Brug det antal kædeled, der er anført i *betjeningsvejledningen til klippeenheden*.

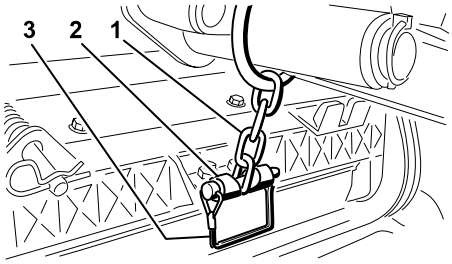

G402673

Montering af knivcylindermotorerne

1. Smør knivcylindermotorens notaksel.
2. Smør knivcylindermotorens O-ring, og monter den på motorflangen.
3. Monter knivcylindermotoren ved at dreje den med uret, således at knivcylindermotorflangerne går fri af låsemøtrikkerne.

VIGTIGT

Sørg for, at knivcylindermotorens kabel ikke er snoet, bukket eller i fare for at komme i klemme.

Montering af knivcylindermotorerne (fortsat)

4. Drej knivcylindermotoren (1) mod uret, indtil flangerne indeslutter boltene.

5. Tilspænd monteringsboltene (2) med et tilspændingsmoment på **19-25 Nm**.

6. Gentag denne fremgangsmåde på de andre klippeenheder.

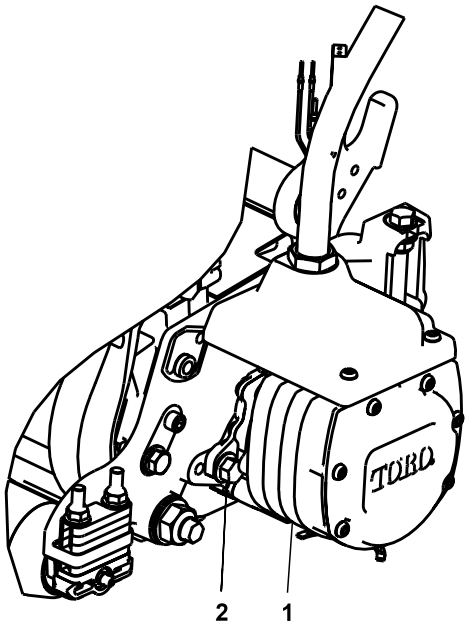

G402696

4 Montering af finishingsættene

Påkrævede dele

1	Finishingsæt (sælges separat)

VIGTIGT

Monter motorerne til klippeenhederne, før du monterer finishingsættene, for at sikre, at elkablerne er ført korrekt, og at kablerne ikke er snoede.

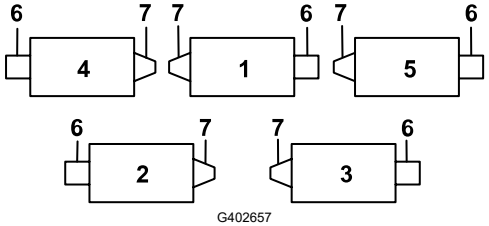

G402657

(1) Midterste, forreste klippeenhed
(2) Venstre, bageste klippeenhed
(3) Højre, bageste klippeenhed
(4) Venstre, forreste klippeenhed
(5) Højre, forreste klippeenhed
(6) Knivcylindermotorens placering
(7) Vægt

1. Fjern den ekstra flangemøtrik som vist.
2. Løsn møtrikkerne på finishingsættets slangefitting, indsæt slangen i skotbeslagets åbning, og stram møtrikkerne.

Bemærk: Brug et stykke modholderværktøj for at undgå snoning og bøjning af slangen, når du strammer møtrikkerne.

3. Sæt mellempladen på skottets monteringsbolte med ledningerne placeret som vist.
4. Fastgør mellempladen til en af monteringsboltene med flangemøtrikken, som blev fjernet tidligere.

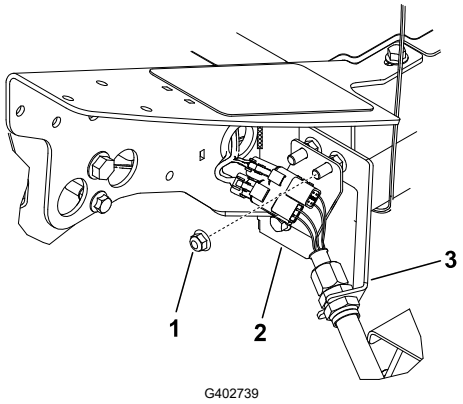

G402739

Venstre, forreste klippeenhed (nr. 4)

1. Ekstra flangemøtrik
2. Mellemplade
3. Skotbeslag

5. Find ledningsnettet på maskinen og sæt ledningsstikkene i finishingsættets ledningsstik.
6. Gentag denne procedure på de resterende 4 placeringer på skottet som vist.

VIGTIGT

Mellempladerne er placeret anderledes på de resterende placeringer, så slangen kan føres igennem skotbeslaget og hen til klippeenheden uden at blive snoet eller bøjet.

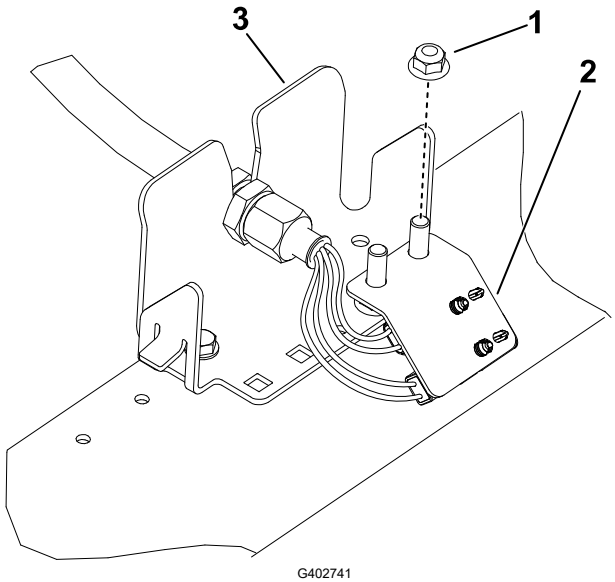

G402741

Venstre, bageste klippeenhed (nr. 2)

1. Ekstra flangemøtrik
2. Mellemplade
3. Skotbeslag

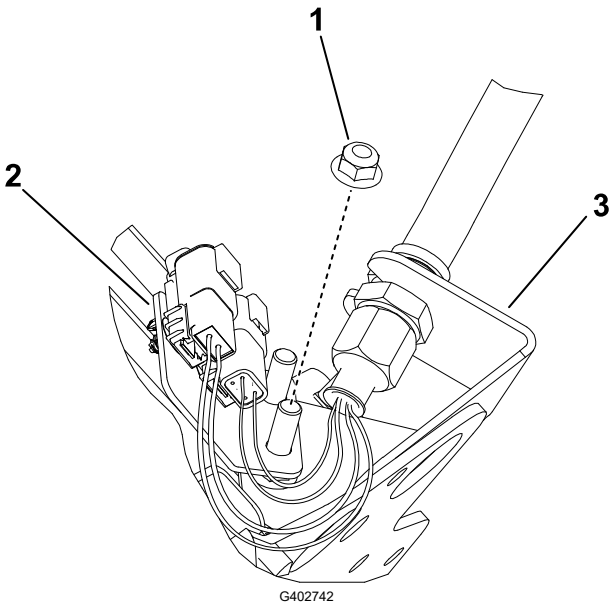

G402742

Midterste, forreste klippeenhed (nr. 1)

(Undersiden af maskinen er vist)

1. Ekstra flangemøtrik
2. Mellemplade
3. Skotbeslag

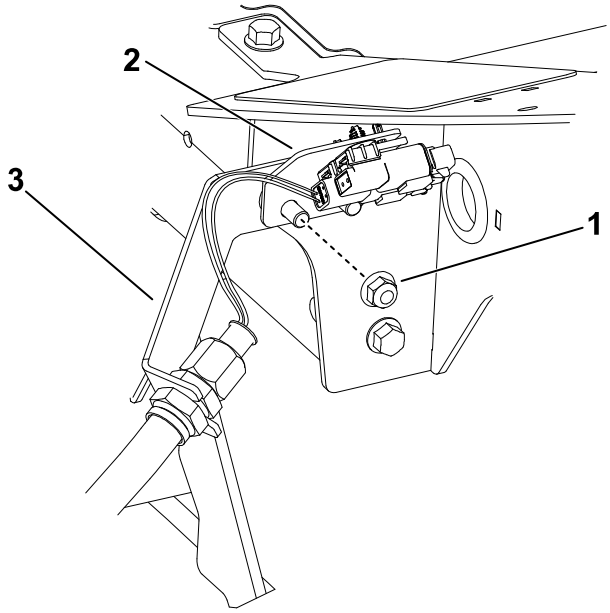

G402743

Højre, forreste klippeenhed (nr. 5)

1. Ekstra flangemøtrik
2. Mellemplade
3. Skotbeslag

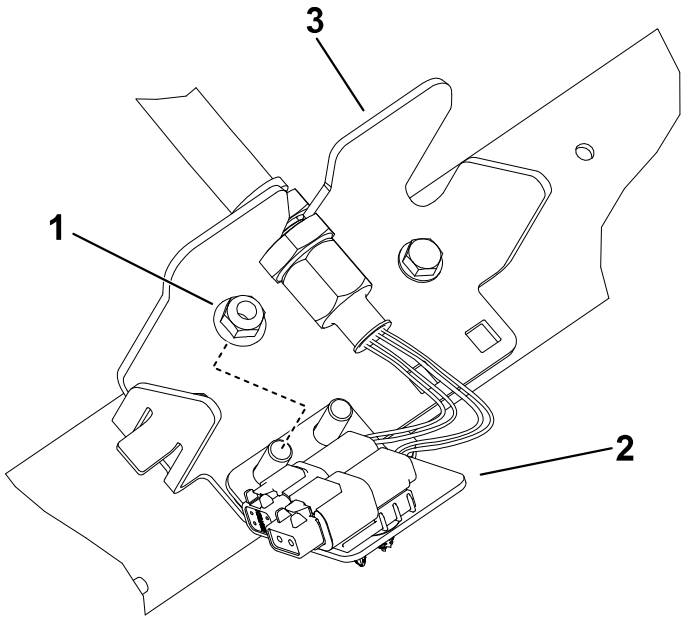

G402744

Højre, bageste klippeenhed (nr. 3)

1. Ekstra flangemøtrik
2. Mellemplade
3. Skotbeslag

5 Montering af telematikenheden

Påkrævede dele

1	Telematikenhed
1	Enhedsbeslag
1	Telematikledningsnet
4	Sekskantbolt (nr. 10 x 1")
4	Låsemøtrik (nr. 10)
2	Bøjleskrue
4	Flangemøtrik (⅜")

1. Brug 4 sekskantbolte (nr. 10 x 1") og ④ og 4 låsemøtrikker (nr. 10) ① til at fastgøre telematikenheden ② til enhedsbeslaget ③.

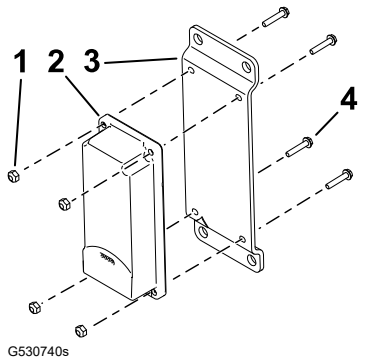

G530740s

2. Fastgør enhedsbeslaget ② øverst til højre på styrtbøjlen med 2 bøjleskruer ③ og 4 flangemøtrikker (⅜") ①.

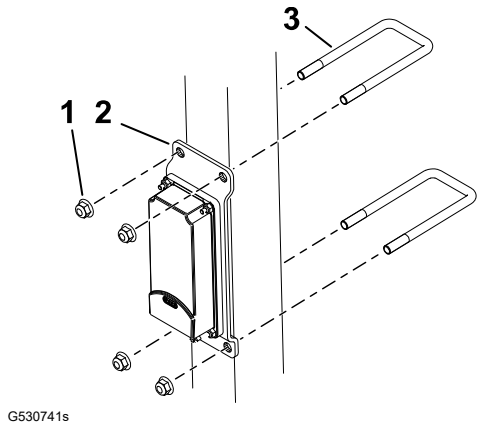

G530741s

3. Slut stikket, der er mærket P02 [1] på telematikledningsnettet, til telematikenheden.
4. Åbn motorhjelmen.

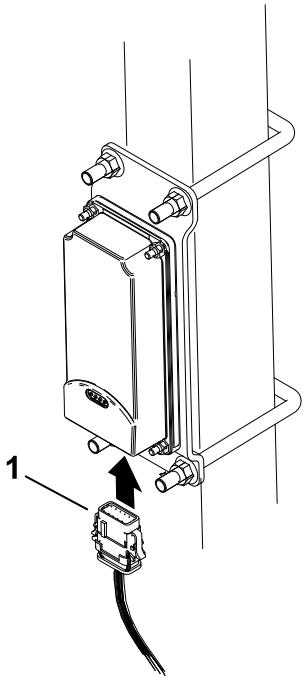

G530739s

5. Før ledningsnettet ned ad styrtbøjlen, og slut ledningsnetstikket, der er mærket P01 [2], til maskinens ledningsnetstik, der er mærket P56 [1].
6. Luk og lås motorhjelmen.
7. Fastgør ledningsnettet på styrtbøjlen med kabelbånd som vist.

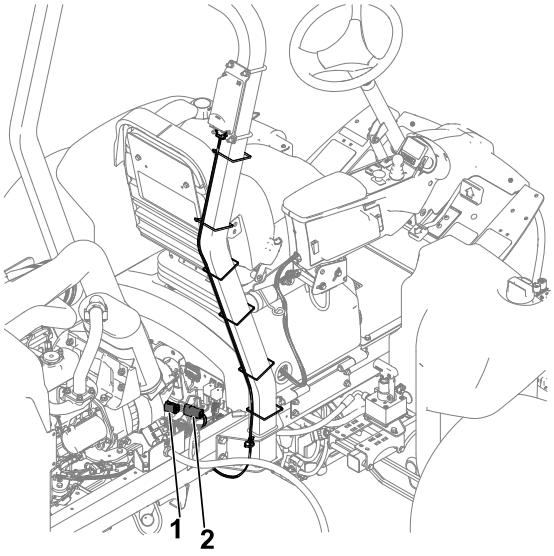

G532512s

6 Brug af støtteben til klippeenheden

Påkrævede dele

1	Støtteben til klippeenhed

1. Når en klippeenhed vippes for at blotlægge bundkniven/knivcylinderen, skal bagenden af klippeenheden understøttes med støttebenet [1] for at sikre, at møtrikkerne på den bageste del af bundtværstangens justeringsskruer ikke hviler på arbejdsfladen.

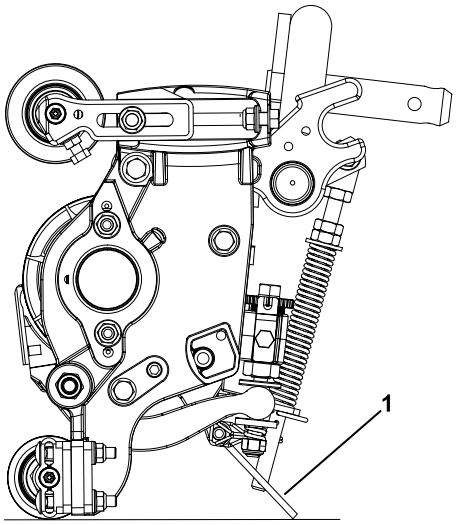

G402676

2. Fastgør støttebenet [3] til kædebeslaget [1] med låsestiften [2].

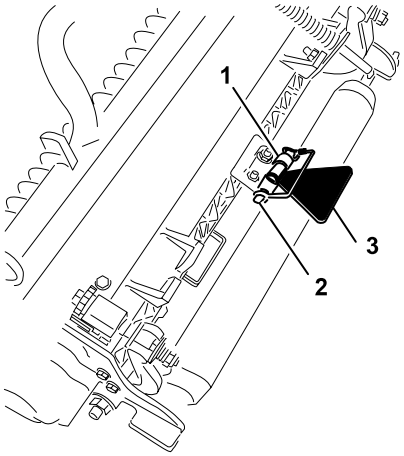

G402677

7 Montering af 48 V-frakoblingskablet og lukning af sædesoklen

1. Påfør dielektrisk fedt på kontaktfladerne på batterifrakoblingskablet.
2. Sæt 48 V-systemmonteringsskruen ① ind i batterifrakoblingskablet ②.

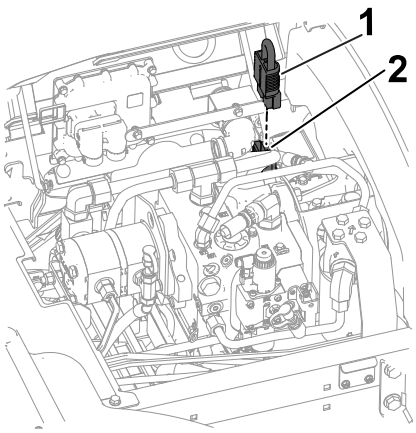

G437957

3. Luk Ⓐ, og fastlås Ⓑ sædesoklen.

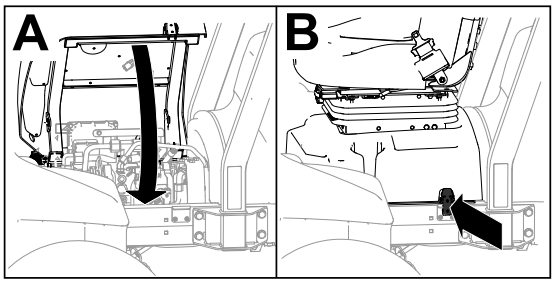

G438020

8 Montering af CE-motorhjelmslåsen

Påkrævede dele

1	Motorhjelmslås
1	Pakning
1	Kontramøtrik
1	Spændeskive

1. Løft motorhjelmen.
2. Fjern gummikransen (1) fra hullet i venstre side af motorhjelmen.

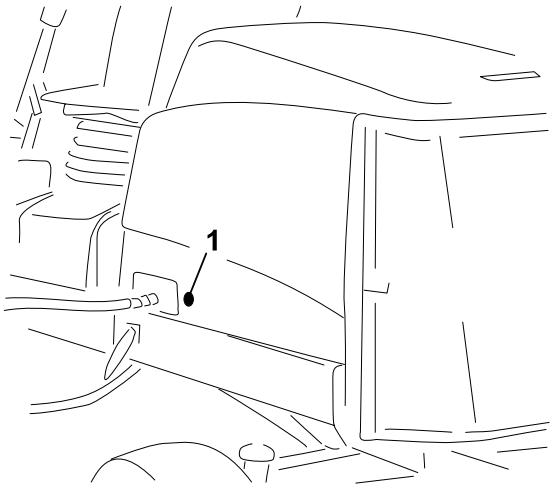

G439569

3. Sørg for, at pakningen (1) er samlet på motorhjelmslåsen (4).
4. Fjern møtrikken (2) fra låsen.
5. Sæt låsens krogende gennem hullet i motorhjelmen udvendigt på motorhjelmen.

   Bemærk: Pakningen flugter med motorhjelmens yderside.
6. Fastgør låsen til motorhjelmen med spændeskiven (3) og møtrikken inden i motorhjelmen.
7. Luk motorhjelmen, og brug den medfølgende nøgle til at kontrollere, at låsekrogen griber fat i rammen, når den er låst.

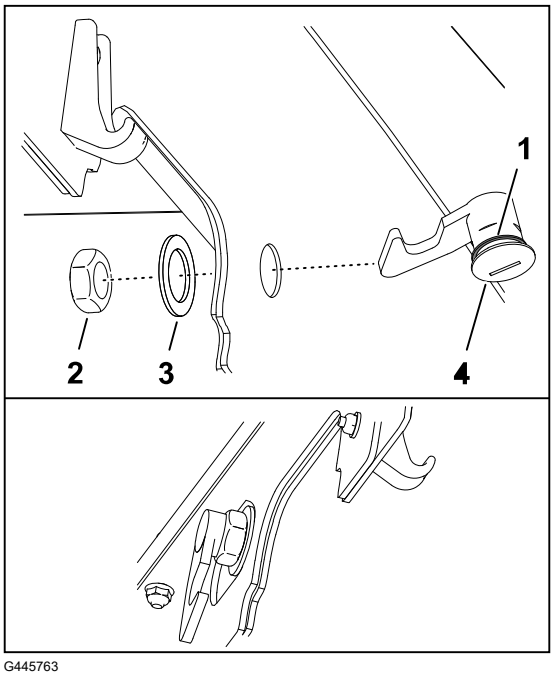

G445763

9 Montering af CE-mærkaterne

CE-maskiner

Påkrævede dele

1	Mærkat med produktionsår
1	CE-mærkat
1	Hældningsfaremærkat

Påføring af CE-mærkaten

1. Brug sprit og en ren klud til at rengøre området på motorhjelmen ved siden af motorhjelmens lås (2), og lad motorhjelmen tørre.
2. Fjern bagsiden fra CE-mærkaten (1), og sæt mærkaten på motorhjelmen.

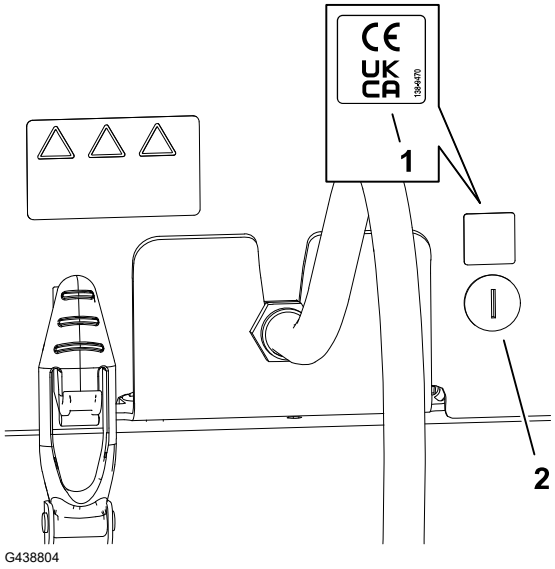

Påføring af mærkaten for produktionsår

1. Brug sprit og en ren klud til at rengøre gulvbeslagområdet ved siden af serienummerpladen (2), og lad beslaget tørre.
2. Fjern bagsiden fra mærkaten med produktionsår (1), og påfør mærkaten på gulvbeslaget.

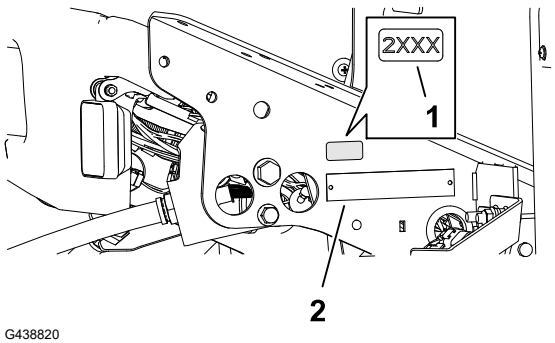

Påføring af CE-advarselsmærkaten

1. Brug sprit og en ren klud til at rengøre overfladen af den eksisterende mærkat (2), og lad mærkaten tørre.
2. Fjern bagsiden fra CE-advarselsmærkaten (1), og påfør CE-advarselsmærkaten over den eksisterende mærkat.

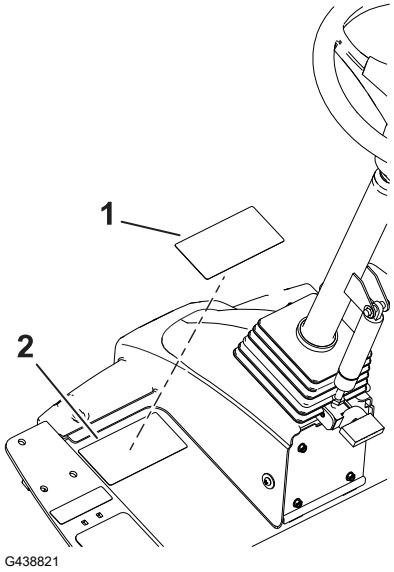

Produktoversigt

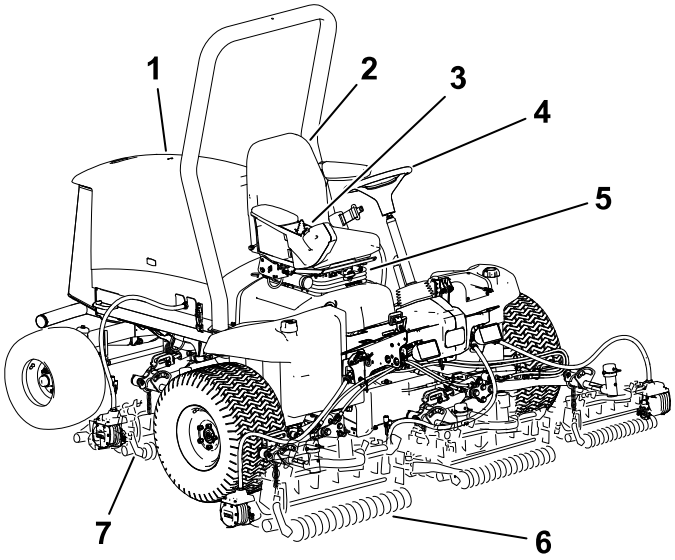

1. Motorhjelm
2. Frersde
3. Styrearm
4. Rat
5. Sdejusteringshndtag
6. Forreste klippeenheder
7. Bageste klippeenheder

Betjeningsanordninger

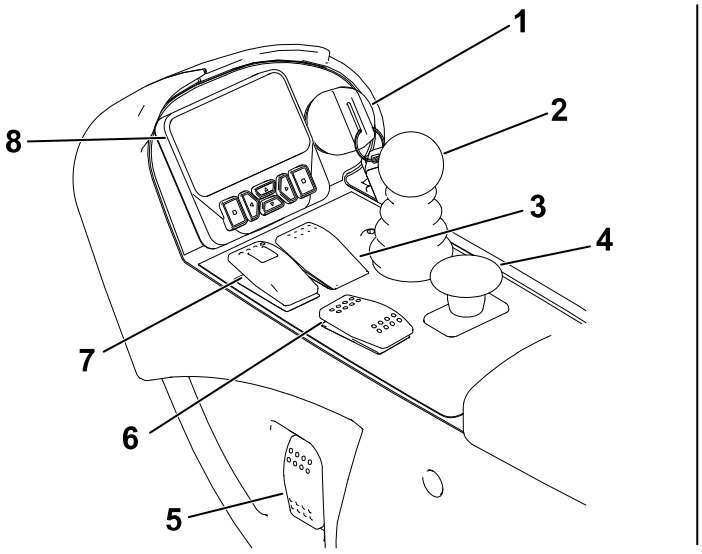

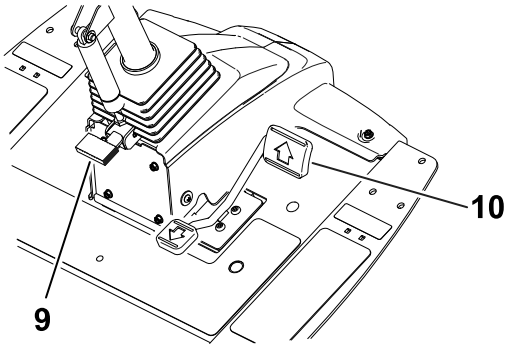

1. Tændingskontakt
2. Sænk+klip/hæv-håndtag
3. Fartpilotkontakt
4. Kraftoverføringskontakt
5. Forlygtekontakt
6. Kontakt til motorhastighed
7. Parkeringsbremsekontakt
8. InfoCenter-displayet
9. Ratindstillingspedal
10. Traktionspedal

Nøglekontakt

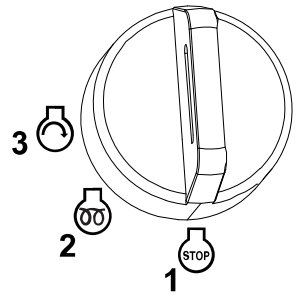

G453721

1 Slukket

2 Tændt/forvarmning

3 Start

Sænk+klip/hæv-håndtag

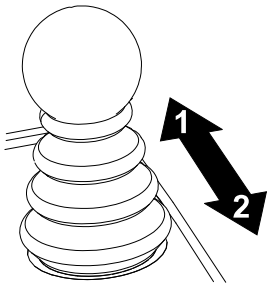

G453725

1 Sænk klippeenhederne – Aktivér først kraftudtaget, så klippeenhederne kan dreje (klippetilstand).

2 Hæv klippeenhederne – Deaktiver først kraftudtaget, så klippeenhederne holder op med at dreje (transporttilstand).

Bemærk: Hvis du vil hæve klippeenhederne til vendingspositionen, skal du **kortvarigt** trække grebet bagud.

Parkeringsbremsekontakt

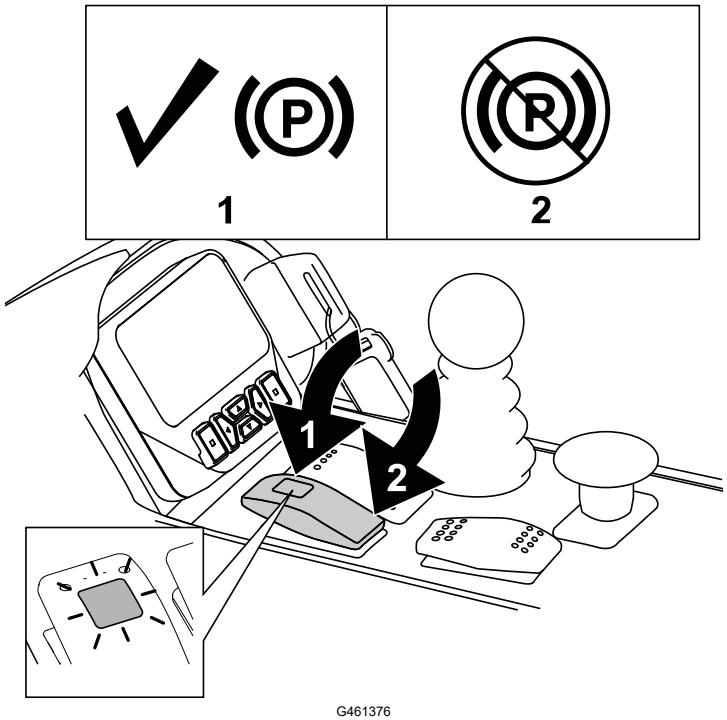

G461376

1 Aktiver parkeringsbremsen.

Bemærk: Aktivering af parkeringsbremsekontakten får traktionen til automatisk at bremse (uanset traktionspedalens position).

Parkeringsbremsen aktiveres, så snart maskinen stopper eller slukkes, uanset parkeringsbremsens kontaktposition.

2 Deaktiver parkeringsbremsen.

Fartpilotkontakt

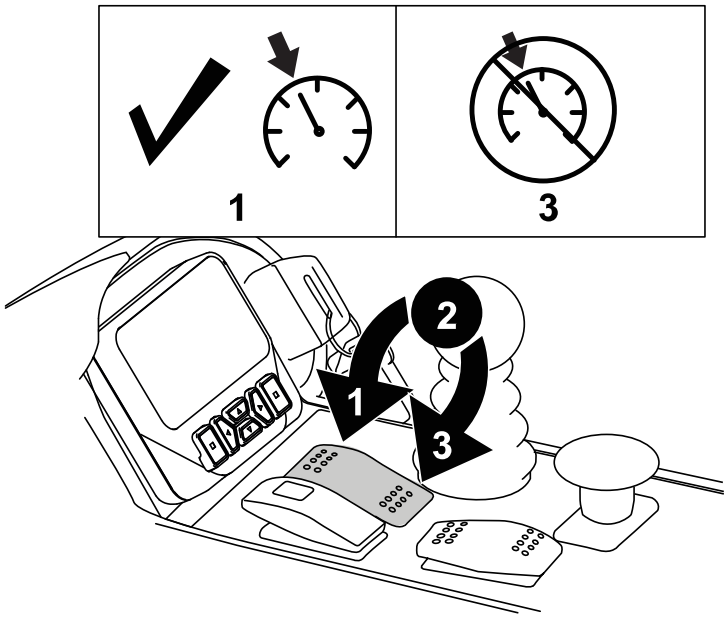

G461362

1 Aktivér fartpiloten – drej kontakten kortvarigt fremad.

Bemærk: Brug displayknapperne til at justere fartpilotens hastighed i intervaller på 0,8 km/t.

2 Slå fartpiloten til – drej kontakten til midterpositionen.

3 Slå fartpiloten fra – drej kontakten bagud.

Kontakt til motorhastighed

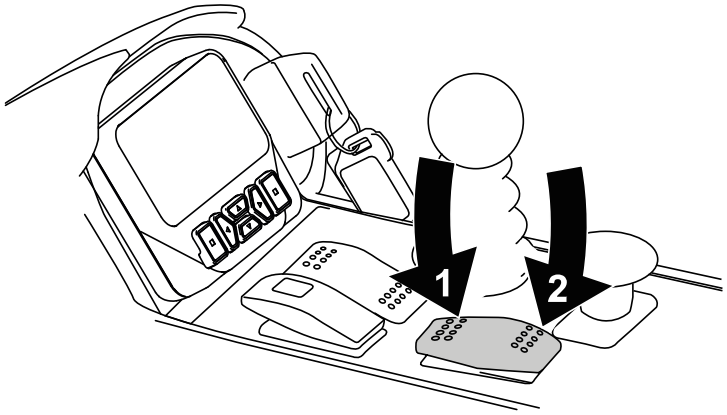

G461359

1 Tryk kortvarigt kontakten fremad for at øge motorhastigheden i trin på 100 o/min. Tryk og hold nede for at sætte motoren i Høj tomgang

2 Tryk kortvarigt kontakten bagud for at reducere motorhastigheden i trin på 100 o/min. Tryk og hold nede for at sætte motoren i Lav tomgang

Kraftudtagskontakt

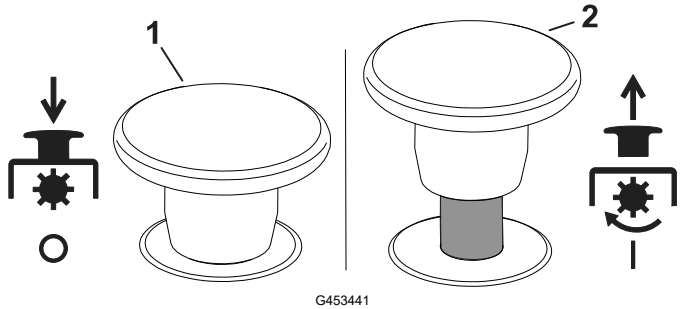

G453441

1 Deaktiver kraftoverføring – Maskinen er iTRANSPORT-tilstand (giver dig mulighed for at køre med op til 16 km/t, når den maksimale hastighed ikke er begrænset).

2 Aktiver kraftoverføring – Maskinen er iKLIPPE-tilstand (giver dig mulighed for at køre med op til 13 km/t, når den maksimale hastighed ikke er begrænset).

Bemærk: Brug de beskyttede menuer i InfoCenter-displayet til at indstille den maksimale hastighed for hver tilstand.

Forlygtekontakt

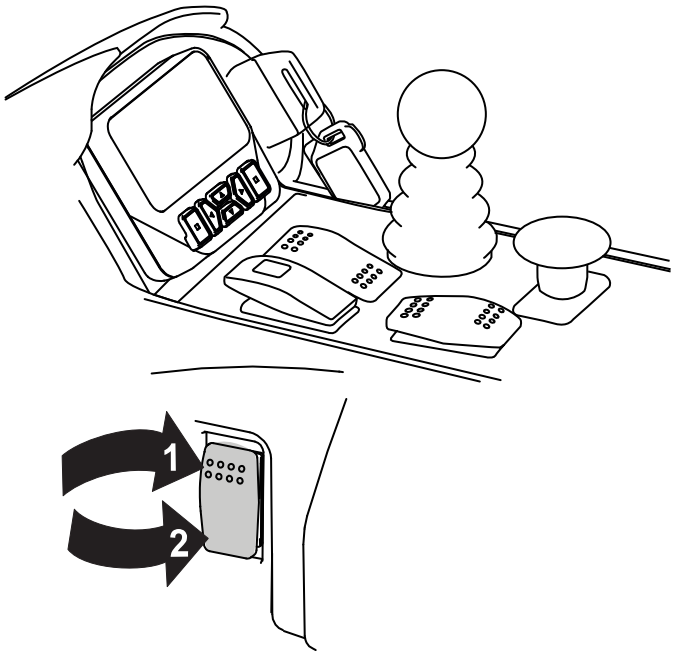

G461393

1 Til

2 Fra

InfoCenter-display

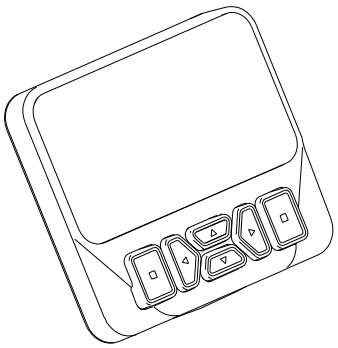

G461392

InfoCenter-displayet viser oplysninger om maskinen, f.eks. driftsstatus, diverse diagnostikoplysninger og andre oplysninger om maskinen.

De viste skærmbilleder afhænger af, hvilke knapper du vælger. Hver knaps funktion ændres afhængigt af, hvad der er påkrævet på et givet tidspunkt.

Ratindstillingspedal

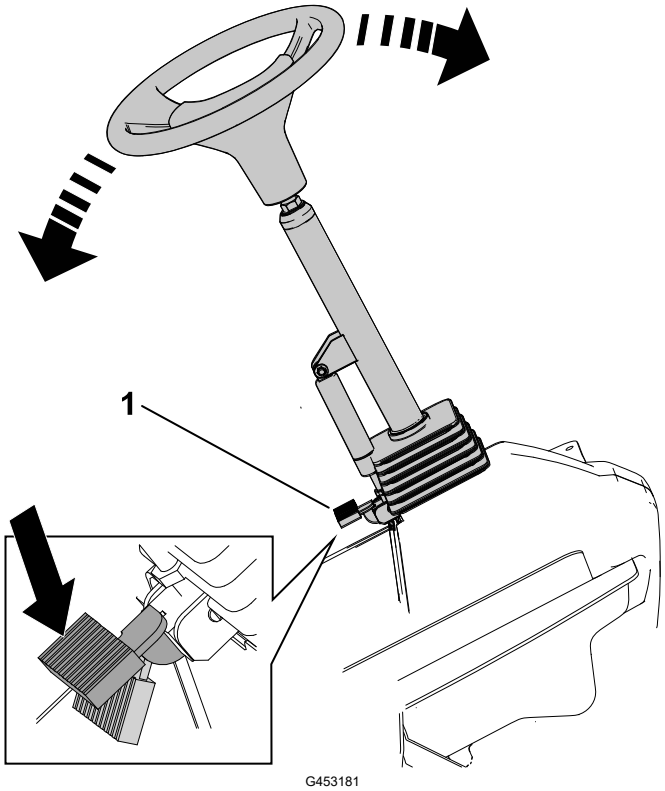

Tryk på ratindstillingspedalen [1], og hæv eller sænk ratstammen for at opnå en behagelig betjeningsposition.

Traktionspedal

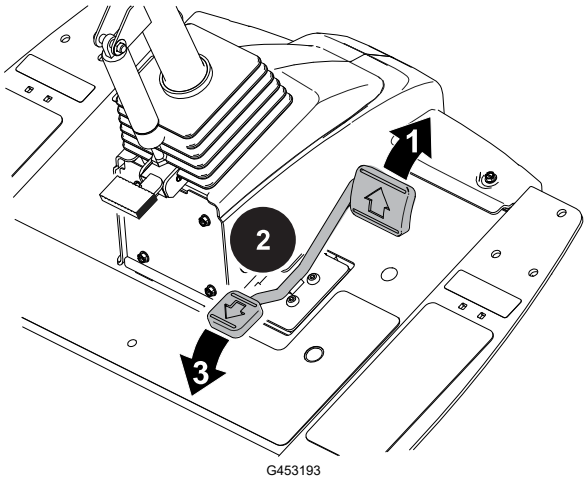

[1] Gå fremad – tryk på toppen af pedalen.

Bemærk: For at opnå maksimal kørselshastighed skal du indstille den maksimale kørselshastighed og trykke pedalen fremad i transporttilstand.

[2] Stop maskinen – let foden fra pedalen, og lad pedalen vende tilbage til midterpositionen (neutral position).

Bemærk: Maskinen vender hurtigt tilbage til neutral, når du fjerner foden fra traktionspedalen.

[3] Kør baglæns – tryk på den nederste del af pedalen.

Bemærk: Kørehastigheden afhænger af, hvor langt pedalen er trådt ned.

Stikkontakt

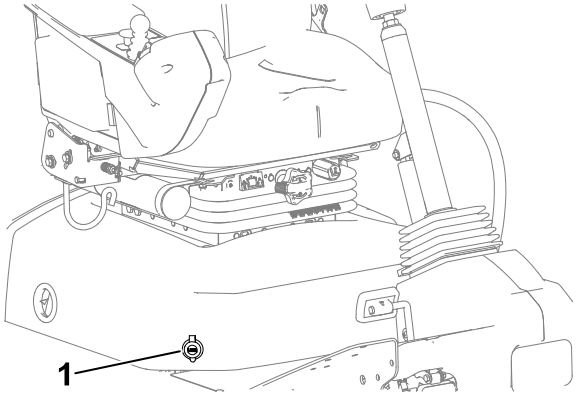

G453945

Stikkontakten 1 er en 12 V-strømforsyning til elektroniske apparater.

Sædebetjeningsanordninger

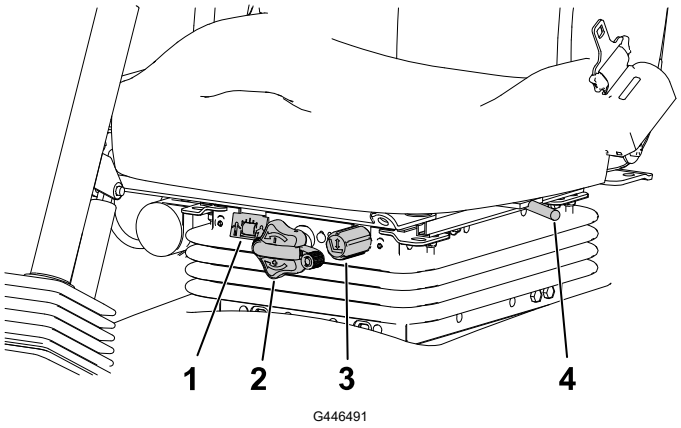

G446491

1. Vægtmåler
2. Vægtjusteringsgreb
3. Højdejusteringsgreb
4. Frem/tilbage-håndtag

Vægtjusteringsgreb

Drej vægtjusteringsgrebet, indtil din vægt vises i skærmen på vægtmåleren.

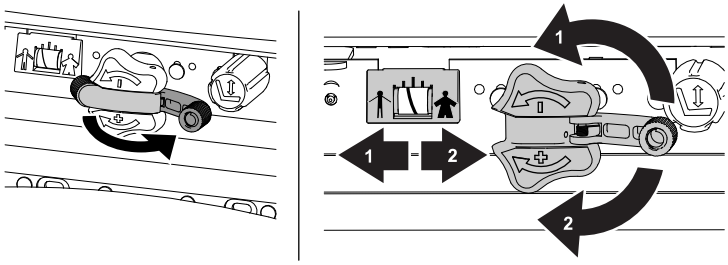

G446496

1. Mindske
2. Øge

Højdejusteringsgreb

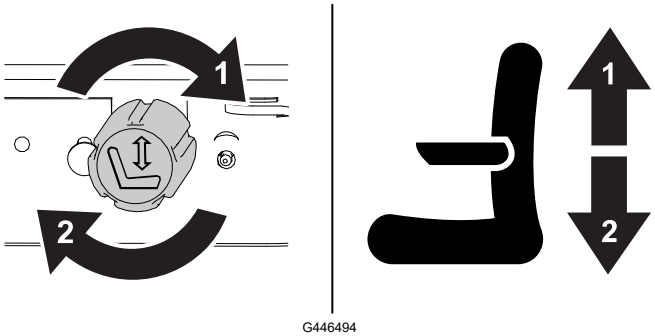

G446494

1. Hæv
2. Sænk

Sædebetjeningsanordninger (fortsat)

Frem/tilbage-håndtag

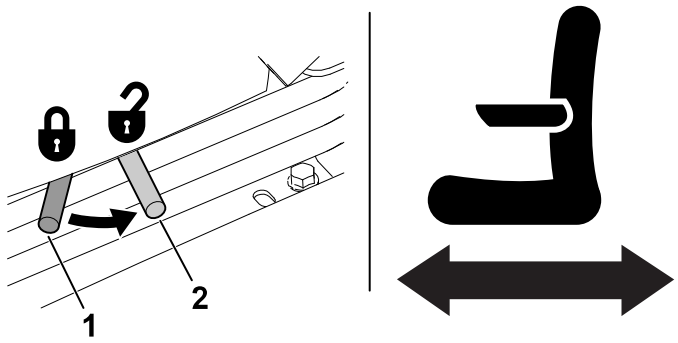

G446495

1 Låst

2 Låst op

Strømfrakobling af klippeenheder

Før montering af, fjernelse af eller arbejde på klippeenhederne, skal klippeenhederne frakobles strømforsyningen ved at afbryde klippeenhedernes strømfrakoblingsstik (1). Dette er placeret under sædet. Tilslut ledningen igen, før maskinen tages i brug.

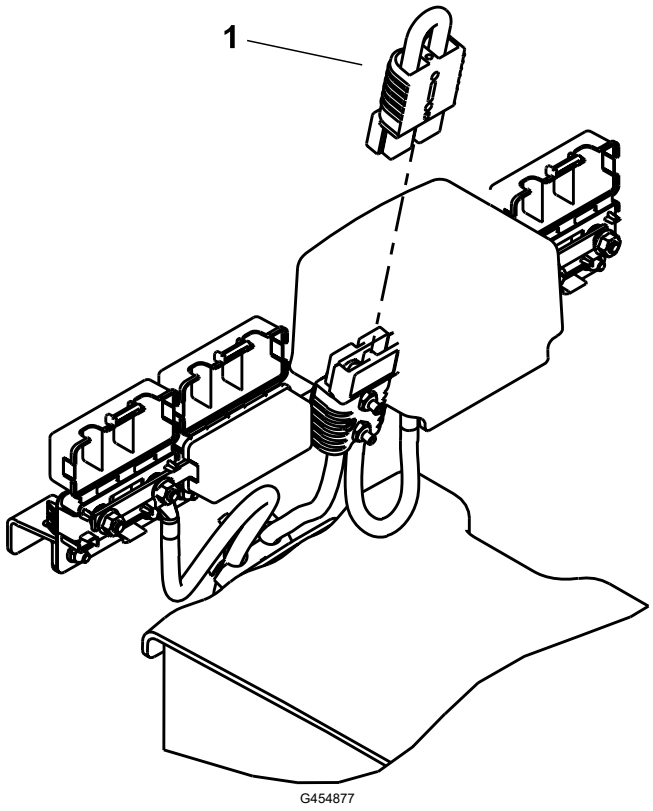

⚠ FORSIGTIG ⚠

Hvis du ikke frakobler strømmen til klippeenhederne, er der risiko for, at klippeenheden startes utilsigtet og forårsager alvorlige skader på hænder og fødder.

Afbryd altid klippeenhedernes strømfrakoblingsstik, før der udføres arbejde på klippeenhederne.

Specifikationer

Bemærk: Specifikationer og design kan ændres uden forudgående varsel.

Transportbredde	228 cm
Klippebredde	254 cm
Længde	282 cm
Højde med styrtbøjle	160 cm
Vægt*	1360 kg
Motor	Kubota 24,8 hk
Brændstoftankens kapacitet	53 l
Transporthastighed	0-16 km/t
Klippehastighed	0-13 km/t

*Vægten inkluderer væsker og 5-tommer klippeenheder med 8 skæreknive.

Redskaber/tilbehør

Der kan fås en række forskellige Toro-godkendte redskaber og tilbehør til brug sammen med maskinen, som gør den bedre og mere alsidig. Kontakt en autoriseret serviceforhandler eller autoriseret Toro-distributør, eller gå ind på www.Toro.com for at få en fortegnelse over alle godkendte redskaber og alt godkendt tilbehør.

Brug kun originale Toro-reservedele og tilbehør for at sikre optimal ydelse og sikre, at maskinen fortsat overholder sikkerhedscertificeringen.

Før betjening

Udførelse af daglig vedligeholdelse

Før maskinen startes hver dag, skal fremgangsmåderne for Hver anvendelse/Dagligt udføres som beskrevet i vedligeholdelsesskemaet.

Brændstof

Brændstofspecifikationer

VIGTIGT

Brug aldrig petroleum eller benzin i stedet for dieselbrændstof.

Petroleumdiesel

Type	Brug sommerdieselolie (nr. 2-D) ved temperaturer over -7° C og vinterdieselolie (nr. 1-D eller en blanding af nr. 1-D/2-D) ved temperaturer under -7° C. Brug af vinterdieselbrændstof ved lavere temperaturer giver et lavere flammepunkt og en kold flowkarakteristik, som letter start og minimerer tilstopning af brændstoffilteret. Brug af sommerdieselolie over -7 °C bidrager til at forlænge brændstofpumpens levetid og giver øget kraft sammenlignet med vinterdieselolie.
Svovlindhold	Lavt (<500 ppm) eller ekstra lavt (<15 ppm)
Mindste cetantal	40
Opbevaring	Køb kun nok rent, frisk diesel- eller biodieselbrændstof, som du kan bruge op inden for 180 dage. Brug ikke brændstof, der har været opbevaret i mere end 180 dage.
Olie og additiver	Fyld ikke i brændstoffet

Brændstof (fortsat)

Biodiesel

Type	Denne maskine kan også bruge et blandet biodieselbrændstof på op til B20 (20 % biodiesel, 80 % petroleumdiesel). Andelen af petroleumdiesel bør være lav eller have et ekstra lavt svovlindhold. Brug B5 (biodieselindhold på 5 %) eller blandinger med et lavere biodieselindhold under kolde vejrforhold.
Mindste cetantal	40
Forholdsregler for biodiesel	Malede overflader kan beskadiges af biodieselblandinger. Efterse tætninger, slanger og pakninger, der kommer i berøring med brændstoffet, da de kan forringes over tid. Tilstopning af brændstoffilteret kan forventes i tiden efter, at du er gået over til at bruge blandet biodieselbrændstof. Kontakt en autoriseret Toro-forhandler for at få flere oplysninger om biodiesel.
Opbevaring	Køb kun nok rent, frisk diesel- eller biodieselbrændstof, som du kan bruge op inden for 180 dage. Brug ikke brændstof, der har været opbevaret i mere end 180 dage.
Olie og additiver	Fyld ikke i brændstoffet

	Standard	**Sted**
Biodieselbrændstof skal opfylde:	ASTM D6751	USA
	EN 14214	EU
Blandet brændstof skal opfylde:	ASTM D975	USA
	EN 590	EU

Påfyldning af brændstof

1. Parker maskinen på en plan flade, sænk klippeenhederne, sluk motoren, og tag nøglen ud.
2. Rengør området omkring tankdækslet med en ren klud.
3. Fjern dækslet (1) fra brændstoftanken.
4. Fyld tanken med diesel, indtil niveauet ligger ved påfyldningsstudsens bund.
5. Fastgør brændstofdækslet.

   Bemærk: Fyld om muligt brændstoftanken helt op efter hver anvendelse. Dette vil minimere muligheden for akkumulering af kondens i brændstoftanken.

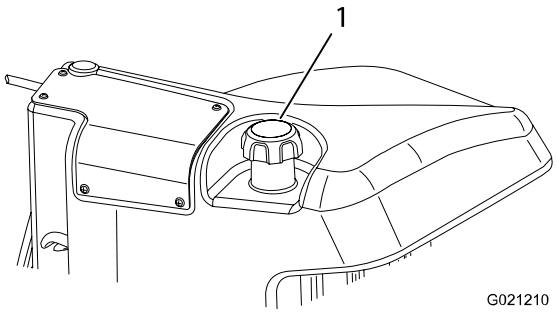

G438846

Kontrol af sikkerhedskontakterne

FORSIGTIG

Hvis sikkerhedskontakterne frakobles eller beskadiges, kan maskinen reagere uventet og forårsage mindre eller moderat personskade.

- **Pil ikke ved sikkerhedskontakterne.**
- **Kontroller dagligt, at sikkerhedskontakterne fungerer, og udskift eventuelle beskadigede kontakter, før du betjener maskinen.**

VIGTIGT

Hvis din maskine viser nogen fejl ved kontrol af sikkerhedskontakterne, skal du kontakte en autoriseret Toro-forhandler.

Klargøring af maskinen

1. Kør langsomt maskinen til et åbent område.
2. Sænk klippeenhederne, sluk motoren, og aktiver parkeringsbremsen.

Kontrol af sikkerhedskontakten for traktionspedalen ved start

1. Tag plads i førersædet, og aktivér parkeringsbremsen.
2. Tryk på kraftudtagskontakten til positionen DISENGAGE (Deaktiver).
3. Træd på traktionspedalen, og drej nøglen til positionen START.

Bemærk: Motoren bør ikke starte, mens traktionspedalen er trådt ned.

Kontrol af blokering af start af kraftudtag

1. Sæt dig i førersædet.
2. Tryk på kraftudtagskontakten til positionen ENGAGE (Aktivér).
3. Drej nøglen til positionen START.

Bemærk: Motoren bør ikke starte med kraftudtagskontakten i positionen ENGAGE (Aktivér).

Kontrol af blokering af kørsel af kraftudtag

Bemærk: Lad ikke klippeenhederne dreje i mere end et par sekunder under denne test for at forhindre unødvendigt slid.

1. Sæt dig i førersædet.
2. Tryk på kraftudtagskontakten til positionen DISENGAGE (Deaktiver).
3. Start motoren.

Kontrol af sikkerhedskontakterne (fortsat)

4. Træk kraftudtagskontakten op til positionen ENGAGE (Aktivér).
5. Sænk klippeenhederne for at aktivere kraftudtaget.
6. Rejs dig fra sædet.

Bemærk: Kraftudtaget må ikke køre, når du er ude af førersædet.

Kontrol af sikkerhedskontakten for parkeringsbremsen og traktionspedalen ved kørsel

1. Sæt dig i førersædet.
2. Aktiver parkeringsbremsen.
3. Tryk på kraftudtagskontakten til positionen DISENGAGE (Deaktiver).
4. Start motoren.
5. Træd traktionspedalen ned.

Bemærk: Der bør ikke være nogen maskinrespons, når du træder på traktionspedalen, mens parkeringsbremsen er aktiveret. Der bør blive vist en rådgivningsmeddelelse på InfoCenter-displayet.

Kontrol af den automatiske parkeringsbremses aktivering

1. Tag plads i førersædet, og start motoren.
2. Deaktiver parkeringsbremsen, og rejs dig fra sædet.

Bemærk: Det røde lys på parkeringsbremsekontakten skal lyse, når du ikke er i førersædet, hvilket angiver, at parkeringsbremsen er aktiveret.

Kontrol af klippeenhedens nedre deaktiveringsspærring

1. Tag plads i førersædet, og start motoren.
2. Sørg for, at klippeenhederne løftes til transportposition.
3. Rejs dig fra sædet, og sænk klippeenhederne.

Bemærk: Klippeenhederne må ikke sænkes, når du ikke er i førersædet.

Oversigt over InfoCenter-displayet

InfoCenter-displayet viser oplysninger om maskinen, f.eks. driftsstatus, diverse diagnostikoplysninger og andre oplysninger om maskinen. Der er flere skærme på displayet. Du kan til enhver tid skifte mellem skærmene ved at trykke på tilbage-knappen og derefter bruge op- og ned-retningsknapperne.

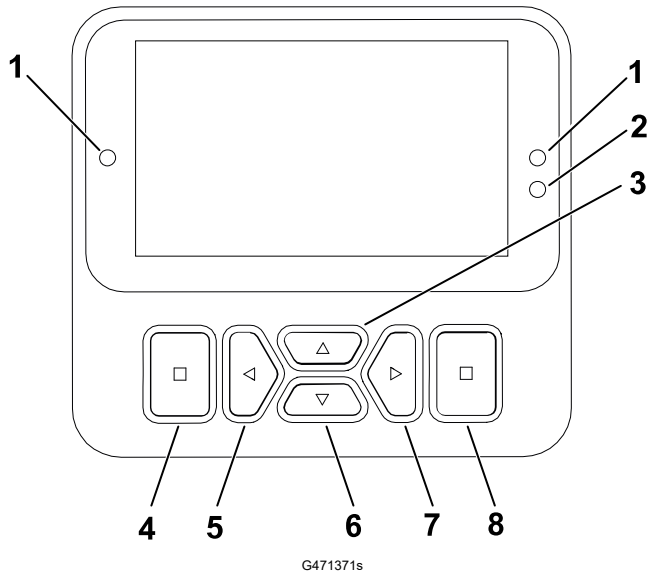

G471371s

1. Indikatorlys
2. Displayets lysstyrkesensor
3. Navigationsknap – op
4. Tilbage-knap
5. Navigationsknap – formindsk/venstre
6. Navigationsknap – ned
7. Navigationsknap – forøg/højre
8. Enter-knap

Bemærk: Hver knaps funktion ændres afhængigt af, hvad der er påkrævet på et givet tidspunkt. For hver knap er der et ikon, der viser dens aktuelle funktion.

InfoCenter-displayets ikoner

	Tid til serviceeftersyn.
	Indstillinger for virtuelt pedalstop
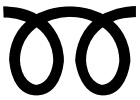	Gløderørene er aktive.
	Sæt dig i sædet.
	Parkeringsbremsen er aktiveret.

	Opvarmningstilstand
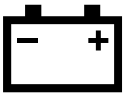	Batterispænding
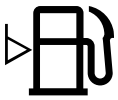	Brændstofstand
	Lav brændstofstand.
	Låst

Oversigt over InfoCenter-displayet (fortsat)

	Temperatur for motorkølervæske
	Traktion eller traktionspedal
	Start motoren.
	Kraftudtaget er indkoblet.
	Fartpilot er aktiveret.
	Motor
PIN	Adgangskoden er blevet indtastet.
	Aktiv
	Inaktiv
	Menu
	Næste skærmbillede

	Fejl/advarsel
	Baglap
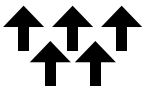	Klippeenhederne er oppe eller hæves.
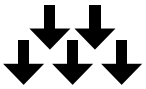	Klippeenhederne er nede eller sænkes.
	Generator
	Timetæller
	Forøg værdi
	Formindsk værdi
	Rul op/ned
	Rul til venstre/højre
	Forrige skærmbillede

Oversigt over InfoCenter-displayet (fortsat)

Oversigt over menuerne

For at gå ind på InfoCenter-displayets menusystem skal du trykke på tilbageknappen, når du er på hovedskærmen. Det bringer dig til hovedmenuen. I de følgende tabeller kan du se en oversigt over de muligheder, der er tilgængelige i menuerne.

🔒 Beskyttet under Beskyttede menuer – kun adgang ved indtastning af PIN-kode

Main Menu (Hovedmenu)

Menuelement	Beskrivelse
Fejl (Faults)	Fejlmenuen indeholder en liste over de seneste maskinfejl. Se *servicevejledningen*, eller henvend dig til din autoriserede Toro-forhandler for at få flere oplysninger om menuen Faults (Fejl) og oplysningerne i den.
Service	Servicemenuen indeholder oplysninger om maskinen, såsom antal timers drift, tællere og andre lignende tal.
Diagnostics (Diagnostik)	Diagnostikmenuen viser status for hver af maskinens kontroller, sensorer og styreenhedsudgange. Du kan bruge den til fejlfinding ved visse problemer, da den hurtigt fortæller dig, hvilke af maskinens betjeningsanordninger der er aktiveret, og hvilke der er deaktiveret.
Settings (Indstillinger)	Indstillingsmenuen giver dig mulighed for at tilpasse og ændre konfigurationsvariablerne på displayet.
Machine Settings (Maskinindstillinger)	Maskinindstillingsmenuen giver dig mulighed for at justere tærsklerne for acceleration, hastighed og modvægt.
About (Om)	Menuen Om viser maskinens modelnummer, serienummer og softwareversion.

Service

Menuelement	Beskrivelse
Hours (Timer)	Viser det samlede antal timer, som maskinen, motoren og kraftudtaget har været tændt, såvel som det antal timer, maskinen er blevet transporteret, og påkrævet service.
Counts (Optællinger)	Viser adskillige optællinger, maskinen har gennemgået.
Front Backlap (Forreste baglap)	Styrer hastigheden på de forreste knivcylindre i baglapningstilstand.
Rear Backlap (Bageste baglap)	Styrer hastigheden på de bageste knivcylindre i baglapningstilstand.

Oversigt over InfoCenter-displayet (fortsat)

Service (fortsat)

Menuelement	Beskrivelse
Traction Pedal 🔒 (Traktionspedal)	Kalibrerer traktionspedalen.
Traction Pump 🔒 (Traktionspumpe)	Kalibrerer traktionspumpen.
Virtual Speed Sensor 🔒 (Virtuel hastighedssensor)	Kalibrerer den virtuelle hastighedssensor.

Diagnostics (Diagnostik)

Menuelement	Beskrivelse
Traction (Traktion)	Angiver indgange og udgange for traktionspedalen.
Cutting Units (Klippeenheder)	Angiver indgange og udgange til hævning og sænkning af klippeenhederne.
PTO (Kraftudtag)	Angiver indgange og udgange til aktivering af kraftudtagets kredsløb.
Engine (Motor)	Angiver indgange og udgange til start af motoren.
Generator	Angiver indgange og udgange for generatoren.
CAN Statistics🔒 (CAN-statistik)	Angiver indgange og udgange for CAN.

Settings (Indstillinger)

Menuelement	Beskrivelse
Enter PIN (Indtast PIN)	Giver en person (tilsynsførende/mekaniker), der har fået tilladelse af din virksomhed samt pinkoden, adgang til beskyttede menuer.
Backlight (Baggrundslys)	Styrer LCD-displayets lysstyrke.
Language (Sprog)	Styrer sproget, der anvendes på displayet*.
Font Size (Skriftstørrelse)	Styrer skriftstørrelsen på displayet.
Units (Enheder)	Styrer enhederne, der anvendes på displayet (britiske eller metriske).
Protect Settings 🔒 (Beskyt indstillinger)	Gør det muligt at ændre indstillingerne i de beskyttede indstillinger

*Kun den tekst, som vises til operatøren, er oversat. Skærme for fejl, service og diagnostik vises til serviceteknikere. Titlerne vises på det valgte sprog, men menupunkterne er på engelsk.

Oversigt over InfoCenter-displayet (fortsat)

Machine Settings (Maskinindstillinger)

Menuelement	Beskrivelse
Front Backlap (Forreste baglap)	Styrer hastigheden på de forreste knivcylindre i baglapningstilstand.
Rear Backlap (Bageste baglap)	Styrer hastigheden på de bageste knivcylindre i baglapningstilstand.
Mow Speed 🔒 (Klippehastighed)	Styrer den maksimale hastighed, når der klippes (lav hastighed).Dette bruges til at bestemme knivcylinderhastigheden.
Transport Speed 🔒(Transporthastighed)	Styrer den maksimale hastighed under transport (høj hastighed).
Blade Count (Skæreknivsantal) 🔒	Styrer antallet af skæreknive på knivcylinderen for cylinderhastigheden.
Height of cut (HOC) 🔒 (Klippehøjde)	Styrer klippehøjden til fastlæggelse af cylinderhastigheden.
Front Reel Speed 🔒 (Forreste knivcylinderhastighed)	Viser den beregnede cylinderhastighedsposition for de forreste knivcylindre. Knivcylinderne kan også justeres manuelt.
Rear Reel Speed 🔒 (Bageste knivcylinderhastighed)	Viser den beregnede cylinderhastighedsposition for de bageste knivcylindre. Knivcylinderne kan også justeres manuelt.
Eco Mode 🔒 (Øko-tilstand)	Når økonomitilstand er aktiveret, sænkes motorhastigheden, mens der klippes, for at reducere støj og brændstofforbrug. Knivcylinderhastigheden forbliver den samme, men klippehastigheden reduceres, hvis ikke klippestoppet justeres tilsvarende.
Powerboost 🔒	Aktiverer og deaktiverer Powerboost.
Powershed 🔒	Aktiverer og deaktiverer Powershed.
Smart Power 🔒	Tænder og slukker Smart Power.
Acceleration 🔒	Indstillingerne Low (lav), Medium (mellem) og High (høj) styrer, hvor hurtigt traktionshastigheden reagerer, når du bevæger traktionspedalen.
Clip Control 🔒 (Klippestyring)	Aktiverer og deaktiverer klippestyring.

Oversigt over InfoCenter-displayet (fortsat)

About (Om)

Menuelement	Beskrivelse
Model	Viser maskinens modelnummer.
SN (Serienr.)	Viser maskinens serienummer.
S/W Revision (Softwareversion)	Viser softwareversionen for den primære styreenhed.
InfoCenter S/W Revision 🔒(InfoCenter-softwareversion)	Viser softwareversionen for InfoCenter.
Generator S/W Revision🔒 (Generatorens softwareversion)	Viser softwareversionen for startgeneratoren.
Cutting Unit 1 S/W Revision 🔒 (Klippeenhed 1 softwareversion)	Viser softwareversionen for eReel-klippeenhederne.
Cutting Unit 2 S/W Revision 🔒 (Klippeenhed 2 softwareversion)	
Cutting Unit 3 S/W Revision 🔒 (Klippeenhed 3 softwareversion)	
Cutting Unit 4 S/W Revision 🔒 (Klippeenhed 4 softwareversion)	
Cutting Unit 5 S/W Revision 🔒 (Klippeenhed 5 softwareversion)	

Oversigt over InfoCenter-displayet (fortsat)

Adgang til Run-skærme (kørselsskærme)

1. Fra **Main Menu** (Hovedmenuen) skal du trykke på den højre navigationsknap for at få adgang til skærmen **Main Run** (Overordnet kørsel), der viser brændstofniveauet og kølervæsketemperaturen.
2. Tryk på højre navigationsknap for at rulle til skærmen **Secondary Run** (Sekundær kørsel), der viser kølervæsketemperaturen og generatortemperaturen med omdrejningstal og spænding.
3. Tryk på den højre navigationsknap for at få adgang til informationsskærmen **eReel Information**, som viser oplysninger om knivcylinderstrøm og hastigheden for hver af de fem klippeenheder.
4. Tryk på den højre navigationsknap for at få adgang til skærmen **Energy Mode** (Energitilstand), som viser komponenter, energistrøm og retningen, når den er i brug.

Protected Menus (Beskyttede menuer)

Der er indstillinger for driftskonfiguration, som kan justeres i menuen **Settings** (Indstillinger) på displayet. Brug den **beskyttede menu** for at låse disse indstillinger.

Bemærk: På leveringstidspunktet er adgangskoden programmeret af din forhandler.

Adgang til beskyttede menuer

Bemærk: Din maskines fabriksindstillede PIN-kode er enten `0000` eller `1234`.

Hvis du har ændret PIN-koden og glemt den, skal du kontakte din autoriserede Toro-forhandler for at få hjælp.

1. Fra **Main Menu** (Hovedmenuen) skal du rulle ned til **Settings** (Indstillinger) og trykke på valgknappen.

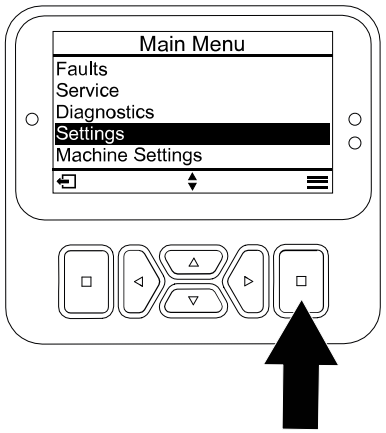

G471349s

Oversigt over InfoCenter-displayet (fortsat)

2. I **Settings** (Indstillinger) skal du rulle til **Enter PIN** (Indtast PIN) og trykke på valgknappen Ⓐ.
3. Indtast PIN-koden ved at trykke på op/ned-navigationsknapperne Ⓑ, indtil det første tal vises, og tryk derefter på den højre navigationsknap Ⓒ for at gå videre til næste tal. Gentag dette trin, indtil det sidste tal er indtastet.
4. Tryk på valgknappen Ⓓ.

   Bemærk: Hvis displayet accepterer PIN-koden, og den beskyttede menu låses op, vises ordet "PIN" i øverste højre hjørne af skærmen.
5. Drej tændingskontakten til positionen OFF (Fra) og derefter til positionen ON (Til) for at låse den beskyttede menu.

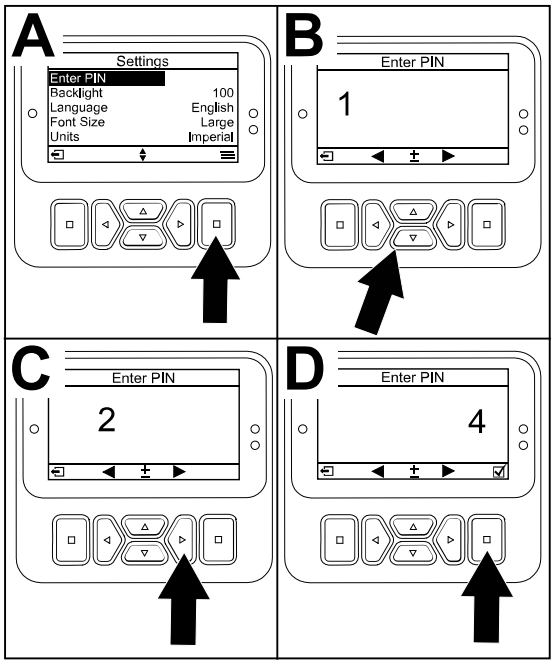

G471350s

Visning og ændring af menuen til beskyttelse af indstillinger

1. I **Settings** (Indstillinger) skal du rulle ned til **Protect Settings** (Beskyt indstillinger).
2. For at få vist og ændre indstillingerne uden at indtaste en pinkode skal du bruge valgknappen til at ændre **Protect Settings (beskyt indstillinger)** til ☐ Off (fra).
3. For at få vist og ændre indstillingerne med en pinkode skal du bruge valgknappen til at ændre **Protect Settings (beskyt indstillinger)** til ☑ On (til), indstille pinkoden og dreje nøglen i tændingen til positionen OFF (FRA) og derefter til positionen ON (TIL).

Indstilling af timeren Service Due (Service påkrævet)

Timeren Service Due nulstiller timerne, før service er påkrævet, når en planlagt vedligeholdelsesprocedure er blevet udført.

1. Rul til **Enter PIN** (Indtast PIN) i **Settings** (Indstillinger), og tryk på valgknappen.
2. Indtast PIN-kode. Se Adgang til beskyttede menuer.
3. I **Service** skal du gå til **Hours** (Timer) og trykke på valgknappen.
4. Rul ned til **Service due** (service påkrævet).

   Bemærk: Hvis der i øjeblikket skal udføres service, vises der Now (Nu) ud for **Service Due** (Service påkrævet).
5. Fremhæv serviceintervallet, og tryk på valgknappen.

   Bemærk: Serviceintervallet (250 timer, 500 timer, osv.) kan ses ved siden af **Service Due** (Service påkrævet).

   Serviceinterval er et beskyttet menupunkt.

Oversigt over InfoCenter-displayet (fortsat)

6. Når skærmen Reset Service Timer? (Vil du indstille servicetimeren?) vises, skal du trykke på valgknappen for Ja eller tilbageknappen for Nej.
7. Når du har valgt Ja, ryddes intervalskærmen, og du vender tilbage til valgmulighederne for servicetimer.

Indstilling af antallet af skæreknive

1. Rul ned til **Blade Count** (Skæreknivsantal) i menuen **Machine Settings** (Maskinindstillinger).
2. Tryk på den højre navigationsknap for at ændre antallet af skæreknive til mellem 8- eller 11-knivs knivcylindre.

Indstilling af klippehøjden

1. Rul ned til **Height of Cutt** (Klippehøjde) i menuen **Machine Settings** (Maskinindstillinger).
2. Brug højre og venstre navigationsknapper for at vælge den klippehøjde der passer til skæreenhedernes bænkindstilling. Hvis den korrekte indstilling ikke vises, skal du vælge den nærmeste klippehøjdeindstilling på den viste liste.

Indstilling af forreste og bageste cylinderhastighed

1. Med Clip Control (Klippestyring) til On (standard) vil knivcylindernes hastighed på dynamisk vis stige eller falde proportionalt med den traktionshastighed, operatøren vælger.
2. Med Clip Control (Klippestyring) fra Off indstilles en statisk knivcylinderhastighed i forhold til den tilsynsførende maksimale klippehastighed.

Bemærk: Derudover kan de forreste og bageste knivcylinderhastigheder justeres manuelt i **Machine Settings** (Maskinindstillinger).

Indstilling af økonomitilstand

Drift i økonomitilstand kan være en fordel i lette eller støjfølsomme applikationer. Motorens arbejdshastighed reduceres, men traktion og knivcylinderhastigheder reduceres ikke.

Bemærk: Klippehastigheder over 8,6 km/t anbefales ikke i økonomitilstand.

1. Fra **Main Menu (hovedmenuen)** skal du rulle ned til **Machine Settings (maskinindstillinger)** og trykke på valgknappen.
2. I **Machine Settings (maskinindstillinger)** skal du rulle ned til **Eco Mode (Øko-tilstand)**.
3. Tryk på den højre navigationsknap for at slå den On (til).

Oversigt over InfoCenter-displayet (fortsat)

Indstilling af den maksimale tilladte klippehastighed

Den valgte indstilling vises som et X på søjlediagrammet over traktionshastighed sammen med indstillingerne for fartpilot og pedalstop. Et X i et diagram angiver, at den maksimale hastighed er begrænset af den tilsynsførende.

Bemærk: Denne indstilling bevares i hukommelsen og anvendes på traktionshastigheden, indtil du ændrer den.

1. Rul ned til **Mow Speed** (klippehastighed) i menuen **Machine Settings** (maskinindstillinger).
2. Brug venstre og højre navigationsknap til at øge og sænke den maksimale klippehastighed i trin på 0,8 km/t mellem 1,6 og 12,9 km/t.

Indstilling af den maksimale tilladte transporthastighed

Den valgte indstilling vises som et X på søjlediagrammet over traktionshastighed sammen med indstillingerne for fartpilot og pedalstop. Et X i et diagram angiver, at den maksimale hastighed er begrænset af den tilsynsførende.

Bemærk: Denne indstilling bevares i hukommelsen og anvendes på traktionshastigheden, indtil du ændrer den.

1. Rul ned til **Transport Speed** (transporthastighed) i menuen **Machine Settings** (maskinindstillinger).
2. Brug venstre og højre navigationsknapper til at øge og sænke den maksimale transporthastighed i trin på 0,8 km/t mellem 8,0 og 16,0 km/t.

Slå Smart Power TIL/FRA

1. I **Indstillinger** skal du rulle ned til **Smart Power**.
2. Tryk på den højre navigationsknap for at skifte mellem On (til) og Off (fra).

Indstilling af accelereringstilstanden

1. Rul ned til **Acceleration** (accelerering) i menuen **Machine Settings** (maskinindstillinger).
2. Tryk på højre navigationsknap for at skifte mellem Low (lav), Medium (mellem) og High (høj).

Indstilling af forreste og bageste baglapningshastigheder

1. I **Machine Settings** (Maskinindstillinger) skal du rulle ned til **Front Backlap** (Forreste baglapning) eller **Rear Backlap** (Bageste baglapning).
2. Brug højre og venstre navigationsknapper til at øge og mindske baglapningshastighederne.

Kontrol af den hydrostatiske bremselængde

Bemærk: Denne maskine bremser dynamisk og stopper, når du sætter traktionspedalen tilbage til neutral position.

Bemærk: For jævn deceleration skal du bruge din fod til langsomt at styre traktionspedalen tilbage til neutral position. Tag ikke foden af pedalen, så den går tilbage til neutral position med et ryk, medmindre du har til hensigt at stoppe hurtigt.

1. Stands maskinen fuldstændigt ca. 3,7 m fra den maksimale transporthastighed på 16 km/t.
2. Marker start og slutning på 3,7 meter på et plant, tørt fortov.
3. Kør maskinen med den maksimale transporthastighed på 16 km/t, og tag foden af ved starten af 3,7 m.
4. Kontroller, om maskinen stopper inden for 0,6 m fra slutmærket (3,7 m).
5. Kontakt din Toro-forhandler, hvis maskinens stopafstand ikke er inden for 0,6 m af denne afstand.

Oversigt over bakhastigheder

Transporthastighed i bakgear

- Hvis den maksimale transporthastighed, der er indstillet af den tilsynsførende, er over 8,0 km/t, er den maksimale bakhastighed 8,0 km/t.
- Hvis den maksimale transporthastighed, der er indstillet af den tilsynsførende, er på eller under 8,0 km/t, er den maksimale bakhastighed lig med den transporthastighed, der er fastsat af den tilsynsførende.

Klippehastighed i bakgear

- Hvis den maksimale klippehastighed, der er indstillet af den tilsynsførende, er over 6,4 km/t, er den maksimale bakhastighed 6,4 km/t.
- Hvis den maksimale klippehastighed, der er indstillet af den tilsynsførende, er på eller under 6,4 km/t, er den maksimale bakhastighed lig med den klippehastighed, der er fastsat af den tilsynsførende.

Oversigt over viste traktionshastigheder

Denne maskine viser estimerede traktionshastigheder i kilometer i timen (km/t) eller miles i timen (mph).

- Den momentane hastighed vises i øverste venstre hjørne af skærmen for fartpiloten og det virtuelle pedalstop.
- Traktionshastighederne er estimerede og kalibreres til at være mest nøjagtige ved 8,0 km/t under klipning. De viste hastigheder er nøjagtige, når de er 0,8 km/t over eller under displayhastigheden, mens du kører på et tørt, fladt fortov.
- Kontakt din autoriserede Toro-forhandler, hvis maskinens observerede hastigheder afviger mere end 2,4 km/t fra de viste hastigheder.

Oversigt over PowerMatch™-systemet

Der leveres ekstra hestekræfter efter behov fra 48-VDC-batteripakken, hvilket styres af PowerMatch-systemet. Denne ekstra batterieffekt er beregnet til korte perioder – ikke til kontinuerlige eller vedvarende perioder med maksimale hestekræfter. PowerMatch består af 2 forskellige processer:

Oversigt over Powershed-tilstand

Når behovet for hestekræfter er større end motorens 24,8 hk, vil generatoren gradvist reducere opladningen til batterierne, og 48-VDC-batteripakken vil begynde at drive knivcylindrene. Dette er tydeligt at se for operatøren. Generatoren reducerer sit strømbehov fra motoren, og de tilgængelige motorhestekræfter kan gå til traktionshydraulikken.

Bemærk: Toro anbefaler at lade Powershed være On (til) under de fleste driftsforhold. For at slå Powershed fra skal du rulle ned til **Powershed** fra **Machine Settings (maskinindstillinger)** og trykke på den højre navigationsknap for at slå det Off (fra).

Oversigt over Powerboost-tilstand

Når behovet for traktionskraft fortsætter med at stige (f.eks. ved kørsel på stejlere bakker), driver 48-VDC-batteripakken generatoren som en elektrisk motor for at hjælpe dieselmotoren, og 48-VDC-batteripakken vil også drive klippeenhedens knivcylindre.

Bemærk: Toro anbefaler at lade Poweboost være slået On (Til) under de fleste driftsforhold. For at slå Powerboost fra skal du rulle ned til **Powerboost** fra **Machine Settings** (Maskinindstillinger) og trykke på den højre navigationsknap for at slå det Off (Fra).

Under betjening

Oversigt over maskinens driftsegenskaber

- Når du fjerner foden fra traktionspedalen, bremser maskinen dynamisk for derefter at standse.
- Pedalernes betjeningsanordninger er optimerede med henblik på en reaktiv, men stabil reaktionsevne, der giver dig mulighed for at opretholde en ensartet kontrol over ujævnt terræn uden at indskrænke muligheden for hurtig og jævn bremsning.
- Under klipning øges motorhastigheden automatisk til høj tomgang.
- De maksimale hastigheder, der er angivet i de pinkodebeskyttede menuindstillinger, indstilles af den tilsynsførende med henblik på at begrænse maskinens maksimale traktionshastighed.
- De mulige traktionshastigheder for brug af traktionspedal, fartpilot og pedalstop begrænses alle af de maksimale hastigheder, der er angivet i den pinkodebeskyttede menu.

Maskinens drift

- Hvis der er en forhindring i vejen, skal du løfte klippeenhederne eller klippe rundt om den.
- Ved transport af maskinen mellem arbejdsområder skal du slukke for kraftudtaget og hæve klippeenhederne hele vejen op. Dette overfører maskinen til TRANSPORTTILSTAND.
- Kør altid langsomt i ujævnt terræn.
- Sluk aldrig for maskinen, mens du kører.

Øv dig i at betjene maskinen

Øv dig i at betjene maskinen for at få kendskab til maskinens funktioner.

1. Løft klippeenhederne, deaktiver parkeringsbremsen, træd på traktionspedalen for fremadkørsel, og kør forsigtigt ud på et åbent område.
2. Øv dig i at køre maskinen, da den har en hydrostatisk transmission, og dens funktioner kan afvige fra andre plænevedligeholdelsesmaskiner.
3. Øv dig i at køre fremad, bakke, starte og stoppe maskinen. Stands maskinen ved at løfte foden fra traktionspedalen og lade pedalen vende tilbage til positionen NEUTRAL.

   Bemærk: Når der køres ned ad bakke med maskinen, kan det være nødvendigt at aktivere parkeringsbremsekontakten eller bruge bakpedalen for at stoppe.
4. Øv dig i at køre rundt om forhindringer med klippeenhederne oppe og nede. Vær forsigtig, når du kører gennem snævre passager, så du ikke beskadiger maskinen eller klippeenhederne.

Oversigt over traktionspedalen

Traktionspedalen (1) styrer maskinens fremadgående hastighed og bakhastighed samt den dynamiske bremsning, når du lader den vende tilbage til neutral position.

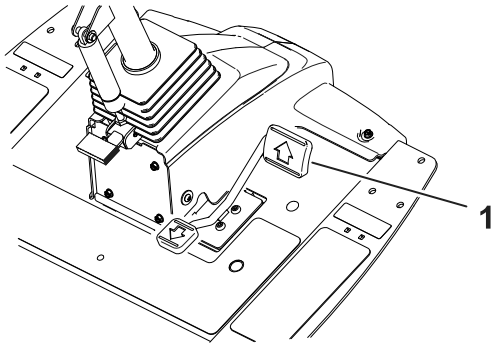

- Jo længere du træder traktionspedalen fremad eller bagud, desto hurtigere bevæger maskinen sig.
- Hvis du vil bringe maskinen til et jævnt stop under transport eller klipning, skal du med foden bringe traktionspedalen tilbage til neutral position med din ønskede hastighed.
- For at aktivere maksimal bremsning skal du fjerne foden fra traktionspedalen, så den kan vende tilbage til neutral. Maskinen bremser dynamisk for derefter at standse.

Dette traktionssystem giver dig mulighed for at tilpasse accelereringsindstillingerne efter egen komfort og forholdene på banen.

Oversigt over funktionen virtuelt pedalstop (VPS)

Funktionen virtuelt pedalstop (VPS) giver dig mulighed for midlertidigt at indstille en maksimal traktionshastighed, der er mindre end den tilsynsførendes adgangskodebeskyttede maksimale traktionshastighed.

For midlertidigt at indstille maskinens maksimale hastighed skal du trykke traktionspedalen helt fremad. Du kan indstille en separat hastighed for klippeområdet og transportområdet.

- For at få adgang til denne funktion skal du vælge op- eller ned-navigationsknappen fra hovedskærmen.

  Bemærk: Denne funktion går tilbage til den tilsynsførendes maksimale hastighedsindstillinger, når nøglen kobles fra.

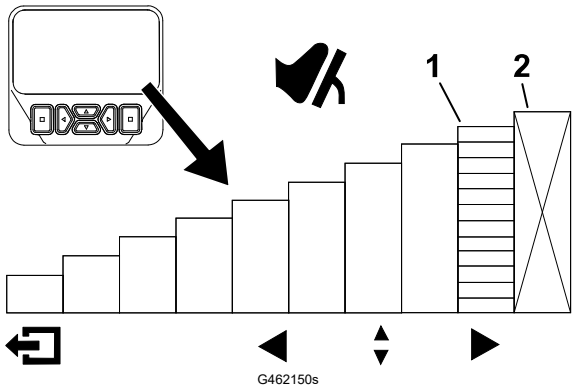

(1) Angiver den maksimale traktionshastighed (pedalstop)

(2) Denne hastighed er aflåst i den pinkodebeskyttede menu.

- Denne funktion giver dig mulighed for at tilpasse hastighedsindstillingerne alt efter, hvad du synes er mest komfortabelt, eller for at tilpasse hastighedsindstillingerne, så de passer til anvendelsesområdet.
- Når den maksimale traktionshastighed ændres via den tilsynsførendes maksimale hastighedsindstillinger eller virtuelt pedalstop, omprogrammeres traktionspedalen automatisk til at bruge det fulde pedalslag mellem neutral og den nye maksimale hastighed. Det betyder, at operatøren får mere præcis kontrol over traktionshastigheden ved lavere maksimale hastighedsindstillinger.

Tips til brug af virtuelt pedalstop (VPS)

- Indstil den maksimale hastighed midlertidigt lavere for at oprydde afklippet græs.
- Indstil den maksimale hastighed midlertidigt lavere for forbedret kontrol ved kørsel i eller i nærheden af vedligeholdelsesværkstedet.
- Indstil den maksimale hastighed midlertidigt lavere for bedre kontrol, når maskinen skal læsses på en anhænger.

Fartpilot

Betjening af fartpilot

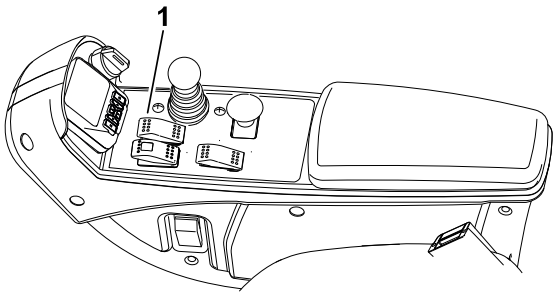

Fartpilotkontakten (1) fastlåser i fartpiloten for at opretholde den ønskede kørselshastighed. Fartpiloten slukkes ved at trykke bagest på kontakten, midterpositionen aktiverer fartpilotfunktionen, og kontaktens forreste position indstiller den ønskede kørselshastighed.

Når fartpilotkontakten er aktiveret og hastigheden er indstillet, skal du benytte InfoCenter-displayet til at justere fartpilotens hastighedsindstilling.

Benyt følgende fremgangsmåde for at deaktivere fartpiloten:

- Under kørsel inden for transportområdet skal du træde på traktionspedalen til bakning, aktivere parkeringsbremsen eller flytte fartpilotkontakten til positionen OFF (FRA).
- Under kørsel inden for klippeområdet skal du træde på traktionspedalen til bakning, aktivere parkeringsbremsen, deaktivere kraftudtaget eller flytte fartpilotkontakten til positionen OFF (FRA).

  Bemærk: Frakobling af fartpiloten resulterer i, at maskinen bremser dynamisk til stop. Hvis du vil deaktivere fartpiloten, men fortsætte med at køre, skal du træde på traktionspedalen og derefter deaktivere fartpiloten for en jævn overgang fra fartpilot til manuel hastighedsregulering.

Justering af fartpilotens hastighed

1. Aktiver kontakten til fartpiloten på konsollen.
2. Brug InfoCenter-displayet til at justere hastighedsindstillingen for fartpiloten.

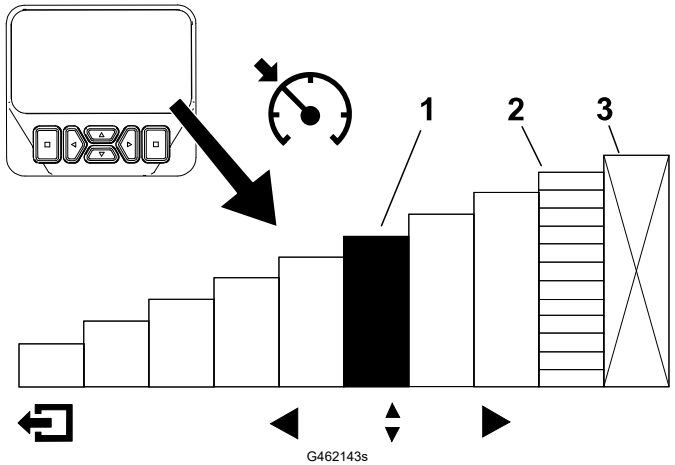

(1) Angiver fartpilothastigheden

(2) Angiver den maksimale traktionshastighed (pedalstop)

(3) Denne hastighed er aflåst i den pinkodebeskyttede menu.

Fartpilot (fortsat)

Tips til brug af fartpiloten

- Indstil en marchhastighed til transport over lange afstande uden mange forhindringer.
- Ved kørsel på ujævnt terræn kan hastigheden kontrolleres via InfoCenter-displayet.
- Anvend fartpiloten på følgende måde for at vende:
  1. Under klipningen skal du indstille en sikker, bekvem hastighed til at vende rundt ved slutningen af hver klippebane.
  2. Træd traktionspedalen ned for at øge hastigheden i forbindelse med klipning af en bane.
  3. Tag foden af pedalen, når du skal dreje rundt for at klippe næste bane.
  4. Maskinen sætter farten ned til den lave fartpilotindstilling, så du kan foretage en effektiv vending ved en konstant hastighed.
  5. Når du har drejet, skal du bruge traktionspedalen til igen at øge maskinhastigheden til klipning af næste bane.

Oversigt over accelerationstilstanden

Denne funktion fastlægger, hvor hurtigt maskinen ændrer traktionshastighed, når traktionspedalen ikke er i NEUTRAL-position.

Bemærk: Hvis du tager foden af traktionspedalen, og lader den vende tilbage til NEUTRAL-position, mens maskinen er i bevægelse, aktiveres bremseprofilen. Bremseprofilen er altid den samme og kan ikke tilpasses af accelerationstilstandsfunktionen.

Tilgå de beskyttede menuer i InfoCenter-displayet for at ændre accelerationstilstanden. Accelerationstilstanden har følgende 3 positioner:

- LAV – mindst aggressive accelerering og deceleration
- MELLEM (standard) – mellemhøj accelerering og deceleration
- HØJ – mest aggressive accelerering og deceleration

Oversigt over opvarmningstilstand

Når maskinen startes i koldt vejr, begrænser opvarmningstilstanden motorhastigheden til lav tomgang i en kort periode efter start af motoren, hvilket forhindrer potentiel komponentskade, som kan opstå som følge af betjening af maskinen med kold olie.

Et snefnugikon på skærmen angiver, hvornår opvarmningstilstanden er aktiv. Betjen ikke maskinen før opvarmningsperioden er færdig.

Oversigt over Toro Smart Power™

Med Smart Power behøver operatøren ikke at lytte til motorhastigheden under belastningstunge forhold. Smart Power forhindrer, at motoren kører fast under belastningstunge plæneforhold ved automatisk at styre maskinens hastighed og optimere klippeydelsen.

Oversigt over Toro Smart Power™ (fortsat)

Bemærk: Som standard er Smart Power-funktionen AKTIVERET.

Start af motoren

VIGTIGT

Du skal udlufte brændstofsystemet, før du starter motoren, hvis du starter den for første gang, hvis motoren er slukket, fordi den er løbet tør for brændstof, eller hvis du har udført vedligeholdelse af brændstofsystemet. Se Udluftning af brændstofsystemet.

1. Sæt dig i sædet, hold foden væk fra traktionspedalen, så den er i NEUTRAL-position, aktiver parkeringsbremsen og sørg for at kraftudtagskontakten ikke er aktiveret.
2. Drej nøglen til positionen ON/PREHEAT (til/forvarm).

   En automatisk timer styrer forvarmning af gløderørene i cirka 6 sekunder.
3. Efter forvarmning af gløderørene drejes tændingsnøglen til positionen START.

   Bemærk: Tørn motoren i højst 15 sekunder. Slip nøglen, når motoren starter. Hvis yderligere forvarmning er nødvendig, skal nøglen drejes til positionen FRA og derefter til positionen TÆNDT/FORVARM. Gentag dette efter behov.
4. Lad motoren køre i lav tomgangshastighed, indtil den er varmet op.

Slukning af motoren

1. Flyt alle betjeningsanordninger til positionen NEUTRAL, aktiver parkeringsbremsen, flyt gashåndtaget til LOW IDLE (lav tomgang), og lad motoren komme ned på lav tomgangshastighed.

VIGTIGT

Lad motoren køre i tomgang i 5 minutter, før du slukker den efter drift ved fuld belastning. I modsat fald kan motorkomponenterne blive beskadiget.

2. Drej nøglen i kontakten til positionen OFF (Fra), og tag nøglen ud.

Justering af plænekompensationsfjederen

Plænekompensationsfjederen overfører vægten fra forrullen til bagrullen. Dette medvirker til at reducere dannelsen af et bølgemønster i plænen, også kaldet ondulation.

VIGTIGT

Foretag justeringerne af fjederen, mens klippeenheden er monteret på traktionsenheden, peger lige frem og er sænket ned på jorden.

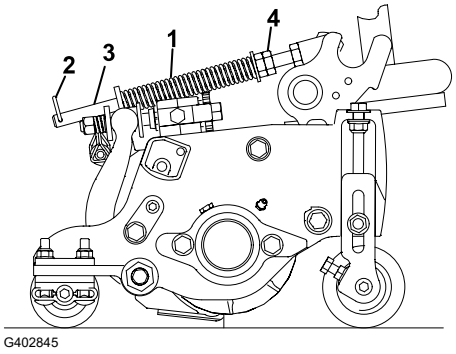

G402845

1. Sørg for, at låseclipsen (2) er monteret i det bageste hul i fjederstangen (3).

   Bemærk: Ved eftersyn af klippeenheden skal låseclipsen flyttes til fjederstangens hul ved siden af plænekompensationsfjederen (1).

2. Stram sekskantmøtrikkerne (4) på fjederstangens forende, indtil fjederens sammentrykkede længde er 15,9 cm.

   Bemærk: Ved drift i ujævnt terræn skal fjederlængden mindskes med 13 mm. Kontakten med terrænet vil blive mindsket let.

   Bemærk: Indstillingen for plænekompensation skal nulstilles, hvis indstillingen af klippehøjden eller indstillingen af klipningens aggressivitet ændres.

Justering af løftearmens modvægt

Bageste klippeenheder

⚠ FORSIGTIG ⚠

Fjedrene er under spænding, og justering af dem kan resultere i mindre eller moderat personskade.

Vær forsigtig under justering af fjedrene.

Juster mængden af modvægtkraft, der påføres de bageste klippeenheder for at hjælpe med at kompensere for forskellige plæneforhold og for at bevare en ensartet klippehøjde under ujævne forhold eller på steder med megen strådannelse.

Juster modvægtskraften for hver torsionsfjeder til en af fire indstillinger. Hver forøgelse øger eller mindsker klippeenhedens modvægtskraft med 2,3 kg. Du kan placere fjedrene på bagsiden af den første fjederaktuator for at fjerne hele modvægten (fjerde position).

Bemærk: For at fjerne al modvægtskraft skal du placere torsionsfjederens lange ben over skulderbolten.

1. Parker maskinen på en plan flade, sænk klippeenhederne, sluk motoren, aktiver parkeringsbremsen, og tag nøglen ud.

Justering af løftearmens modvægt (fortsat)

2. Før den lange ende af modvægtsfjederen ① ind i et rør eller lignende, og drej fjederen rundt om skulderbolten ② til den ønskede position.
3. Gentag trin 2 for den anden modvægtsfjeder.

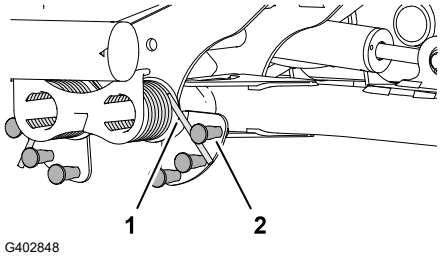

G402848

Justering af løftearmens drejeposition

1. Parker maskinen på en plan flade, sænk klippeenhederne, sluk motoren, aktiver parkeringsbremsen, og tag nøglen ud.
2. Find løftearmens kontakt under hydrauliktanken og ombord på klippeenhedens nr. 5 løftearm.

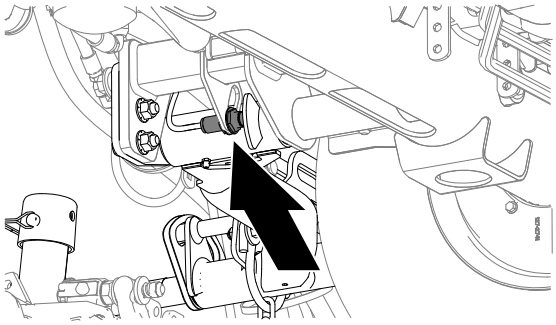
G439043

3. Løsn kontramøtrikken, der fastgør løftearmskontakten ① til kontaktpladen ②.
4. Juster løftearmskontakten som følger:
   - Flyt kontakten ned for at øge løftearmens vendingshøjde.
   - Flyt kontakten opad for at sænke løftearmens vendingshøjde.

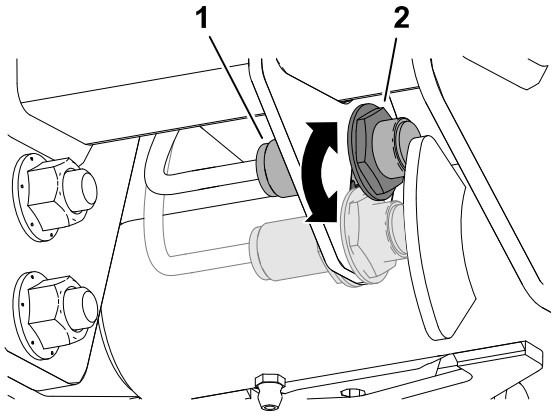

G439054

VIGTIGT

Oprethold et gnistgab på 1,0 til 2,5 mm mellem kontakten og løftearmsudløseren. LED-lyset på kontakten verificerer kontaktens korrekte funktion.

Justering af løftearmens drejeposition (fortsat)



5. Tilspænd kontramøtrikkerne til et tilspændingsmoment på **20 +/- 2 Nm**.

VIGTIGT

Overspænd ikke kontramøtrikkerne; ellers kan du beskadige sensoren.

Indstilling af knivcylinderhastigheden

Hvis funktionen Clip Control (Klippestyring) er slået til ON, og maskinen kører med indstillinger, der svarer til en tom celle i klippediagrammerne, har Klippestyring knivcylinderhastighed 9.

Hvis funktionen Clip Control (Klippestyring) er slået fra OFF af den tilsynsførende, kan de forreste og bageste knivcylinderhastigheder tilpasses. Disse klippediagrammer viser anbefalede knivcylinderhastigheder. Tomme celler og konfigurationer, der ikke er vist i tabellerne, angiver, at kombinationen af knivcylinderstørrelse, antal skæreknive, klippehøjde og traktionshastighed ikke anbefales. Klipning ved disse indstillinger vil resultere i reduceret klippekvalitet.

VIGTIGT

Det er vigtigt, at der bruges korrekte knivcylinderhastigheder til din klippesituation.

- **Knivcylinderhastigheder, der er for langsomme, kan resultere i et bølgemønster i plænen, også kendt som klipmærker eller ondulation. Hvis dette observeres, kan du prøve at øge knivcylinderhastigheden eller reducere klippehastigheden.**
- **Knivcylinderhastigheder, der er for hurtige, kan resultere i plæneskader og/eller for tidligt slid på knivcylindrene, bundknivene og andre mekaniske komponenter.**

Se Indstilling af forreste og bageste knivcylinderhastighed.

Gør følgende for at justere knivcylinderhastigheden manuelt:

1. Sørg for, at funktionen Clip Control (Klippestyring) er slået fra OFF
2. I **Machine Settings** (Maskinindstillinger) skal du indtaste skæreknivsantal, klippehastighed og klippehøjde for at beregne den korrekte knivcylinderhastighed.
3. Hvis der kræves yderligere justeringer skal du rulle ned til **Front Reel Speed** (Forreste knivcylinderhastighed), **Rear Reel Speed** (Bageste knivcylinderhastighed) eller begge i menuen **Machine Settings** (Maskinindstillinger).
4. Tryk på den højre navigationsknap for at ændre værdien for knivcylinderhastigheden. Når hastighedsindstillingen ændres, vises den beregnede cylinderhastighed fortsat på skærmen baseret på skæreknivsantal, klippehastighed og klippehøjde, men den nye værdi vises også.

   Bemærk: Cylinderhastigheden skal muligvis øges eller mindskes for at kompensere for vekslende plæneforhold.

Indstilling af knivcylinderhastigheden (fortsat)

127 mm (5 tommer) knivcylinderhastighed

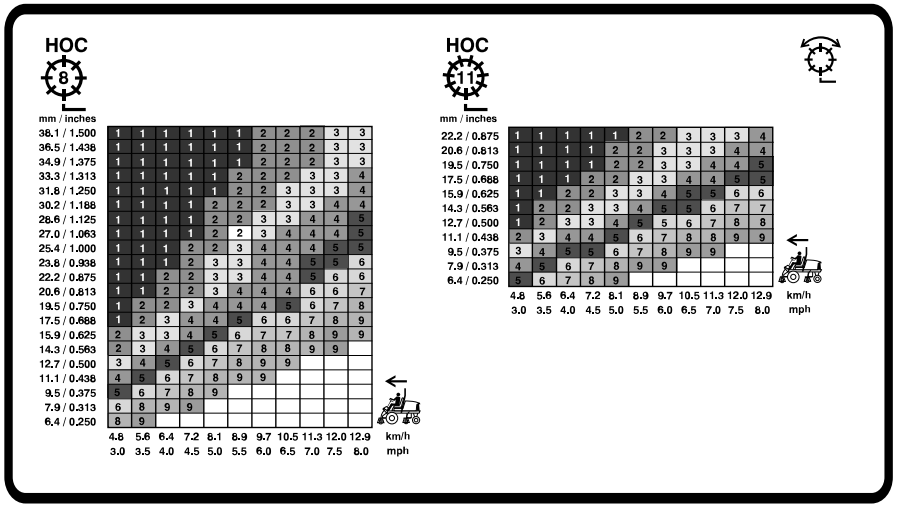

G439055

178 mm (7 tommer) knivcylinderhastighed

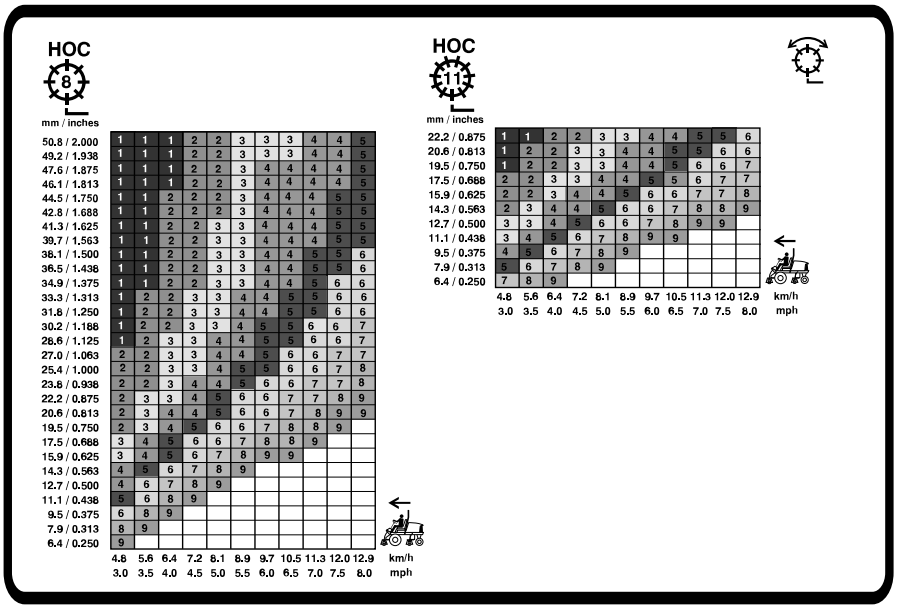

G439056

Oversigt over indikatorlysene

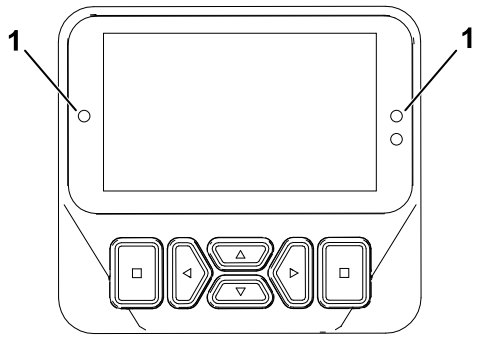

G461477

(1) Indikatorlys

- Blinker rødt – aktiv fejl
- Konstant rød – aktiv rådgivningsmeddelelse
- Konstant blåt – kalibrerings-/dialogmeddelelser
- Konstant grønt – normal drift

Klipning af græs med maskinen

1. Udløs parkeringsbremsen, frakobl kraftudtaget, og hæv klippeenhederne.
2. Kør maskinen til klippeområdet.
3. Parker maskinen ca. 6 m fra fairwayen, vendt mod den tilsigtede klipperetning.
4. Sænk klippeenhederne helt med løfte/sænke-styregrebet.
5. Indkobl kraftudtaget.

   Bemærk: Klippeenhederne starter ikke.

   Bemærk: Motorhastigheden stiger automatisk til høj tomgang, når du sænker klippeenhederne og aktiverer kraftudtagskontakten.
6. Tryk løfte/sænke-styregrebet bagud for at løfte klippeenhederne til vendingspositionen.

   Bemærk: Når du trykker på løfte/sænke-styregrebet uden at holde det nede, hæves klippeenhederne til vendingspositionen, og knivcylindrenes rotation standses, indtil klippeenhederne er sænket.
7. Brug traktionspedalen til at nærme dig klippeområdet langsomt.
8. Når du når kanten af klippeområdet for at begynde at klippe, skal du sænke klippeenhederne med løfte/sænke-styregrebet.

   Bemærk: Øv dig for at sikre, at klippeenhederne ikke sænkes for tidligt eller klipper et utilsigtet område.
9. Fuldfør klippebanen.
10. Når du nærmer dig den modsatte kant af fairway (før du når kanten af klippeområdet), skal du trykke løfte/sænke-styregrebet bagud for at løfte klippeenhederne til vendingspositionen.

Klipning af græs med maskinen (fortsat)

11. Udfør en dråbeformet vending, så du er hurtigt klar til næste omgang.
12. Tryk på løfte/sænke-styregrebet for automatisk at sænke klippeenhederne fra vendingspositionen, og fortsæt med at klippe.
13. Efter klipning af det ønskede område skal du følge områdets omkreds for at fuldføre rengøringsklipningen. Dette vil sikre, at alt græsset langs kanten af fairwayen, hvor klippeenhederne blev løftet og sænket, er ensartet klippet.

    Bemærk: Brug virtuelt pedalstop (VPS) til midlertidigt at indstille en lavere maks. hastighed for at forbedre betjeningskontrollen, mens du fuldfører rengøringsklipningen.

Tips til betjening

Oversigt over advarselssystemet

Hvis der tændes en advarselslampe under betjening af maskinen, skal maskinen stoppes med det samme, og fejlen udbedres, før der fortsættes. Der kan opstå alvorlige skader, hvis du betjener maskinen med en fejl.

Oversigt over klippemønstre

Dette er den mest effektive metode til at forhindre at der opstår en vaskebræteffekt.

Skift ofte klippemønstre for at undgå et dårligt klipperesultat som følge af gentaget plæneklipning i den samme retning.

Korrekte klippeteknikker

- Lokaliser et træ eller en anden genstand inden for dit synsfelt, og kør lige hen imod det udvalgte objekt, så du opnår den lige, professionelle klippelinje og de striber, der er ønskværdige for nogle anvendelsesområder.
- Hold knivcylinder og bundkniv skarpe.
- Oprethold korrekt afstand mellem knivcylinder og bundkniv. Brug let kontakt.
- Følg og overhold ⅓-reglen (klip kun ⅓ af græsstrået ad gangen).
- Indstil knivcylinderens hastighed og traktionshastigheden for at opnå den ønskede klippelængde.
- Ved klipning under våde forhold skal du åbne klippeenhedens bageste skjold.

Skalpering, cirkelklipning og lodret klipning

- **Skalpering/cirkelklipning**
  - Skalpering og cirkelklipning betragtes som hård anvendelse. Brug knivcylindre specifikt til disse anvendelser.
  - Følg og overhold ⅓-reglen (klip kun ⅓ af græsstrået ad gangen).
- **Lodret klipning**

Tips til betjening (fortsat)

- Indstil det lodrette klipperedskabs knivdybde til ⅛ tomme eller mindre.
- Sørg for, at klippeenhedens skæreknive er skarpe, justeret korrekt, og at ingen af knivene er bøjet. Sløve og bøjede skæreknive kræver mere kraft.
- Tilføjelse af flere skæreknive for at reducere knivafstanden øger strømforbruget.

- **Bedste praksis for skalpering, cirkelklipning og lodret klipning**
  - Åbn den bageste klippeenheds skærme.
  - Anbefalet maksimal klippehastighed er 6 km/t.
  - Indstil knivcylinderhastigheden til indstilling 6.

    Bemærk: Højere hastighedsindstillinger for knivcylinderen resulterer i mindre moment. Ved skalpering opnås bedre ydeevne og effektivitet ved lavere indstilling af knivcylinderhastigheden.
  - Brug ikke økonomitilstand.
  - Brug InfoCenter-displayet. til at overvåge både motorens kølervæsketemperatur og generatortemperaturen.
  - Kontrollér ofte den bagerste kølerskærm og luftfilteret og generatorens luftindtagsskærm over køleren for avner.
  - Smart Power begrænser gradvist de maksimale klippehastigheder, efterhånden som generator- og knivcylindermotorerne nærmer sig deres temperaturgrænser, hvilket optimerer produktiviteten ved at forhindre komponenterne i at blive overophedet.
  - Hvis motoren, generatoren eller knivcylindermotorerne overophedes, skal du parkere maskinen i et skyggefuldt område med god luftstrøm for at lade komponenterne køle af.

Vedligeholdelse af maskinen efter klipning

Udfør følgende trin efter klipning:

1. Vask maskinen grundigt med en vandslange uden dyse for at undgå kontamination og beskadigelse af pakninger og lejer forårsaget af for kraftigt vandtryk.
2. Sørg for, at køleren og oliekøleren holdes fri for snavs eller afklippet græs.
3. Efterse maskinen for evt. hydraulikvæskelækager, skader eller slid på hydraulik og mekaniske komponenter, og efterse klippeenhedernes skæreknive for skarphed.

Transport af maskinen

Udkobl kraftudtaget og hæv klippeenhederne til TRANSPORT-position. Vær forsigtig, når du kører gennem snævre passager, så du ikke kommer til at beskadige maskinen eller klippeenhederne. Vær ekstra forsigtig, når du betjener maskinen på skråninger. Kør langsomt, og undgå skarpe drejninger på skråninger for at forhindre væltning. Sænk klippeenhederne, når du kører ned ad bakke for at få bedre kontrol over styringen.

Efter brug

Placeringer af bindepunkter

- **Maskinens forende** – hullet i den rektangulære plade, under akselrøret, indvendigt i forhold til hvert fordæk.

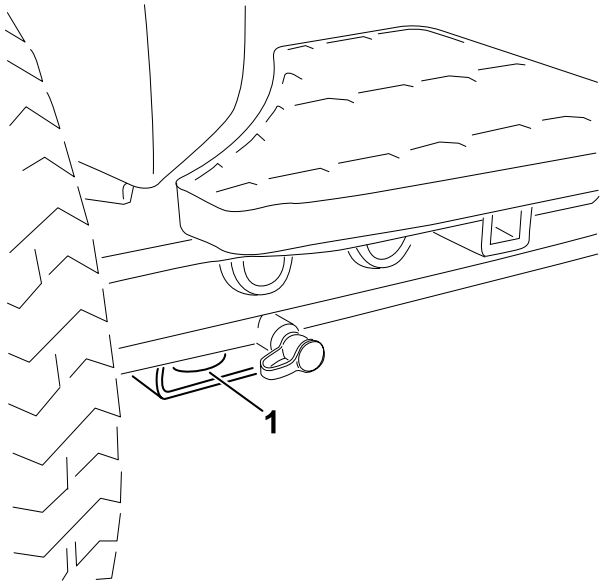

G439095

1 Bindepunkt fortil

- **Maskinens bagende** – begge sider af maskinen på bagstellet.

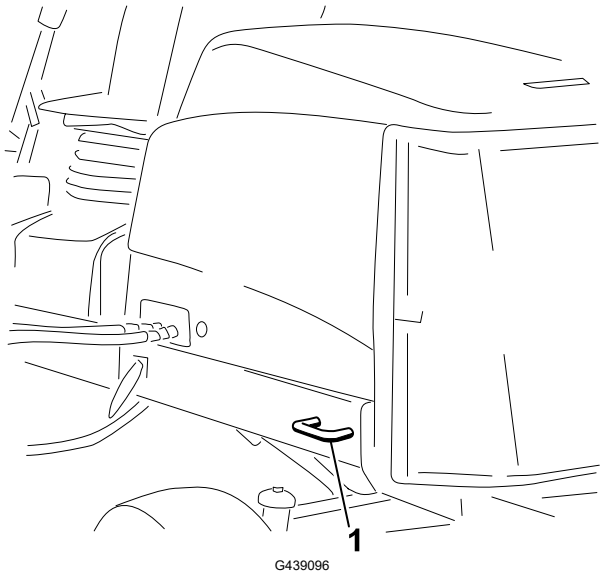

G439096

1 Bindepunkt bagtil

Bugsering af maskinen

Følg nedenstående tips, når du bugserer maskinen.

Bugsering af maskinen (fortsat)

- Brug ramper i fuld bredde, når maskinen læsses i en anhænger eller lastbil.
- Fastgør maskinen forsvarligt.

Skubning eller bugsering af maskinen

I nødstilfælde kan du flytte maskinen fremad ved at aktivere omløbsventilen i hydraulikpumpen med variabel slagvolumen og skubbe eller bugsere maskinen.

VIGTIGT

Maskinen må ikke skubbes eller bugseres med en hastighed på over 3 til 4,8 km/t. Hvis du skubber eller bugserer ved en højere hastighed, kan der opstå skader i gearkassen.

Når du bugserer eller trækker maskinen, skal omløbsventilerne være åbne og bremsen skal være deaktiveret.

1. Løsn sædesoklen, og vip sædet, så det åbner.
2. Find omløbsventilerne under sædet og oven på hydrostaten.

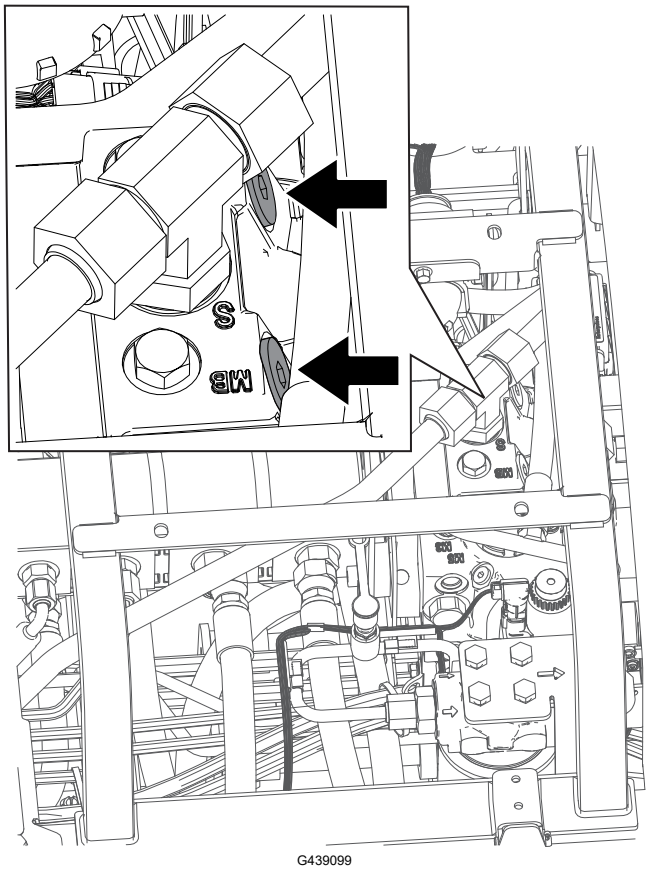

G439099

3. Løsn ventilerne med 3 omdrejninger for at lade olien omløbe internt.

   Bemærk: Da væsken omløbes, kan maskinen flyttes langsomt, uden at gearkassen beskadiges.

Skubning eller bugsering af maskinen (fortsat)

4. Find bremseudløsermanifolden i nærheden af det forreste højre dæk og bag hydrauliktanken.
5. Sæt et rør eller en lignende genstand ind, hold den sorte knap ② inde på manifolden, og pump ① manifolden 3 gange. Så snart der er betydelig modstand ved pumpning, frigøres bremsen.

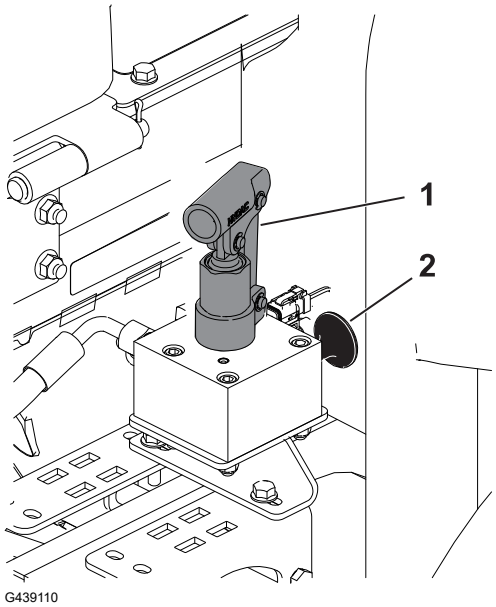

VIGTIGT

Pump ikke manifolden, når den ikke pumper let. Der kan opstå skader, hvis manifolden pumpes for meget.

Bemærk: Når trykket er opbygget i manifolden, vil bremsen blive udløst i ca. 60 minutter. Hvis det er nødvendigt efter 60 minutter, kan bremsen udløses igen ved at pumpe manifolden.

6. Skub eller bugser maskinen.
7. Aktiver bremsen ved at trække den sorte knap ud eller starte motoren.

   Bemærk: Bremsen aktiveres automatisk igen, når du starter motoren.

8. Luk omløbsventilerne. Tilspænd ventilerne med et tilspændingsmoment på **11 Nm**.

VIGTIGT

Kontroller, at omløbsventilerne er lukkede, før du begynder at betjene maskinen. Hvis motoren kører med en åben omløbsventil, overophedes gearkassen.

Vedligeholdelse

Bemærk: Maskinens venstre og højre side er som set fra den normale betjeningsposition.

Bemærk: Hent en gratis kopi af ledningsdiagrammet eller hydraulikskemaet ved at besøge www.Toro.com og søge efter din maskine via vejledningslinket på hjemmesiden.

VIGTIGT

Se ejerens motorvejledning og *betjeningsvejledningen* til klippeenheden for at få yderligere oplysninger om vedligeholdelsesprocedurer.

Skema over anbefalet vedligeholdelse

Vedligeholdelse Serviceinterval	Vedligeholdelsesprocedure	Delnr.	An-t.	Beskrivelse
Efter den første driftstime	Tilspænd hjullåsemøtrikkerne med et tilspændingsmoment på 94 til 122 Nm.	-	-	-
	Tilspænd navmøtrikkerne på forakslen med et tilspændingsmoment på 407 til 542 Nm.	-	-	-
	Hvis maskinen er udstyret med CrossTrax® allehjulstræk, skal navmøtrikkerne på bagakslen tilspændes til et tilspændingsmoment på 366 til 447 Nm.	-	-	-
Efter de første 8 driftstimer	Kontroller generatorremmens tilstand og spænding.	104-3494	1	Generatorrem
Efter de første 10 driftstimer	Tilspænd hjullåsemøtrikkerne med et tilspændingsmoment på 94 til 122 Nm.	-	-	-
	Tilspænd navmøtrikkerne på forakslen med et tilspændingsmoment på 407 til 542 Nm.	-	-	-
	Hvis maskinen er udstyret med CrossTrax® allehjulstræk, skal navmøtrikkerne på bagakslen tilspændes til et tilspændingsmoment på 366 til 447 Nm.	-	-	-

Vedligeholdelse Serviceinterval	Vedligeholdelsesprocedure	Delnr.	An-t.	Beskrivelse
Efter de første 50 driftstimer	Udskift motorolien og motoroliefilteret.	127-0511	1	Motoroliefilter
		121-6395	1	15W-40 Premium motorolie (19 liter)
		121-6394	1	15W-40 Premium motorolie (208 liter)
	Kontrol af motorhastigheden (tomgang og fuld gas); se *Servicevejledningen*.	-	-	-
Før hver anvendelse eller dagligt	Kontroller sikkerhedskontakterne.	-	-	-
	Efterse styrtbøjlesystemets komponenter for slid eller beskadigelse.	-	-	-
	Kontroller luftfilteret.	108-3810	1	Luftfilter
	Kontroller motoroliestanden.	121-6395	1	15W-40 Premium motorolie (19 liter)
		121-6394	1	15W-40 Premium motorolie (208 liter)
	Tøm brændstof-/vandudskilleren for vand eller andre forureningsstoffer.	-	-	-
	Efterse de elektriske ledninger.	-	-	-
	Kontroller dæktrykket.	-	-	-
	Kontroller kølervæskestanden.	-	-	-
	Fjern alt ophobet snavs, herunder græsafklip, blade og andre fremmedlegemer fra maskinen (oftere under snavsede driftsforhold). Vær særlig opmærksom på skærm, oliekølere og/eller køleren.	-	-	-
	Kontroller hydraulikvæskestanden.	133-8086	1	PX Extended Life Hydraulic Fluid (19 liter)
		133-8087	1	PX Extended Life Hydraulic Fluid (208 liter)
	Efterse hydraulikrør og -slanger.	-	-	-
	Kontroller kontakten mellem knivcylinderen og bundkniven.	-	-	-
	Efterse sikkerhedsselen/-selerne.	-	-	-
Hver 50. driftstime	Smør lejerne og bøsningerne (og umiddelbart efter hver vask).	108-1190	1	Premium universalfedt (400 g)

Vedligeholdelse Serviceinterval	Vedligeholdelsesprocedure	Delnr.	An-t.	Beskrivelse
	Rengør batteriet, og kontroller dets tilstand (eller ugentligt, alt efter hvad der indtræffer først).	-	-	-
	Kontroller batterikabelforbindelserne.	-	-	-
Hver 100. driftstime	Efterse kølesystemets slanger.	-	-	-
	Kontroller generatorremmens tilstand og spænding.	104-3494	1	Generatorrem
Hver 150. driftstime	Udskift motorolien og motoroliefilteret.	127-0511	1	Motoroliefilter
		121-6395	1	15W-40 Premium motorolie (19 liter)
		121-6394	1	15W-40 Premium motorolie (208 liter)
Hver 250. driftstime	Tilspænd hjullåsemøtrikkerne med et tilspændingsmoment på 94 til 122 Nm.	-	-	-
	Tilspænd navmøtrikkerne på forakslen med et tilspændingsmoment på 407 til 542 Nm.	-	-	-
	Hvis maskinen er udstyret med CrossTrax® allehjulstræk, skal navmøtrikkerne på bagakslen tilspændes til et tilspændingsmoment på 366 til 447 Nm.	-	-	-
Hver 400. driftstime	Efterse luftfilteret (oftere i meget støvede eller snavsede omgivelser). Efterse luftfilteret tidligere, hvis luftfilterets indikatorlys lyser rødt.	108-3810	1	Luftfilter
	Udskift brændstof-/vandudskillerfilteret.	110-9049	1	Brændstofsystemets vandfilter
	Udskift motorbrændstoffilteret.	98-7612	1	Indbygget brændstoffilter
	Efterse brændstofledninger og -forbindelser.	-	-	-
	Kontroller skæreknivenes standsningstid.	-	-	-
	Kontroller motorhastigheden (tomgang og fuld gas); se *Servicevejledningen*.	-	-	-
Hver 800. driftstime	Tøm og rengør brændstoftanken, hvis brændstofsystemet forurenes.	-	-	-

Vedligeholdelse Serviceinterval	Vedligeholdelsesprocedure	Delnr.	An-t.	Beskrivelse
	Kontroller baghjulenes spidsning.	-	-	-
	Skift ladefilteret (hvis du ikke anvender den anbefalede hydraulikvæske, eller hvis du på noget tidspunkt har fyldt beholderen med en alternativ væske).	75-1310	1	Hydraulikfilter
	Skift hydraulikvæsken (hvis du ikke anvender den anbefalede hydraulikvæske, eller hvis du på noget tidspunkt har fyldt tanken med en alternativ væske).	133-8086	1	PX Extended Life Hydraulic Fluid (19 liter)
		133-8087	1	PX Extended Life Hydraulic Fluid (208 liter)
	Pak baghjulslejerne. Se *servicevejledningen*.	108-1190	1	Premium universalfedt (400 g)
	Juster motorventilerne (se *servicevejledningen* til motoren).	-	-	-
For hver 1.000 driftstimer	Udskift hydraulikfilteret (hvis du bruger den anbefalede hydraulikvæske).	75-1310	1	Hydraulikfilter
For hver 2.000 driftstimer	Udskift hydraulikvæsken (hvis du anvender den anbefalede hydraulikvæske).	133-8086	1	PX Extended Life Hydraulic Fluid (19 liter)
		133-8087	1	PX Extended Life Hydraulic Fluid (208 liter)
Før opbevaring	Tøm og rengør brændstoftanken (hvis du opbevarer maskinen i en længere periode).	-	-	-
Hvert 2. år	Gennemskyl og udskift væsken i kølesystemet (indlever maskinen til en autoriseret serviceforhandler eller forhandler, eller se *servicevejledningen*).	-	-	-
	Udskift hydraulikslangerne (indlever maskinen til en autoriseret serviceforhandler eller forhandler, eller se *servicevejledningen*).	-	-	-
	Udskift kølevæskeslangerne (indlever maskinen til en autoriseret serviceforhandler eller forhandler, eller se *servicevejledningen*).	-	-	-

Kontrolliste for daglig vedligeholdelse

Kopier denne side til daglig brug.

Vedligeholdelsespunkter	I ugen:						
	Man.	Tirs.	Ons.	Tors.	Fre.	Lør.	Søn.
Kontroller sikkerhedslåsesystemets funktion.							
Kontroller bremsefunktionen.							
Kontroller motorolie- og brændstofstanden.							
Kontroller kølesystemets væskestand.							
Tøm vand-/brændstofudskilleren.							
Kontroller luftfilterets serviceindikator.							
Kontroller køler, oliekøler og filter for snavs.							
Kontroller, om der er usædvanlige motorlyde.[1]							
Kontroller for usædvanlige lyde under drift.							
Kontroller hydrauliksystemets væskestand.							
Kontroller, om hydraulikslangerne er beskadigede.							
Kontroller væsken for utætheder.							
Kontrol af dæktrykket.							
Kontrol af instrumenternes funktion.							
Kontroller afstanden mellem knivcylinderen og bundkniven.							
Kontroller justeringen af klippehøjden.							
Smør alle fedtfittings.[2]							
Reparation af beskadiget maling.							

1. Kontroller gløderør og indsprøjtningsdyser, hvis motoren er svær at starte, producerer for meget røg eller kører ujævnt.
2. Straks efter hver vask, uanset det angivne interval

VIGTIGT

Se betjeningsvejledningen til motoren for at få oplysninger om yderligere vedligeholdelsesprocedurer.

Bemærkninger om problemområder

Eftersyn foretaget af:		
Punkt	**Dato**	**Oplysninger**
1		
2		
3		
4		
5		

Procedurer inden vedligeholdelse

Klargøring til vedligeholdelse

1. Parker maskinen på en plan flade, aktiver parkeringsbremsen, og udkobl kraftudtaget.
2. Flyt sænk+klip/hæv-håndtaget til positionen Mow (Klipning).
3. Sluk for motoren, tag nøglen ud, vent, til alle bevægelige dele er standset, og lad motoren køle af.

Åbning af motorhjelmen

Åbn de 2 motorhjelmlåse (1), og drej motorhjelmen, så den åbner.

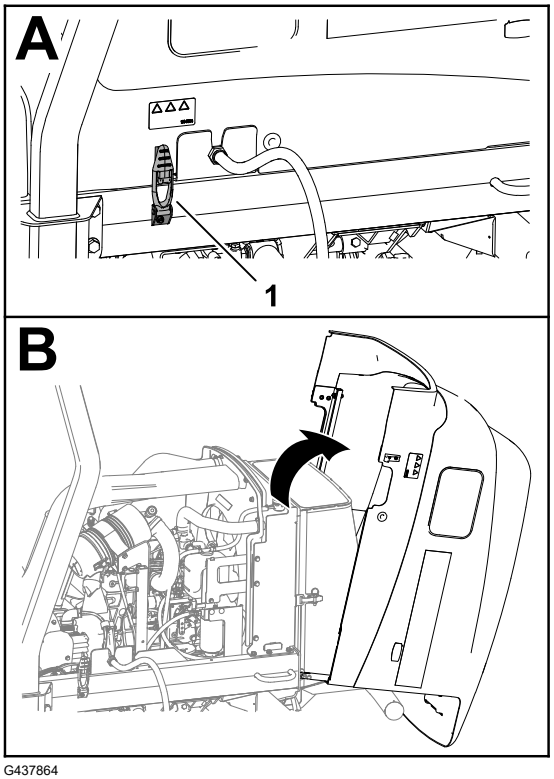

G437864

Lukning af motorhjelmen

Drej forsigtigt motorhjelmen til lukket position, og fastgør den med de 2 motorhjelmslåse 1.

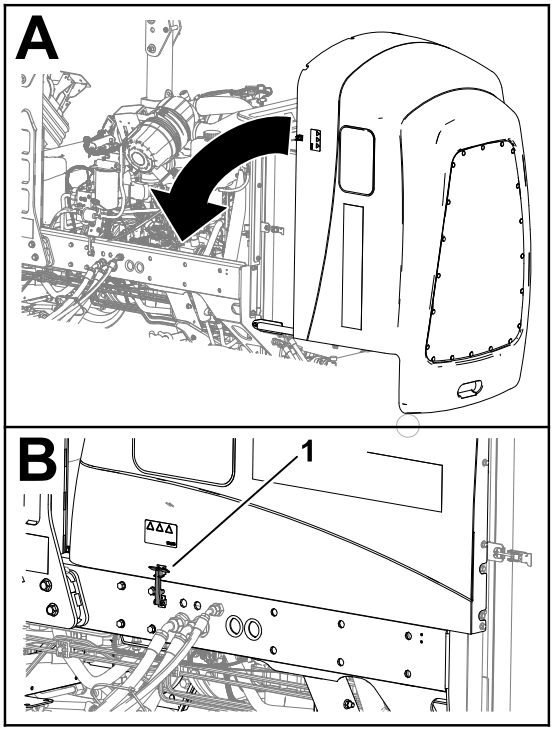

G424260

Åbning af skærmen

1. Fjern ringstiften 1 fra skærmlåsen 2.
2. Oplås skærmen, og åbn den.

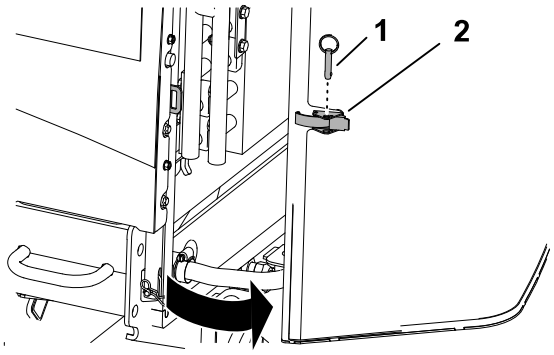

G437850

Lukning af skærmen

1. Luk og lås skærmen.
2. Indsæt ringstiften ① gennem skærmlåsen ②.

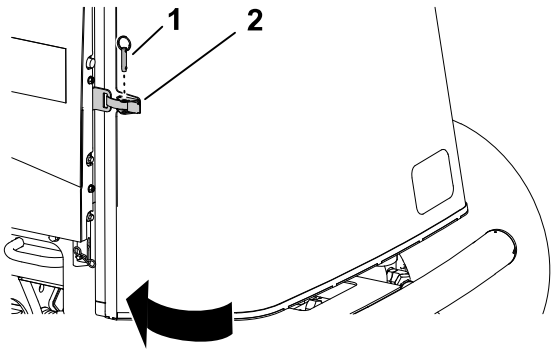

G414734

Vipning af sædet

1. Frigør sædesoklen Ⓐ.
2. Vip sædet og soklen, så de åbner Ⓑ.
3. Understøt med støttepindene Ⓒ.

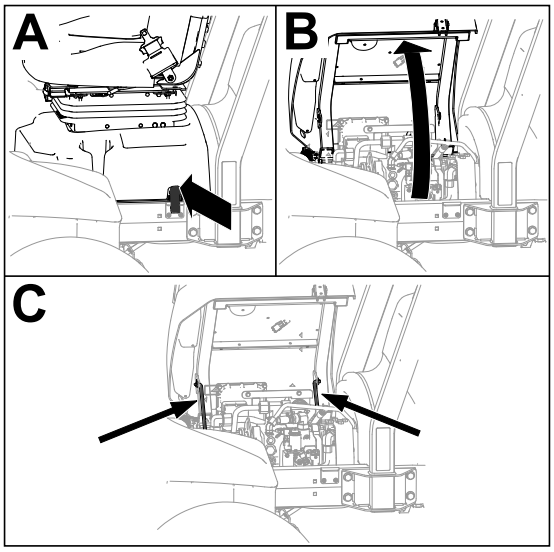

G443836

Sænkning af sædet

1. Drej sædet en smule, og løft den forreste støttepind ud af hakket i rillen til sædestøtte.
2. Sænk forsigtigt sædet, indtil det låser godt fast.

Adskillelse af generatorens luftkølerskærme

1. Fjern de 4 bolte [1] og 4 låsemøtrikker [3], som fastgør de øvre [2] og nedre [4] generatorluftkølerskærme.
2. Adskil skærmene og løft den øverste skærm for at få adgang til drivakslens smørenipler.

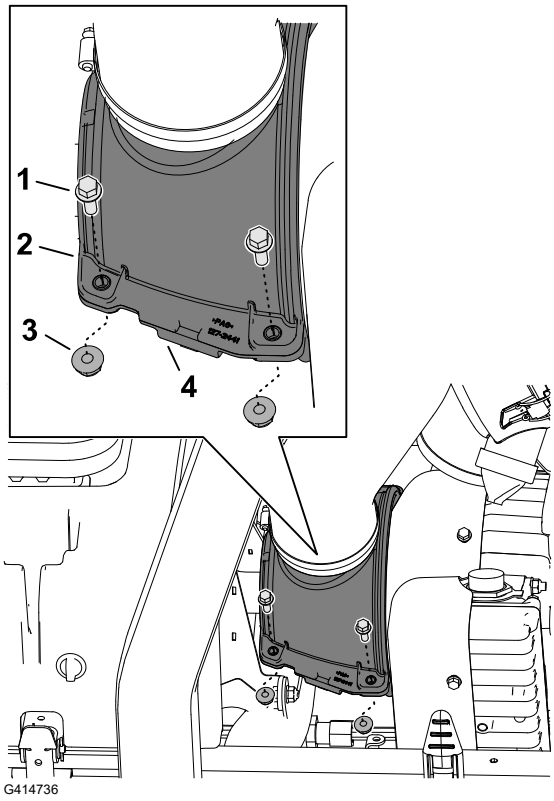

Montering af generatorens luftkølerskærme

1. Ret rillerne i den øverste [1] og nederste [4] generators luftkølerskærme ind efter drivakselbørstens forsegling [2] og flangen [3] på generatordækslet.

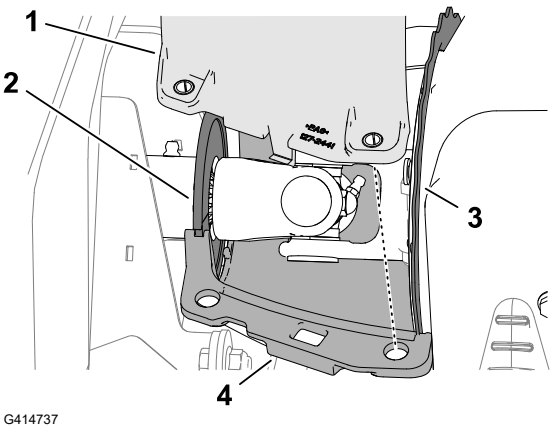

Montering af generatorens luftkølerskærme (fortsat)

2. Ret hullerne i generatorens øverste ② og nederste ④ luftkølerskærme ind efter kompressionsbegrænsningsstifterne.
3. Fastgør halvdelene af generatorens luftkølerskærme og kompressionsbegrænsningsstifter med de 4 bolte ① og 4 låsemøtrikker ③.

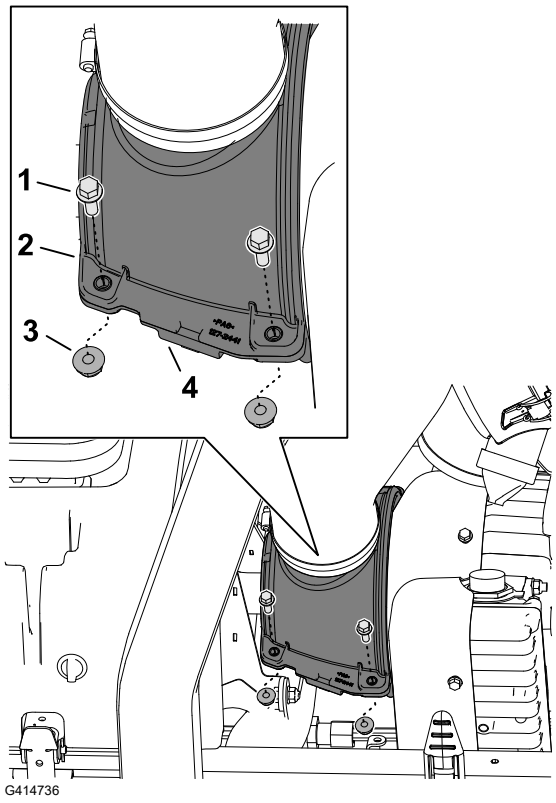

Placeringer af donkraftpunkter

Bemærk: Understøt maskinen med donkrafte, når du arbejder under maskinen.

Brug følgende som maskinløftepunkter:

- Front – donkraftbeslagene på forakselrøret.
- Bag – bagakslens rør.

Placeringer af donkraftpunkter (fortsat)

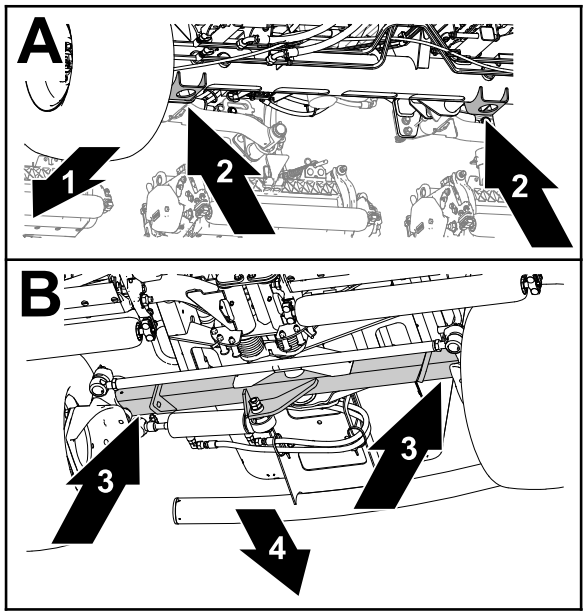

G437877

1. Maskinens forende
2. Donkraftbeslag (forakselrør)
3. Bagakselrør
4. Bagsiden af maskinen

Smøring

Smøring af lejerne og bøsningerne

Maskinen har smørenipler, som jævnligt skal smøres. Støvede og snavsede arbejdsforhold kan medføre, at der trænger snavs ind i lejer og bøsninger, hvilket medfører hurtigere nedslidning. Smør smøreniplerne med det samme efter hver vask, uanset det anførte interval.

1. Forbered maskinen til vedligeholdelse.
2. Adskil generatorens luftkølerskærme.
3. Smør alle maskinfittings med litiumfedt nr. 2.
4. Saml generatorens luftkølerskærme.

Smøring af lejerne og bøsningerne (fortsat)

Smøreniplernes positioner

Fedtspecifikation: Nr. 2 litiumbaseret fedt

Pumpedrivakslens kardanled (3) **Bemærk:** Få adgang til pumpedrivakslen fra bunden af maskinen.	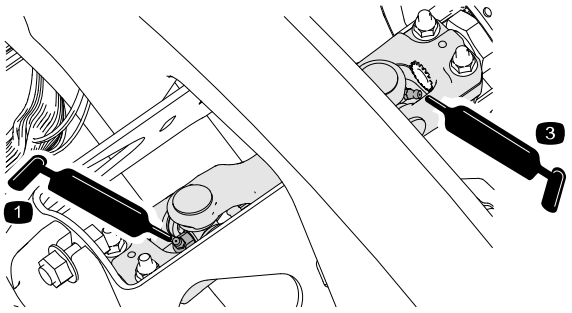 G452383 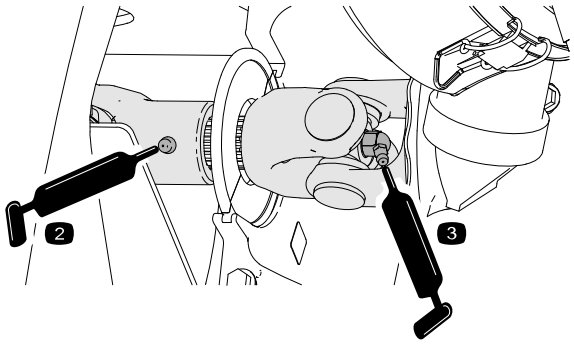 G452384
Klippeenhedens løftearmscylindere (2 hver) Løftearmenes drejetapper (1 hver)	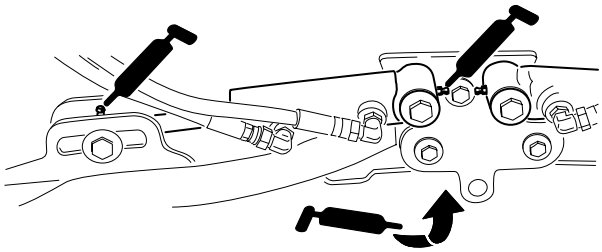 G452355
Klippeenhedernes bæreramme og drejetap (2 hver)	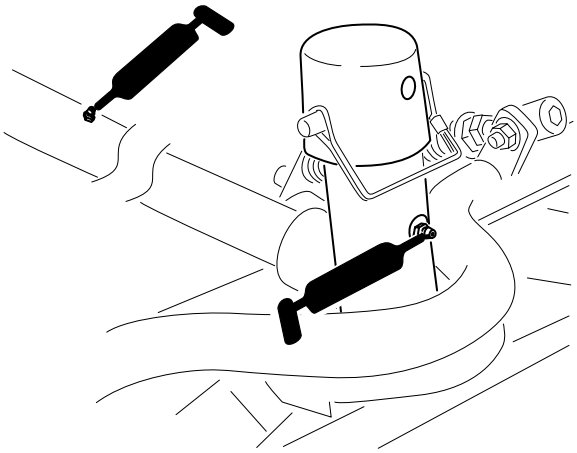 G452356

Smøring af lejerne og bøsningerne (fortsat)

Løftearmenes drejeaksel (1 hver)	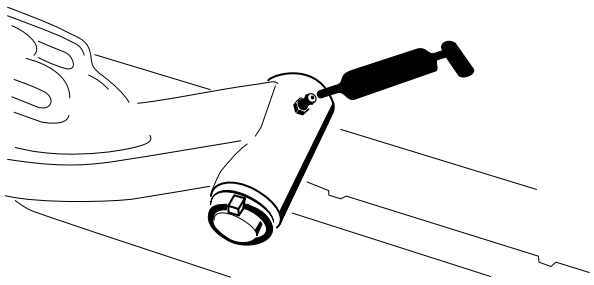 G452357
Bagakslens forbindelsesstang (2)	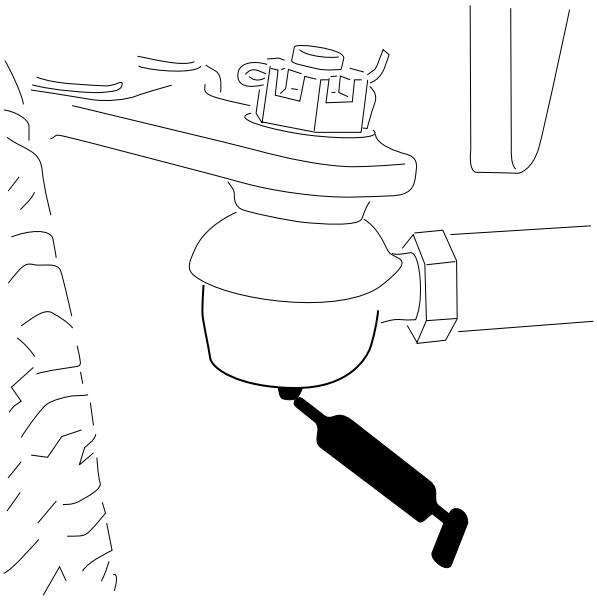 G452368

Smøring af lejerne og bøsningerne (fortsat)

Akselstyretap (1)	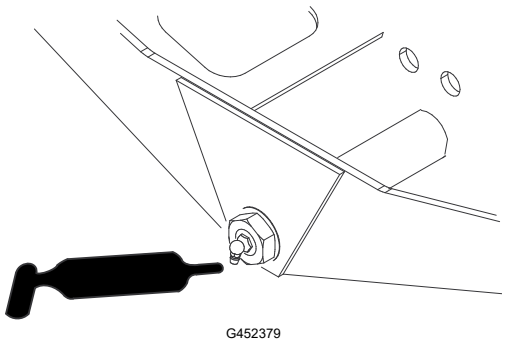
Styretøjscylinderens kugleled (2)	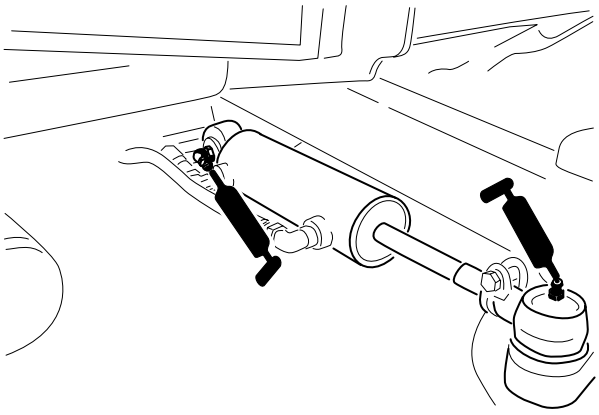

Motorvedligeholdelse

Kontrol af luftfilteret

1. Forbered maskinen til vedligeholdelse.
2. Åbn motorhjelmen.
3. Kontrollér serviceindikatoren (1) for enden af luftfilterhuset.

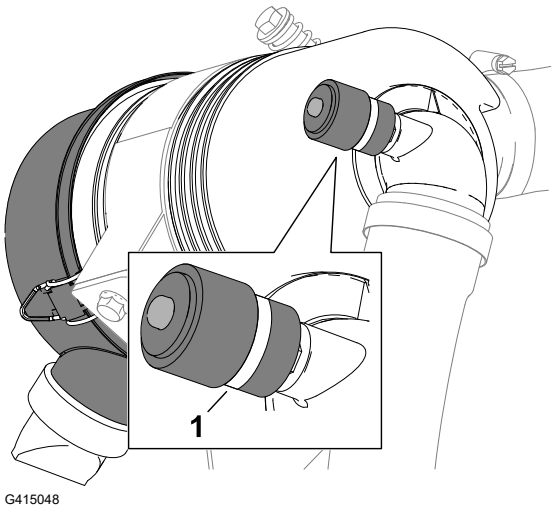

Kontrol af luftfilteret (fortsat)

4. Hvis et rødt bånd vises i serviceindikatoren, skal luftfilteret udskiftes.
5. Klem støvudstøderventilen.
6. Luk og lås motorhjelmen.

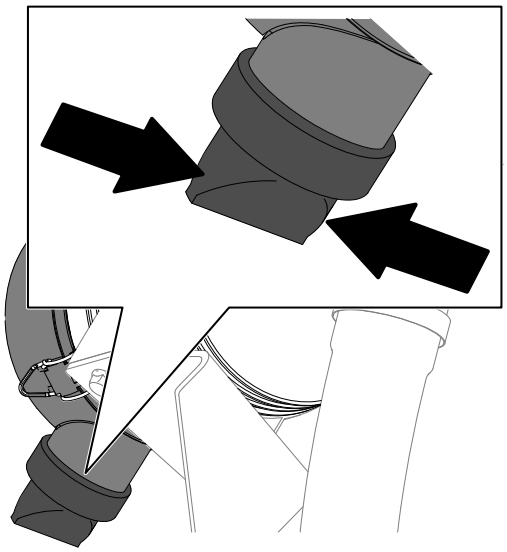

G414762

Nulstilling af serviceindikatoren for luftfilteret

1. Hvis et rødt bånd vises i serviceindikatoren, skal du trykke på nulstillingsknappen for enden af indikatoren.
2. Luk og lås motorhjelmen.

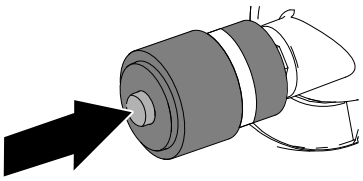

G414765

Eftersyn af luftfilteret

- Kontroller hele indsugningssystemet for lækager, beskadigelse eller løse slangeklemmer. Benyt ikke et beskadiget filter.
- Efterse kun luftfilteret, når serviceindikatoren viser, at det er nødvendigt. Hvis du udskifter luftfilteret, før det er nødvendigt, øger du blot risikoen for, at der kommer snavs ind i motoren, når filteret afmonteres.

VIGTIGT

Sørg for, at dækslet sidder korrekt, slutter tæt til luftfilterelementet, og gummiudløbsventilen vender nedad – i en position mellem klokken 5 og klokken 7 set fra enden.

Eftersyn af luftfilteret (fortsat)

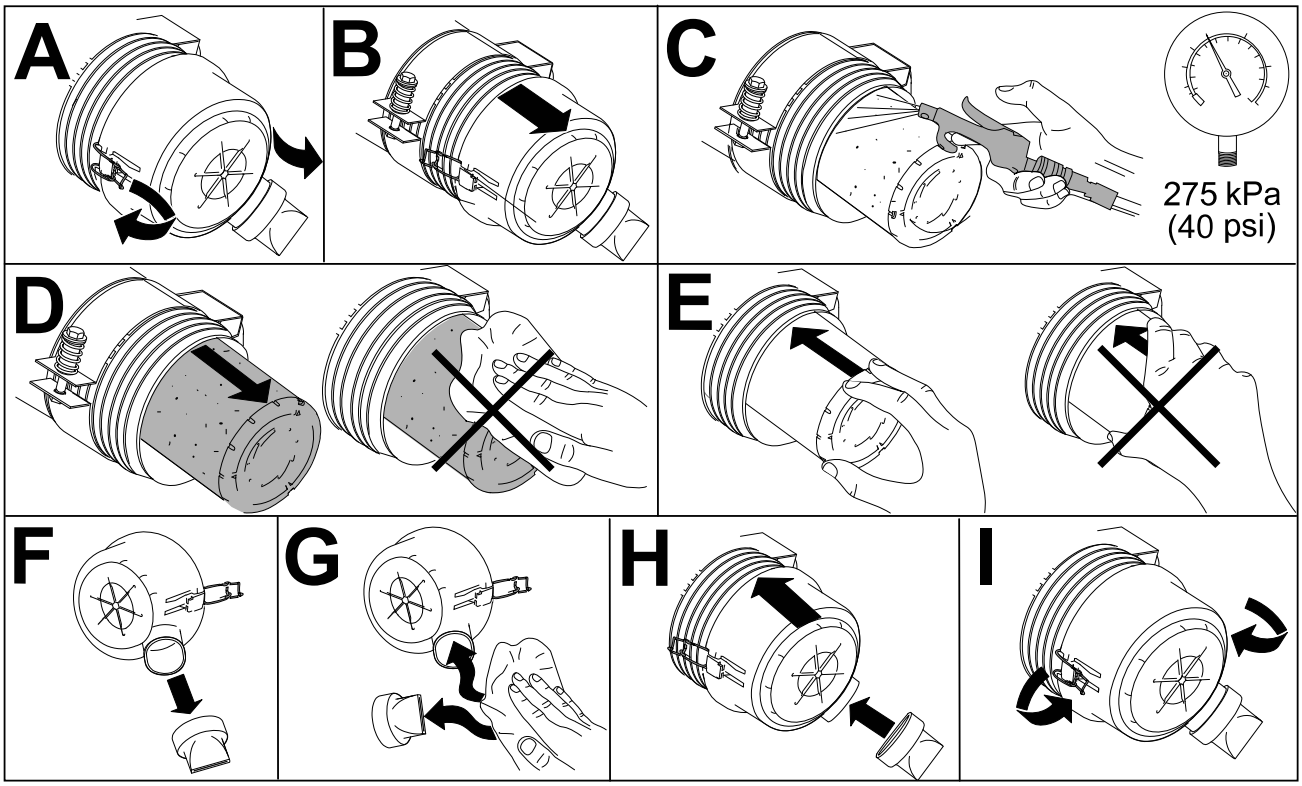

G448875

Motoroliespecifikationer

Olietype

Brug motorolie med lavt askeindhold af høj kvalitet, der opfylder eller overstiger API-servicekategori CH-4.

Brug motorolie med følgende viskositetsbetegnelse:

- Foretrukken olie: SAE 15W-40 (over -17 °C)
- Alternativ olie: SAE 10W-30 eller 5W-30 (alle temperaturer)

ToroPremium-motorolie med en viskositetsgrad på enten 15W-40 eller 10W-30 kan købes hos din autoriserede Toro-forhandler.

Krumtaphusets kapacitet

Ca. 3,3 liter med filteret

Kontrol af motoroliestanden

Bemærk: Kontroller olien, når motoren er kold. Hvis motoren er varm, skal du vente 10 minutter, før du kontrollerer.

Kontrol af motoroliestanden (fortsat)

VIGTIGT

Kontroller motorolien dagligt. Hvis motoroliestanden er over mærket "Full" (fuld) på målepinden, kan motorolien være fortyndet med brændstof.

Hvis motoroliestanden er over mærket "Full" (fuld), skal motorolien skiftes.

Hvis oliestanden er på eller under mærket ”Add” (påfyld) på målepinden, skal du tilsætte olie for at bringe oliestanden op på mærket ”Full” (fuld). **Overfyld ikke motoren med olie**.

VIGTIGT

Sørg for at holde motoroliestanden mellem den øvre og nedre grænse på oliemåleren. Motorsammenbrud kan opstå som resultat af for meget eller for lidt motorolie.

1. Forbered maskinen til vedligeholdelse.
2. Åbn motorhjelmen.
3. Kontrollér motoroliestanden.
4. Luk og lås motorhjelmen.

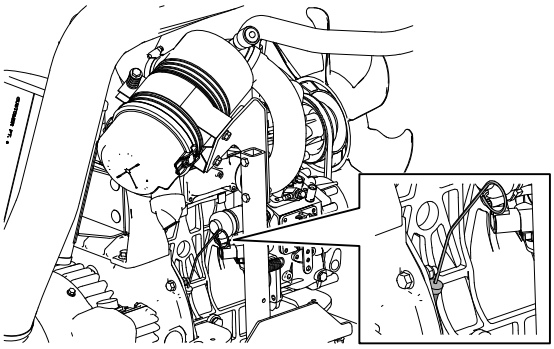

G437900

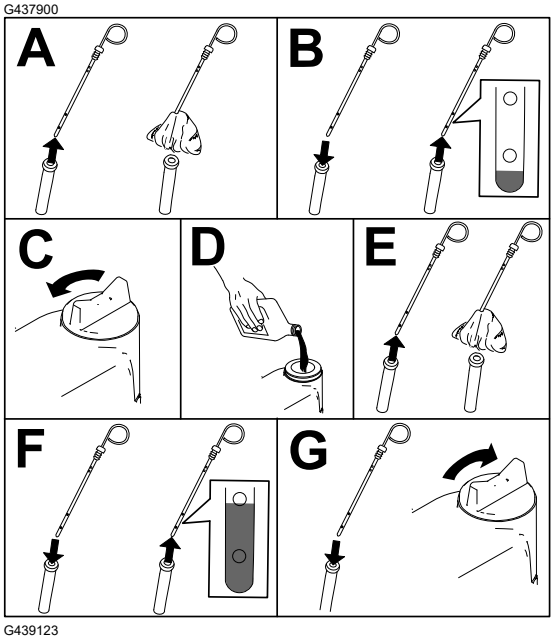

G439123

Udskiftning af motorolie og filter

1. Forbered maskinen til vedligeholdelse.
2. Aftap olien, og skift filteret.

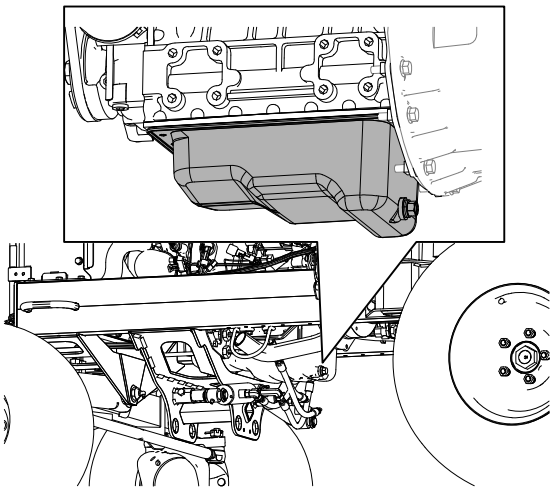

G437921

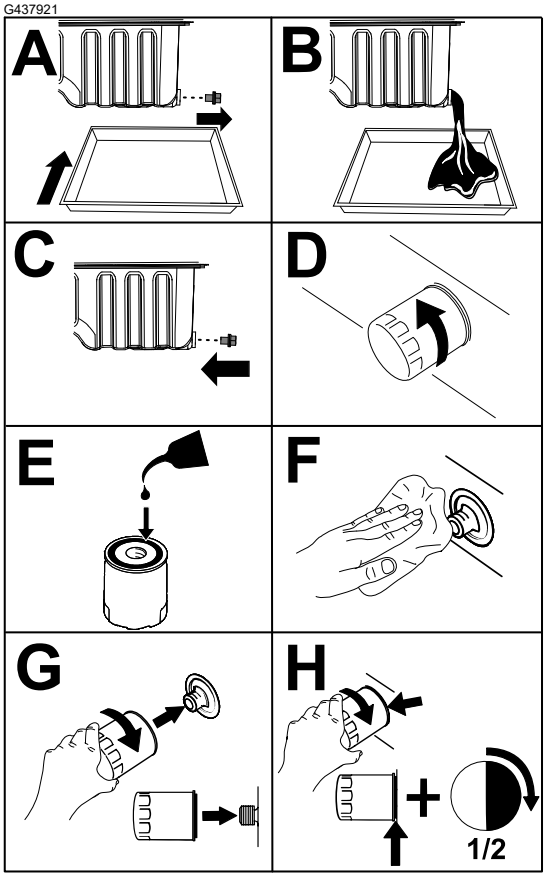

G437922

VIGTIGT

Stram ikke filteret for hårdt.

3. Åbn motorhjelmen.
4. Fyld olie på krumtaphuset.

Udskiftning af motorolie og filter (fortsat)

5. Luk og lås motorhjelmen.

Vedligeholdelse af brændstofsystem

Denne *betjeningsvejledning* indeholder mere detaljerede oplysninger om brændstof og vedligeholdelse af brændstofsystemet end motorens *betjeningsvejledning*, som er en generel henvisning vedrørende brændstof og brændstofvedligeholdelse.

Sørg for, at du forstår, at vedligeholdelse af brændstofsystemet samt brændstofopbevaring og -kvalitet kræver din opmærksomhed for at undgå maskinstop og omfattende motorreparationer.

Brændstofsystemet har ekstremt snævre tolerancer grundet emissions- og kontrolkrav. Dieselbrændstoffets kvalitet og renhed er vigtigere for levetiden af det HPCR-brændstofindsprøjtningssystem, der bruges på moderne dieselmotorer.

VIGTIGT

Vand eller luft i brændstofsystemet vil beskadige motoren! Antag ikke, at nyt brændstof er rent. Sørg for, at dit brændstof kommer fra en kvalitetsleverandør, opbevar brændstoffet korrekt, og brug din brændstofforsyning inden for 180 dage.

VIGTIGT

Hvis du ikke følger fremgangsmåderne for udskiftning af brændstoffilter, vedligeholdelse af brændstofsystemet og brændstofopbevaring, kan motorens brændstofsystem svigte før tid. Udfør al vedligeholdelse af brændstofsystemet ved de angivne intervaller, eller når brændstoffet er forurenet, eller kvaliteten er dårlig.

Opbevaring af brændstof

Korrekt brændstofopbevaring er afgørende for motoren. Korrekt vedligeholdelse af brændstofopbevaringstanke overses ofte, og dette fører til forurening af det brændstof, der leveres til maskinen.

- Anskaf kun den mængde brændstof, som du vil forbruge inden for 180 dage. Brug ikke brændstof, der har været opbevaret i mere end 180 dage. Dette hjælper med at undgå vand og andre kontaminanter i brændstoffet.
- Hvis du ikke fjerner vandet fra opbevaringstanken eller maskinens brændstoftank, kan det føre til rust eller forurening i opbevaringstankens og brændstofsystemets komponenter. Tankslam, der er udviklet af mug, bakterier eller svampe, begrænser gennemstrømningen og tilstopper filteret og brændstofindsprøjtningsdyserne.
- Efterse brændstofopbevaringstanken og maskinens brændstoftank regelmæssigt for at overvåge brændstofkvaliteten i tanken.
- Sørg for, at dit brændstof kommer fra en kvalitetsleverandør.

Opbevaring af brændstof (fortsat)

- Hvis du finder vand eller kontaminanter i din opbevaringstank eller maskinens brændstoftank, skal du arbejde sammen med din brændstofleverandør for at afhjælpe problemet og udføre al vedligeholdelse af brændstofsystemet.
- Opbevar ikke dieselbrændstof i tanke eller beholdere, der er fremstillet af zinkbelagte komponenter.

Serviceeftersyn af brændstof-/vandudskilleren

Tømning af brændstof-/vandudskilleren for vand

1. Tøm brændstof-/vandudskilleren for vand som vist.

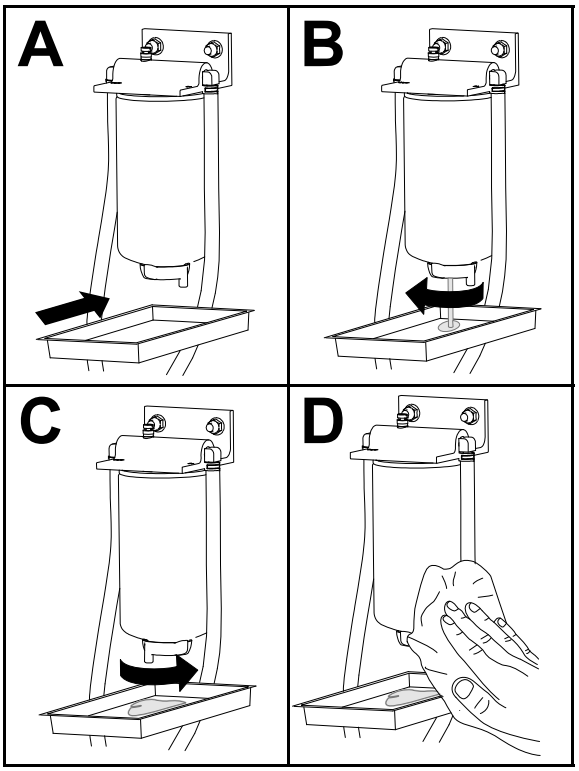

G452998

2. Spæd filteret og slangerne til højtrykspumpen.

Serviceeftersyn af brændstof-/vandudskilleren (fortsat)

Udskiftning af brændstof-/vandudskillerfilteret

1. Udskift filteret som vist.

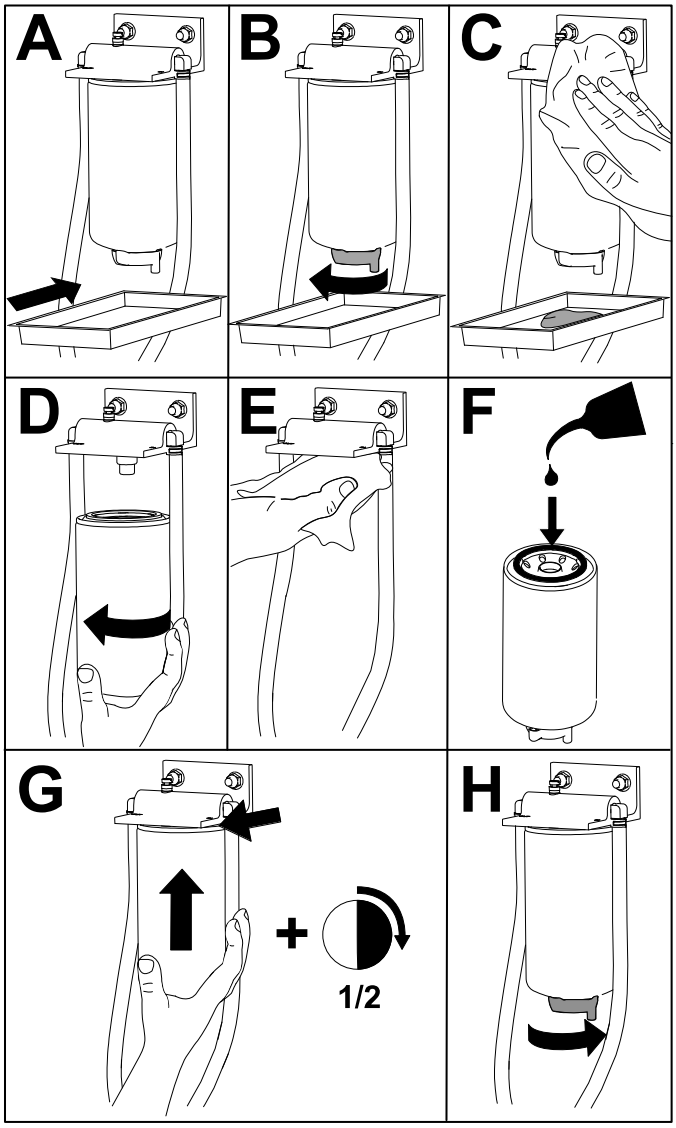

G452996

2. Spæd filteret og slangerne til højtrykspumpen.

Serviceeftersyn af brændstoffilteret

1. Vip sædet, så det åbner.
2. Fjern gulvpladen ved at fjerne de 4 bolte, der fastgør den til maskinen.
3. Rengør området omkring brændstoffilterets slangeforbindelser.

   Bemærk: Brug en ren klud til at rengøre slangeforbindelserne.
4. Flyt de klemmer, der fastgør slangerne til brændstoffilterets fittings, og fjern slangerne fra fittingsene.
5. Anbring en drænbakke under filteret, og afmonter filteret.

Serviceeftersyn af brændstoffilteret (fortsat)

6. Installer et nyt filter og tilslut slangerne.

   Bemærk: Sørg for, at filteret vender som vist.
7. Skub slangeklemmerne tilbage på plads for at fastgøre brændstofslangerne til filteret.
8. Spæd filteret og slangerne til højtrykspumpen.
9. Start motoren, og undersøg endnu en gang, om der er lækager omkring filterslangeforbindelserne.

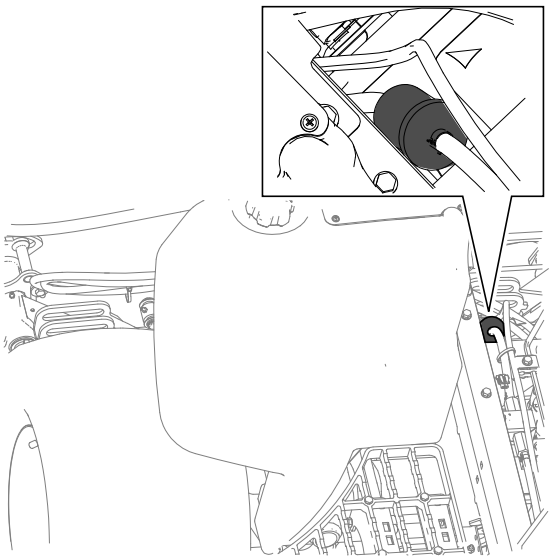

G439246

Tømning af brændstoftanken

1. Forbered maskinen til vedligeholdelse.
2. Anbring en dræningsbakke under brændstoftankens afløbsventil (1).
3. Åbn afløbsventilen, og lad brændstoffet løbe ud af tanken.
4. Brug rent brændstof til at skylle tanken med.
5. Luk afløbsventilen.

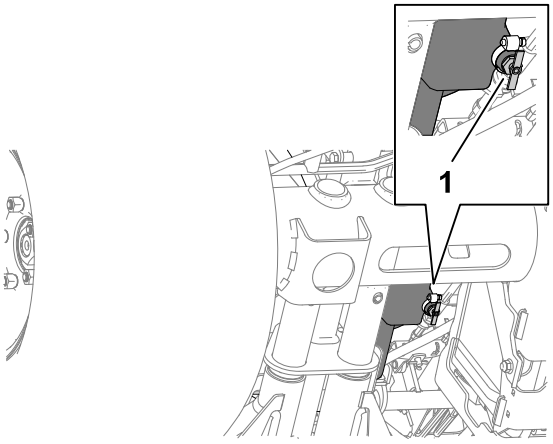

G415054

Eftersyn af brændstofledninger og -forbindelser

1. Efterse brændstofsledningerne for nedbrydning, skader eller løse forbindelser.
2. Udskift eventuelle forringede klemmer eller slanger.

   Bemærk: Spæd brændstofsystemet, hvis du udskifter nogen brændstofledninger.

Udluftning af brændstofsystemet

1. Forbered maskinen til vedligeholdelse.
2. Sørg for, at brændstoftanken er mindst halvt fuld.
3. Åbn motorhjelmen.
4. Åbn udluftningsskruen ① på brændstofindsprøjtningspumpen.
5. Drej tændingsnøglen til positionen ON (Til).

   Bemærk: Den elektriske brændstofpumpe kører og tvinger luften ud omkring udluftningsskruen.
6. Spænd skruen, og drej tændingsnøglen til positionen OFF (Fra).
7. Luk og lås motorhjelmen.

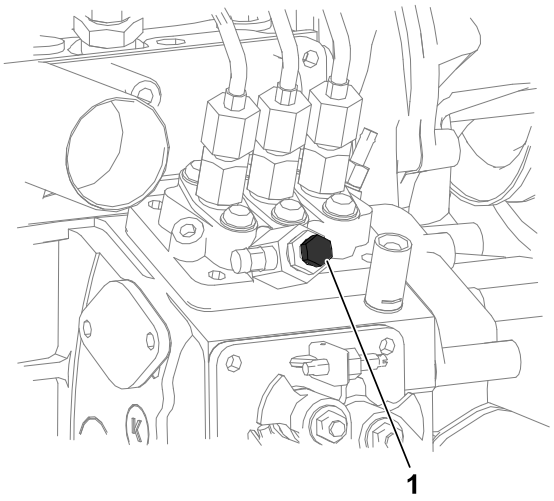

G439312

Rengøring af brændstofsugeslangens filter

Afmontering af brændstofsugeslangen

Brændstofsugeslangen, som sidder inde i brændstoftanken, er udstyret med et filter, som medvirker til at forhindre, at der kommer snavs ind i brændstofsystemet. Afmonter brændstofsugeslangen, og rengør filteret efter behov.

1. Forbered maskinen til vedligeholdelse.
2. Fjern de 5 skruer ②, der fastgør brændstofsenderafskærmningen ① til brændstoftanken③, og afmonter afskærmningen.

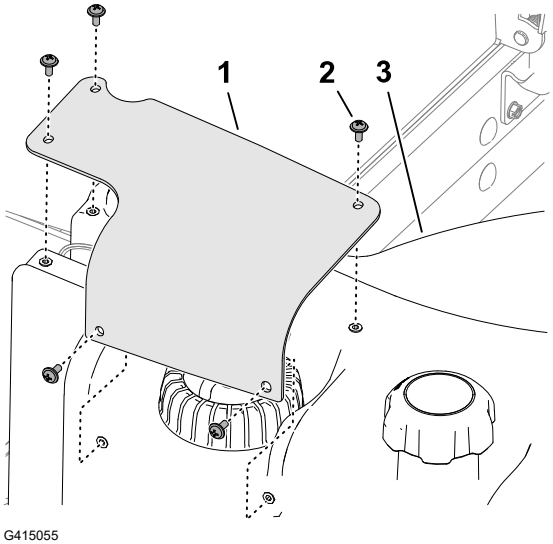

G415055

Rengøring af brændstofsugeslangens filter (fortsat)

3. Fjern stikket med 2 sokler på brændstofsenderens ledningsnet (2) fra stikket med 2 ben på maskinens ledningsnet (1).

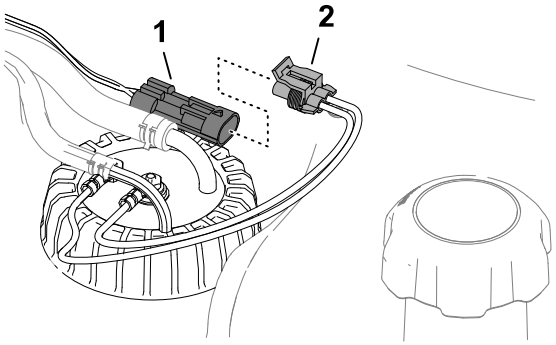

G415056

4. Flyt de klemmer (2), der fastgør slangerne (1) til brændstofsenderens fittings (3) inden i, og fjern slangerne fra fittingsene.

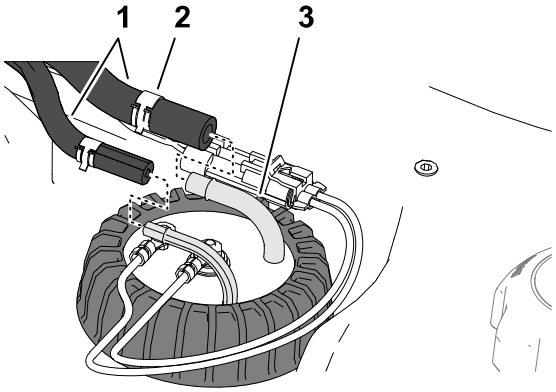

G415057

5. Løsn brændstofsenderhætten (1).
6. Løft forsigtigt brændstofsenderen fra tanken.

   Bemærk: Du må ikke bøje brændstofsugeslangen, returrøret eller flydearmen.

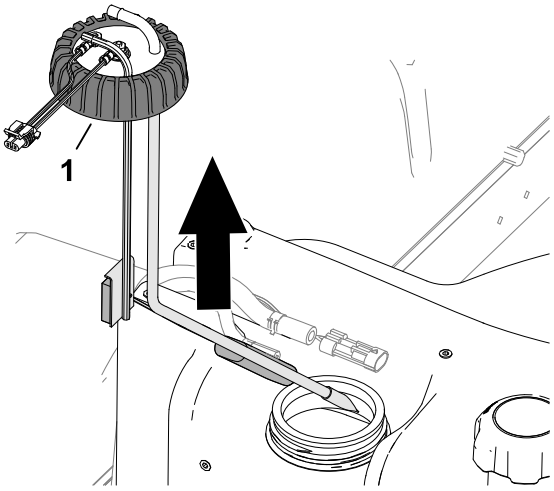

G415058

Rengøring af brændstofsugeslangens filter (fortsat)

Rengøring og montering af brændstofsugeslangen

1. Rengør filteret for enden af brændstofsugeslangen.

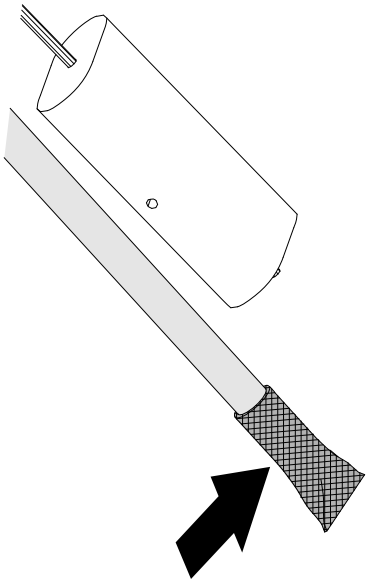

G415060

2. Montér forsigtigt brændstofsugeslangen, og lad den flyde ned i brændstoftanken.
3. Ret fittingsene til brændstofsugeslangen og returrør inden i til.
4. Stram brændstofsenderhætten (1) til brændstoftanken.

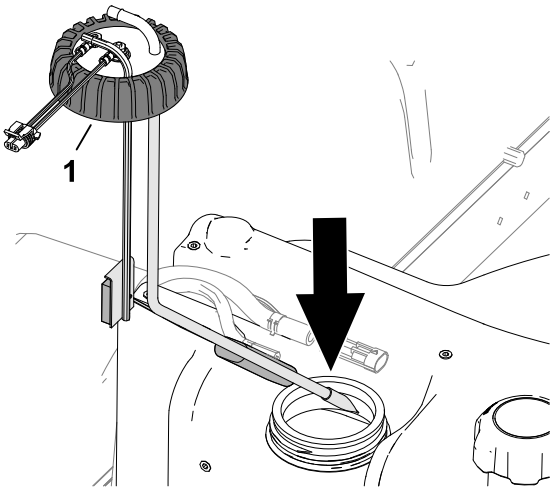

G415059

5. Montér slangen (1) på brændstofsenderens fittings (3), og fastgør slangerne til fittingsene med klemmerne (2).

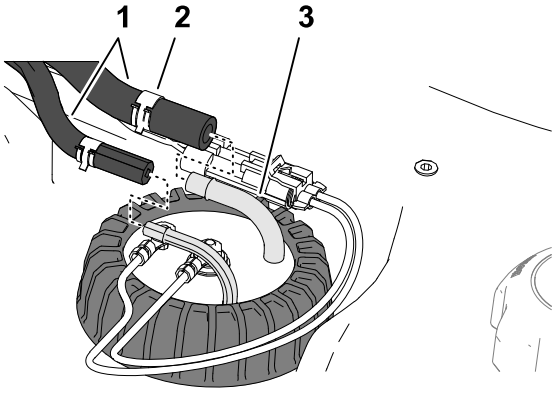

G415057

Rengøring af brændstofsugeslangens filter (fortsat)

6. Sæt stikket på brændstofsenderens ledningsnet (2) i stikket på maskinens ledningsnet (1).

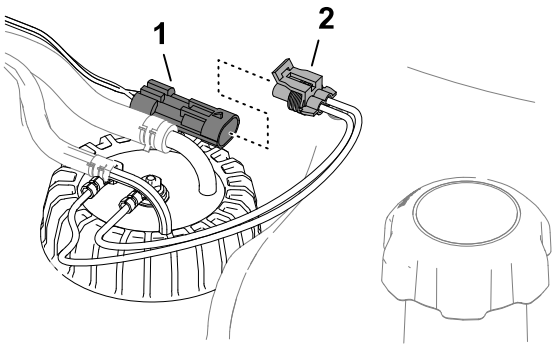

G415056

7. Installer brændstofsenderafskærmningen (1) på brændstoftanken (3) med de 5 skruer (2).

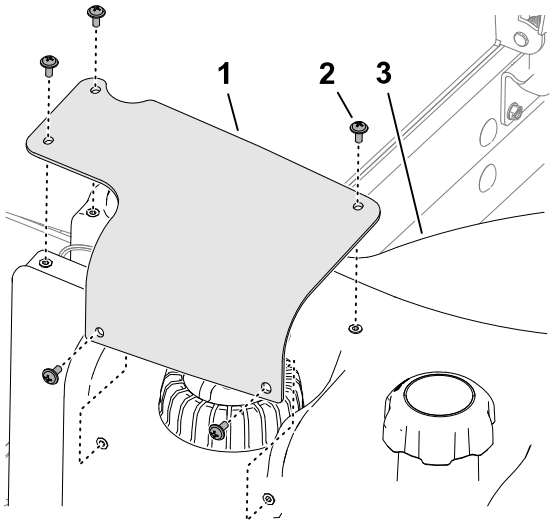

G415055

Spædning af brændstofsystemet

Spæd brændstofsystemet efter følgende scenarier:

- Udskiftning af brændstoffilteret.
- Aftapning af vandudskilleren efter hver brug eller dagligt.
- Løber tør for brændstof.
- Udskiftning af en brændstofslange eller åbning af brændstofsystemet af en eller anden grund.

Hvis du vil spæde brændstofsystemet, skal du udføre følgende trin:

VIGTIGT

Brug ikke motorens startmotor til at tørne motoren til klargøring af brændstofsystemet.

1. Sørg for, at der er brændstof i brændstoftanken.
2. Udfør følgende trin for at spæde filteret og slangerne til højtrykspumpen for at forhindre slitage eller beskadigelse af pumpen:

Spædning af brændstofsystemet (fortsat)

A. Veksl tændingsnøglen til positionen ON (Til) i 15 til 20 sekunder.
B. Veksl tændingsnøglen til positionen OFF (fra) i 30 til 40 sekunder.

   Bemærk: Dette gør det muligt for ECU'en at slukke.

C. Veksl nøglen til positionen ON (til) i 15 til 20 sekunder.
D. Efterse filteret og slangerne for lækager.
E. Start motoren og kontrollér, om der er lækager.

Vedligeholdelse af elektrisk system

Kontrol af de elektriske kabler

Undersøg de elektriske kabler for skader, slid, løse fittings, vejrforringelse og kemisk forringelse.

Bemærk: Foretag alle nødvendige udbedringer før drift.

Afbrydelse af batteriet

FARE

Batterielektrolyt indeholder svovlsyre, der er dødbringende, hvis det indtages, og forårsager alvorlige forbrændinger.

- **Drik ikke elektrolyt, og undgå kontakt med hud, øjne og tøj.**
- **Bær øjenværn og gummihandsker.**
- **Fyld batteriet op på et sted, hvor der altid er rent vand i nærheden til at skylle huden med.**

---

1. Forbered maskinen til vedligeholdelse.
2. Åbn skærmen.

Afbrydelse af batteriet (fortsat)

3. Fjern dækslet [1] fra batteribakken [4] ved at klemme siderne af batteridækslet sammen.
4. Frakobl batteriets minuskabel [2].
5. Skub isolatordækslet [3] af den positive batterikabelklemme, og frakobl batteriets pluskabel.

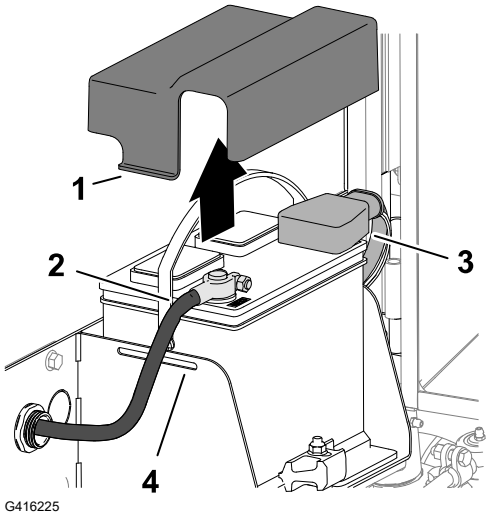

Tilslutning af batteri

1. Monter batteriets pluskabel (rødt) [3] på batteriets pluspol (+).
2. Monter batteriets minuskabel (sort) [2] på batteriets minuspol (-).
3. Påfør et lag Grafo 112X (skin-over) fedt, Toro-delnr. 505-47 på batteripolerne og batterikabelklemmerne.
4. Skub gummikappen over den positive batterikabelklemme.
5. Monter dækslet over batteriet, så tapperne [1] på dækslet indsættes i batteribakkens åbninger [4].
6. Luk og lås skærmen.

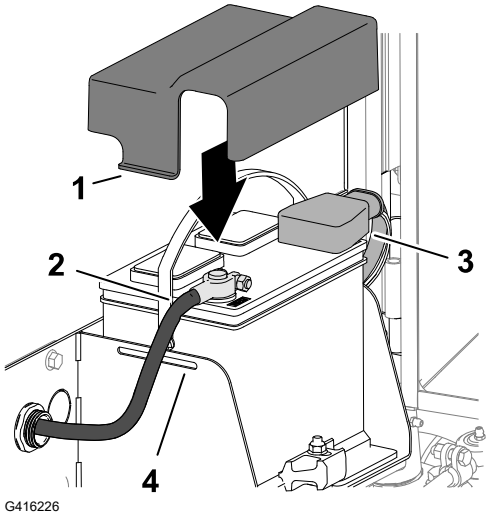

Opladning af batteriet

1. Afbrydelse af batteriet.
2. Slut en 3–4 A batterioplader til batteripolerne.
3. Oplad batteriet ved 3-4 A i 4 til 8 timer.
4. Når batteriet er opladet, tages opladeren ud af stikkontakten og frakobles batteripolerne.
5. Tilslutning af batteri.

Serviceeftersyn af batteriet

Bemærk: Polerne og hele batterikassen skal holdes rene, da et snavset batteri langsomt vil aflades.

1. Forbered maskinen til vedligeholdelse.
2. Åbn skærmen.
3. Kontrollér batteriets tilstand.

   Bemærk: Udskift et slidt eller beskadiget batteri.
4. Frakobl batterikablerne og fjern batteriet fra maskinen.
5. Rengør hele batterikassen med en opløsning af natriumbikarbonat (natron) og vand.
6. Skyl kassen med rent vand.
7. Fastgør batteriet i maskinen, og tilslut batterikablerne.
8. Luk og lås skærmen.

Udskiftning af en 12 V-sikringsbloksikring

Sikringsblokken (1) er placeret under sædet.

1. Forbered maskinen til vedligeholdelse.
2. Åbn og vip sædet.
3. Udskift den åbne sikring med en sikring af samme type og med samme ampereværdi.
4. Luk og fastlås sædet.

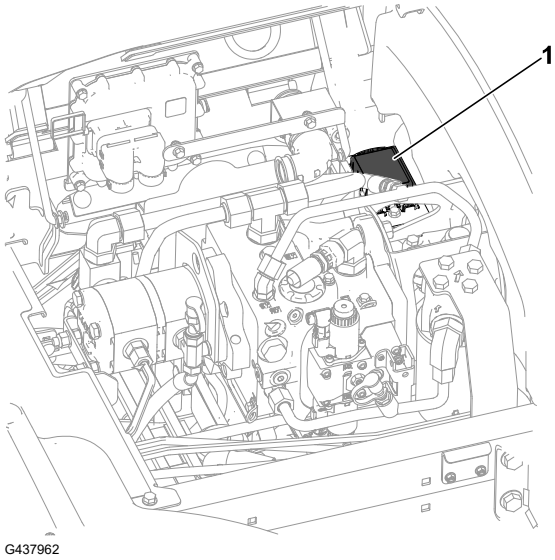

Udskiftning af en sikring på 48 V-klippeenheden

1. Lås motorhjelmen op, og åbn den.
2. Fjern dækslet fra 48 V-sikringsblokken foran på venstre side af motoren.

Udskiftning af en sikring på 48 V-klippeenheden (fortsat)

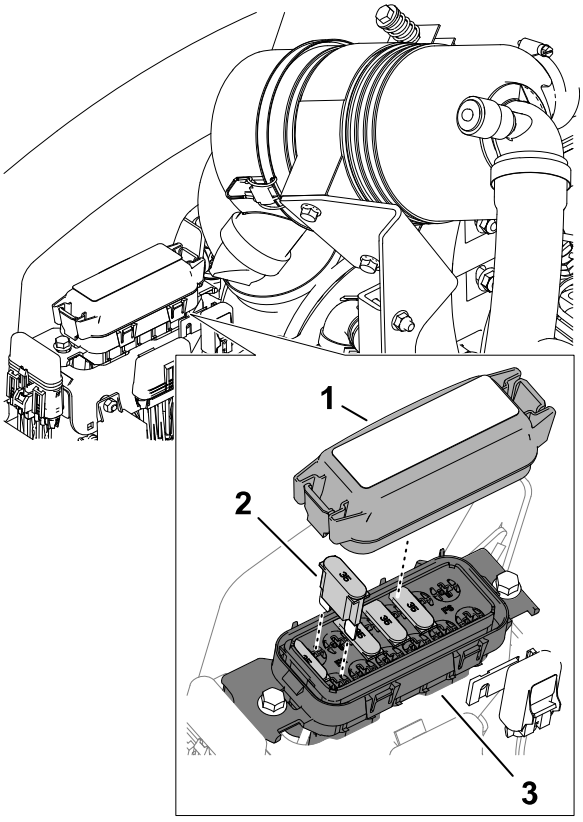

G416230

1. Dæksel
2. Maxi-sikring
3. 48 V-sikringsblok

3. Find den åbne sikring i sikringsblokken.
4. Udskift sikringen med én af samme type og amperetal. Se mærkaten på indersiden af sikringsblokkens dæksel for oplysninger om amperetal.
5. Monter dækslet på 48 V-sikringsblokken.
6. Luk og lås motorhjelmen.

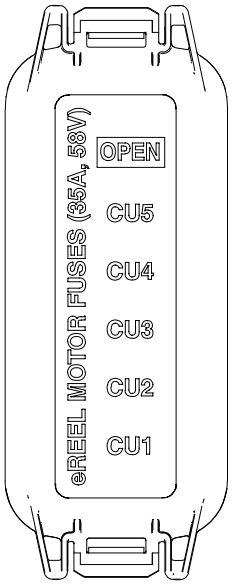

G416231

Udskiftning af knivcylindertændingssikringen

1. Forbered maskinen til vedligeholdelse.
2. Lås motorhjelmen op, og åbn den.
3. Fjern dækslet fra den indbyggede sikringsholder foran på motorens højre side. Den er markeret med "Enable Fuse 10 A 125 V (Aktivér sikring 10 A 125 V)" ①.
4. Udskift den åbne sikring med en sikring af samme type og ampereværdi.
5. Installer hætten på den indbyggede sikringsholder.
6. Luk og lås motorhjelmen.

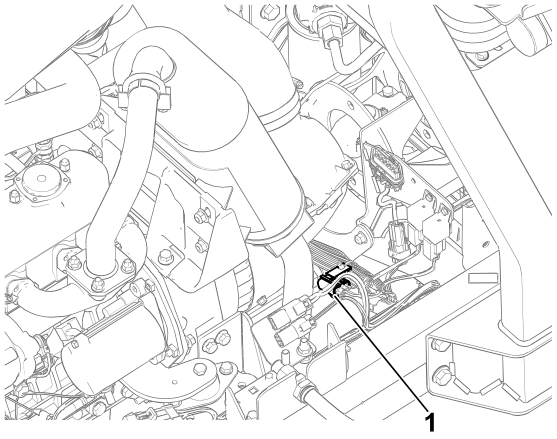

G439309

Udskiftning af hovedstrømsikringen

1. Forbered maskinen til vedligeholdelse.
2. Lås motorhjelmen op, og åbn den.
3. Fjern dækslet til den indbyggede sikringsholder bag på motorens højre side. Den er markeret med "Main B+ Power Fuse" ①.
4. Udskift den åbne sikring med en sikring af samme type og ampereværdi.
5. Monter hætten på den indbyggede sikringsholder.
6. Luk og lås motorhjelmen.

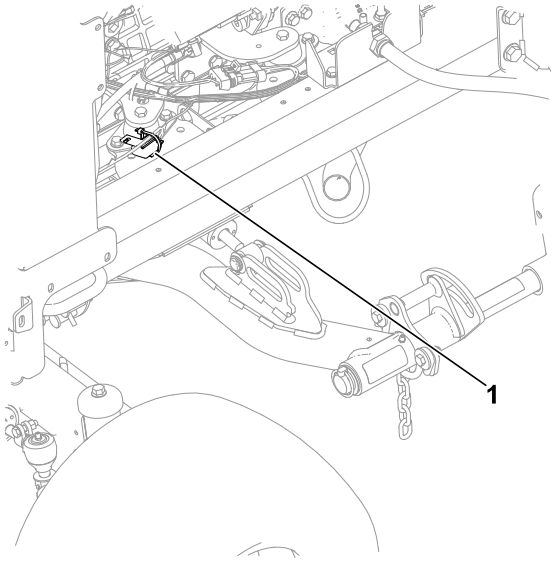

G439310

Vedligeholdelse af drivsystem

Kontrol af dæktrykket

ADVARSEL

Lavt dæktryk forringer maskinens stabilitet på bakkeskråninger. Dette kan forårsage væltning, hvilket kan resultere i død eller alvorlig personskade.

Pump ikke for lidt luft i dækkene.

Bemærk: Opretholdet det anbefalede tryk i alle dæk for at sikre en klipning af god kvalitet og korrekt maskinydeevne.

1. Mål lufttrykket i hvert dæk. Det korrekte lufttryk i dækkene er 0,83 til 1,03 bar.
2. Tilføj eller udtøm om nødvendigt luft fra dækkene, indtil trykket måler 83 til 103 kPa.

Tilspænding af hjullåsemøtrikkerne

Tilspænd hjullåsemøtrikkerne med et tilspændingsmoment på **94-122 Nm** i et krydsmønster.

ADVARSEL

Hvis du ikke opretholder det rette tilspændingsmoment på hjulmøtrikkerne, kan det medføre død eller alvorlig personskade.

Oprethold det rette tilspændingsmoment i hjulmøtrikkerne.

Tilspænding af akselnavmøtrikkerne

1. Tilspænd navmøtrikkerne på forakslen med et tilspændingsmoment på **407 til 542 Nm**.
2. Hvis maskinen er udstyret med CrossTrax® allehjulstræk, skal navmøtrikkerne på bagakslen tilspændes til et tilspændingsmoment på **366 til 447 Nm.**

Kontrol af baghjulets justering

1. Drej rattet for at vende baghjulene fremad.
2. Forbered maskinen til vedligeholdelse.
3. Mål afstanden fra midte til midte (i akselhøjde) på de styrende dæk, foran og bag akslen.

Kontrol af baghjulets justering (fortsat)

Bemærk: Justeringen af spidsning af baghjulene er korrekt, hvis forskellen mellem forhjulsmålingen og baghjulsmålingen er 6 mm eller mindre.

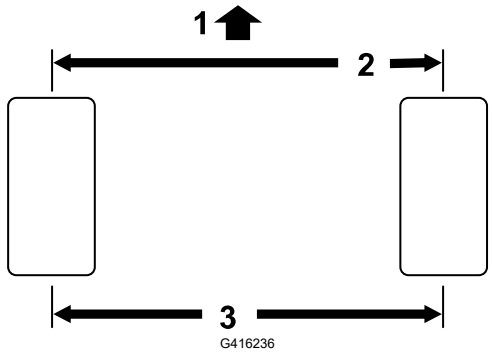

(1) Traktionsenhedens forende
(2) 6 mm eller mindre end bagenden af dækket
(3) Afstand fra midte til midte

4. Hvis målingen er større end 6 mm, skal baghjulenes spidsning justeres.

Justering af baghjulenes spidsning

1. Løsn kontramøtrikken (1) for hver ende af trækstangen (2).

   Bemærk: Den ende af trækstangen, der har den udvendige rille, har venstregevind.
2. Brug nøglefladen (3) til at dreje trækstangen.
3. Mål afstanden fra midte til midte (i akselhøjde) på de styrende dæk, foran og bag akslen.

   Bemærk: Justeringen af spidsning af baghjulene er korrekt, hvis forskellen mellem forhjulsmålingen og baghjulsmålingen er 6 mm eller mindre.
4. Gentag trin 1 og 2 efter behov.
5. Spænd kontramøtrikkerne.

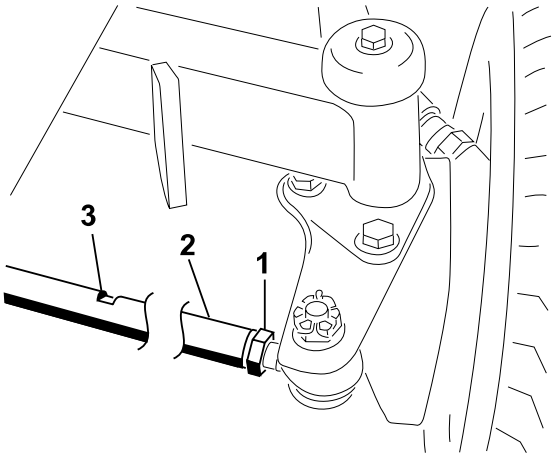

Vedligeholdelse af kølesystem

Kølevæskespecifikationer

Kølevæskebeholderen fyldes på fabrikken med en 50/50-opløsning bestående af vand og ethylenglykolbaseret kølevæske med forlænget levetid.

VIGTIGT

Brug udelukkende kølevæsker, der fås i almindelig handel, og som opfylder specifikationerne, der er angivet i tabellen Standarder for kølevæske med forlænget levetid.

Anvend ikke konventionel (grøn) kølevæske, der anvender uorganisk syreteknologi (IAT – Inorganic Acid Technology) i din maskine. Undlad at blande konventionel kølevæske med kølevæske med forlænget levetid.

Tabel over kølervæsketyper

Type af ethylenglykolkølervæske	Type af korrosionsbeskytter
Frostvæske med forlænget levetid	Organisk syreteknologi (OAT – Organic Acid Technology)

VIGTIGT

Brug ikke kølevæskens farve alene til at identificere forskellen mellem konventionel (grøn) IAT-kølevæske og kølevæske med forlænget levetid.

Kølevæskeproducenter kan tilsætte en af følgende farver til kølevæske med forlænget levetid: rød, lyserød, orange, gul, blå, grønblå, violet og grøn. Anvend kølevæske, der opfylder specifikationerne i tabellen Standarder for kølevæske med forlænget levetid.

Standarder for kølevæske med forlænget levetid

ATSM International	SAE International
D3306 og D4985	J1034, J814 og 1941

VIGTIGT

Kølevæsken skal bestå af en 50/50-blanding af kølevæske og vand.

- **Foretrukket:** Anvend destilleret vand, når du opblander kølevæske fra koncentrat.
- **Foretrukket mulighed:** Anvend en færdigblandet kølevæske i stedet for koncentrat, hvis du ikke har adgang til destilleret vand.
- **Mindstekrav:** Bland koncentreret kølevæske med rent drikkevand, hvis du ikke har adgang til hverken destilleret vand eller færdigblandet kølevæske.

Kølevæskespecifikationer (fortsat)

Kølesystemets kapacitet

Ca. 6,6 liter

Kontrol af kølevæskestanden

FORSIGTIG

Hvis motoren har kørt, kan den tryksatte, varme kølervæske slippe ud, hvilket kan resultere i mindre eller moderat personskade.

- **Tag ikke kølerdækslet af, når motoren kører.**
- **Brug en klud, når kølerdækslet åbnes, og åbn det langsomt, så damp kan slippe ud.**

1. Forbered maskinen til vedligeholdelse.
2. Åbn motorhjelmen.
3. Kontrollér kølervæskestanden i ekspansionsbeholderen.

   Bemærk: Kølervæskestanden er korrekt, hvis den er mellem mærkerne Add (1) (Tilføj) og Full (2) (Fuld) på siden af tanken.
4. Hvis kølervæskestanden er lav, skal du fjerne ekspansionsbeholderdækslet (3) og tilføje den angivne mængde kølervæske, indtil niveauet når Full-mærket.

   Bemærk: Fyld ikke for meget kølervæske på ekspansionsbeholderen.
5. Monter dækslet til ekspansionsbeholderen.
6. Luk og lås motorhjelmen.

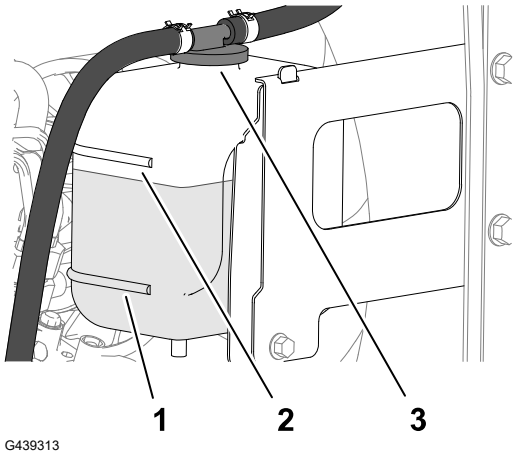

Eftersyn af kølesystemslangerne

Efterse kølesystemslangerne for lækager, bøjede rør, løse monteringsholdere, slid, løse fittings, nedbrydning på grund af vejrlig eller kemiske påvirkninger.

Bemærk: Foretag alle nødvendige udbedringer før drift.

Rengøring af motorkølesystemet

1. Forbered maskinen til vedligeholdelse.
2. Løft motorhjelmen.

Rengøring af motorkølesystemet (fortsat)

3. Rengør motorområdet grundigt for alt snavs.
4. Luk og lås motorhjelmen.
5. Frigør de bageste skærmlåse ①, og drej den bageste skærm ② op.
6. Rengør skærmen grundigt med trykluft.

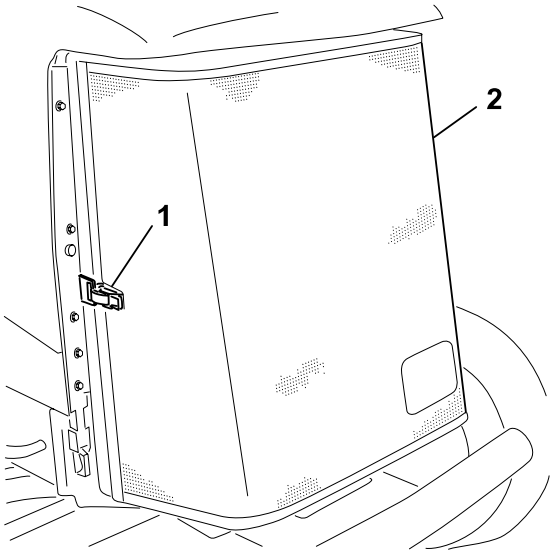

G416241

7. Drej de 2 oliekølerlåsehåndtag ② indad, og vip oliekøleren ①.

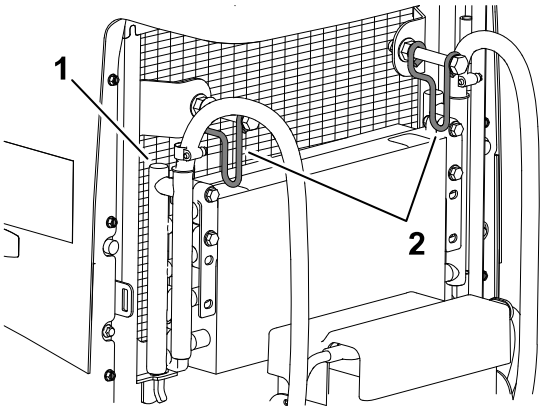

G416242

8. Rengør begge sider af oliekøleren og køleren ① grundigt med trykluft.
9. Hæv oliekøleren, og fastgør den med de 2 låse.
10. Luk og lås skærmen.

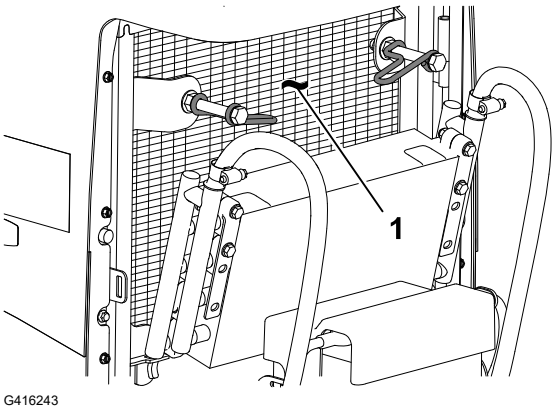

G416243

Vedligeholdelse af remme

Stramning af generatorremmen

1. Forbered maskinen til vedligeholdelse.
2. Åbn motorhjelmen.
3. Kontrollér generatorremmens stramning (2) ved at presse den ned midt mellem generatorens og krumtapakslens remskiver.

   Bemærk: Med en belastning på 10 kg skal remmen afbøje 11 mm.
4. Hvis afbøjningen er forkert, skal du udføre følgende procedure for at stramme remmen:
   A. Løsn de bolte, der fastgør generatoren til afstiveren (1), og generatorens drejebolt (3) .
   B. Indsæt en løftestang mellem generatoren og motoren, og flyt generatoren udad.
   C. Når du har opnået korrekt remstramning, skal du spænde de bolte, der fastgør generatoren til afstiveren, og generatorens drejebolt.
5. Luk og lås motorhjelmen.

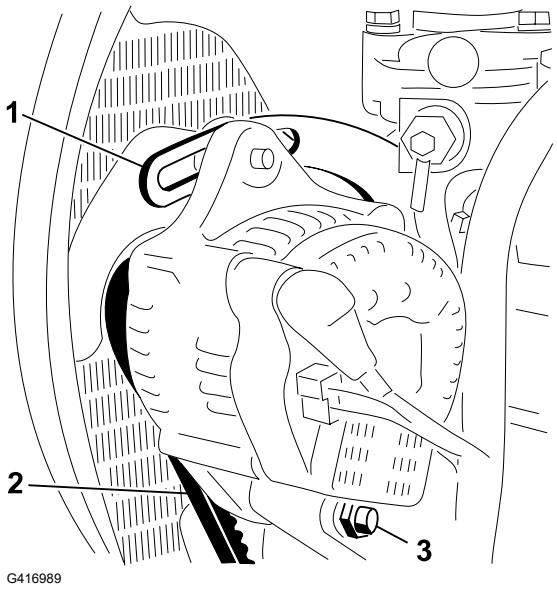

Vedligeholdelse af hydrauliksystem

Hydraulikvæskespecifikationer

Beholderen fyldes på fabrikken med hydraulikvæske af høj kvalitet. Kontroller hydraulikvæskestanden, før du starter motoren første gang og derefter dagligt.

Anbefalet hydraulikvæske: Toro PX Extended Life-hydraulikvæske. Fås i spande med 19 liter eller tromler med 208 liter.

Bemærk: En maskine, der bruger den anbefalede udskiftningsvæske, kræver færre væske- og filterskift.

Alternative hydraulikvæsker: Hvis Toro PX Extended Life Hydraulic Fluid ikke kan fås, kan du anvende andre konventionelle, mineraloliebaserede hydraulikvæsker, hvis specifikationer overholder alle følgende angivne materialeegenskaber samt industristandarderne. Brug ikke syntetisk væske. Spørg din smøremiddelforhandler til råds for at finde frem til et tilfredsstillende produkt.

Bemærk: Toro påtager sig intet ansvar for skader forårsaget af forkerte erstatningsprodukter. Brug derfor kun produkter fra producenter med et godt omdømme, som står bag deres anbefaling.

Hydraulikvæskespecifikationer (fortsat)

Slidhæmmende hydraulikvæske med højt viskositetsindeks/lavt flydepunkt, ISO VG 46

Materialeegenskaber:

Viskositet, ASTM D445	cSt ved 40 °C: 44 til 48
Viskositetsindeks ASTM D2270	140 eller højere
Flydepunkt, ASTM D97	-37 °C til -45 °C
Branchespecifikationer:	Eaton Vickers 694 (I-286-S, M-2950-S/ 35VQ25 eller M-2952-S)

Bemærk: Mange hydraulikvæsker er næsten farveløse, hvilket kan gøre det svært at få øje på lækager. Der fås et rødt tilsætningsstof til hydraulikvæsken i flasker med 20 ml. En flaske er nok til 15 til 22 l hydraulikvæske. Bestil Delnr. 44-2500 fra en autoriseret Toro-forhandler.

VIGTIGT

Toro Premium Synthetic Biodegradable Hydraulic Fluid er den eneste syntetiske, bionedbrydelige væske, der er godkendt af Toro. Væsken er kompatibel med elastomerne anvendt i Toro-hydrauliksystemer og er egnet til en lang række temperaturforhold. Denne væske er kompatibel med traditionelle mineralolier, men forudsætningen for maksimal bionedbrydelighed og ydeevne er, at hydrauliksystemet tømmes grundigt for traditionel væske. Olien fås i beholdere med 19 liter eller tromler med 208 liter fra din autoriserede Toro-forhandler.

Hydrauliktankens kapacitet

41,6 liter

Kontrol af hydraulikvæskestanden

Beholderen fyldes på fabrikken med hydraulikvæske af høj kvalitet. Det bedste tidspunkt at kontrollere hydraulikolien på er, når væsken er kold. Maskinen skal være i transportkonfigurationen.

1. Forbered maskinen til vedligeholdelse.
2. Rengør området omkring påfyldningsstudsen og hydrauliktankens hætte
3. Fjern målepinden fra påfyldningsstudsen, og tør den af med en ren klud.
4. Indfør målepinden i påfyldningsstudsen, og tag den op igen, og kontroller væskestanden.

   Bemærk: Væskestanden skal være inden for driftsområdet på målepinden.

VIGTIGT

Fyld ikke for meget på tanken.

Kontrol af hydraulikvæskestanden (fortsat)

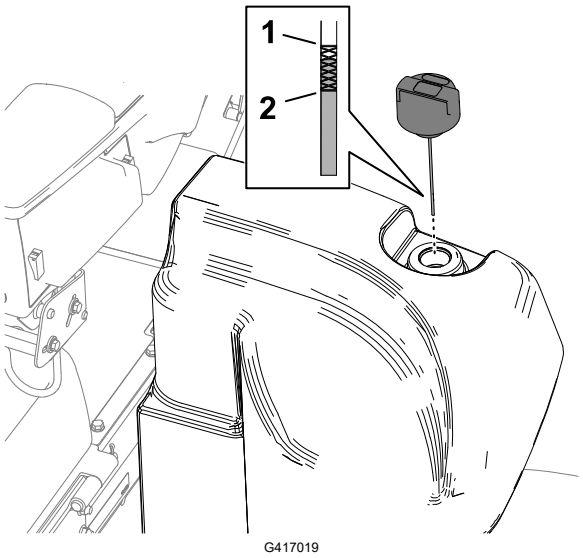

(1) Fuld-mærke (målepind)

(2) Tilføj-mærke (målepind)

5. Hvis væskestanden er lav, skal du efterfylde med en passende mængde af den specificerede væske for at hæve den til full-mærket.
6. Sæt målepinden på påfyldningsstudsen.

Kontrol af hydraulikrør og -slanger

Efterse, om der er lækager på hydraulikrør og -slanger, bøjede rør, løse monteringsholdere, slid, løse fittings, nedbrydning på grund af vejrlig eller kemiske påvirkninger.

Bemærk: Foretag alle nødvendige udbedringer før drift.

Ændring af ladefilteret

VIGTIGT

Brug af andre filtertyper kan ugyldiggøre garantien på visse dele.

1. Forbered maskinen til vedligeholdelse.
2. Vip sædet.

Ændring af ladefilteret (fortsat)

3. Anbring en dræningsskål under ladefilteret ② på venstre side af maskinen.
4. Afmonter filteret.
5. Rengør filterets monteringsområde på filterhovedet ①.
6. Påfør et tyndt lag af den angivne hydraulikvæske på pakningen på det nye ladefilter.
7. Skru filteret på filterhovedet med hånden, indtil pakningen kommer i kontakt med monteringsoverfladen, og drej derefter filteret yderligere ½ omdrejning med hånden.
8. Sænk og fastlås sædet.

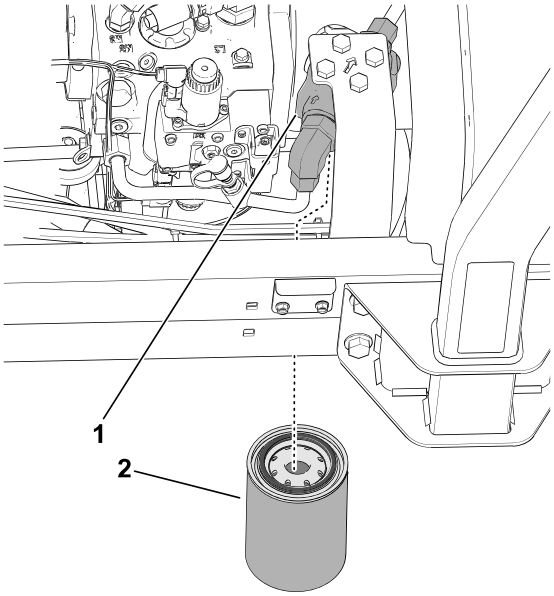

G439314

Kontrol efter lækager

1. Start motoren, og kør den i 2 minutter for at rense luft fra hydrauliksystemet.
2. Sluk for motoren, tag nøglen ud, og kontrollér, om der er lækager ved retur- og ladefiltrene.

   Bemærk: Udbedr alle hydrauliklækager.

Udskiftning af hydraulikvæsken

Hvis væsken bliver forurenet, skal du kontakte din Toro-forhandler, eftersom systemet skal skylles ud. Forurenet væske ser mælkeagtigt eller sort ud sammenlignet med ren væske.

1. Forbered maskinen til vedligeholdelse.
2. Anbring en stor drænbakke under manifolden i bunden af hydrauliktanken.

Udskiftning af hydraulikvæsken (fortsat)

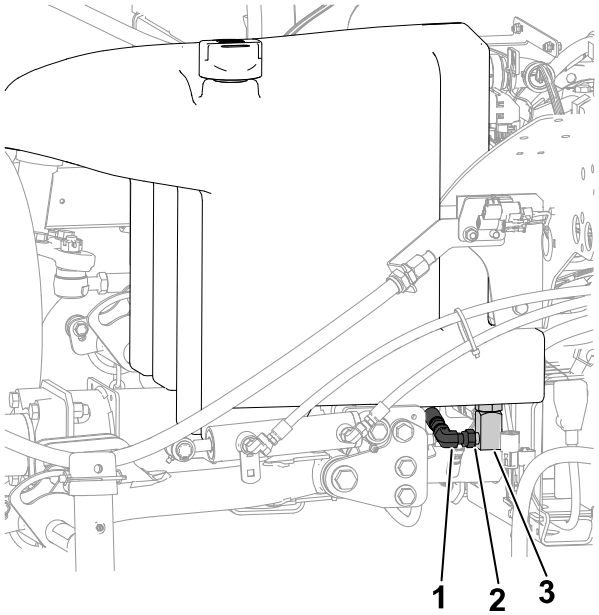

G439327

(1) Manifold
(2) Løsn fitting her
(3) 90°-fitting

3. Kobl 90°-fittingen af manifolden, og lad tanken dræne.
4. Når hydraulikvæsken holder op med at løbe ud af tanken, skal du tilslutte 90°-fittingen til manifolden.
5. Fyld tanken med den angivne hydraulikvæske.

VIGTIGT

Brug kun de angivne hydraulikvæsker. Andre væsker kan beskadige systemet.

6. Sæt tankhætten på.
7. Start motoren, og brug alle hydraulikbetjeningsanordningerne til at fordele hydraulikvæsken i hele systemet.
8. Kontroller for hydraulikvæskelækager.
9. Kontrollér væskestanden.

Vedligeholdelse af klippeenhederne

Kontrol af kontakt mellem knivcylinder og bundkniv

Kontroller kontakten mellem knivcylinderen og bundkniven, uanset om klippekvaliteten tidligere har været acceptabel.

Kontrol af kontakt mellem knivcylinder og bundkniv (fortsat)

Bemærk: Der skal være let kontakt i hele knivcylinderens og bundknivens længde.

Kontrol af skæreknivenes standsningstid

1. Sæt klippeenhederne i indgreb, og træk i løftehåndtaget for at hæve klippeenhederne.
2. Observer tiden mellem hæve-kommandoen, og når alle knivcylindre er holdt op med at dreje.

   Bemærk: Hvis tiden er mere end 7 sekunder, skal du kontakte din autoriserede serviceforhandler.

Baglapning af klippeenhederne

⚠ ADVARSEL ⚠

Berøring af klippeenheder eller andre bevægelige dele kan medføre død eller alvorlige personskader.

- **Hold fingre, hænder og beklædningsgenstande væk fra klippeenhederne og andre bevægelige dele.**
- **Forsøg aldrig at dreje klippeenhederne med hænderne eller fødderne, mens motoren kører.**

Bemærk: Der findes yderligere anvisninger og fremgangsmåder for baglapning i Toro-manualen om det grundlæggende om knivcylinderplæneklippere (med vejledning om slibning), form 09168SL.

Klargøring af maskinen

1. Forbered maskinen til vedligeholdelse.
2. Når motoren er slukket, men nøglen er i positionen RUN (Kør), kan du gå til InfoCenter-displayets **Main Menu** (Hovedmenu).
3. Fra **hovedmenuen** skal du rulle ned til **Service** og trykke på valgknappen.
4. I **Service** skal du rulle ned til **Front Backlap** (Forreste baglapning) og **Rear Backlap** (Bageste baglapning). Tryk på højre navigationsknap for at ændre det ønskede sæt klippeenheder fra OFF (Fra) til ON (Til).
5. Foretag de første justeringer mellem knivcylinder og bundkniv, der er relevante for baglapning, på alle klippeenheder, som skal baglappes.

Lapning af knivcylindre og bundknive

1. Start motoren, og lad den køre ved lav tomgangshastighed.

Baglapning af klippeenhederne (fortsat)

ADVARSEL

Ændring af motorhastigheden under baglapning kan få klippeenhederne til at gå i stå, hvilket kan resultere i død eller alvorlig personskade.

- **Reguler aldrig motorhastigheden under baglapning.**
- **Baglap kun ved tomgangshastighed.**

2. Indkobl kraftudtaget, flyt sænk+klip/hæv-håndtaget fremad for at starte baglapningen på de valgte knivcylindre.
3. Påsmør lappepasta med en langskaftet børste.

FARE

Hvis du berører klippeenhederne, når de bevæger sig, vil det resultere i død eller alvorlig personskade.

Sørg for, at du ikke er i nærheden af klippeenhederne, før du fortsætter, for at undgå personskade.

VIGTIGT

Brug aldrig kortskaftede børster.

4. Hvis knivcylindrene går i stå eller kører uregelmæssigt under baglapningen, skal du vælge en højere cylinderhastighed, indtil hastigheden stabiliseres og derefter sætte cylinderhastigheden tilbage til den ønskede hastighed. Dette kan gøres ved hjælp af knapperne i InfoCenter-displayet.
5. Hvis du skal justere klippeenhederne under en baglapning, skal du udføre følgende trin:
   A. Flyt den sænk+klip/hæv-håndtaget bagud, og udkobl kraftudtaget.
   B. Sluk for motoren, og tag nøglen ud.
   C. Juster klippeenhederne.
   D. Gentag trin 1 til og med 3.
6. Gentag trin 3 for de andre klippeenheder, som du ønsker at baglappe.

Færdiggørelse af baglapning

1. Flyt Sænk+klip/hæv-håndtaget bagud, og tryk på kraftoverføringskontakten for at frakoble kraftudtaget.
2. Sluk for baglapningsfunktionerne ved hjælp af knapperne på InfoCenter-displayet.

Baglapning af klippeenhederne (fortsat)

VIGTIGT

Hvis du ikke flytter baglapningsfunktionen tilbage til indstillingen OFF (fra) efter baglapning, hæves og fungerer klippeenhederne ikke korrekt.

3. Sluk motoren, og tag nøglen ud.
4. Vask al lappepasta af klippeenhederne.
5. For at få et bedre skær skal der føres en fil hen over forsiden af bundkniven efter lapning.

   Bemærk: Lapning af skæret kan medføre grater eller ru kanter. Der opnås en bedre skærekant ved at file graterne af skæret i en 90º vinkel i forhold til bundknivens forside.
6. Juster klippeenhedernes knivcylindre i forhold til bundknivene efter behov.
7. Juster cylinderhastigheden for klippeenhederne til den ønskede klippeindstilling.

Vedligeholdelse af chassiset

Eftersyn af sikkerhedsselen

1. Efterse sikkerhedsselen for slitage, snit og andre skader. Udskift sikkerhedsselen/-erne, hvis en komponent ikke fungerer korrekt.
2. Rengør sikkerhedsselen efter behov.

Rengøring

Vask af maskinen

Brug kun vand eller vand med en mild sæbeopløsning til at vaske maskinen efter behov. Du kan bruge en klud, når du vasker maskinen.

VIGTIGT

- **Brug ikke brakvand eller genanvendt vand til at rengøre maskinen.**
- **Brug ikke trykvaskeudstyr til at vaske maskinen. Trykvaskeudstyr kan beskadige det elektriske system, løsne vigtige mærkater eller bortvaske nødvendigt smørefedt fra friktionssteder. Undgå overdreven brug af vand i nærheden af kontrolpanelet, motoren og batteriet.**
- **Undlad at vaske maskinen, mens motoren kører. Det kan medføre intern motorskade at vaske maskinen med motoren kørende.**

Opbevaring af maskinen

1. Parker maskinen på en plan flade, sænk klippeenhederne til jorden, aktiver parkeringsbremsen, sluk motoren, og fjern nøglen.
2. Rengør traktionsenheden, klippeenhederne og motoren grundigt.
3. Kontrol af dæktrykket.
4. Kontroller, at der ikke er løse dele, som skal være fastspændte, og efterspænd dem om nødvendigt.
5. Smør alle fittings og drejepunkter med fedt eller olie. Tør overskydende smøremiddel af.
6. Slib let med sandpapir, og benyt pletreparationslak på lakerede områder, som er blevet ridsede, har været udsat for stenslag eller har rustpletter. Reparer eventuelle buler i metalkarrosseriet.
7. Udfør service på batteriet og kablerne som beskrevet herunder:
   A. Fjern batteriklemmerne fra batteripolerne.
   B. Rengør batteriet, klemmerne og polerne med en stålbørste og en opløsning med tvekulsurt natron.
   C. For at forebygge korrosion skal batteriets poler og kabelforbindelserne smøres med Grafo 112X-fedt (Toro delnr. 505-47) eller vaseline.
   D. Oplad langsomt batteriet hver 60. dag i 24 timer for at forhindre blysulfatering af batteriet.
8. Forbered motoren som følger:
   A. Aftap motorolien fra oliesumpen, og udskift bundproppen.
   B. Fjern og bortskaf oliefilteret. Sæt et nyt oliefilter i.
   C. Fyld den angivne motorolie på motoren.
   D. Start motoren, og lad den køre i tomgang i ca. 2 minutter.
   E. Sluk for motoren, og tag nøglen ud.
   F. Skyl brændstoftanken med frisk, rent brændstof.
   G. Spænd alle brændstofsystemfittingsene igen.
   H. Rengør og efterse luftfilterenheden grundigt.
   I. Forsegl luftfilterindtaget og udstødningsåbningen med vejrbestandig tape.
   J. Kontroller frostvæskebeskyttelsen, og påfyld en 50/50-opløsning af vand og ethylenglycol-frostvæske som nødvendigt til den forventede minimumstemperatur i dit område.

Opbevaring af batteriet

Hvis maskinen opbevares i mere end 30 dage, skal batteriet fjernes og oplades helt. Opbevar det enten på hylden eller på maskinen. Lad kablerne være frakoblede, hvis de opbevares på maskinen. Opbevar batteriet et køligt sted for at undgå hurtig afladning af batteriet. Sørg for, at batteriet er helt opladet, så det ikke fryser til. Et fuldt opladet batteris massefylde er 1,265 til 1,299.

Advarselsinformation i henhold til California Proposition (erklæring) nr. 65

Hvad betyder denne advarsel?

Du kan komme ud for at se et produkt til salg, der er forsynet med et advarselsmærkat som det følgende:

ADVARSEL: Kræft og forplantningsskade – www.p65Warnings.ca.gov.

Hvad er erklæring 65?

Erklæring 65 gælder for alle selskaber, der driver virksomhed i Californien, sælger produkter i Californien eller fremstiller produkter, der kan sælges eller indføres i Californien. Den kræver, at Californiens guvernør fører og offentliggør en liste over kemikalier, der kan forårsage kræft, fosterskader og/eller anden skade på reproduktionsevnen. Listen, der opdateres hvert år, omfatter hundredvis af kemikalier, der findes i mange hverdagsartikler. Formålet med erklæring 65 er at informere offentligheden om udsættelse for disse kemikalier.

Erklæring 65 nedlægger ikke forbud mod salg af produkter, der indeholder disse kemikalier, men kræver i stedet advarsler på samtlige produkter, al produktemballage og produktets faglitteratur. Ydermere betyder en advarsel i henhold til erklæring 65 ikke, at et produkt er i strid med produktsikkerhedsstandarder eller -krav. Faktisk har den californiske regering præciseret, at en advarsel i henhold til erklæring 65 "ikke er det samme som en lovgivningsbeslutning om, hvorvidt et produkt er 'sikkert' eller 'usikkert'." Mange af disse kemikalier er blevet anvendt i hverdagsprodukter i mange år uden dokumenteret skadevirkning. Få yderligere oplysninger påhttps://oag.ca.gov/prop65/faqs-view-all.

En advarsel i henhold til erklæring 65 betyder, at en virksomhed enten (1) har evalueret eksponeringen og konkluderet, at den overskrider niveauet for "ingen betydelig risiko", eller (2) har valgt at forsyne produktet med en advarsel på grund af tilstedeværelsen af et kemikalie, der er anført på førnævnte liste, uden at der er blevet gjort forsøg på at evaluere eksponeringen.

Finder denne lovgivning anvendelse overalt?

Advarsler i henhold til erklæring 65 er kun påkrævede i henhold til californisk lovgivning. Disse advarsler ses i Californien inden for en bred vifte af miljøer, herunder, men ikke begrænset til, restauranter, købmandsforretninger, hoteller, skoler og hospitaler, og på en bred vifte af produkter. Derudover tilvejebringer nogle online- og postordreforhandlere advarsler i henhold til erklæring 65 på deres websites eller i kataloger.

Hvordan måler Californiens forbundsstatslige advarsler sig med de grænser, der er underlagt regeringen i Washington?

Standarder i henhold til erklæring 65 er ofte strengere end nationale og internationale standarder. Der er en række forskellige stoffer, som kræver en advarsel i henhold til erklæring 65 ved niveauer, der ligger langt under de nationale kontrolgrænser. For eksempel ligger advarselsstandarden for bly i henhold til erklæring 65 på 0,5 µg/dag, hvilket er langt under nationale og internationale standarder.

Hvorfor er alle produkter af samme slags ikke forsynet med advarslen?

- Produkter, der sælges i Californien, kræver mærkning i henhold til erklæring 65, mens lignende produkter, der sælges andetsteds, ikke gør.
- Hvis en virksomhed, der er involveret i en retssag under erklæring 65, indgår et forlig, kan virksomheden pålægges at anvende erklæring 65-advarsler for sine produkter, mens andre virksomheder, der fremstiller lignende produkter, muligvis ikke er underlagt sådanne krav.
- Håndhævelsen af erklæring 65 er inkonsekvent.
- Virksomheder kan undlade at forsyne deres produkter med advarsler, hvis de konkluderer, at det ikke er påkrævet i henhold til erklæring 65. Fravær af advarsler på et produkt betyder ikke, at produktet er fri for de anførte kemikalier ved lignende niveauer.

Hvorfor inkluderer Toro denne advarsel?

Toro har valgt at forsyne forbrugerne med så mange oplysninger som muligt, så de kan træffe kvalificerede beslutninger om de produkter, som de køber og bruger. Toro tilvejebringer i visse tilfælde advarsler på grundlag af viden om tilstedeværelsen af ét eller flere anførte kemikalier, uden at der er blevet foretaget vurdering af eksponeringen, eftersom ikke alle de anførte kemikalier er forsynet med krav til eksponeringsgrænser. Selvom eksponeringen fra produkterne fra Toro kan være uvæsentlig eller ligge inden for intervallet, der ikke udgør nogen betydelig risiko, har Toro for at være på den sikre side alligevel valgt at forsyne sine produkter med advarsler i henhold til erklæring 65. Hvis Toro ikke stiller disse advarsler til rådighed, kan virksomheden desuden sagsøges af staten Californien eller af private parter, der søger at håndhæve erklæring 65, og underlægges væsentlige sanktioner.

Bemærkninger:


TORO