Form No. 3473-686 Rev A

Bộ cần cẩu có nắp

Máy phun tưới cỏ Multi Pro® với cần cẩu kiểu giàn

Số Model 41602—Số Sê-ri 317000001 trở lên

Hướng dẫn Lắp đặt

⚠ CẢNH BÁO

CALIFORNIA
Cảnh báo theo Dự luật 65

Việc sử dụng sản phẩm này có thể dẫn đến tình trạng phơi nhiễm với hóa chất được Tiểu Bang California xem là nguyên nhân gây ung thư, dị tật bẩm sinh hoặc gây hại cho hệ sinh sản.

Bộ phận Lỏng lẻo

Sử dụng biểu đồ bên dưới để xác minh rằng tất cả các bộ phận đã được giao hàng.

Quy trình	Mô tả	Số lượng.	Sử dụng
1	Không có bộ phận nào bắt buộc	–	Chuẩn bị máy.
2	Nắp cần cẩu trung tâm, 11 mắt phun	1	Chuẩn bị nắp cần cẩu trung tâm (cho cụm 11 mắt phun).
	Nắp cao su	1	
	Tấm tăng cứng	1	
	Đinh tán nổ (3/16 x 1/2 inch)	11	
	Vòng đệm (3/16 inch)	11	
3	Nắp cần cẩu trung tâm, 12 mắt phun	1	Gắn nắp cần cẩu 11 mắt phun vào nắp cần cẩu 12 mắt phun.
	Đinh tán nổ (3/16 x 1/2 inch)	22	
	Vòng đệm (3/16 inch)	22	
	Nắp cao su	1	
	Tấm tăng cứng	1	
4	Giá cần cẩu trung tâm (model 2014 trở về trước)	2	Lắp giá cần cẩu trung tâm và nắp.
	Tấm gắn cần cẩu	2	
	Đai ốc chữ U	8	
	Bu lông đầu lục giác (3/8 x 1-1/4 inch)	8	
	Nhãn mác model/số sê-ri	1	
	Nhãn mác quy định (119-4986)	1	
	Đai ốc mặt bích (3/8 inch)	8	
	Tấm vòng đệm	4	
	Bu lông đầu lục giác (5/16 x 1-1/4 inch)	8	
	Giá cần cẩu trung tâm (model 2015 trở về sau)	4	

© 2025—The Toro® Company
8111 Lyndale Avenue South
Bloomington, MN 55420

Đăng ký tại www.Toro.com.

Hướng dẫn Ban đầu (TA)
In tại Hoa Kỳ
Bảo lưu mọi quyền

3473-686

Quy trình	Mô tả	Số lượng.	Sử dụng
5	Nắp cần cẩu cánh Tấm vòng đệm Đai ốc chữ U Bu lông đầu lục giác (5/16 x 1-1/4 inch)	2 16 12 12	Lắp nắp cần trục cánh.
6	Giá gắn van xả Vít vận chuyển (5/16 x 1-1/4 inch) Đai ốc mặt bích (5/16 inch)	1 2 3	Lắp giá gắn van xả (model 2016 trở về trước).
7	Không có bộ phận nào bắt buộc	–	Di chuyển van xả (model 2015 trở về trước).
8	Không có bộ phận nào bắt buộc	–	Di chuyển van xả (model 2016).
9	Đai ốc mặt bích (5/16 inch) Bu lông đầu mặt bích (5/16 x 1 inch)	2 2	Lắp van xả lên trên giá gắn (model 2016 trở về trước)
10	Không có bộ phận nào bắt buộc	–	Đảm bảo nắp cần cẩu có khoảng sáng phù hợp.

Quan trọng: **Sử dụng mắt phun quạt phẳng, cảm ứng khí với bộ cần cẩu có nắp để tránh tích tụ hóa chất trên nắp trong quá trình sử dụng. Tham khảo biểu đồ mắt phun Toro để biết chi tiết.**

Lưu ý: Lắp Bộ nâng cấp lò xo (Số bộ phận 120-8508) với cần cẩu có nắp.

1

Chuẩn bị Máy

Không có Bộ phận nào Bắt buộc

Quy trình

⚠ THẬN TRỌNG

Nếu bạn để chìa khóa trong công tắc chìa khóa, ai đó có thể vô tình khởi động động cơ và gây thương tích nghiêm trọng cho bạn hoặc những người xung quanh.

Rút chìa khóa ra khỏi công tắc chìa khóa trước khi lắp bộ đó.

⚠ CẢNH BÁO

Các chất hóa học được sử dụng trong hệ thống máy rải-máy phun tưới có thể gây nguy hiểm và độc hại đối với bạn, người xung quanh, động vật, thực vật, đất đai hoặc tài sản khác.

- **Hãy đọc kỹ và tuân theo các nhãn cảnh báo hóa chất và bảng dữ liệu an toàn vật liệu (MSDS) dành cho các loại hóa chất được sử dụng và bảo vệ bản thân theo khuyến nghị của nhà sản xuất hóa chất. Đảm bảo làn da lộ ra ngoài ít nhất có thể trong khi sử dụng hóa chất. Sử dụng thiết bị bảo hộ cá nhân (PPE) phù hợp để tránh tiếp xúc cá nhân với hóa chất, chẳng hạn như:**
  - **kính an toàn, kính bảo hộ và/hoặc tấm che mặt**
  - **mặt nạ phòng độc hoặc mặt nạ lọc**
  - **găng tay chống hóa chất**
  - **ủng cao su hoặc giày dép quan trọng khác**
  - **bảo vệ thính giác**
  - **thay quần áo sạch, xà phòng và khăn dùng một lần, để sẵn trong tầm tay trong trường hợp hóa chất bị tràn.**
- **Trước khi làm việc với hệ thống máy phun tưới, hãy đảm bảo hệ thống đã được rửa ba lần và được trung hòa theo khuyến nghị của (những) nhà sản xuất hóa chất và tất cả các van đã được tuần hoàn 3 lần.**

1. Di chuyển máy lên bề mặt bằng phẳng.
2. Hạ các phân đoạn cần cẩu bên ngoài.
3. Gài phanh tay.
4. Tắt động cơ.
5. Rút chìa khóa ra khỏi công tắc chìa khóa.

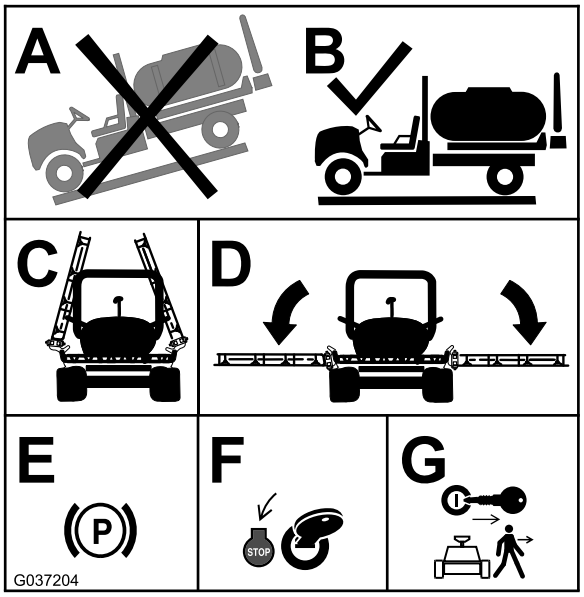

g037204

Hình 1

2

Chuẩn bị nắp cần cẩu trung tâm (cho cụm 11 mắt phun)

Các bộ phận cần thiết cho quy trình này:

1	Nắp cần cẩu trung tâm, 11 mắt phun
1	Nắp cao su
1	Tấm tăng cứng
11	Đinh tán nổ (3/16 x 1/2 inch)
11	Vòng đệm (3/16 inch)

Quy trình

Lưu ý: Một mặt của nắp cần cẩu trung tâm đã được gắn chặt, vì vậy bạn chỉ cần lắp vào 1 mặt của nắp.

1. Căn chỉnh các lỗ trên nắp cao su với các lỗ trên nắp cần cẩu trung tâm (Hình 2).

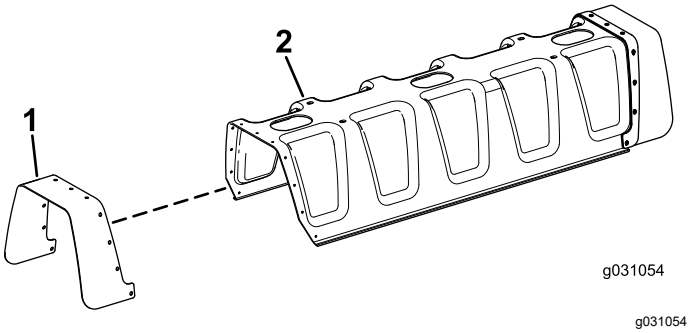

Hình 2

1. Nắp cao su
2. Nắp cần cẩu trung tâm

2. Căn chỉnh các lỗ trên tấm tăng cứng với các lỗ trên nắp cao su (Hình 3).

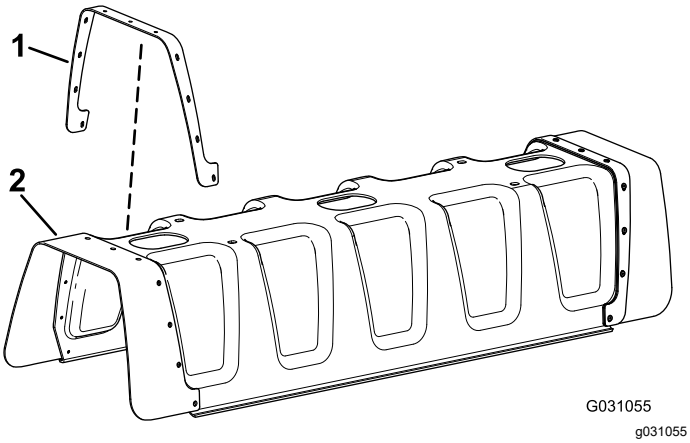

Hình 3

1. Tấm tăng cứng
2. Nắp cao su

3. Lắp 11 đinh tán nổ (3/16 x 1/2 inch) và vòng đệm (3/16 inch) vào nắp cần cẩu trung tâm (Hình 4).

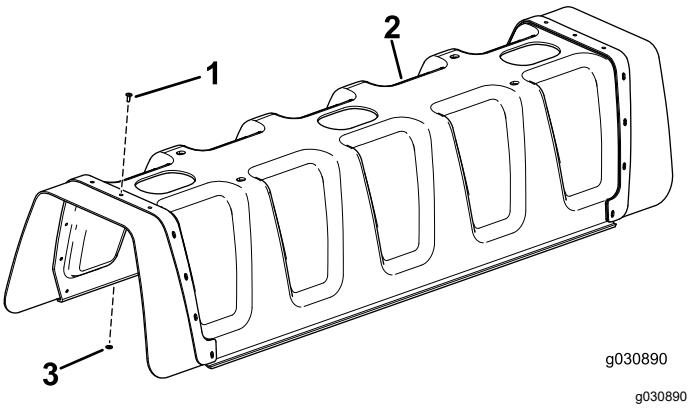

Hình 4

1. Đinh tán nổ (3/16 x 1/2 inch)
2. Nắp cần cẩu trung tâm
3. Vòng đệm (3/16 inch)

3

Gắn nắp cần cẩu 11 mắt phun vào nắp cần cẩu 12 mắt phun

Các bộ phận cần thiết cho quy trình này:

1	Nắp cần cẩu trung tâm, 12 mắt phun
22	Đinh tán nổ (3/16 x 1/2 inch)
22	Vòng đệm (3/16 inch)
1	Nắp cao su
1	Tấm tăng cứng

Quy trình

1. Căn chỉnh các lỗ trên nắp cần cẩu 11 mắt phun với các lỗ trên tấm tăng cứng gắn vào nắp cần cẩu 12 mắt phun (Hình 5).

   Lưu ý: Tấm tăng cứng được gắn vào cần cẩu 12 mắt phun bằng đinh tán nổ.

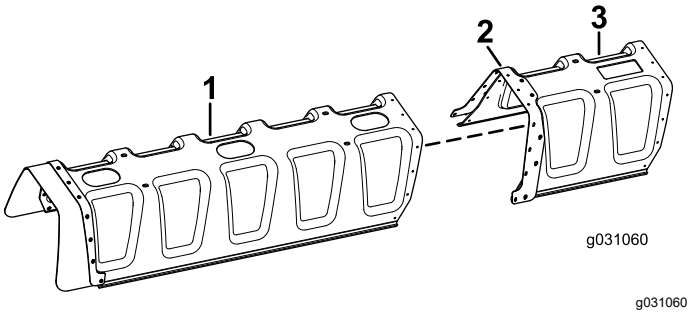

Hình 5

1. Nắp 11 mắt phun
2. Tấm tăng cứng
3. Nắp 12 mắt phun

2. Lắp 11 đinh tán nổ (3/16 x 1/2 inch) và vòng đệm (3/16 inch) vào tấm tăng cứng, gắn nắp 11 mắt phun vào nắp 12 mắt phun (Hình 6).

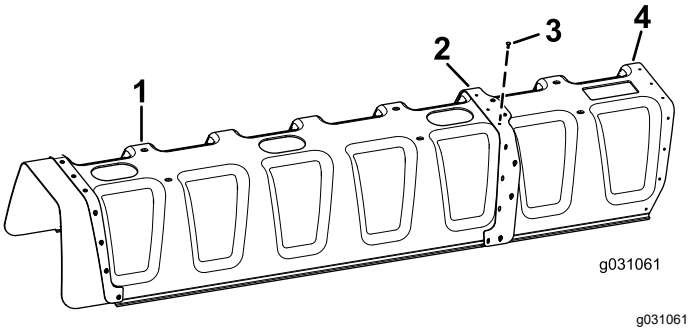

g031061

Hình 6

1. Nắp 11 mắt phun
2. Tấm tăng cứng
3. Đinh tán nổ (3/16 x 1/2 inch) và vòng đệm (3/16 inch)
4. Nắp 12 mắt phun

3. Sử dụng 11 đinh tán nổ (3/16 x 1/2 inch) và vòng đệm (3/16 inch), lắp nắp cao su và tấm tăng cứng (từ nắp 11 mắt phun) vào nắp 12 mắt phun (Hình 7).

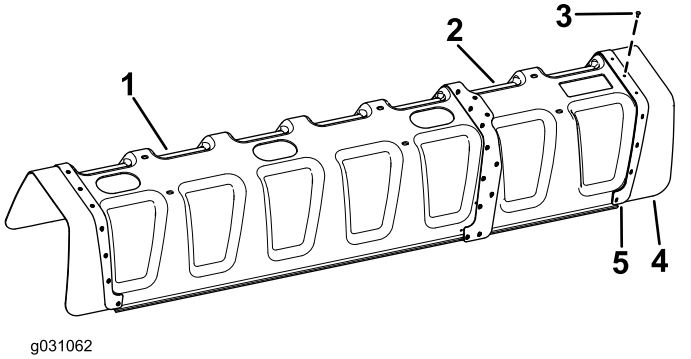

g031062

Hình 7

1. Nắp 11 mắt phun
2. Nắp 12 mắt phun
3. Đinh tán nổ (3/16 x 1/2 inch) và vòng đệm (3/16 inch)
4. Nắp cao su
5. Tấm tăng cứng

4

Lắp giá cần cẩu trung tâm và nắp

Các bộ phận cần thiết cho quy trình này:

2	Giá cần cẩu trung tâm (model 2014 trở về trước)
2	Tấm gắn cần cẩu
8	Đai ốc chữ U
8	Bu lông đầu lục giác (3/8 x 1-1/4 inch)
1	Nhãn mác model/số sê-ri
1	Nhãn mác quy định (119-4986)
8	Đai ốc mặt bích (3/8 inch)
4	Tấm vòng đệm
8	Bu lông đầu lục giác (5/16 x 1-1/4 inch)
4	Giá cần cẩu trung tâm (model 2015 trở về sau)

Quy trình

Gắn nhãn mác model/số sê-ri và nhãn mác quy định vào 1 trong các giá cần cẩu trung tâm như được minh họa trong Hình 8.

Lưu ý: Trước khi dán nhãn mác, hãy vệ sinh sạch khu vực nhãn mác và đảm bảo không có bụi bẩn, mỡ hoặc vật lạ nào khác.

Đối với các model 2014 trở về trước:

1. Lắp mỗi giá trong 2 giá trung tâm và tấm gắn cần cẩu vào cần cẩu trung tâm bằng 2 bu lông đầu lục giác (3/8 x 1-1/4 inch) và 2 đai ốc mặt bích (3/8 inch) như minh họa trong Hình 8.

   Lưu ý: Khi gắn bộ dụng cụ vào máy phun tưới, hãy sử dụng các lỗ trên giá trung tâm để gắn bộ dụng cụ vào thiết bị. Khi lắp bộ dụng cụ vào xe, hãy sử dụng các lỗ trên tấm gắn cần cẩu để gắn bộ dụng cụ vào thiết bị.

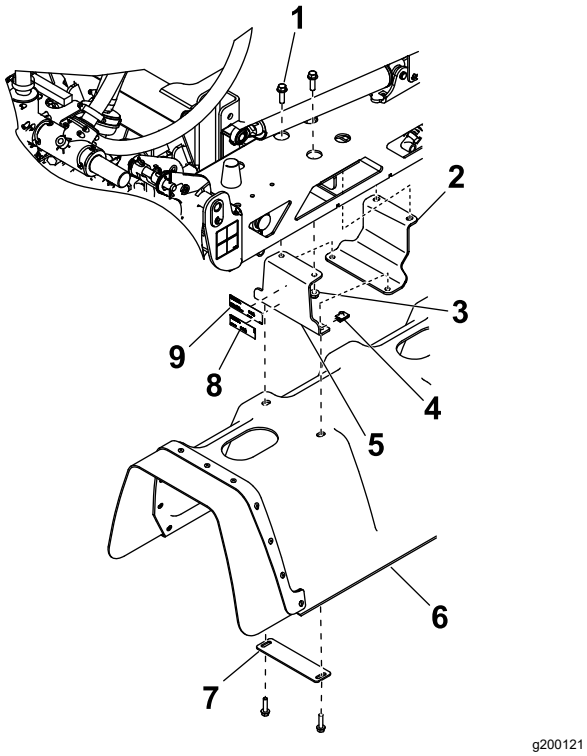

Hình 8

Các model 2014 trở về trước

1. Bu lông đầu lục giác—3/8 x 1-1/4 inch (8)
2. Tấm gắn cần cẩu (2)
3. Đai ốc mặt bích—3/8 inch (8)
4. Đai ốc chữ U (16)
5. Giá cần cẩu trung tâm (4)
6. Nắp cần cẩu trung tâm
7. Tấm vòng đệm (2)
8. Nhãn mác quy định
9. Nhãn mác model/số sê-ri

2. Lắp nắp trung tâm vào giá cần cẩu trung tâm bằng 4 đai ốc chữ U, 2 tấm vòng đệm và 4 bu lông đầu lục giác (5/16 x 1-1/4 inch) như minh họa trong Hình 8.

Đối với các model 2015 trở về sau:

Quan trọng: **Nếu bạn đang lắp cụm 11 mắt phun, bạn sẽ chỉ sử dụng 4 đai ốc chữ U, 4 bu lông đầu lục giác (3/8 x 1-1/4 inch), 4 đai ốc mặt bích (3/8 inch), 2 tấm vòng đệm và 2 giá cần cẩu trung tâm.**

1. Lắp nắp trung tâm vào giá, sử dụng 8 đai ốc chữ U, 4 tấm vòng đệm và 8 bu lông đầu lục giác (5/16 x 1-1/4 inch) như minh họa trong Hình 9.

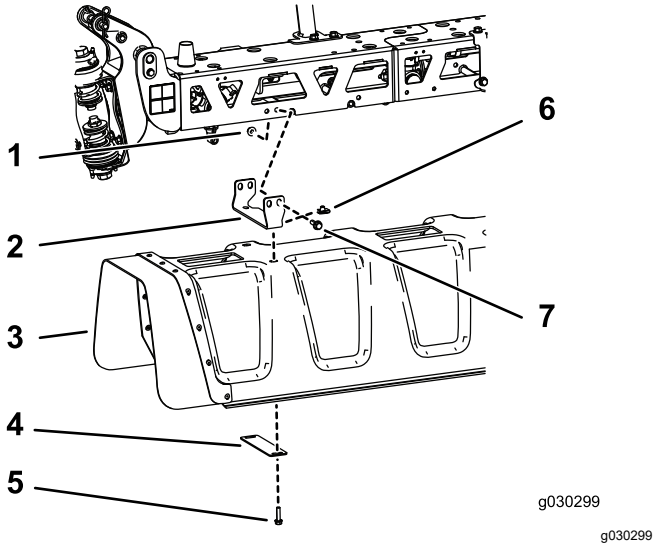

Hình 9

Các model 2015 trở về sau

1. Đai ốc mặt bích (3/8 inch)
2. Giá đỡ
3. Nắp cần cẩu trung tâm
4. Tấm vòng đệm
5. Bu lông đầu lục giác (5/16 x 1-1/4 inch)
6. Đai ốc chữ U
7. Bu lông mặt bích (3/8 inch)

2. Lắp mỗi giá trong 4 giá cần cẩu trung tâm và tấm gắn cần cẩu vào cần cẩu trung tâm bằng 4 bu lông đầu lục giác (3/8 x 1-1/4 inch) và 4 đai ốc mặt bích (3/8 inch) như minh họa trong Hình 9.

5

Lắp nắp cần cẩu cánh

Các bộ phận cần thiết cho quy trình này:

2	Nắp cần cẩu cánh
16	Tấm vòng đệm
12	Đai ốc chữ U
12	Bu lông đầu lục giác (5/16 x 1-1/4 inch)

Quy trình

1. Hướng mắt phun tưới trên cả hai cần cẩu cánh thẳng xuống dưới, sao cho có thể vừa với các lỗ của nắp cần cẩu cánh.
2. Lắp 1 trong các nắp cần cẩu cánh (Hình 10) bằng 8 tấm vòng đệm, 6 bu lông đầu lục giác (5/16 x 1-1/4 inch) và 6 đai ốc chữ U.

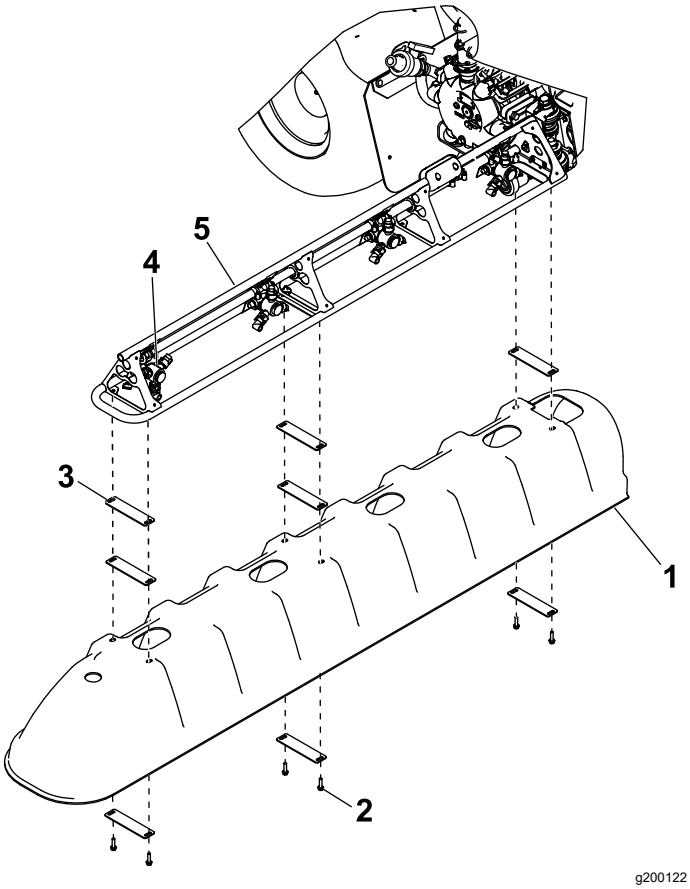

Hình 10

1. Nắp cần cẩu cánh (2)
2. Bu lông đầu lục giác—5/16 x 1-1/4 inch (6)
3. Tấm vòng đệm (8)
4. Mắt phun tưới (định hướng phù hợp)
5. Khung giàn (phân đoạn cần cẩu bên ngoài)

3. Lặp lại bước 2 để lắp nắp cần cẩu cánh còn lại.

6

Lắp giá gắn van xả (model 2016 trở về trước)

Các bộ phận cần thiết cho quy trình này:

1	Giá gắn van xả
2	Vít vận chuyển (5/16 x 1-1/4 inch)
3	Đai ốc mặt bích (5/16 inch)

Quy trình

1. Tháo 2 bu lông vận chuyển (5/16 x 1 inch) và 2 êcu hãm mặt bích (5/16 inch) siết chặt tấm chắn bùn và vạt chắn bùn vào dây đeo tấm chắn bùn (Hình 11).

   Lưu ý: Vứt bỏ bu lông vận chuyển và êcu hãm.

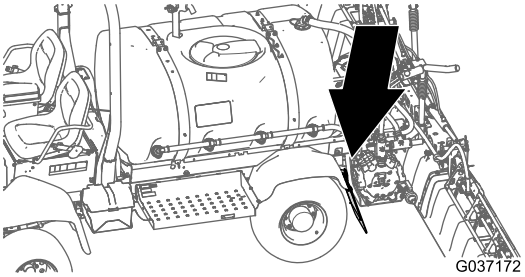

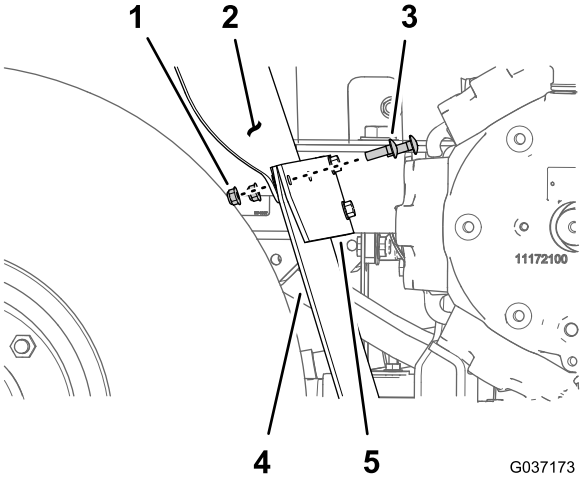

Hình 11

1. Êcu hãm mặt bích (5/16 inch)
2. Tấm chắn bùn sau, bên trái
3. Bu lông đầu dù cổ vuông (5/16 x 1 inch)
4. Vạt chắn bùn
5. Dây đeo tấm chắn bùn

2. Căn chỉnh các lỗ trên giá đỡ van xả, dây đeo tấm chắn bùn, vạt chắn bùn và tấm chắn bùn (Hình 11).

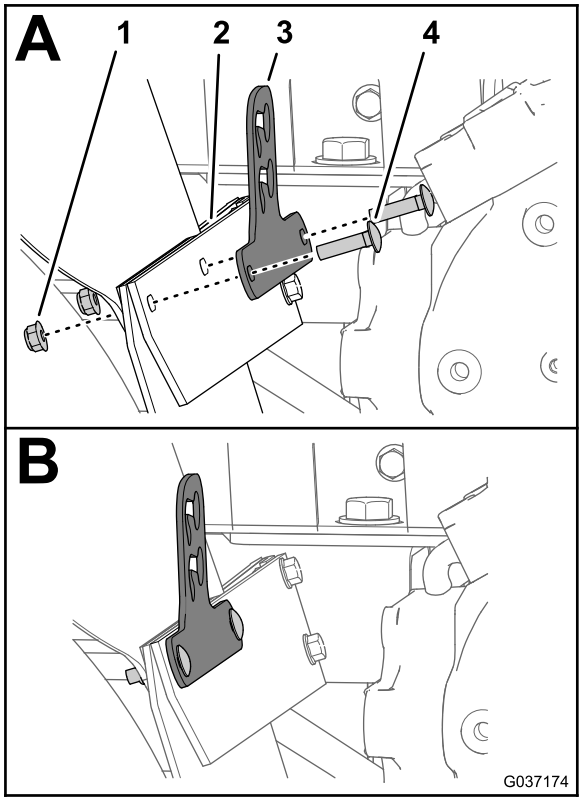

g037174

Hình 12

1. Êcu hãm mặt bích (5/16 inch)
2. Dây đeo tấm chắn bùn
3. Giá đỡ van xả
4. Bu lông sàn xe (5/16 x 1-1/4 inch)

3. Lắp ráp giá đỡ van, dây đeo tấm chắn bùn, vạt chắn bùn và tấm chắn bùn (Hình 12) bằng 2 bu lông vận chuyển (5/16 x 1-1/4 inch) và 2 êcu hãm mặt bích (5/16 inch).
4. Tạo mô-men xoắn cho các bu lông vận chuyển và êcu hãm mặt bích từ 20 đến 25 N·m (175 đến 225 in-lb).

7

Di chuyển van xả (model 2015 trở về trước)

Không có Bộ phận nào Bắt buộc

Quy trình

1. Tháo đinh chốt đang siết chặt van xả vào giá đỡ bình (Hình 13).

   Lưu ý: Van xả nằm trên giá đỡ bình thủy lực.

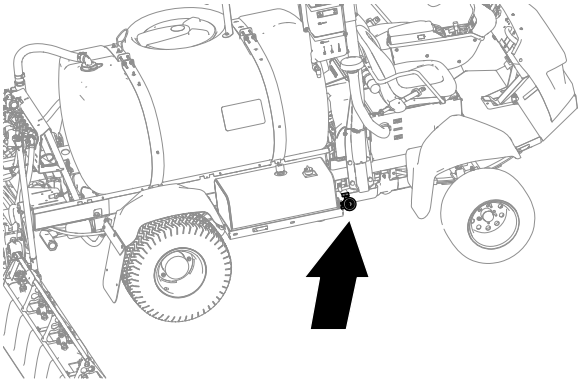

g197690

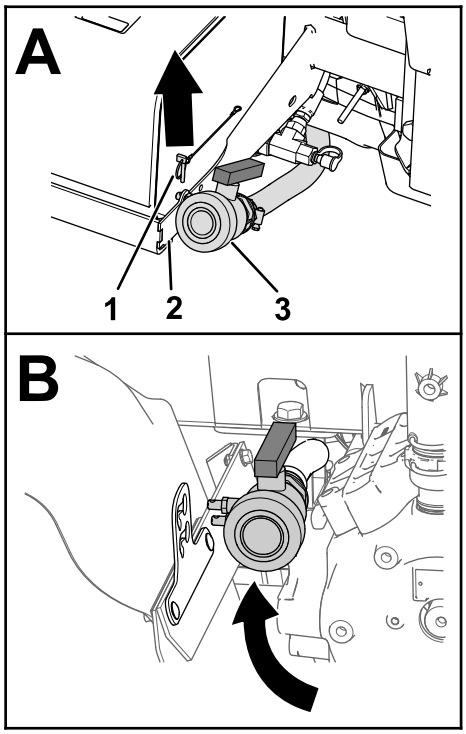

g197691

Hình 13

1. Đinh chốt
2. Giá đỡ bình
3. Van xả

2. Di chuyển van xả giữa tấm chắn bùn sau, bên trái và bơm máy phun tưới (Hình 13).

8

Di chuyển van xả (model 2016)

Không có Bộ phận nào Bắt buộc

Quy trình

1. Tháo đinh chốt đang siết chặt van xả vào giá đỡ bơm máy phun tưới (Hình 14).

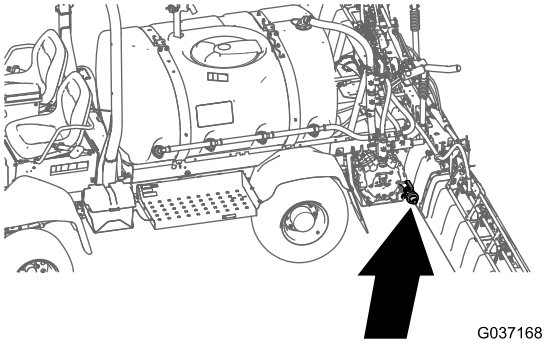

g037168

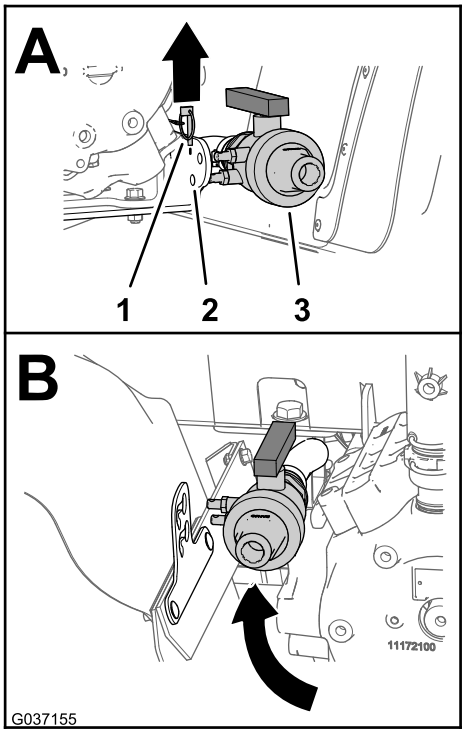

g037155

Hình 14

1. Đinh chốt
2. Giá đỡ bơm máy phun tưới
3. Van xả

2. Di chuyển van xả giữa tấm chắn bùn sau, bên trái và bơm máy phun tưới (Hình 14).

9

Lắp van xả lên trên giá gắn (model 2016 trở về trước)

Các bộ phận cần thiết cho quy trình này:

2	Đai ốc mặt bích (5/16 inch)
2	Bu lông đầu mặt bích (5/16 x 1 inch)

Quy trình

1. Tháo 2 móc gắn ra khỏi van xả (A của Hình 15).

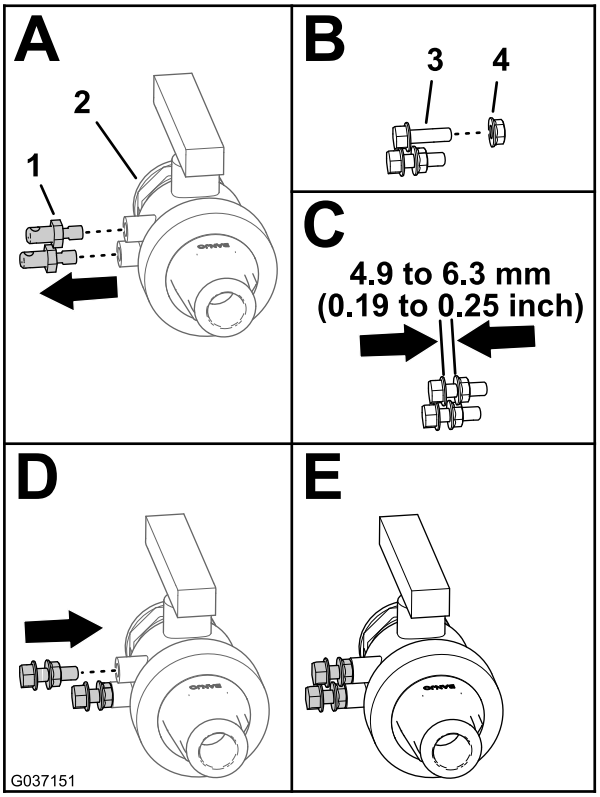

g037151

Hình 15

1. Móc gắn
2. Van xả
3. Bu lông đầu mặt bích (5/16 x 1 inch)
4. Êcu hãm mặt bích (5/16 inch)

2. Vặn 2 êcu hãm mặt bích (5/16 inch) vào 2 bu lông đầu mặt bích (5/16 x 1 inch) như minh họa trong (B và C của Hình 15).

3. Lắp êcu hãm mặt bích và bu lông đầu mặt bích vào van xả và siết chặt chúng bằng cờ lê (D và E của Hình 15).

   Lưu ý: Đảm bảo êcu hãm được siết chặt vào van xả.

4. Căn chỉnh êcu hãm của van xả với các lỗ của khe lỗ khóa trong giá đỡ van xả (A của Hình 16).

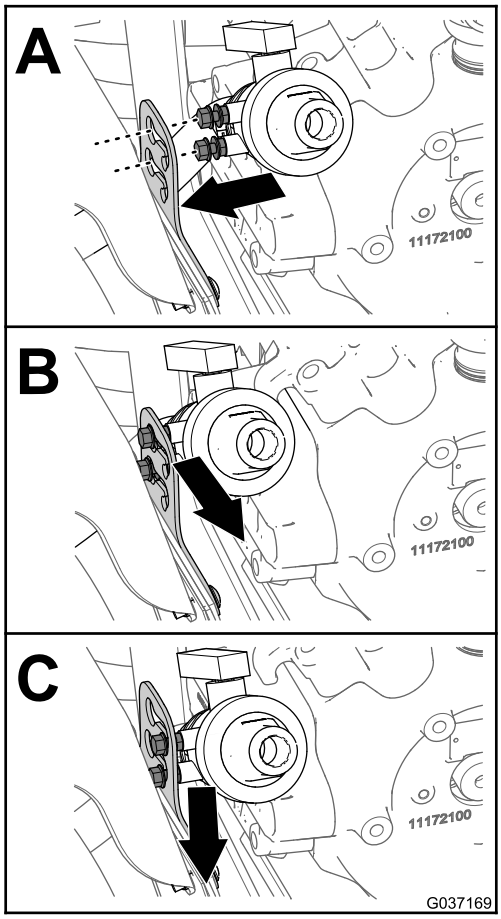

g037169

Hình 16

5. Di chuyển van xả ra ngoài và xuống dưới để siết chặt van vào giá đỡ (B và C của Hình 16).

10

Kiểm tra khoảng sáng của nắp cần cẩu

Không có Bộ phận nào Bắt buộc

Quy trình

Xác minh liệu nắp cần cẩu bên ngoài không bị buộc vào nắp cần cẩu trung tâm khi bạn nâng và hạ cần cẩu.

Lưu ý: Lắp các tấm vòng đệm bổ sung giữa nắp cần cẩu bên ngoài và khung giàn của phân đoạn cần cẩu bên ngoài để tăng thêm khoảng sáng giữa các nắp khi cần. Tham khảo Hình 10.

Thông báo về Quyền riêng tư của châu Âu

Thông tin Toro thu thập
Công ty Bảo hành Toro (Toro) tôn trọng quyền riêng tư của bạn. Nhằm xử lý yêu cầu bảo hành và liên hệ với bạn trong trường hợp thu hồi sản phẩm, chúng tôi yêu cầu bạn chia sẻ trực tiếp với chúng tôi những thông tin cá nhân nhất định hoặc thông qua công ty hoặc đại lý Toro tại địa phương của bạn.

Hệ thống bảo hành Toro được lưu trữ trên các máy chủ đặt tại Hoa Kỳ và luật bảo mật tại đây có thể không bảo vệ bạn tương tự như ở quốc gia của bạn.

KHI CHIA SẺ THÔNG TIN CÁ NHÂN CỦA BẠN VỚI CHÚNG TÔI, BẠN ĐỒNG Ý RẰNG THÔNG TIN CÁ NHÂN CỦA BẠN SẼ ĐƯỢC XỬ LÝ THEO CÁCH ĐÃ ĐƯỢC MÔ TẢ TRONG TRÔNG BÁO BẢO MẬT NÀY.

Cách Toro sử dụng thông tin
Toro có thể sử dụng thông tin cá nhân của bạn để xử lý các yêu cầu bảo hành, liên hệ với bạn trong trường hợp thu hồi sản phẩm và thực hiện những mục đích khác mà chúng tôi sẽ báo cho bạn biết. Toro có thể chia sẻ thông tin của bạn với các chi nhánh, đại lý hoặc các đối tác kinh doanh khác của chúng tôi liên quan đến bất kỳ hoạt động nào trong số này. Chúng tôi sẽ không bán thông tin cá nhân của bạn cho bất kỳ công ty nào khác. Chúng tôi có quyền tiết lộ thông tin cá nhân để tuân theo pháp luật hiện hành và theo yêu cầu của các cơ quan có thẩm quyền, để vận hành hệ thống bình thường hoặc để bảo vệ bạn hoặc những người dùng khác.

Lưu giữ Thông in các nhân của bạn
Chúng tôi sẽ lưu thông tin cá nhân của bạn miễn là chúng tôi cần sử dụng cho những mục đích thu thập thông tin ban đầu, hoặc các mục đích chính đáng khác (chẳng hạn như tuân thủ theo quy định), hoặc để tuân theo yêu cầu của pháp luật hiện hành.

Cam kết của Toro về Bảo mật thông tin cá nhân của bạn
Chúng tôi tiến hành các biện pháp phòng ngừa hợp lý để bảo vệ tính bảo mật của thông tin cá nhân của bạn. Chúng tôi cũng thực hiện các biện pháp để duy trì tính chính xác và nguyên trạng của thông tin cá nhân.

Truy cập và Sửa lỗi Thông tin cá nhân của bạn.
Nếu bạn muốn xem lại hoặc sửa lỗi thông tin cá nhân của mình, vui lòng liên hệ với chúng tôi qua email theo địa chỉ legal@toro.com.

Luật Tiêu dùng của Úc

Người tiêu dùng Úc sẽ thấy thông tin chi tiết về Luật tiêu dùng của Úc trong hộp hoặc tại đại lý Toro địa phương.

Bảo hành Toro

Bảo hành Giới hạn trong Hai Năm

Điều kiện và Sản phẩm được Bảo hành

Công ty Toro và các chi nhánh, Công Ty Bảo hành Toro, tuân theo thỏa thuận giữa họ, cùng bảo hành sản phẩm Thương mại Toro của bạn (sau đây được gọi là "Sản phẩm") không có khiếm khuyết về vật liệu hoặc kỹ thuật trong hai năm hoặc 1.500 giờ hoạt động*, tuỳ theo điều kiện nào xảy ra trước. Chế độ bảo hành này được áp dụng cho tất cả các sản phẩm, ngoại trừ Máy sục khí (tham khảo tuyên bố bảo hành riêng cho các sản phẩm này). Trong trường hợp đủ điều kiện bảo hành, chúng tôi sẽ sửa chữa Sản phẩm miễn phí cho bạn, bao gồm cả phí chẩn đoán, nhân công, phụ tùng và vận chuyển. Bảo hành này bắt đầu vào ngày Sản phẩm được giao cho người mua lẻ ban đầu.
* Sản phẩm được trang bị đồng hồ đo giờ.

Hướng dẫn Nhận Dịch vụ Bảo hành

Bạn có trách nhiệm thông báo cho Nhà phân phối Sản phẩm Thương mại hoặc Đại lý Sản phẩm Thương mại được Ủy quyền nơi mà bạn đã mua Sản phẩm ngay khi bạn cho là có đủ điều kiện để được bảo hành. Nếu bạn cần hỗ trợ khi xác định vị trí của Nhà phân phối Sản phẩm Thương mại hoặc Đại lý được Ủy quyền, hoặc nếu bạn có thắc mắc liên quan đến quyền hoặc trách nhiệm được bảo hành của mình, bạn có thể liên hệ với chúng tôi theo địa chỉ:

Phòng Dịch vụ Sản phẩm Thương mại Toro
Công ty Bảo hành Toro
8111 Lyndale Avenue South
Bloomington, MN 55420-1196

952–888–8801 hoặc 800–952–2740
E-mail: commercial.warranty@toro.com

Trách nhiệm của Chủ sở hữu

Với tư cách là Chủ sở hữu sản phẩm, bạn là người chịu trách nhiệm về bảo trì và điều chỉnh bắt buộc được nêu trong *Hướng dẫn Vận hành*. Việc không thực hiện bảo trì và điều chỉnh theo yêu cầu có thể là lý do khiến yêu cầu bảo hành bị từ chối.

Các Hạng mục và Điều kiện Không được Bảo hành

Không phải tất cả các lỗi hoặc trục trặc xảy ra với sản phẩm trong thời gian bảo hành đều là khiếm khuyết về vật liệu hoặc kỹ thuật. Chế độ bảo hành này không bao gồm những điểm sau đây:

- Lỗi sản phẩm do sử dụng các phụ tùng thay thế không phải của Toro, hoặc do lắp đặt và sử dụng các phụ kiện và sản phẩm bổ sung hoặc sửa đổi không mang thương hiệu Toro. Nhà sản xuất các mặt hàng này có thể cung cấp chương trình bảo hành riêng biệt.
- Lỗi sản phẩm do không thực hiện bảo trì và/hoặc điều chỉnh theo khuyến nghị. Không bảo trì đúng cách sản phẩm Toro theo Quy trình Bảo trì Khuyến nghị được liệt kê trong *Hướng dẫn Vận hành* có thể dẫn đến yêu cầu bảo hành bị từ chối.
- Lỗi sản phẩm do vận hành Sản phẩm một cách lạm dụng, cẩu thả hoặc thiếu thận trọng.
- Các bộ phận bị tiêu hao qua quá trình sử dụng trừ khi phát hiện khiếm khuyết. Ví dụ về các phụ tùng bị tiêu hao hoặc được sử dụng hết trong quá trình vận hành thông thường của Sản phẩm bao gồm nhưng không giới hạn ở đệm phanh và lớp lót phanh, lớp lót ly hợp, lưỡi cắt, guồng xoắn, con lăn và vòng bi (kín hoặc bôi trơn), dao bụng, bugi, bánh xe đúc và vòng bi, lốp xe, bộ lọc, dây đai, và một số bộ phận của máy phun xịt như màng, vòi phun và van một chiều, v.v.
- Lỗi do ảnh hưởng từ bên ngoài. Lỗi do ảnh hưởng từ bên ngoài, bao gồm nhưng không giới hạn ở thời tiết, hoạt động bảo quản, ô nhiễm, sử dụng nhiên liệu, chất làm mát, chất bôi trơn, phụ gia, phân bón, nước hoặc hóa chất, v.v. không được phê duyệt.
- Lỗi hoặc các vấn đề về hiệu suất do sử dụng nhiên liệu (ví dụ như xăng, dầu diesel hoặc dầu diesel sinh học) không tuân thủ các tiêu chuẩn tương ứng trong ngành.
- Tiếng ồn, độ rung, hao mòn và xuống cấp thông thường.
- "Hao mòn" thông thường bao gồm nhưng không giới hạn ở hư hỏng ghế do mài mòn hoặc ăn mòn, bề mặt sơn bị mài mòn, nhãn mác hoặc cửa sổ bị trầy xước, v.v.

Phụ tùng

Các phụ tùng được lên lịch thay thế theo chế độ bảo trì bắt buộc được bảo hành trong thời hạn tính đến thời gian thay thế theo lịch trình cho bộ phận đó. Các phụ tùng được thay thế theo chế độ bảo hành này được bảo hành trong thời hạn bảo hành sản phẩm ban đầu và trở thành tài sản của Toro. Toro sẽ đưa ra quyết định cuối cùng liệu có sửa chữa hay thay thế bất kỳ phụ tùng hoặc tổ hợp lắp ráp hiện có. Toro có thể sử dụng các phụ tùng tái sản xuất để sửa chữa theo bảo hành.

Bảo hành Ắc quy Chu kỳ xả sâu và Ắc quy Lithium-Ion:

Ắc quy chu kỳ sâu và ắc quy Lithium-Ion có tổng số kilowatt-giờ hoạt động cụ thể trong suốt thời gian sử dụng. Kỹ thuật vận hành, sạc lại và bảo trì có thể kéo dài hoặc giảm tổng thời gian sử dụng của ắc quy. Khi ắc quy trong sản phẩm này được sử dụng, thời lượng ắc quy giữa các lần sạc sẽ giảm từ từ cho đến khi ắc quy bị chai hoàn toàn. Chủ sở hữu sản phẩm có trách nhiệm thay ắc quy bị chai do tiêu thụ thông thường. Chủ sở hữu sản phẩm có thể yêu cầu thay ắc quy trong thời gian bảo hành sản phẩm thông thường bằng chi phí của mình.
Lưu ý: (Chỉ dành cho ắc quy Lithium-Ion): Ắc quy Lithium-Ion chỉ được bảo hành theo tỷ lệ bắt đầu từ năm thứ 3 đến năm thứ 5 dựa trên thời gian sử dụng và kilowatt giờ đã sử dụng. Tham khảo *Hướng dẫn Vận hành* để biết thêm thông tin.

Chi phí Bảo trì do Chủ sở hữu chi trả

Điều chỉnh động cơ, bôi trơn, làm sạch và đánh bóng, thay bộ lọc, chất làm mát và hoàn thành bảo trì theo khuyến nghị là một số dịch vụ thông thường mà các sản phẩm Toro yêu cầu chủ sở hữu chi trả.

Điều kiện Chung

Sửa chữa do Nhà phân phối hoặc Đại lý được Ủy quyền của Toro thực hiện là biện pháp khắc phục duy nhất của bạn theo chế độ bảo hành này.

Công ty Toro hoặc Công ty Bảo hành Toro không chịu trách nhiệm pháp lý về thiệt hại gián tiếp, ngẫu nhiên hoặc do hậu quả liên quan đến sử dụng Sản phẩm Toro được bảo hành, bao gồm mọi chi phí hoặc lệ phí cung cấp thiết bị hoặc dịch vụ thay thế trong thời gian hợp lý xảy ra sự cố hoặc không sử dụng trong khi chờ hoàn thành sửa chữa theo chế độ bảo hành này. Ngoại trừ bảo hành Hệ thống khí thải được đề cập dưới đây, nếu được áp dụng, ngoài ra sẽ không có bảo hành rõ ràng nào khác. Tất cả các bảo hành ngầm định về khả năng thương mại và độ phù hợp cho việc sử dụng được giới hạn trong thời hạn của chế độ bảo hành rõ ràng này.

Một số tiểu bang không cho phép loại trừ trách nhiệm đối với các thiệt hại ngẫu nhiên hoặc do hậu quả, hoặc không cho phép giới hạn về khoảng thời gian bảo hành ngầm định, do đó, các trường hợp loại trách nhiệm bảo hành và giới hạn nêu trên có thể không áp dụng cho bạn. Chế độ bảo hành này cung cấp cho bạn các quyền pháp lý cụ thể và bạn cũng có thể có các quyền khác tùy theo từng tiểu bang.

Lưu ý về bảo hành động cơ:

Hệ thống Kiểm soát Khí thải trên Sản phẩm của bạn có thể được bảo hành theo yêu cầu đáp ứng bảo hành riêng do Cơ quan Bảo vệ Môi trường (EPA) của Hoa Kỳ và/hoặc Ban Tài nguyên Khí California (CARB) thiết lập. Giới hạn về số giờ nêu trên không áp dụng cho Bảo hành Hệ thống Kiểm soát Khí thải. Tham khảo Tuyên bố về Bảo hành Kiểm soát Khí thải Động cơ được cung cấp kèm theo sản phẩm của bạn hoặc có trong tài liệu của nhà sản xuất động cơ để biết thông tin chi tiết

Các Quốc gia Khác ngoài Hoa Kỳ hoặc Canada

Khách hàng đã mua các sản phẩm của Toro xuất khẩu từ Hoa Kỳ hoặc Canada cần liên hệ với Nhà phân phối (Đại lý) Toro của mình để nhận chính sách đảm bảo áp dụng cho quốc gia, tỉnh hoặc tiểu bang tương ứng. Nếu bạn không hài lòng với dịch vụ của Nhà phân phối vì bất kỳ lý do nào, hoặc gặp khó khăn trong việc lấy thông tin đảm bảo, vui lòng liên hệ với Nhà nhập khẩu Toro.