Form No. 3473-695 Rev A

Set premixare substane chimice

Pulverizator pentru gazon Multi Pro 5800 modelul 2015 i ulterior

Nr. model 41622—Nr. serie 400000000 şi Sus

Instrucţiuni de instalare

Acest set este conceput pentru a facilita amestecarea substanelor chimice pentru pulverizarea pe gazoanele bine întreinute din parcuri, terenuri de golf, terenuri de sport i spaii comerciale. Este un dispozitiv de ataare dedicat vehiculului de pulverizare pentru gazon i este destinat utilizării de operatori profesioniti, contractai pentru aplicaii comerciale.

Produsul respectă toate directivele europene relevante; pentru detalii, consultai Declaraia de conformitate (DC) separată specifică produsului.

Citii cu atenie acest manual pentru a învăa modul corespunzător de utilizare i întreinere a produsului. Informaiile din acest manual vă pot ajuta, pe dumneavoastră i pe alte persoane, să evitai vătămările i deteriorarea produsului. Dei Toro proiectează i produce articole sigure, dumneavoastră avei responsabilitatea de a utiliza produsul într-un mod corespunzător i sigur.

Puteţi contacta Toro direct la www.Toro.com pentru sigurana produsului i materiale de instruire privind utilizarea, informaii privind accesoriile, ajutor la căutarea unui distribuitor sau pentru înregistrarea produsului.

De fiecare dată când aveţi nevoie de service, piese originale Toro sau informaţii suplimentare, contactaţi un centru de service autorizat sau departamentul Servicii Clienţi Toro şi pregătiţi numărul de model sau de serie al produsului. Figura 1 ilustrează locaia numerelor de model sau de serie pe produs.

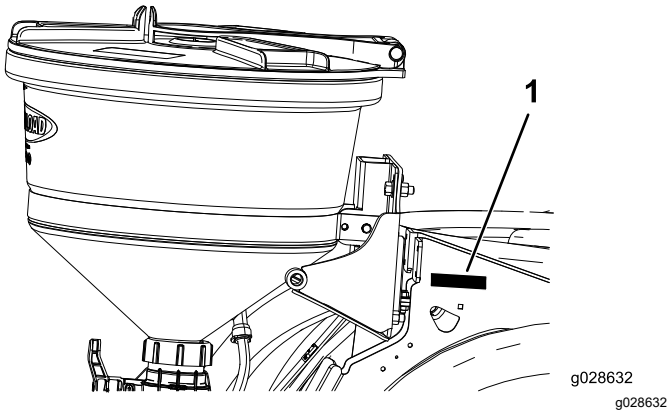

Figura 1

1. Plăcua cu modelul i numărul de serie

Nr. model _____

Nr. serie _____

⚠ ATENŢIE

CALIFORNIA
Propunere 65 Avertismente

Utilizarea acestui produs poate cauza expunerea la substanţe chimice cunoscute în Statul California ca substanţe care cauzează cancerul, defectele de naştere sau afecţiuni ale sistemului reproductiv.

© 2025—The Toro® Company
8111 Lyndale Avenue South
Bloomington, MN 55420

Înregistraţi-vă la www.Toro.com.

Instrucţiuni originale (RO)
Tipărit în SUA
Toate drepturile rezervate

3473-695

Siguranţă în funcţionare

Acest manual identifică potenialele pericole i conine mesaje de sigurană identificate prin simbolul de alertă de sigurană (Figura 2), semnalizând un pericol care poate cauza rănirea gravă sau moartea dacă nu respectai următoarele măsuri de precauie recomandate.

g000502

Figura 2

1. Simbolul de alertă de sigurană

Acest manual utilizează 2 cuvinte pentru a evidenia informaiile. **Important** atrage atenia asupra informaiilor mecanice speciale i **Notă** accentuează informaiile generale care necesită atenie specială.

⚠ ATENŢIE

Substanele chimice folosite în sistemul de pulverizare pot fi periculoase i toxice pentru dumneavoastră, trecători, animale, plante, soluri sau alte bunuri.

- **Citii cu atenie i respectai informaiile de pe etichetele de avertizare privind substanele chimice i fiele de date despre securitatea materialelor (MSDS) referitoare la toate substanele chimice utilizate i protejai-vă conform recomandărilor producătorului de substane chimice. De exemplu, folosii echipamente individuale de protecie (EIP) adecvate, inclusiv mască de protecie, ochelari de protecie, mănui sau alte echipamente care să vă protejeze împotriva contactului direct cu substanele chimice.**
- **Reinei faptul se pot utiliza mai multe substane chimice i că trebuie să evaluai informaiile privind fiecare substană chimică.**
- **Nu utilizai sau nu intervenii asupra pulverizatorului dacă aceste informaii nu sunt disponibile!**
- **Înainte de a interveni asupra unui sistem de pulverizare, asigurai-vă că sistemul a fost clătit i neutralizat de trei ori, conform recomandărilor producătorilor de substane chimice.**
- **Asigurai-vă că există destulă apă curată i săpun în apropiere i spălai imediat orice urme ale substanelor chimice cu care ai intrat în contact direct.**

Decal-uri instrucţionale şi de siguranţă

Instruciunile i autocolantele cu informaii privind sigurana sunt uor vizibile pentru operator i sunt amplasate lângă orice zonă cu potenial risc. Înlocuii orice autocolant care este deteriorat sau lipsete.

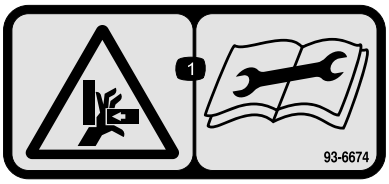

decal93-6674

93-6674

1. Pericol de strivire a mâinilor – citii instruciunile înainte de efectuarea lucrărilor de service sau de întreinere.

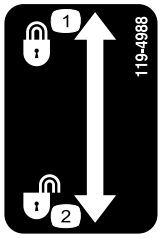

decal119-4988

119-4988

1. Blocare
2. Deblocare

Instalare

Părţi cu ajustaj larg

Verificaţi în tabelul de mai jos dacă toate piesele au fost trimise.

Procedură	Descriere	Cant.	Folosinţă
1	Nu s-au solicitat piese.	–	Pregătirea instalării setului.
2	Suport supapă ejector (Este posibil ca suportul să fie deja instalat de la un set instalat anterior)	1	Instalai supapa ejectorului i furtunurile.
	urub cu guler (5/16 x ¾ inch)	2	
	Contrapiuliă cu guler (5/16")	2	
	aibă (5/16")	2	
	Ansamblu supapă ejector	1	
	Piuliă cu guler (¼")	2	
	Ansamblu furtun de bypass de agitare 25 x 305 mm	1	
	Furtun de depresurizare	1	
	Ansamblu furtun de alimentare	1	
3	Suport ejector	1	Montarea cadrului.
	Contrapiuliă cu guler (5/16")	1	
	Ansamblu placă posterioară	1	
	Bra de susinere dreapta	1	
	Bra de susinere stânga	1	
	Bucă	2	
	Fus de basculare	2	
	Contrapiuliă (⅜ inch)	2	
	Mâner	2	
	urub (⅜ x 1-¼ inch)	2	
	urub de reglare	2	
	tift în formă de agrafă	2	
	Şaibă plată	2	
4	Arc	2	Instalarea pieselor de blocare.
5	Mâner	1	Instalarea ejectorului.
	Şurub cu cap imbus (#10-24 x ½ inch)	2	
	Suport clichet	1	
	Clemă arc	1	
	urub (#10-24 x ½ inch)	2	
	Contrapiuliă (#10-24)	2	
	Ejector	1	
	urub cu guler (5/16 x ¾ inch)	2	
	Contrapiuliă cu guler (5/16 inch)	2	
	Mâner clichet	1	
	urub (⅜ x 1")	4	
	Piuliţă cu guler crestat (⅜ inch)	4	
	Fiting în T i robinet de evacuare	1	
	Garnitură	1	
	Clemă cu flană	1	

Procedură	Descriere	Cant.	Folosinţă
6	Fitingul plăcii despăritoare Garnitură Inel de blocare urub de fixare (5/16 x 1") Ansamblul furtunului ejectorului Contrapiuliă cu guler (5/16") Opritor Clemă R (5/16") Garnitură Clemă cu flană	1 1 1 1 1 1 1 1 1 1	Instalai furtunul frontal.
7	Furtun de alimentare ejector Clemă cu flană Garnitură Opritor	1 1 1 1	Instalai furtunul de alimentare.

Notă: Determinaţi partea stângă şi dreaptă a maşinii din poziţia de operare normală.

1

Pregătirea instalării setului

Nu s-au solicitat piese

Procedură

1. Curăai pulverizatorul; consultai seciunea Curăarea pulverizatorului din *Manualul utilizatorului* mainii.
2. Parcai maina pe o suprafaă plană, cuplai frâna de parcare, oprii motorul i scoatei cheia din contact; consultai *Manualul operatorului*.

2

Instalarea supapei ejectorului i a furtunurilor

Piese solicitate pentru această procedură:

1	Suport supapă ejector (Este posibil ca suportul să fie deja instalat de la un set instalat anterior)
2	urub cu guler (5/16 x ¾ inch)
2	Contrapiuliă cu guler (5/16")
2	aibă (5/16")
1	Ansamblu supapă ejector
2	Piuliă cu guler (¼")
1	Ansamblu furtun de bypass de agitare 25 x 305 mm
1	Furtun de depresurizare
1	Ansamblu furtun de alimentare

Demontarea furtunurilor

1. Deplasai-vă în partea din spate a mainii i localizai consola suportului pentru supapă.
2. Scoatei cele 3 furtunuri prezentate în Figura 3.

   Notă: Păstrai clemele de furtun, garniturile i opritoarele pentru instalarea în Instalarea consolei i a ansamblului supapei ejectorului (Pagină 6), Instalarea furtunului de bypass de agitare (Pagină 7) i Instalarea ansamblului furtunului limitare a presiunii (Pagină 7); eliminai cele 3 furtunuri.

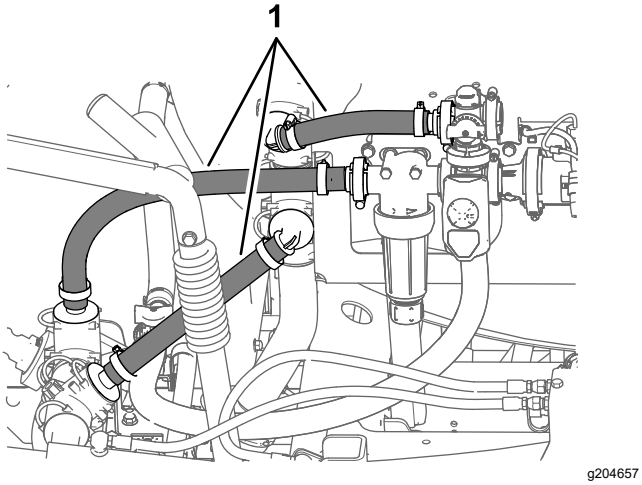

Figura 3

1. Furtunuri

Repoziionarea supapei de depresurizare i a fitingului în T superior

1. Îndepărtai opritorul care fixează supapa de limitare a presiunii la fitingul în T de la pompa pulverizatorului i demontai supapa de limitare a presiunii (Figura 4).

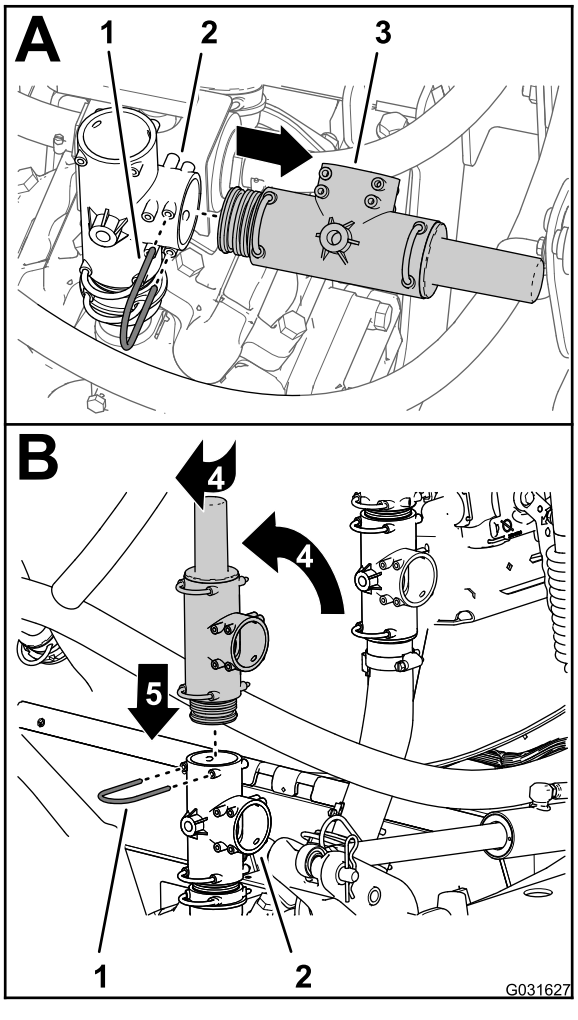

Figura 4

1. Opritor
2. Fiting în T
3. Supapă de limitare a presiunii
4. Rotii supapa de limitare a presiunii
5. Jos

2. Rotii în sus supapa de limitare a presiunii, aa cum se indică în Figura 4.

   Notă: Aliniai ieirea supapei de limitare a presiunii în spate.

3. Introducei supapa de limitare a presiunii în partea superioară a fitingului în T până când supapa este complet aezată (Figura 4).
4. Fixai supapa de limitare a presiunii la fitingul în T cu opritorul pe care l-ai demontat la pasul 1.
5. Rotii fitingul în T superior cu aproximativ 45° în sensul acelor de ceasornic (Figura 5).

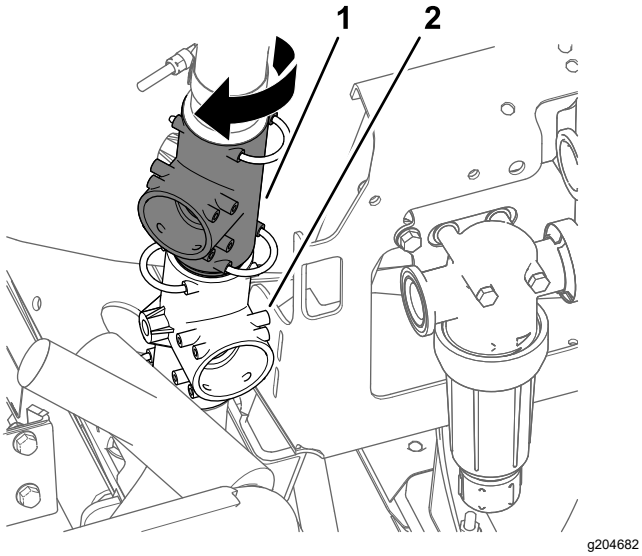

Figura 5

1. Fiting în T superior
2. Fiting în T inferior

Instalarea consolei i a ansamblului supapei ejectorului

1. Montai consola de suport pentru supapă în partea din faă a suportului pentru supapă (Figura 6) cu cele 4 uruburi cu guler (5/16 x ¾"), 4 contrapiulie cu guler (5/16") i 4 aibe (5/16").

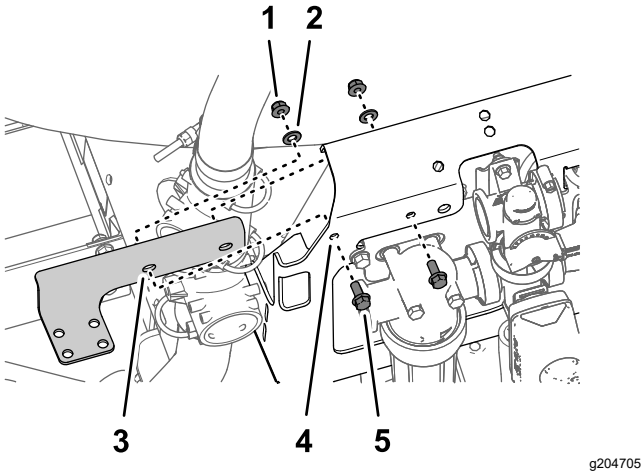

Figura 6

1. Contrapiuliă cu guler (5/16")
2. aibă (5/16")
3. Consolă suport pentru supapă
4. Suport pentru supapă
5. urub cu guler (5/16 x ¾")

2. Aliniai flana adaptorului reductorului (supapa ejectorului) la flana capului filtrului sub presiune (Figura 7) cu garnitura pe care ai îndepărtat-o la pasul 2 din Demontarea furtunurilor (Pagină 4).

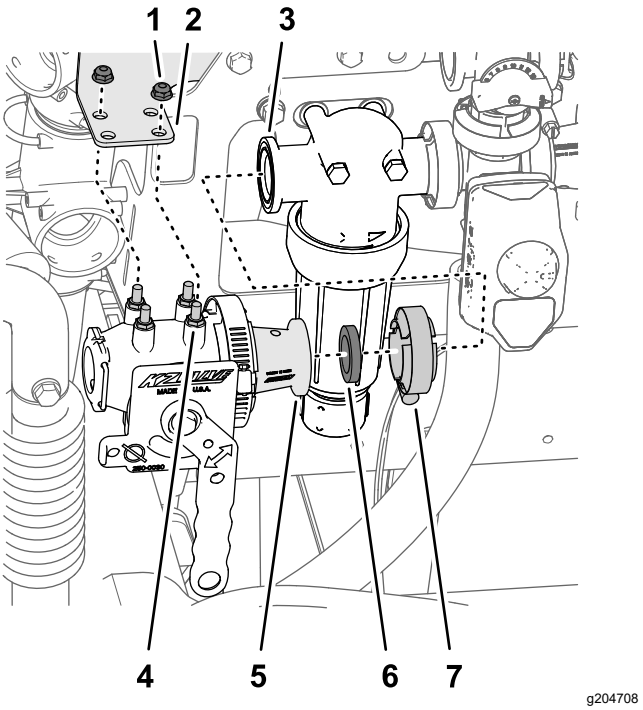

Figura 7

1. Contrapiuliă cu guler (¼")
2. Consolă suport pentru supapă
3. Flană (capul filtrului sub presiune)
4. tift (supapă ejector)
5. Adaptor reductor
6. Garnitură
7. Clemă cu flană

3. Aliniai tifturile capului filtrului sub presiune prin orificiile din consola suportului pentru supapă (Figura 7).
4. Montai flana adaptorului reductorului la flana capului filtrului sub presiune (Figura 7) cu clema cu flană pe care ai îndepărtat-o la pasul 2 din Demontarea furtunurilor (Pagină 4).
5. Fixai supapa ejectorului pe consola suportului pentru supapă cu cele 2 contrapiulie cu guler (¼") i strângei piuliele la 10,17–12,43 N·m.
6. Strângei manual clema cu flană.

Instalarea furtunului de bypass de agitare

1. Aliniai fitingul inelat la 90° al noului ansamblu de furtun de bypass de agitare cu orificiul deschis din fitingul în T superior i introducei fitingul de 90° până când este aezat în fitingul în T (Figura 8).

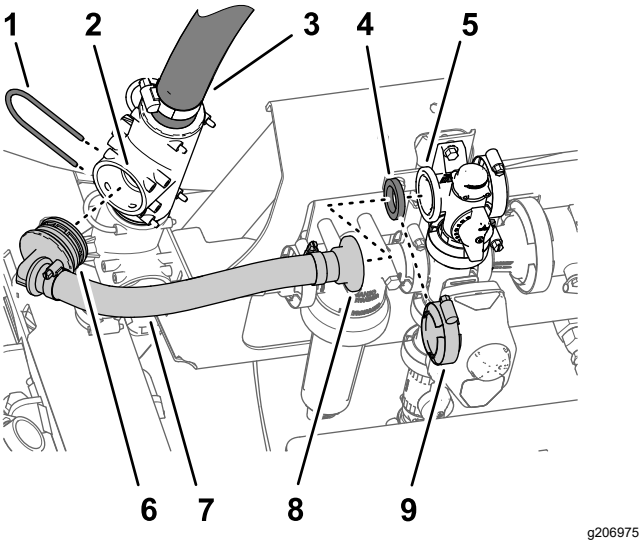

Figura 8

1.	Opritor	6.	Fiting inelat de 90°
2.	Orificiu (fiting în T superior)	7.	Furtun 25 x 305 mm (ansamblu furtun de bypass de agitare)
3.	Furtun superior de aspiraie (rezervor pulverizator)	8.	Fiting cu guler drept
4.	Garnitură	9.	Clemă cu flană
5.	Flană (supapă de agitare)		

2. Fixai fitingul inelat de 90° la fitingul în T cu opritorul (Figura 8) pe care l-ai demontat la pasul 2 din Demontarea furtunurilor (Pagină 4).
3. Aliniai fitingul cu guler drept al noului ansamblu de furtun de bypass de agitare i garnitura cu flana supapei de bypass (Figura 8).
4. Fixai fitingul cu guler drept i garnitura la supapa de bypass cu clema cu flană (Figura 8) pe care ai demontat-o în pasul 2 din Demontarea furtunurilor (Pagină 4).

Instalarea ansamblului furtunului limitare a presiunii

1. Aliniai fitingul de 90° al ansamblului furtunului de limitare a presiunii cu orificiul deschis din fitingul în T superior (situat sub supapa de limitare a presiunii) i introducei fitingul la 90° până când este complet aezat (Figura 9).

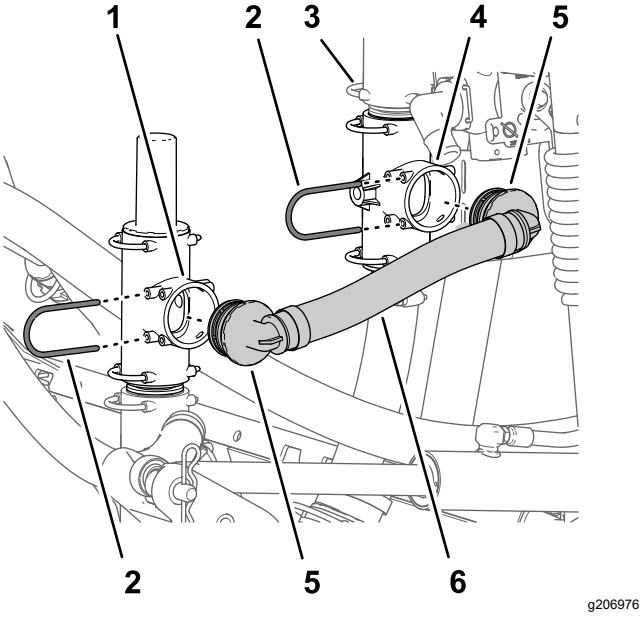

Figura 9

1.	Fiting în T superior (sub supapa de limitare a presiunii)	4.	Fiting în T inferior
2.	Opritor	5.	Fiting inelat de 90° (
3.	Fiting în T superior	6.	Furtun de depresurizare

2. Fixai fitingul de 90° cu opritorul (Figura 9) pe care l-ai demontat în pasul 2 din Demontarea furtunurilor (Pagină 4).
3. Aliniai celălalt fiting de 90° al ansamblului furtunului de limitare a presiunii cu orificiul deschis al fitingului în T inferior (fixai pe suportul supapei) i introducei fitingul de 90° până când este complet aezat (Figura 9).
4. Fixai fitingul de 90° la fitingul în T superior cu opritorul (Figura 9) pe care l-ai demontat în pasul 2 din Demontarea furtunurilor (Pagină 4).

Instalarea ansamblului furtunului de alimentare

1. Aliniai celălalt fiting de 90° al ansamblului furtunului de alimentare cu orificiul deschis al fitingului în T inferior de la pompa pulverizatorului i introducei fitingul de 90° până când este aezat (Figura 10).

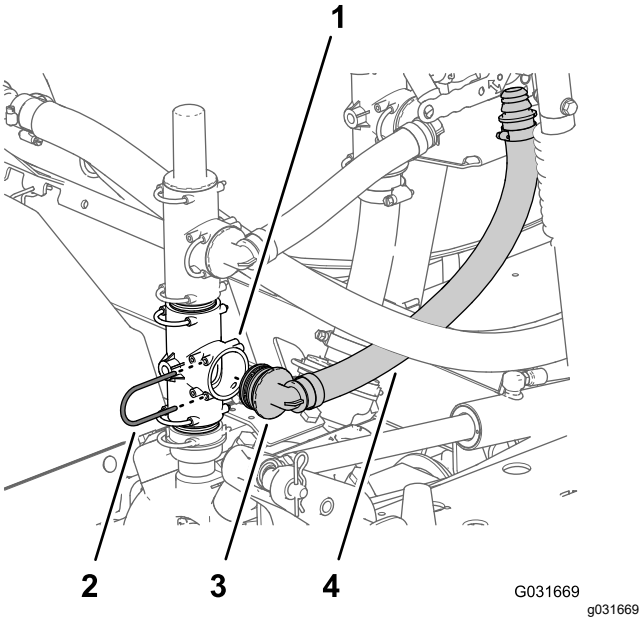

Figura 10

1. Fiting în T inferior (pompa pulverizatorului)
2. Opritor
3. Fiting inelat de 90°
4. Ansamblu furtun de alimentare

2. Fixai fitingul de 90° la fitingul în T de la pompa pulverizatorului cu opritorul (Figura 10) pe care l-ai demontat în pasul 1 din Repoziionarea supapei de depresurizare i a fitingului în T superior (Pagină 5).
3. Aliniai fitingul inelat al ansamblului furtunului de presiune cu orificiul inferior al supapei ejectorului i introducei fitingul drept până când acesta este aezat (Figura 11).

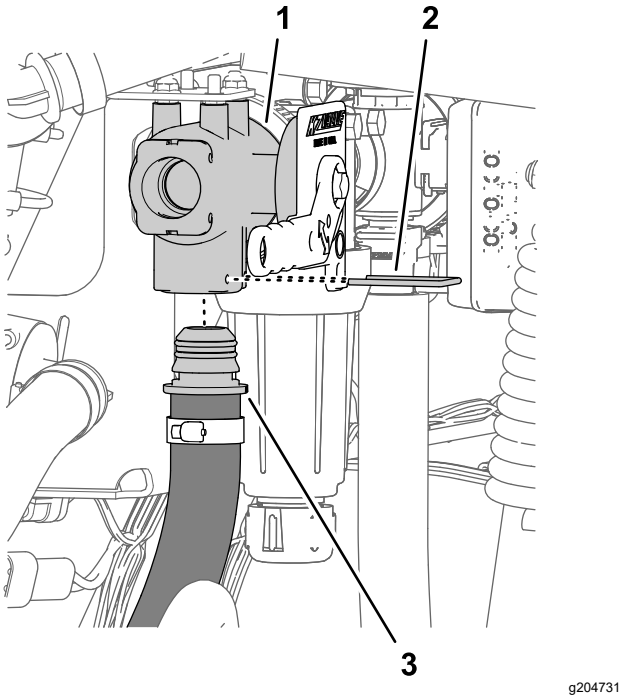

Figura 11

1. Supapa ejectorului
2. Opritor
3. Ansamblu furtun de alimentare

4. Fixai fitingul inelat drept la supapa ejectorului (Figura 9) cu ajutorul opritor.

3

Montarea cadrului

Piese solicitate pentru această procedură:

1	Suport ejector
1	Contrapiuliă cu guler (5/16")
1	Ansamblu placă posterioară
1	Bra de susinere dreapta
1	Bra de susinere stânga
2	Bucă
2	Fus de basculare
2	Contrapiuliă (⅜ inch)
2	Mâner
2	urub (⅜ x 1-¼ inch)
2	urub de reglare
2	tift în formă de agrafă
2	Şaibă plată

Instalarea cadrului de susinere pe rezervor

1. Îndepărtai cele 2 contrapiulie cu guler care fixează opritorul capacului rezervorului de cele 2 uruburi de fixare de la chinga din spate a rezervorului pulverizatorului i îndepărtai opritorul capacului rezervorului (Figura 12).

   Notă: Păstrai opritorul capacului rezervorului i contrapiulia cu guler.

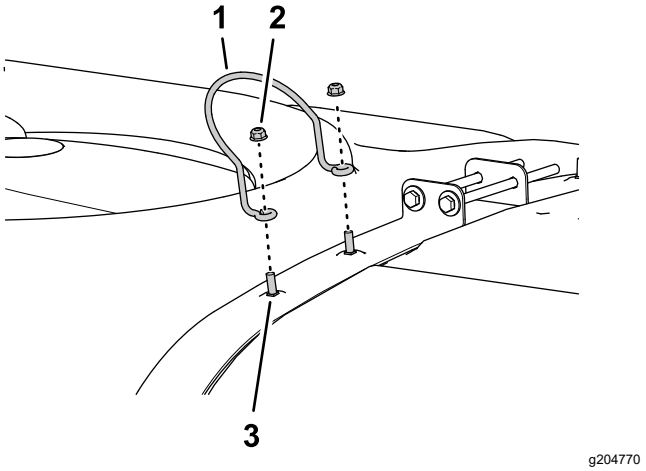

Figura 12

1. Opritorul capacului rezervorului
2. Contrapiuliă cu guler
3. urub de fixare

2. Aliniai fantele din suportul ejectorului la cele 2 uruburi de fixare inferioare de la chinga din spate a rezervorului, după cum se arată în Figura 13.

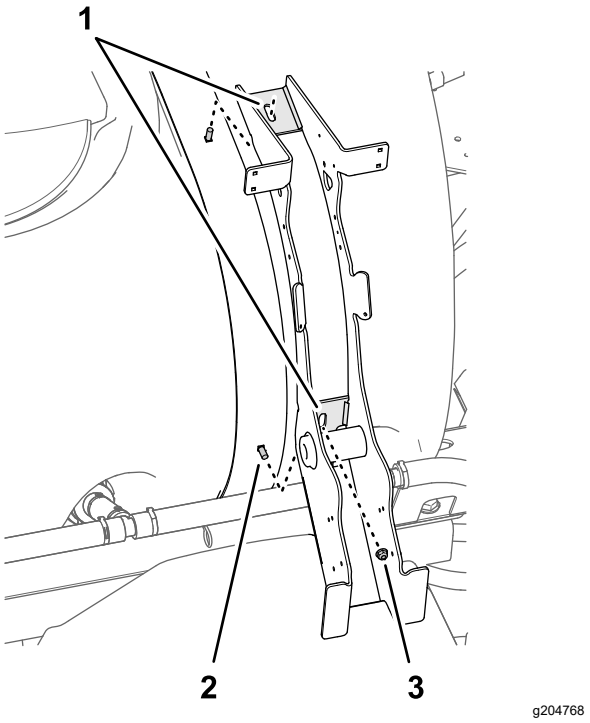

Figura 13

1. Fante (suport ejector)
2. Contrapiuliă cu guler (5/16")
3. urub de fixare

3. Montai fără a strânge contrapiulia cu guler (5/16") pe urubul de fixare inferior (Figura 13).
4. Montai opritorul capacului rezervorului i cele 2 contrapiulie cu guler pe care le-ai îndepărtat la pasul 1 pe cele 2 uruburi de fixare superioare (Figura 14).

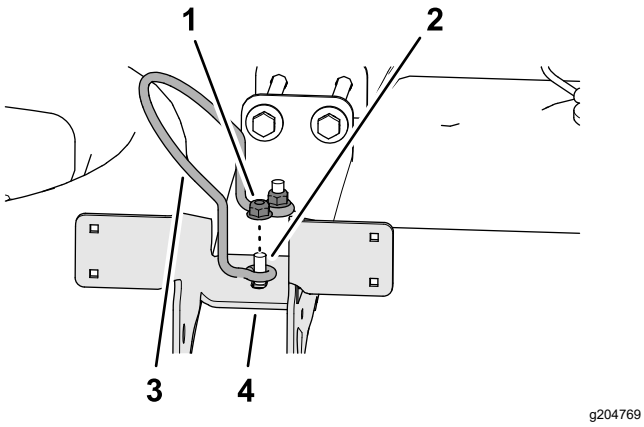

Figura 14

1. Contrapiuliă cu guler (5/16")
2. urub de fixare
3. Opritorul capacului rezervorului
4. Suport ejector

5. Strângei cele 3 contrapiulie cu guler la 19,78–25,42 N·m.

Pregătirea braelor de susinere

1. Montai fusul de basculare prin orificiul superior al braului de susinere (Figura 15).

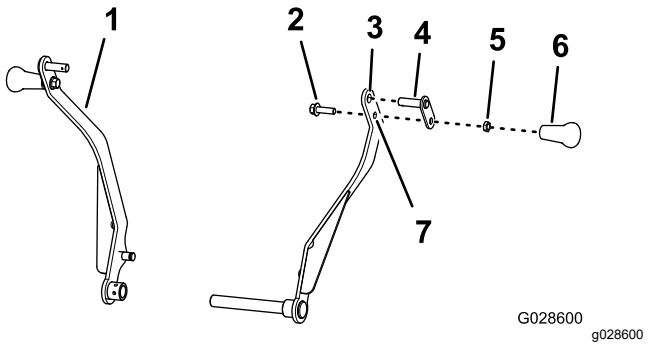

Figura 15

1. Bra de susinere (stâng)
2. urub (⅜ x 1-¼ inch)
3. Orificiu superior (Bra de susinere – stâng)
4. Fus de basculare
5. Contrapiuliă (⅜ inch)
6. Mâner
7. Orificiu inferior (Bra de susinere – stâng)

2. Aplicai un agent de blocare a filetului cu aciune medie pe filetul urubului (⅜ x 1-¼ inch).
3. Montai urubul (⅜ x 1-¼ inch) prin orificiul inferior al braului de susinere i opritorul fusului de basculare (Figura 15) cu o contrapiuliă (⅜ inch) i strângei contrapiulia la un cuplu de 15 până la 17 N·m.
4. Înurubai mânerul pe urub (⅜ x 1-¼ inch), împingei mânerul pe contrapiuliă i strângei-l manual (Figura 15).
5. Repetai paii 1 - 4 pentru celălalt bra de susinere (Figura 15).

Montarea braelor de susinere pe cadrul de susinere

1. Introducei o bucă cu flană (diametru interior ¾ inch) în fiecare capăt al tubului pivotului din cadrul suport principal (Figura 16).

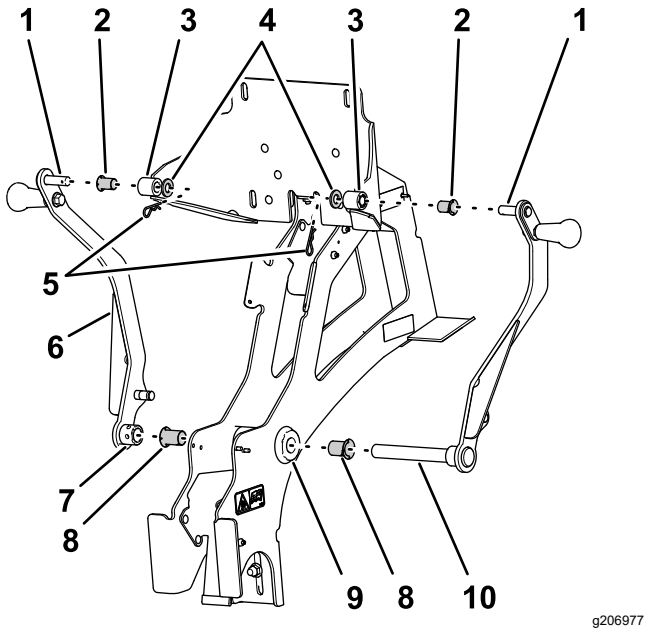

Figura 16

1. Fusuri de basculare superioare (½ inch)
2. Buce cu flană (diametru interior ½")
3. Butuci (placă spate – stânga i dreapta)
4. Şaibe (½ inch)
5. tifturi în formă de agrafă
6. Bra de susinere (stâng)
7. Butuc (bra de susinere stâng)
8. Buce cu flană (diametru interior ¾")
9. Tub pivot (cadru suport principal)
10. Fus de basculare inferior (bra de susinere drept – ¾")

2. Introducei o bucă cu flană (diametru interior ½ inch) în butucii stânga i dreapta ai plăcii spate (Figura 16).

   Notă: Asigurai-vă că flana bucei este aliniată cu partea exterioară a butucilor.

3. Asamblai fusul de basculare inferior al braului de susinere drept prin buca cu flană din partea dreaptă a tubului pivot i pivotului (Figura 16).

   Notă: Aliniai fusul de basculare superior al braului cu butucul din dreapta al plăcii spate.

4. Asamblai fusul de basculare superior al braului de susinere drept prin butucul din dreapta al plăcii spate (Figura 16).
5. Fixai fusul de basculare superior pe placa posterioară cu o aibă (½") i un tift în formă de agrafă (Figura 16).
6. Asamblai butucul braului de susinere stâng peste capătul fusul de basculare superior inferior al braului de susinere drept care iese în afară în stânga bucei cu flană stânga în tubul pivot (Figura 16).

   Notă: Aliniai fusul de basculare superior al braului cu butucul din stânga al plăcii spate.

7. Asamblai fusul de basculare superior al braului de susinere stâng prin butucul din stânga al plăcii spate (Figura 16).
8. Fixai fusul de basculare superior al braului de susinere stâng de placa posterioară, cu o aibă (½") i un tift în formă de agrafă (Figura 16).
9. Montai 2 uruburi de reglare în braul stâng, în punctul articulaiei inferioare (Figura 17).

   Notă: Nu strângei urubul de reglare în acest moment pentru a permite reglarea ulterioară a cadrului de susinere.

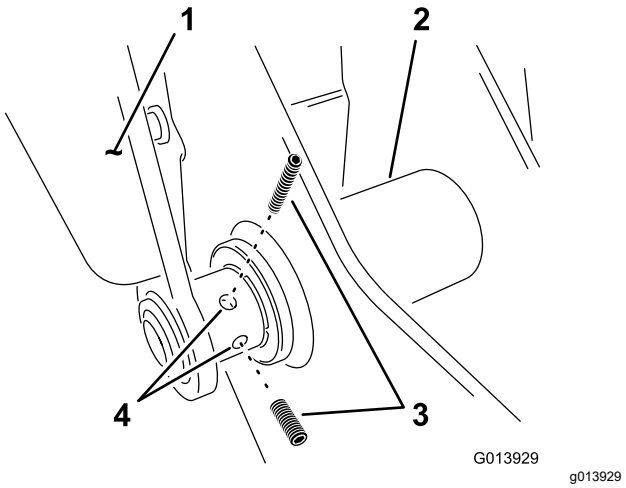

Figura 17

1. Bra de susinere (stâng)
2. Tubul pivotului
3. urub de reglare
4. Orificii în braul de susinere

4

Instalarea pieselor de blocare

Piese solicitate pentru această procedură:

2	Arc

Instalarea arcurilor

1. Instalai arcul în orificiul din capătul inferior al umărului înclinat de pe laterala ansamblului cadrului (Figura 18).

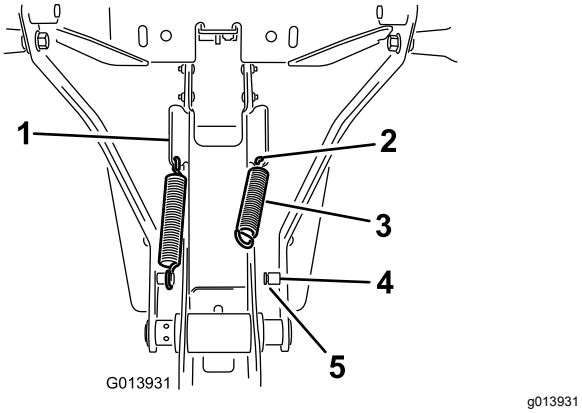

Figura 18

1. Umăr înclinat
2. Orificiu în umăr
3. Arc
4. Suport
5. Canelură

2. Prindei un capăt al arcului în orificiu i celălalt capăt de suportul arcului (Figura 18).
3. Asigurai-vă că acel capăt al arcului este corect fixat în canelura suportului (Figura 18).
4. Repetaţi paşii 1 - 3 pentru cealaltă parte.
5. Strângei cele 2 uruburi de reglare de pe braul stâng.

Reglarea poziiei limbii

Mutai ansamblul de susinere în poziia verticală de transport, pentru a regla limba.

1. Ridicai mânerele pentru a ridica ansamblul în timp ce îl înclinai uor către rezervor.
2. Direcionai limba pe sub bara cu umărul sudat în partea superioară a ansamblului cadrului.
3. Îndreptai pivotul ansamblului în jos, către rezervor.
4. Asigurai-vă că opritoarele din plastic sunt în contact direct cu umerii arcului, aplicai un nivel suficient de presiune asupra ansamblului plăcii posterioare al cadrului, pentru a comprima umerii arcului la jumătatea dimensiunii lor (Figura 19).

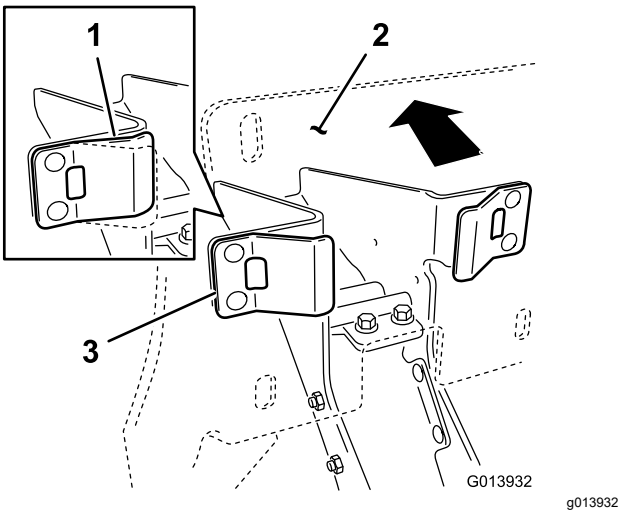

Figura 19

1. Umărul arcului sub presiune
2. Placa din spate
3. Umărul arcului

5. În timp ce meninei apăsată placa posterioară, glisai limba către dumneavoastră, până când marginea plăcii limbii intră în contact cu bara (Figura 20).

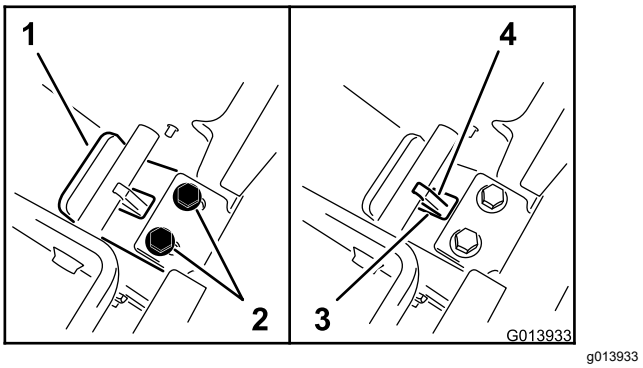

Figura 20

1. Marginea plăcii limbii
2. Dispozitive de fixare
3. Fantă în placă
4. Umăr sudat

6. Strângei dispozitivele de fixare în limbă pentru a o fixa în poziie, apoi eliberai placa posterioară.

   Notă: Verificai dacă joacă vreo parte a cadrului. Acesta ar trebui să fie bine fixat de ansamblul cadrului. Putei repeta această procedură după instalarea ejectorului, pentru a regla poziia de blocare.

5

Instalarea ejectorului

Piese solicitate pentru această procedură:

1	Mâner
2	Şurub cu cap imbus (#10-24 x ½ inch)
1	Suport clichet
1	Clemă arc
2	urub (#10-24 x ½ inch)
2	Contrapiuliă (#10-24)
1	Ejector
2	urub cu guler (5/16 x ¾ inch)
2	Contrapiuliă cu guler (5/16 inch)
1	Mâner clichet
4	urub (⅜ x 1")
4	Piuliţă cu guler crestat (⅜ inch)
1	Fiting în T i robinet de evacuare
1	Garnitură
1	Clemă cu flană

Asamblarea mânerului ejectorului

Notă: Putei instala mânerul i suportul clichetului în partea stângă sau dreaptă a mânerului ejectorului.

1. Montai suportul clichetului la mânerul ejectorului (Figura 21) folosind cele 2 uruburi cu cap imbus (#10–24 x ½").

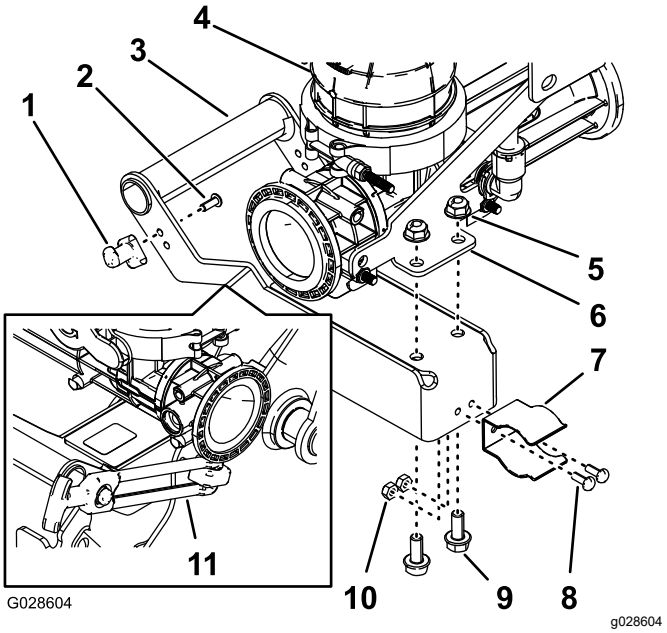

Figura 21

1. Suport clichet
2. Şurub cu cap imbus (#10-24 x ½ inch)
3. Mâner ejector
4. Ansamblu ejector
5. Contrapiuliă cu guler
6. Placă de montare (ejector)
7. Clemă arc
8. urub (#10-24 x ½ inch)
9. urub cu guler (5/16 x ¾ inch)
10. Contrapiuliă (#10-24)
11. Mâner clichet

2. Montai clema arc pe mânerul clichetului (Figura 21) folosind cele 2 uruburi (#10-24 x ½ inch) i 2 contrapiulie (#10-24).
3. Montai mânerul la placa de montare pentru ejector (Figura 21) cu 2 uruburi cu guler (5/16 x ¾") i contrapiulie cu guler (5/16").
4. Coborâi cadrul în poziia inferioară.

Montarea ejectorului pe pulverizator

1. Aliniai orificiile din placa de montare a ejectorului cu fantele din cadrul de susinere (Figura 22).

   Notă: Dispozitivele de fixare trebuie să fie îndeajuns de slăbite încât să poată fi introduse în fantă, atunci când ejectorul este ridicat iniial în poziia de transport. Acest lucru vă permite să reglai poziia de transport i alinierea ejectorului.

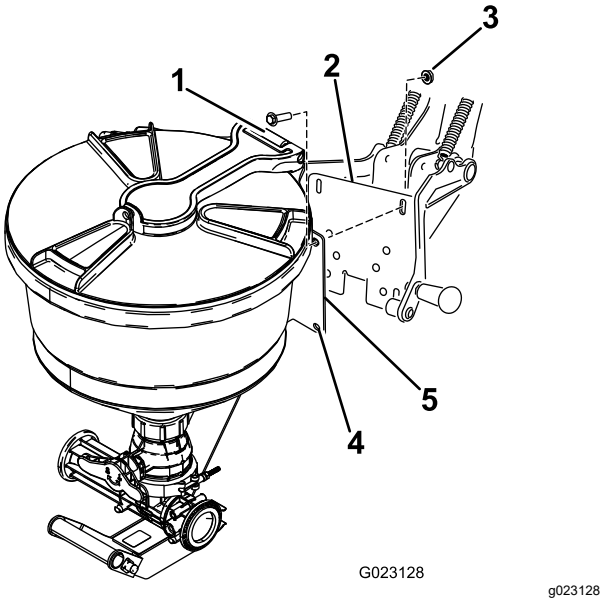

Figura 22

1. urub (⅜ x 1 inch)
2. Placa din spate
3. Piuliţă cu guler crestat (⅜ inch)
4. Orificiul de montare a ansamblului ejectorului
5. Montarea ansamblului ejectorului

2. Montai 4 uruburi (⅜ x 1") i contrapiulie (⅜") pentru a monta ejectorul.

   Notă: Nu strângei uruburile în acest moment.

3. Pentru a ridica ejectorul cu grijă din ansamblul cadrului până în poziia de transport, efectuai următorii pai:

   A. Ridicai mânerul inferior pentru a ridica ejectorul în timp ce îl înclinai uor către rezervor.

   B. Direcionai limba pe sub bara cu umărul sudat în partea superioară a ansamblului cadrului.

   C. Apoi răsucii ansamblul către rezervor, asigurându-vă că aliniai clema arcului cu tubul pivotului mare din partea inferioară a cadrului.

   D. Împingei până ce clema arcului se prinde peste tubul pivotului, conform indicaiilor din Figura 23.

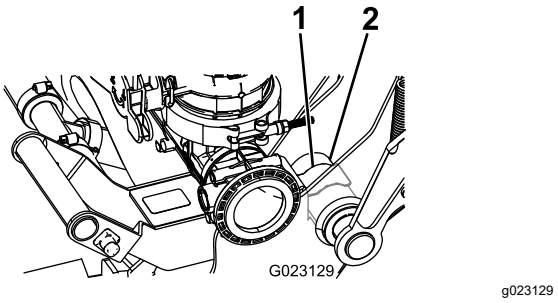

Figura 23

1. Clemă arc
2. Tubul pivotului

4. Verificai înălimea ejectorului pe placa spate a cadrului de susinere i reglai poziia după cum este necesar.

5. Strângeţi elementele care fixează ejectorul pe cadrul de susinere.

   Notă: Strângei elementele de fixare la un cuplu de 36–45 N·m.

6. Strângei cele 2 uruburi de reglare de pe braul pivotant stâng, consultai Figura 17 din Montarea braelor de susinere pe cadrul de susinere (Pagină 10).

7. Verificai poziia generală a ansamblului ejectorului pe colierul rezervorului.

   Notă: Ejectorul trebuie să fie poziionat vertical, în poziia pentru transport. Slăbii contrapiulia inferioară de pe ansamblul cadrului care îl fixează de rezervor. Nu îndepărtai contrapiulia. Reglai poziia după cum este necesar i strângei contrapiulia. Asigurai-vă că respectivul colier este fixat de rezervor.

Montarea fitingului în T i a robinetului de evacuare

1. Aliniai flana fitingului în T pentru robinetul de evacuare cu flana din faă a ejectorului (Figura 24).

   Notă: Asigurai-vă că mânerul pentru robinetul de evacuare este situat în exterior.

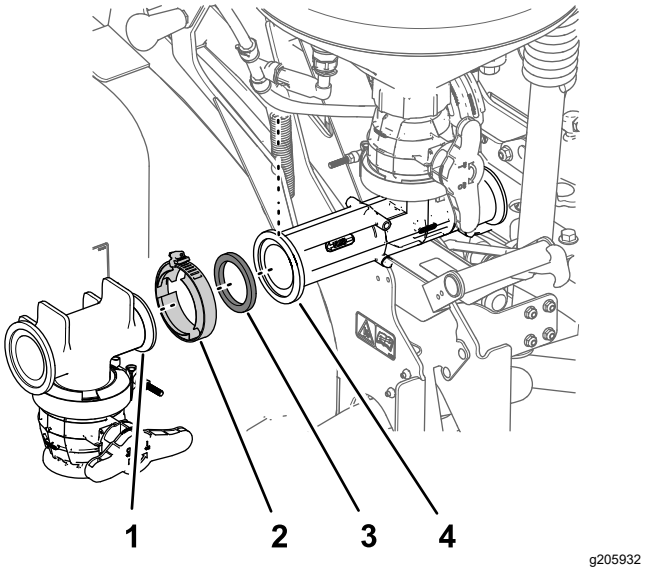

Figura 24

1. Flană (fiting în T – robinet de evacuare)
2. Clemă cu flană
3. Garnitură
4. Flană faă (ejector)

2. Montai fitingul în T la ejector cu o garnitură i o clemă cu flană i strângei clema cu mâna (Figura 24).

6

Instalarea furtunului frontal

Piese solicitate pentru această procedură:

1	Fitingul plăcii despăritoare
1	Garnitură
1	Inel de blocare
1	urub de fixare (5/16 x 1")
1	Ansamblul furtunului ejectorului
1	Contrapiuliă cu guler (5/16")
1	Opritor
1	Clemă R (5/16")
1	Garnitură
1	Clemă cu flană

Realizarea de orificii în rezervor

1. Deschidei capacul rezervorului de pulverizare i îndepărtai coul de filtrare (Figura 25).

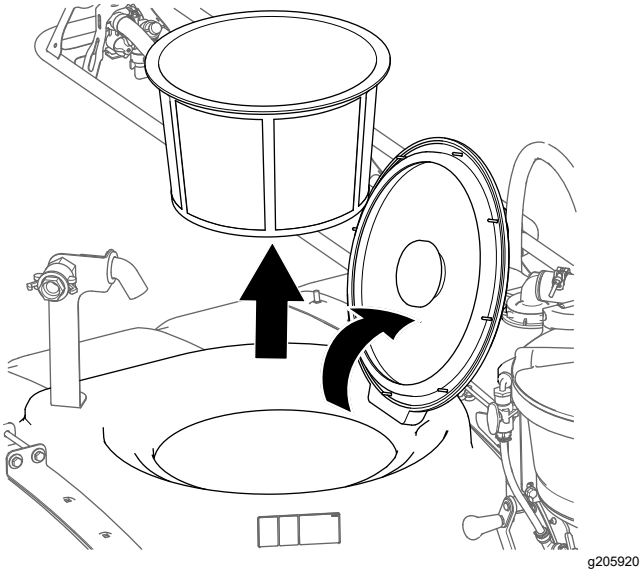

Figura 25

2. Găsii punctul frontal din partea superioară a rezervorului, conform indicaiilor din Figura 26.

   Notă: Găsii marcajul pentru găurire din centrul cercului format.

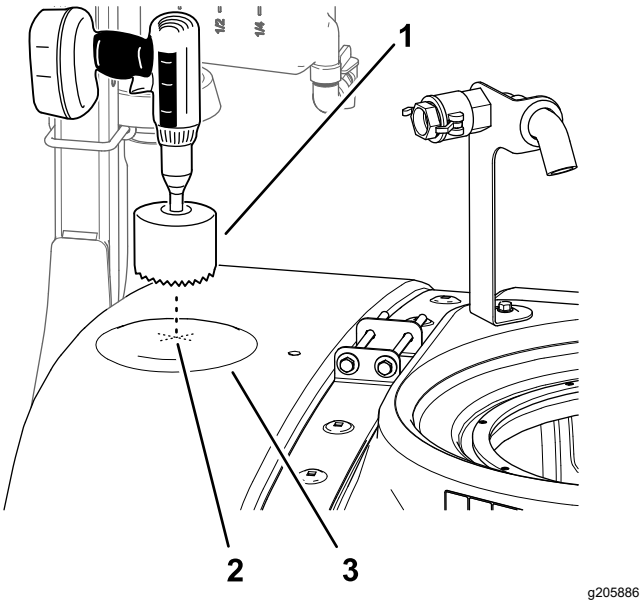

Figura 26

1. Efectuai o gaură cu un burghiu cu diametru de 9 cm
2. Găurii în centrul cercului format
3. Cerc format

3. Folosii un burghiu cu diametru de 9 cm pentru a realiza o gaură la locul marcajului (Figura 26).

   Notă: Va trebui să mării un pic diametrul pentru a face loc plăcii despăritoare.

4. După realizarea găurii, finisai marginile tăiate i îndepărtai orice reziduuri care au pătruns în

rezervorul de pulverizare în timpul procesului de tăiere.

Instalarea plăcii despăritoare

1. Instalai garnitura de etanare pe fitingul plăcii despăritoare (Figura 27).

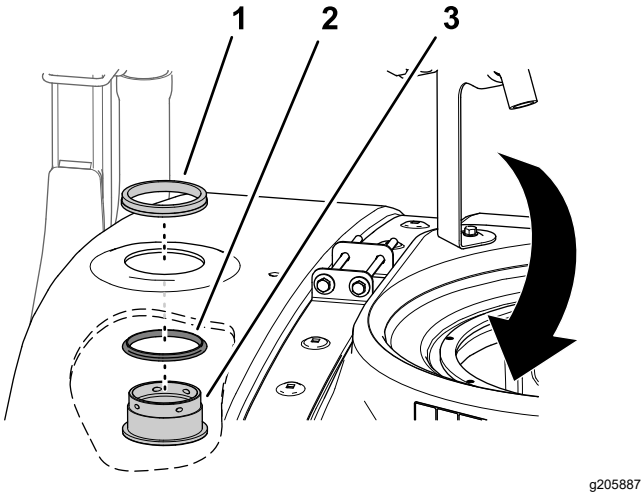

Figura 27

1. Inel de blocare
2. Garnitură
3. Fitingul plăcii despăritoare

2. Instalai fitingul plăcii despăritoare i garnitura de etanare prin gaura creată la Realizarea de orificii în rezervor (Pagină 15), din interiorul rezervorului (Figura 27).
3. Fixai placa despăritoare de rezervor cu ajutorul inelului de blocare (Figura 27).
4. Instalai coul de filtrare i închidei capacul rezervorului de pulverizare.

Instalarea ansamblului furtunului ejectorului

1. Îndepărtai cele 2 uruburi (⅜ x 7"), 4 aibe (⅜") i 2 contrapiulie (⅜") care fixează jumătăile frontale ale chingilor rezervorului de pulverizare (Figura 28).

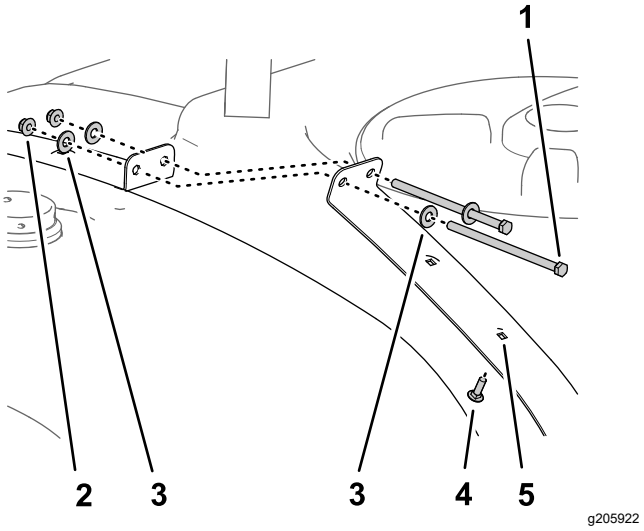

Figura 28

1. urub (⅜ x 7")
2. Contrapiuliă cu guler (⅜")
3. aibă (⅜")
4. urub de fixare (5/16 x 1")
5. Al doilea orificiu – jumătate de chingă (rezervor de pulverizare)

2. Introducei urubul de fixare (5/16 x 1") în a doua gaură din jumătatea de chingă, aa cum se arată în Figura 28.
3. Montai cele 2 jumătăi de chingă din faă cu cele 2 uruburi, 4 aibe i 2 contrapiulie pe care le-ai îndepărtat la pasul 1 i strângei uruburile i piuliele cu mâna (Figura 28).
4. Instalai o clemă R peste ansamblul furtunului ejectorului (Figura 29).

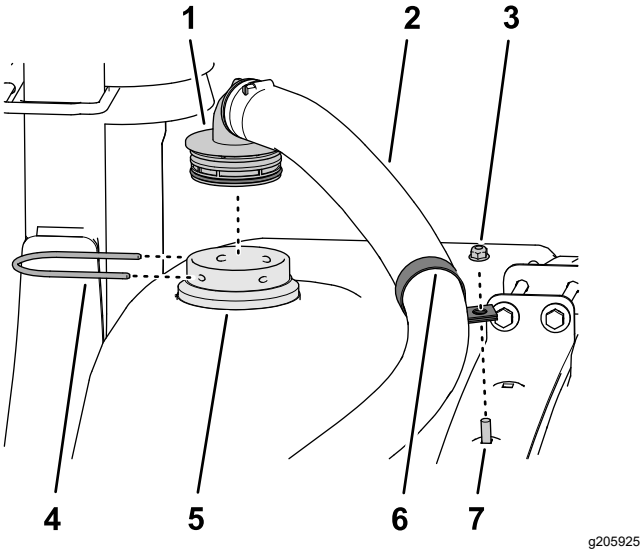

Figura 29

1. Fiting inelat de 90º
2. Ansamblul furtunului ejectorului
3. Contrapiuliă cu guler (5/16")
4. Opritor
5. Fitingul plăcii despăritoare
6. Clemă R (5/16")
7. urub de fixare (5/16 x 1")

5. Montai fitingul inelat de 90º al ansamblului furtunului ejectorului în fitingul plăcii despăritoare i fixai fitingul inelat pe fitingul plăcii despăritoare cu un opritor (Figura 29).
6. Montai, fără a strânge, clema R pe urubul de fixare i fixai clema (Figura 29) cu o contrapiuliă cu guler (5/16").

   Notă: Vei strânge piulia cu guler după instalarea celuilalt capăt al ansamblului furtunului ejectorului.
7. Ataai fitingul inelat drept al ansamblului furtunului ejectorului la flana fitingului în T pentru ejector folosind o garnitură i o clemă de flană i strângei clema manual (Figura 30).

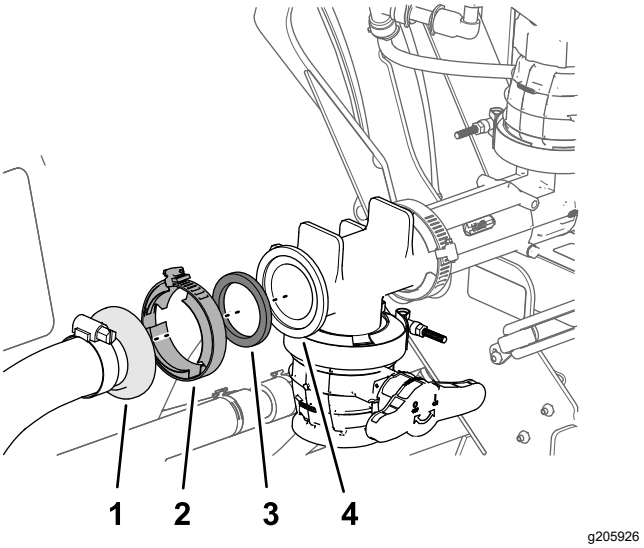

Figura 30

1. Fiting inelat drept (ansamblu furtun ejector)
2. Clemă cu flană
3. Garnitură
4. Flană (fiting în T – ansamblu ejector)

8. Ridicai i coborâi mânerul ejectorului pentru a vă asigura că acesta se mică liber.

   Notă: Dacă este necesar, ajustai poziia clemei R pentru a alinia furtunul ejectorului (Figura 29).
9. Strângei contrapiulia cu guler (5/16") care fixează clema R de urubul de fixare la 19,78–25,42 N·m.

7

Instalarea furtunului de alimentare

Piese solicitate pentru această procedură:

1	Furtun de alimentare ejector
1	Clemă cu flană
1	Garnitură
1	Opritor

Procedură

1. Montai fără strângere fitingul inelat drept al furtunului de alimentare al ejectorului pe flana ejectorului cu ajutorul unei garnituri i al unei cleme cu flană (Figura 31).

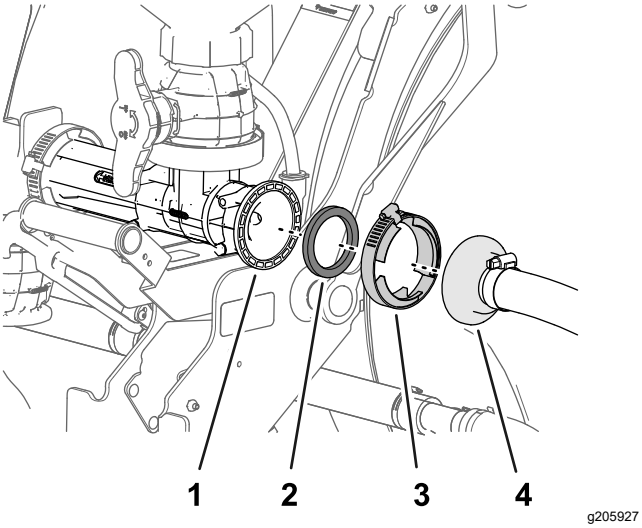

Figura 31

1. Flană (ejector)
2. Garnitură
3. Clemă cu flană
4. Fiting inelat drept (furtun alimentare ejector)

2. Orientai celălalt capăt al furtunului de alimentare al ejectorului dincolo de pompa de pulverizare i rotii spre supapa de închidere a ejectorului.
3. Montai fitingul inelat de 90º al furtunului de alimentare al ejectorului în orificiul deschis al supapei de închidere a ejectorului (Figura 32).

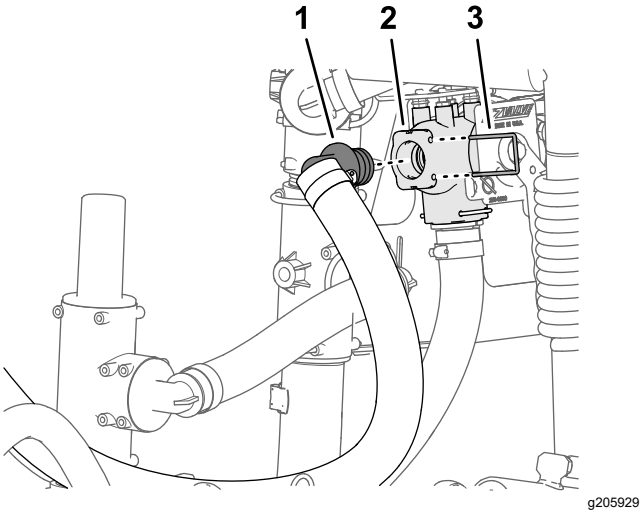

Figura 32

1. Fiting inelat de 90° (furtun de alimentare ejector)
2. Supapă de închidere ejector
3. Opritor

4. Fixai fitingul inelat la supapa de închidere cu ajutorul unui opritor (Figura 32).
5. Strângei manual clema cu flană care fixează furtunul de alimentare a ejectorului la ejector.

8

Finalizarea montării

Piese solicitate pentru această procedură:

1	Tijă i furtun de aspiraie (opional)

Procedură

Notă: Tija i furtunul de aspiraie sunt accesorii opionale. Pentru mai multe informaii, contactai distribuitorul autorizat Toro.

Păstrai tija i furtunul de aspiraie pentru a le utiliza ulterior. Citii i păstrai documentaia rămasă privind utilizarea Setului de premixare a substanelor chimice.

Operare

⚠ AVERTISMENT

Substanele chimice sunt periculoase i pot cauza vătămări corporale.

- **Citii instruciunile de pe etichetele substanelor chimice înainte de a le utiliza i respectai toate recomandările i măsurile de precauie indicate de producător.**
- **Avei grijă ca substanele chimice să nu intre în contact cu pielea dumneavoastră. În cazul în care contactul a avut loc, spălai zona afectată cu săpun i apă curată din abundenă.**
- **Purtai ochelari protecie i orice alte echipamente de protecie recomandate de producătorul de substane chimice.**

Comenzi

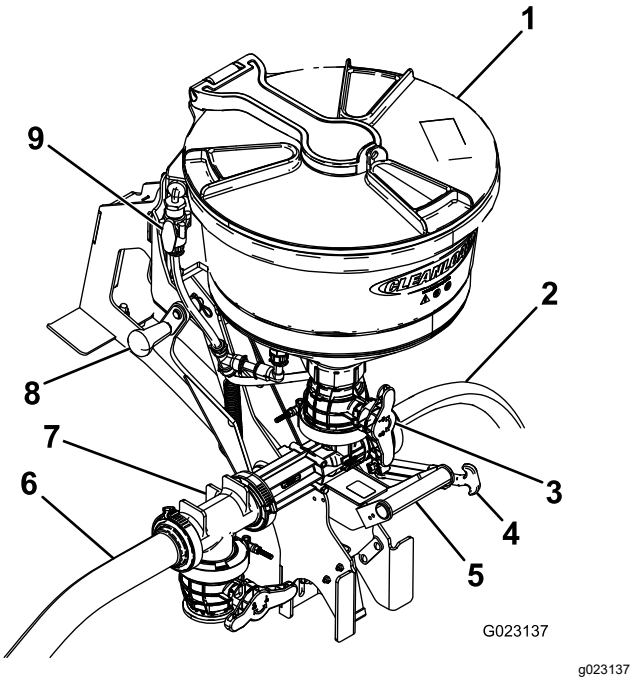

Figura 33

1. Capac
2. Furtun de alimentare
3. Supapa recipientului
4. Chingă de transport
5. Mâner inferior
6. Furtunul rezervorului
7. Supapă T
8. Mâner superior
9. Supapă de spălare

Capac

Rotii capacul în sens invers acelor de ceasornic pentru a-l deschide. Închidei capacul complet înainte de a-l roti în sensul acelor de ceasornic, pentru a-l bloca. Trebuie să închidei capacul i să îl blocai înainte de ridicarea în poziia de transport.

Mânere i chinga de transport

Folosii mânerele superioare i inferioare (Figura 33) pentru a ridica i coborî ejectorul i pentru a-l fixa în poziia de transport.

Supapa recipientului

Folosii supapa recipientului pentru a introduce substane chimice din ejector în furtunul conectat la rezervorul de pulverizare.

Dispozitiv de clătire a sticlelor

Dispozitivul de clătire a sticlelor (Figura 34) se află în interiorul rezervorului ejectorului. Utilizai dispozitivul de clătire a sticlelor pentru a îndepărta reziduurile chimice din interiorul recipientului (sticlei) în care este ambalat produsul chimic. Dispozitivul de clătire a sticlelor este presurizat cu soluie din sistemul de pulverizare. Recipientul cu substane chimice (sticlă) este clătit cu soluia sistemului de pulverizare evacuată prin gura de scurgere a dispozitivului de clătire a sticlelor.

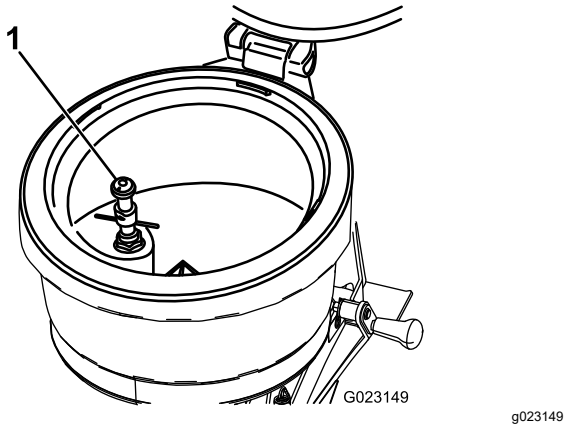

Figura 34

1. Dispozitiv de clătire a sticlelor

Supapă de spălare

Supapa de spălare (Figura 33) este utilizată pentru clătirea substanelor chimice reziduale din interiorul recipientului ejectorului. Supapa de spălare este presurizată cu soluie din sistemul de pulverizare. Rotii mânerul supapei de spălare la 90° în sens invers al acelor de ceasornic pentru a clăti recipientul; rotii mânerul supapei de spălare la 90° în sensul acelor de ceasornic pentru a închide supapa.

Coborârea i ridicarea ejectorului

Coborârea ejectorului

1. inei mânerul ejectorului i tragei mânerul clichetului de pe suportul clichetului (Figura 35 i Figura 36).

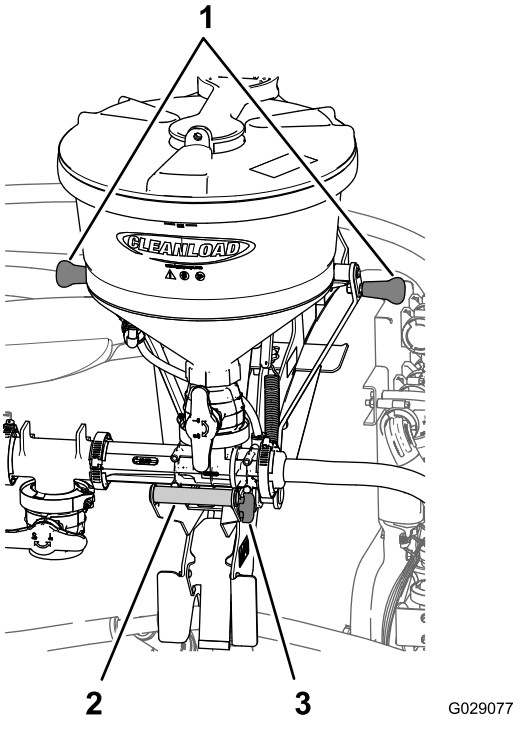

Figura 35

1. Mânere (partea superioară a cadrului de susinere)
2. Mâner ejector
3. Mâner clichet

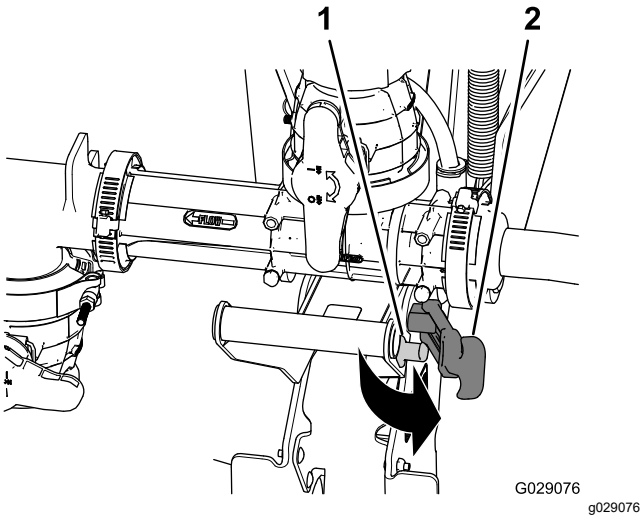

Figura 36

1. Suport clichet
2. Mâner clichet

2. inei mânerul ejectorului din partea de sus a cadrului de susinere i mânerul ejectorului i tragei mânerul ejectorului până când clema arc se eliberează din tubul pivot (Figura 35 i Figura 37).

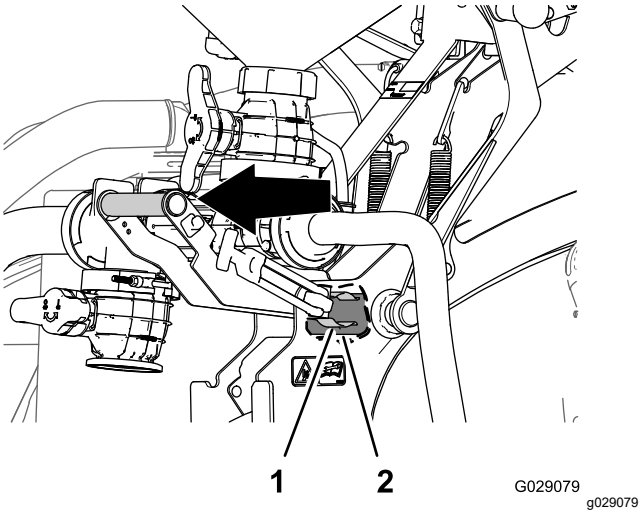

Figura 37

1. Clemă arc
2. Tubul pivotului

3. Tragei mânerul ejectorului spre exterior i în jos până când cârligul clichetului din partea interioară a plăcii spate se eliberează din tija clichetului ansamblului cadrului de susinere principal. (Figura 38).

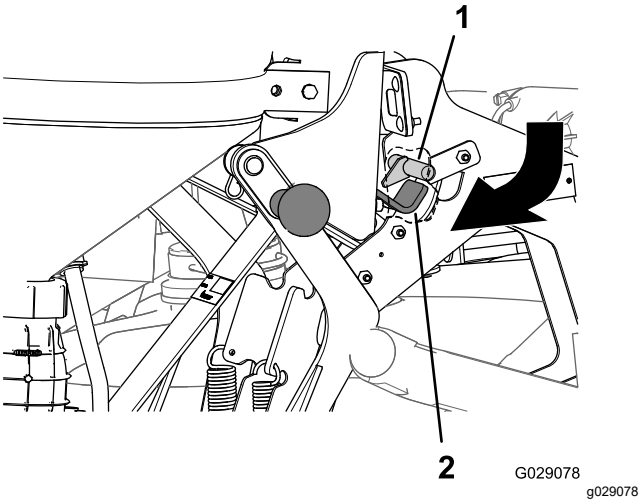

Figura 38

1. Tijă clichet (cadru de susinere principal)
2. Clichet (placă spate)

4. Coborâi complet ejectorul în timp ce inei uor mânerul ejectorului spre exterior (Figura 39).

   Notă: Va trebui să înclinai partea inferioară a ejectorului spre exterior, astfel încât să putei alinia cârligul clichetului sub placa cu arc din partea de jos a cadrului de susinere principal.

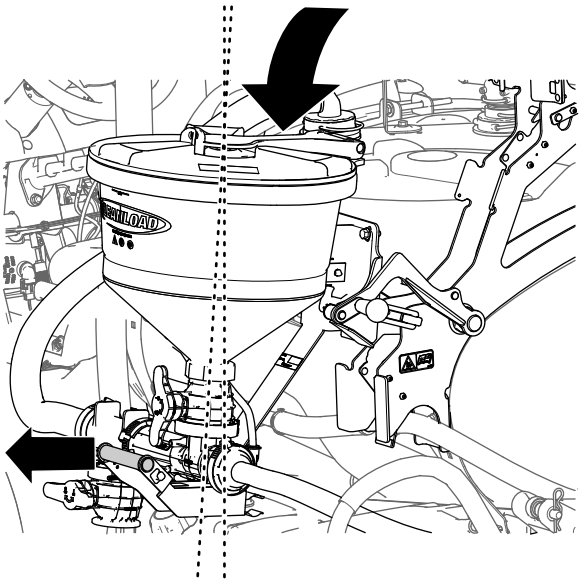

g205963

Figura 39

5. Atunci când clichetul plăcii spate este sub placa cu arc (A din Figura 40), rotii mânerul ejectorului spre interior, astfel încât poriunea cârligului clichetului să fie aliniată în spatele plăcii cu arc (B din Figura 40).

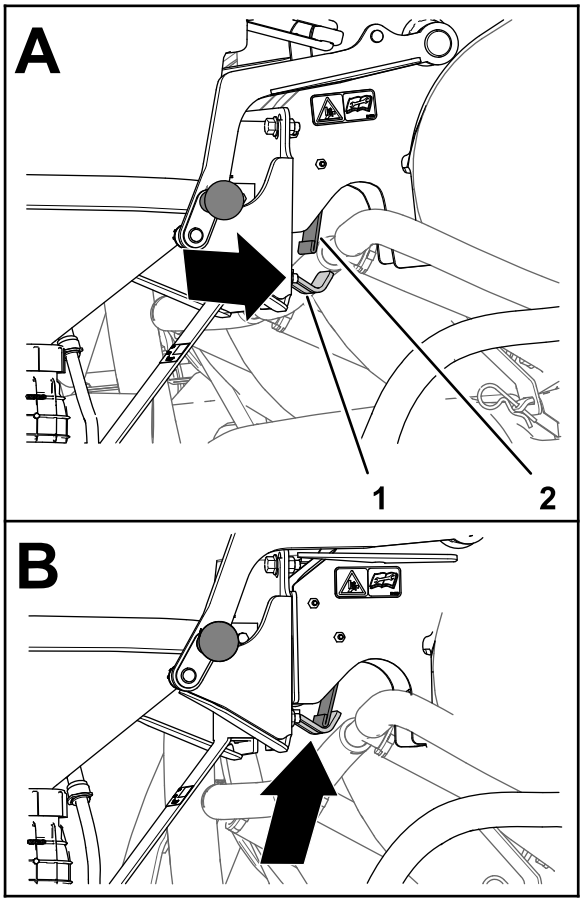

g205964

Figura 40

1. Cârlig clichet
2. Placă cu arc

Ridicarea ejectorului

1. inei un mâner de la partea de sus a cadrului de susinere i mânerul ejectorului i tragei mânerul ejectorului spre exterior până când poriunea cârligului clichetului este aliniată spre exteriorul plăcii cu arc (Figura 37 i Figura 40).
2. Ridicai ejectorul în timp ce inei uor mânerul ejectorului spre exterior (Figura 39).

   Notă: Înclinai partea superioară a ejectorului spre interior, după cum este necesar, astfel încât să putei alinia clichetul din partea interioară a plăcii spate, sub tija clichetului ansamblului cadrului de susinere principal.
3. Împingei mânerele din partea de sus a cadrului de susinere până când poriunea cârligului clichetului este aliniată în spatele tijei clichetului cadrului de susinere principal (Figura 38).
4. Împingei mânerul ejectorului astfel încât cârligul să se ridice spre tija clichetului i clema arc să se aeze complet în jurul tubului pivot. (Figura 37).
5. Tragei mânerul clichetului pe suportul clichetului (Figura 36).

Protejarea gazonului în timpul utilizării unei maini staionare

Important: **În anumite condiii, căldura generată de motor, radiator i toba de eapament pot deteriora iarba în timpul utilizării pulverizatorului în modul staionar. Modurile staionare includ agitarea rezervorului, pulverizarea manuală sau utilizarea unui bra manual.**

Implementai următoarele măsuri de precauie:

- **Evitai** pulverizarea de pe loc în condiii de căldură excesivă i/sau uscăciune, deoarece gazonul poate fi mai solicitat în astfel de perioade.
- **Evitai** parcarea mainii pe gazon în timpul pulverizării de pe loc. Oricând este posibil, parcai maina pe o potecă.
- **Minimizai** perioada de timp pentru care maina funcionează într-o anumită zonă a gazonului. Atât durata, cât i temperatura pot afecta nivelul de degradare al ierbii.
- **Setai viteza motorului la cea mai joasă treaptă posibilă** pentru a obine presiunea i fluxul dorite. Aceasta minimizează nivelul de căldură generat i viteza aerului eliberat de ventilatorul de răcire.
- **Permitei disiparea căldurii** pe direcie ascendentă din compartimentul motorului, ridicând apărătoarele motorului/ansamblul scaunului în timpul funcionării staionare i evitând disiparea forată pe sub vehicul. Consultai *Manualul operatorului* pentru mai multe informaii privind ridicarea ansamblului scaunului.

Notă: Pentru o protecie termică suplimentară, folosii o pătură termoizolantă sub vehicul în timpul funcionării staionare. Contactai distribuitorul autorizat Toro pentru a obine un set cu pătură termoizolantă pentru pulverizatoarele pentru gazon.

Utilizare ejectorului

Următoarele proceduri implică existena următoarelor stări operaionale pentru agitarea standard a rezervorului: pulverizatorul este pornit i funcionează, pompa este activată i setată la presiunea dorită, iar clapeta este în poziia de mijloc.

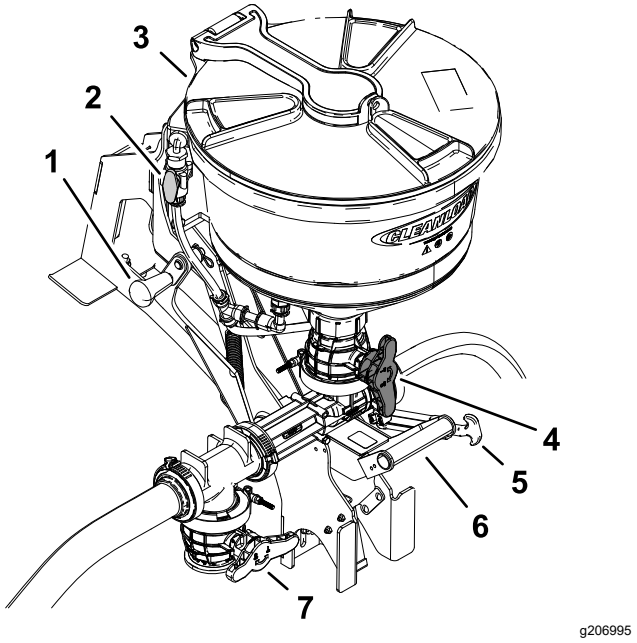

Figura 41

1. Mâner superior
2. Buton rotativ supapă de spălare
3. Buton rotativ supapă recipient (rou)
4. Capac
5. Chingă de transport
6. Mâner inferior
7. Supapă T

Pornirea ejectorului

Notă: Închidei supapa recipientului i supapa de spălare înainte de a porni ejectorul.

1. Utilizai mânerul inferior pentru a coborî ejectorul (Figura 41).
2. Deschidei capacul pentru a verifica dacă există obiecte străine care pot îngreuna funcionarea sau contamina sistemul (Figura 41).

3. Închidei i blocai capacul, rotindu-l în sensul acelor de ceasornic.
4. Rotii mânerul supapei de închidere a ejectorului în poziia deschis (Figura 42).

   Sistemul de pulverizare presurizează circuitul ejectorului.

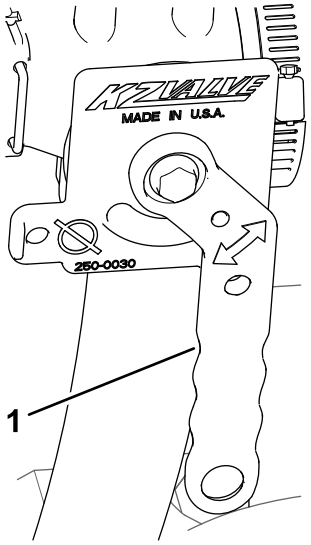

g207098

Figura 42

1. Mâner (supapă de închidere ejector)

5. Deschidei supapa recipientului (butonul rotativ rou) situată în partea de jos a recipientului (Figura 41).
6. Deblocai i deschidei capacul încet, răsucindu-l în sens invers acelor de ceasornic.

Introducerea substanelor chimice sub formă de lichid sau pulbere în recipient

1. Deschidei supapa de închidere a ejectorului.
2. Deschidei supapa recipientului (Figura 41).
3. Turnai cantitatea necesară de substană chimică în recipient.

   Notă: Evitai împrocarea substanelor chimice sub formă de lichid sau pulbere în afara recipientului.
4. Dacă este cazul, clătii recipientele goale de substane chimice după cum urmează:
   A. Aezai marginea recipientului peste dispozitivul de clătire a sticlelor i apăsai în jos pentru a deschide supapa; consultai Figura 34 în Dispozitiv de clătire a sticlelor (Pagină 19).

      Soluia va curge din duza dispozitivului de clătire a sticlelor în recipientul răsturnat (sticlă).
   B. Ridicai recipientul cu substane chimice pentru a închide supapa de închidere a dispozitivului de clătire a sticlelor.
5. Clătii recipientul ejectorului după cum urmează:
   A. Închidei capacul recipientului i blocai-l prin rotirea capacului în sensul acelor de ceasornic.
   B. Deschidei supapa de spălare i clătii recipientul ejectorului timp de 20 de secunde (Figura 41).
   C. Închidei supapa de spălare (Figura 41).
   D. Deschidei capacul recipientului i verificai dacă există reziduuri chimice.

      Repetai pasul A i B după cum este necesar pentru a curăa recipientul.
6. Ridicai ejectorul i fixai-l cu chinga de transport (Figura 41).
7. Închidei supapa de închidere a ejectorului i supapa recipientului (Figura 41).

Încărcarea substanelor chimice cu tija de aspiraie opională

Notă: Tija de aspiraie depinde de presiunea i fluxul din ejector. Pentru cele mai bune rezultate, folosii o presiune de maxim 10 bar.

1. Introducei corpul tijei de aspiraie în ejector, până când inelul de etanare pe fixează pe scurgerea recipientului.

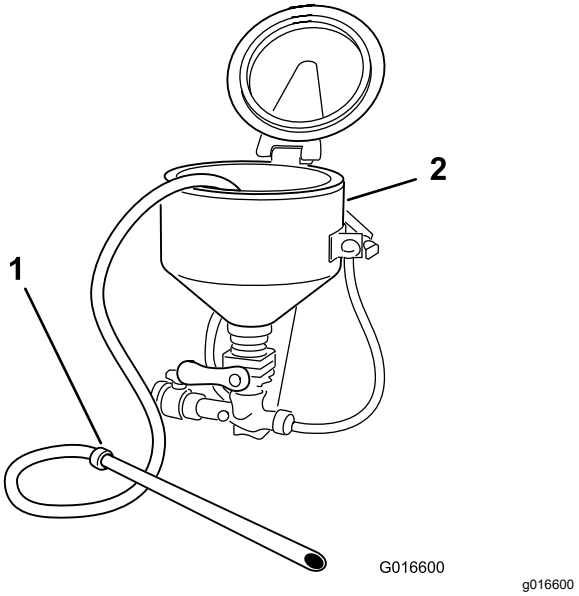

Figura 43

1. Tija de aspiraie
2. Ejector

2. Folosii capătul liber al tijei pentru a perfora sacul sau recipientul, pentru a aspira substana chimică sub formă de pulbere sau lichid.
3. Plasai capătul tijei într-un recipient curat de apă, pentru a clăti ansamblul tijei.
4. Îndepărtai corpul tijei din ejector i scurgei orice cantitate de lichid rămasă în recipient.
5. Închidei supapa recipientului (mânerul rou).

Oprirea ejectorului

1. Închidei toate supapele.

   Notă: Închidei prima dată supapa recipientului.
2. Îndepărtai toate reziduurile de substane chimice.
3. Închidei i blocai capacul recipientului, răsucind capacul în sensul acelor de ceasornic (Figura 41).
4. Readucei supapa de agitare în poziia complet deschisă.
5. Închidei supapa de închidere a ejectorului; consultai Figura 42 din Pornirea ejectorului (Pagină 22).
6. Readucei ejectorul în poziia de transport i asigurai-l cu ajutorul chingii de transport (Figura 41).

Înlăturarea defecţiunilor

Problemă	Cauze posibile	Acţiuni corective
Viteza de evacuare este redusă.	1. Sistemul de evacuare prezintă debit i presiune reduse. 2. Furtunul de evacuare/intrare este blocat. 3. Fitingurile prevăzute cu coturi sau alte limitări ale debitului se află în zona de evacuare a ejectorului.	1. Mării viteza pompei. Răsucii clapeta pentru agitare către poziia închis. 2. Dezasamblai sau îndepărtai orice blocaje. 3. Realizai întoarceri complete numai cu furtunuri flexibile.
Nu există nicio aciune de clătire sau purjare.	1. Duza pentru clătirea sticlelor este blocată sau înfundată. 2. Teul de spălare este blocat sau înfundat.	1. Dezasamblai partea rotativă a duzei din ansamblul supapei inferioare i irigai-o din partea posterioară până când porturile duzei sunt deblocate. 2. Dezasamblai teul de spălare i curăai-l până când porturile duzei sunt curăate.
Fitingurile prezintă scurgeri.	1. Fitingurile sunt deteriorate. 2. Materialul de etanare a fileturilor este uzat.	1. Verificai dacă fitingurile prezintă crăpături. Înlocuii fitingul dacă este necesar. 2. Dacă se scurge lichid pe fileturi, dezasamblai i etanai articulaia cu un agent de etanare special.

Menţiuni:

Menţiuni:

Notă de confidenţialitate europeană

Informaţiile colectate de Toro
Toro Warranty Company (Toro) vă respectă confidenţialitatea. Pentru a procesa revendicarea dumneavoastră de garanţie şi pentru a vă contacta în cazul unei retrageri a produsului, vă solicităm să ne dezvăluiţi anumite informaţii personale, fie direct, fie prin intermediul companiei sau distribuitorului local Toro.

Sistemul de garanţie Toro este găzduit pe servere localizate în Statele Unite unde este posibil ca legea confidenţialităţii să nu furnizeze aceeaşi protecţie care se aplică în ţara dumneavoastră.

OFERINDU-NE INFORMAŢIILE PERSONALE, SUNTEŢI DE ACORD CU PROCESAREA INFORMAŢIILOR PERSONALE, CONFORM DESCRIERII DIN ACEASTĂ NOTĂ DE CONFIDENŢIALITATE.

Modul în care Toro utilizează informaţiile
Toro poate utiliza informaţiile personale pentru a procesa revendicările de garanţie, pentru a vă contacta în cazul unei retrageri a produsului sau în alt scop pe care vi-l menţionăm. Toro poate partaja informaţiile dumneavoastră cu afiliaţii, distribuitorii sau alţi parteneri de afaceri Toro în raport cu oricare dintre aceste activităţi. Nu vom vinde informaţiile dumneavoastră personale niciunei alte companii. Ne rezervăm dreptul de a dezvălui informaţiile personale pentru a respecta legile aplicabile şi cu solicitări din partea autorităţilor corespunzătoare pentru a opera sistemele în mod corespunzător sau pentru propria protecţie sau cea a celorlalţi utilizatori.

Păstrarea informaţiilor personale
Vă vom păstra informaţiile personale atât timp cât este necesar în scopurile pentru are au fost colectate iniţial sau pentru alte scopuri legitime (precum conformitatea cu legea) sau dacă acest lucru este prevăzut de legea în vigoare.

Angajamentul Toro faţă de securitatea informaţiilor dumneavoastră personale
Ne luăm măsuri de precauţie rezonabile pentru a proteja securitatea informaţiilor dumneavoastră personale. De asemenea, luăm măsuri pentru a menţine precizia şi starea curentă a informaţiilor personale.

Accesul i corectarea informaiilor dumneavoastră personale
Dacă doriţi să revizuiţi sau să corectaţi informaţiile dumneavoastră personale, contactaţi-ne prin e-mail la legal@toro.com.

Legea consumatorilor australieni

Consumatorii australieni vor găsi detalii referitoare la Legea consumatorilor australieni în e-mail sau la distribuitorul Toro local.

Garania Toro

O garanie limitată de doi ani

Condiţiile şi produsele acoperite de garanţie

The Toro Company şi afiliaţii săi, Toro Warranty Company, ca urmare a unui acord, garantează împreună că produsul comercial Toro („Produsul”) nu prezintă defecte de material sau de fabricaie timp de 2 ani sau 1500 de ore de funcionare*, oricare dintre acestea survine mai întâi. Această garanie se aplică tuturor produselor, cu excepia aeratoarelor (consultai declaraiile de garanie separate pentru aceste produse). În cazul în care există o situaie acoperită de garanie, vom repara produsul fără costuri pentru dumneavoastră, inclusiv diagnoză, manoperă, piese i transport. Această garanie începe la data livrării produsului către cumpărătorul cu amănuntul iniial.
* Produs echipat cu un contor orar.

Instruciuni pentru obinerea Serviciului de garanie

Avei responsabilitatea de a anuna distribuitorul dealerul autorizat de produse comerciale de la care ai achiziionat produsul de îndată ce considerai că există o situaie acoperită de garanie. Dacă avei nevoie de ajutor pentru a găsi un distribuitor sau un dealer autorizat de produse comerciale sau dacă avei întrebări cu privire la drepturile sau responsabilităile dumneavoastră referitoare la garanie, ne putei contacta la:

Departamentul de servicii pentru produse comerciale Toro (Toro Commercial Products Service Department)

Toro Warranty Company

8111 Lyndale Avenue South

Bloomington, MN 55420-1196

952–888–8801 sau 800–952–2740

E-mail: commercial.warranty@toro.com

Responsabilităile proprietarului

În calitate de proprietar al produsului, suntei responsabil pentru întreinerea i ajustările necesare menionate în *Manualul operatorului*. Nerealizarea întreinerii i reglajelor necesare poate constitui un motiv pentru anularea garaniei.

Articole i condiii neacoperite

Nu toate defeciunile sau problemele care apar în legătură cu produsul, în timpul perioadei de garanie, constituie defecte de material sau de manoperă. Această garanie nu acoperă următoarele:

- Defeciuni ale produsului cauzate de utilizarea unor piese de schimb ce nu au fost fabricate de Toro sau de montarea i utilizarea unor accesorii i produse suplimentare sau modificate ce nu au fost fabricate de Toro. Producătorul acestor articole poate oferi o garanie separată.
- Defeciuni ale produsului care sunt cauzate de neefectuarea întreinerii i/sau ajustărilor recomandate. Neîntreinerea corectă a produsului Toro conform Întreinerii recomandate prezentate în *Manualul operatorului* poate duce la respingerea solicitărilor de garanie.
- Defeciuni ale produsului care sunt cauzate de operarea acestuia într-un mod abuziv, neglijent sau imprudent.
- Piese supuse consumului prin utilizare, cu excepia cazului în care se constată că sunt defecte. Exemplele de componente care sunt consumate sau uzate în timpul funcionării normale a produsului includ, dar nu se limitează la, plăcue i garnituri de frână, garnituri de ambreiaj, lame, bobine, role i rulmeni (sigilai sau lubrifiabili), cuite pentru platformă, bujii, roi i rulmeni, anvelope, filtre, curele i anumite componente ale pulverizatorului, cum ar fi diafragme, duze i supape de reinere etc.
- Defeciuni cauzate de influene externe. Defeciunile considerate a fi provocate de factori externi includ, fără a se limita la, condiii meteorologice, practici de depozitare, contaminare sau utilizarea lichidelor de răcire, lubrifianilor, aditivilor, îngrăămintelor sau substanelor chimice neautorizate etc.
- Defeciuni sau probleme privind performana cauzate de utilizarea combustibililor (de exemplu, benzină, motorină sau biodiesel) care nu sunt conforme cu standardele respective din industrie.
- Zgomot, vibraii, uzură i deteriorare normale.
- „Uzura” normală include, dar nu se limitează la, deteriorarea scaunelor din cauza uzurii sau abraziunii, uzura suprafeelor vopsite, autocolantelor sau zgârierea geamurilor etc.

Piese

Piesele programate pentru a fi înlocuite în cadrul operaiunilor de întreinere necesare sunt acoperite de garanie pe perioada de timp până la momentul înlocuirii programate. Piesele înlocuite în cadrul acestei garanii sunt acoperite pe durata garaniei originale a produsului i devin proprietatea Toro. Toro va lua decizia finală dacă va repara orice piesă sau ansamblu existent sau o/îl va înlocui. Toro poate folosi piese remanufacturate pentru reparaii în perioada de garanie.

Garanie pentru baterii cu descărcare profundă i baterii litiu-ion:

Există un număr total specificat de kilowai-oră pe care îi pot furniza bateriile cu descărcare profundă i bateriile litiu-ion pe durata lor de viaă. Tehnicile de operare, reîncărcare i întreinere pot extinde sau reduce durata de viaă totală a bateriei. Pe măsură ce bateria din cadrul acestui produs este consumată, cantitatea de lucru util între intervalele de încărcare va scădea încet, până când bateria va fi complet uzată. Înlocuirea bateriilor uzate din cauza consumului normal, este responsabilitatea proprietarului produsului. Poate fi necesară înlocuirea bateriei în timpul perioadei normale de garanie a produsului, care este efectuată pe cheltuiala proprietarului. Notă: (doar pentru bateriile litiu-ion): bateriile litiu-ion au o garanie proporională doar pentru piese, începând cu al 3-lea an i până la al 5-le an, în funcie de timpul de funcionare i de kilowaii-oră utilizai. Consultai *Manualul operatorului* pentru informaii suplimentare.

Întreinerea este efectuată pe cheltuiala proprietarului

Reglarea motorului, lubrifierea, curăarea i lustruirea, înlocuirea filtrelor, a lichidului de răcire i finalizarea lucrărilor de întreinere recomandate fac parte din serviciile normale necesare pentru produsele Toro, efectuate pe cheltuiala proprietarului.

Condiii generale

Singurul remediu în baza prezentei garanii constă în repararea de către un centru de service sau un distribuitor autorizat Toro.

Nici The Toro Company, nici Toro Warranty Company nu sunt răspunzătoare pentru daunele indirecte, speciale sau secundare corelate cu utilizarea produselor Toro acoperite prin această garanie, inclusiv pentru orice costuri sau cheltuieli de furnizare a unor echipamente înlocuitoare sau a unor lucrări de service în timpul perioadelor rezonabile de defectare sau de neutilizare, în ateptarea efectuării reparaiilor în baza prezentei garanii. Cu excepia garaniei pentru emisii menionate mai jos, dacă este cazul, nu există altă garanie expresă. Toate garaniile implicite de vandabilitate i caracter adecvat pentru o anumită utilizare se limitează la durata acestei garanii exprese.

Unele ări nu permit excluderea daunelor secundare sau speciale sau limitarea duratei unei garanii implicite, aadar este posibil ca excluderile i limitările de mai sus să nu se aplice în cazul dumneavoastră. Această garanţie vă oferă drepturi legale specifice şi este posibil să aveţi şi alte drepturi care variază în funcţie de ţară.

Notă privind garania pentru motor:

Sistemul de control al emisiilor din cadrul produsului dumneavoastră poate fi acoperit de o garanie separată, care îndeplinete cerinele stabilite de Agenia pentru protecia mediului din S.U.A. (U.S. Environmental Protection Agency – EPA) i/sau Consiliul pentru resursele atmosferice din California (California Air Resources Board – CARB). Limitările de ore menionate mai sus nu se aplică garaniei sistemului de control al emisiilor. Pentru mai multe detalii, consultai Declaraia de garanie pentru controlul emisiilor motorului furnizată împreună cu produsul dumneavoastră sau inclusă în documentaia producătorului motorului

Alte ări decât Statele Unite sau Canada

Clienii care au achiziionat produse Toro exportate din afara Statelor Unite sau Canadei trebuie contacteze distribuitorul (dealerul) Toro propriu, pentru a obine politicile privind garania pentru ara, provincia sau statul respectiv. Dacă din orice motiv suntei nemulumit de serviciile distribuitorului dumneavoastră sau întâmpinai dificultăi în a obine informaii despre garanie, contactai importatorul Toro.