Form No. 3473-717 Rev A

Count on it.

Упутство за оператера

Prskalica za travnjak Multi Pro® 5800-G sa ExcelaRate® sistemom za prskanje

Број модела 41394—Серијски број 417400000 и више

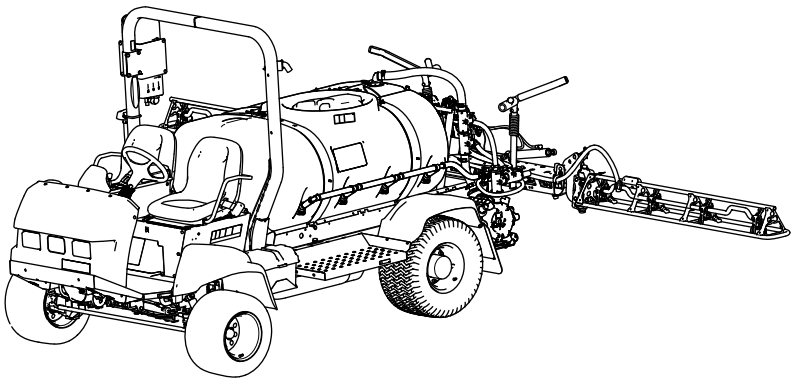

Регистровано у www.Toro.com.
Оригинална упутства (ЕН)

3473-717

Ovaj proizvod je usaglašen sa svim važećim evropskim direktivama; za detalje pogledajte odvojeni list deklaracije o usaglašenosti za određeni proizvod.

Korišćenje ili rukovanje motorom na bilo kojem zemljištu prekrivenom šumom, žbunjem ili travom predstavlja kršenje odeljka 4442 ili 4443 Kalifornijskog kodeksa javnih resursa, osim ako je motor opremljen odvodnikom varnica, kao što je definisano u odeljku 4442, održavan u efektivnom radnom stanju ili je motor konstruisan, opremljen i održavan za sprečavanje požara.

Priloženi *Priručnik za vlasnika motora* se isporučuje sa informacijama u vezi sa propisima Agencije za zaštitu životne sredine u SAD (EPA) i Kalifornijske regulacije za kontrolu emisija izduvnih sistema, održavanje i garanciju. Rezervni delovi se mogu poručiti preko proizvođača motora.

Ako je ova mašina opremljena uređajem za telematiku, obratite se svom ovlašćenom Toro distributeru za uputstva za aktiviranje uređaja.

Sertifikacija za elektromagnetnu kompatibilnost

Domaći: Ovaj uređaj je u skladu sa FCC pravilima, deo 15. Rad podleže sledećim dvama uslovima: (1) Ovaj uređaj ne sme izazivati štetne smetnje i (2) ovaj uređaj mora sa prihvat sve smetnje koje mogu biti primljene, uključujući smetnju koja može izazvati neželjeni rad.

FCC ID: APV-3640LB

IC: 5843C-3640LB

Ova oprema je testirana i zaključeno je da je u skladu sa ograničenjima klase B digitalnih uređaja, u skladu sa FCC pravilima, deo 15. Ta ograničenja su osmišljena tako da pruže razumnu zaštitu od štetnih smetnji u kućnoj instalaciji. Ova oprema stvara, koristi i može da zrači energiju radio frekvencije i, ako se ne instalira i koristi u skladu da uputstvom, može da dovede do štetnih smetnji u radio komunikaciji. Međutim, ne postoji garancija da neće doći do smetnje na određenoj instalaciji. Ako ova oprema izazove štetne smetnje u prijemu radio i televizijskog signala, što se može utvrditi isključivanjem i uključivanjem opreme, preporučuje se da korisnik pokuša da otkloni smetnje pomoću jedne ili više sledećih mera:

- Preusmerite ili premestite prijemnu antenu.
- Povećajte rastojanje između opreme i prijemnika.
- Povežite opremu sa izlazom na kolu koje se razlikuje od onog na koje je prijemnik povezan.
- Posavetujte se sa prodavcem ili iskusnim radio-video tehničarom.

Argentina

H-31397

Australija

Maroko

AGREE PAR L'ANRT MAROC

Numéro d'agrément: MR00004789ANRT20024

Date d'agrément: 11/4/2024

Novi Zeland

R-NZ

Južna Koreja

R-R-Tor-HMU3640LB

⚠ УПОЗОРЕЊЕ

КАЛИФОРНИЈА
Предлог 65 Упозорење

У савезној држави Калифорнија познато је да издувни гасови мотора овог производа садрже хемикалије које изазивају карцином, оштећења плода и друге репродуктивне проблеме.

У савезној држави Калифорнија познато је да стубићи и клеме акумулатора, као и додатна опрема, садрже олово и оловна једињења који изазивају карцином и репродуктивне проблеме. Оперите руке након руковања.

У савезној држави Калифорнија познато је да употреба овог производа може довести до излагања хемикалијама које изазивају карцином, оштећења плода и друге репродуктивне проблеме.

© 2025—The Toro® Company
8111 Lyndale Avenue South
Bloomington, MN 55420

Обратите нам се на www.Toro.com.
Štampano u SAD
Сва права задржана

Увод

Ова машина је возило које служи за прскање травњака и намењена је за употребу од стране стручних лица, ангажованих оператера код комерцијалних примена. Превасходно је пројектована за прскање добро одржаваних травњака у парковима, на golf теренима, спортским теренима и на комерцијалним површинама.

Ова машина је превасходно пројектована за коришћење ван путева и није намењена за дужу вожњу по јавним путевима. Коришћење овог производа за намене за које није предвиђен може да буде опасно по вас и околне посматраче.

Пажљиво прочитајте ове информације да биште научили како да правилно користите и одржавате свој уређај и како да избегнете повреде и оштећење производа. Правилно и безбедно руковање производом је ваша одговорност.

Посетите www.Toro.com за више информација, укључујући савете у вези са безбедношћу, материјале за обуку, информације о додатној опреми, помоћ у проналаженju продавца или да биште регистровали свој производ.

Кад год су вам потребни сервис, оригинални Toro делови или додатне информације, обратите се овлашћеном сервисеру или Toro корисничкој служби и припремите број модела и серијски број свог производа. Слика 1 показује локацију броја модела и серијског броја на производу. Запишите бројеве у за то предвиђеном простору.

Важно: **Можете мобилним уређајем да скенирате QR кôд на налепници са серијским бројем (ако је део опреме) како биште приступили информацијама о гаранцији, деловима и другим информацијама о производу.**

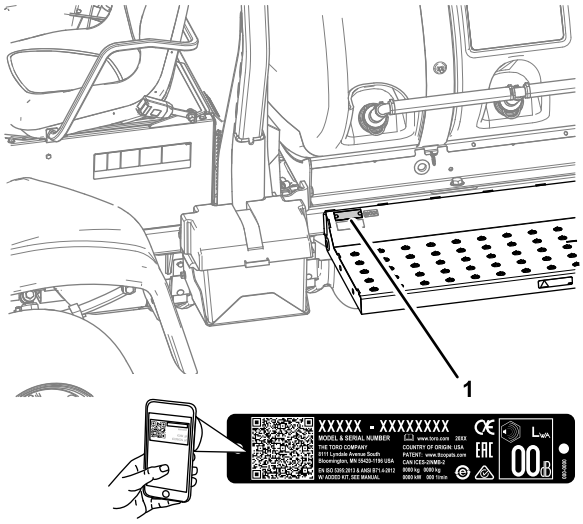

g238884

Слика 1

1. Локација са бројем модела и серијским бројем

Број модела	_____
Серијски број	_____

У овом приручнику се приказују потенцијалне опасности и безбедносне поруке означене симболом за безбедносно упозорење (Слика 2), који указује на опасност која може довести до теške повреде или смртног исхода ако се не придржавате препоручених мера предострожности.

g000502

Слика 2

Симбол за безбедносно упозорење

У овом приручнику се користе 2 речи за истицање информација. **Важно** скреће пажњу на посебне механичке информације, а **Напомена** наглашава да су опште информације вредне посебне пажње.

Садржај

Безбедност 5
Општа безбедност 5
Безбедносне налепнице и налепнице са инструкцијама 5
Подешавање 12
1 Постављање прикључка за пуњење резервоара прскалице 13
2 Монтирање CE комплета 13
Преглед производа 14
Контроле 15
Kontrole prskalice 17
Спецификације 21
Dodatna oprema/priključci 21
Пре рада 21
Безбедност пре коришћења 21
Извођење провера пре покретања 22
Припрема машине 22
Разрађивање нове машине 23
Припрема прскалице 24
Пуњење резервоара 28
Калибрисање вентила за заобилаженje секција 29
Положај дугмета вентила за заобилаженje мућкања 30
Калибрација вентила за заобилаженje мућкања 30
Лоцирање пумпе прскалице 31
Током рада 31
Безбедност током коришћења 31

Korišćenje mašine 33
Poruke o motoru 34
Rukovanje prskalicom 36
Funkcije prskalice za režim stope primene i ručni režim 36
Prskanje ExcelaRate sistemom prskalice..... 37
Pozicioniranje sekcija prskalice 41
Odgovarajuće mere predostrožnosti za travnjak tokom rada u stacionarnim režimima 41
Saveti za prskanje 42
Otčepljivanje mlaznica..... 42
Nakon rada 42
Bezbednost nakon rada..... 42
Čišćenje prskalice..... 43
Vuča mašine..... 47
Vuča prskalice 47
Одржавање 49
Bezbednost pri održavanju 49
Препоручени распоред(и) одржавања 50
Kontrolna lista za dnevno održavanje..... 52
Označavanje problematičnih područja..... 52
Поступци предодржавања 53
Podizanje prskalice..... 53
Pristup motoru 53
Подмазивање 56
Podmazivanje pumpe prskalice 56
Podmazivanje sistema za upravljanje i vešanje 56
Podmazivanje šarki strele..... 56
Podmazivanje ležaj šipke aktuatora..... 57
Одржавање мотора 58
Bezbednost motora 58
Provera prečišćivača vazduha..... 58
Zamena elementa filtera za vazduh. 59
Specifikacije motornog ulja 60
Proveravanje motornog ulja..... 60
Zamena filtera za motorno ulje..... 61
Količina motornog ulja 61
Zamena motornog ulja..... 62
Provera PCV ventila 62
Godišnje održavanje motora..... 63
Одржавање система за гориво 63
Provera vodova i priključaka za gorivo 63
Odzračivanje sistema za gorivo 63
Servisiranje filtera za gorivo..... 64
Pražnjenje rezervoara za gorivo 68
Одржавање електричног система 69
Bezbednost električnog sistema 69
Zamena osigurača..... 69
Servisiranje akumulatora 69
Одржавање погонског система 71
Pregled točkova/pneumatika 71
Specifikacija maziva pogona planetarnog zupčanika..... 71
Provera maziva pogona planetarnog zupčanika..... 71
Zamena maziva pogona planetarnog zupčanika..... 72
Podešavanje uvlačenja prednjih točkova 74
Одржавање система за хлађење 75
Bezbednost rashladnog sistema..... 75
Specifikacija rashladnog sredstva..... 75
Provera nivoa rashladnog sredstva..... 75
Količina rashladnog sredstva 77
Zamena rashladnog sredstva 77
Одржавање кочница 78
Podešavanje kočnica..... 78
Одржавање појаса 78
Servisiranje kaiša alternatora 78
Одржавање хидрауличног система 79
Bezbednost hidrauličnog sistema 79
Specifikacije hidraulične tečnosti 79
Provera hidrauličnog sredstva 80
Zamena filtera hidraulike 80
Količina hidraulične tečnosti 81
Promena hidraulične tečnosti 81
Održavanje sistema prskalice 82
Proveravanje creva..... 82
Zamena usisnog filtera 82
Zamena potisnog filtera 83
Zamena filtera mlaznice..... 84
Poravnavanje ležišta sa spoljnim strelama 84
Podešavanje nivoa strela..... 85
Provera najlonskih okretnih rukavaca 85
Održavanje pumpe..... 86
Provera pumpe..... 86
Чишћење 87
Čišćenje rebara hladnjaka 87
Čišćenje merača protoka 87
Складиштење 88
Bezbednost prilikom skladištenja..... 88
Priprema mašine za skladištenje 88
Priprema mašine za servis..... 90
Решавање проблема 91
Шематски прикази 94

Безбедност

Општа безбедност

Овај производ може да доведе до телесне повреде. Увек поштујте сва безбедносна упутства како биште избегли тешку телесну повреду.

- Треба да пročитате и швватите садржај овог *Приручника за оператера* пре него што покренете motor.
- Посветите пуну пажњу док користите машину. Немојте се бавити никаквим другим активностима које одвраћају пажњу; у супротном може доћи до повреде или оштећења имовине.
- Користите одговарајућу личну заштитну опрему (LZO) да биште се сачували од контакта са хемикалијама. Хемијске супстанце које се користе у систему прскалице могу да budu опасне и токсичне.
- Немојте приближавати шаке или стопала покретним компонентама машине.
- Немојте користити машину ако на њу нису постављени свисправни штитници и други заштитни уређаји за безбедност.
- Држите се подаље од области пражњења млазница прскалице и распршивања. Нека посматрачи и деца budu van радног простора.
- Немојте никада дозволити деци да користе машину.
- Паркирајте машину на равној површини, активирајте паркирну кочницу, искључите motor, извадите кључ (ако је део опреме) и пре него што напустите место оператера сачекајте да се све заустави. Пре подешавања, сервисирања, чишћења или одлагања машине, сачекајте да се охлади.

Неправилна употреба или одржавање ове машине може довести до повреде. Да биште смањили могућност повреде, поштујте ова безбедносна упутства и увек водите рачуна о симболу за безбедносно упозорење ⚠, који означава оprez, упозорење или опасност – упутства за личну безбедност. Непоштовање ових упутстава може довести до телесне повреде или смртног исхода.

Овим приручником нису обухваћени свиприкључци који могу да адаптирају машину. За додатна безбедносна упутства погледајте приручник за оператера који је испоручен са сваким прикључком.

Безбедносне налепнице и налепнице са инструкцијама

Безбедносне налепнице и упутства лако су видљиви оператеру и налазе се у близини свакеобласти са потенцијалном опасношћу. Замените сваку налепницу која је оштећена или недостаје.

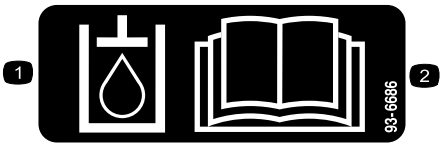

decal93-6686

93-6686

1. Хидраулична течност
2. Пročитајте *приручник за оператера*.

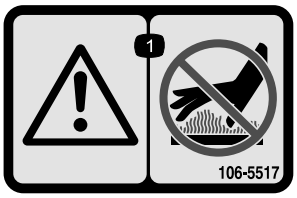

decal106-5517

106-5517

1. Упозорење – не додирујте врелу површину.

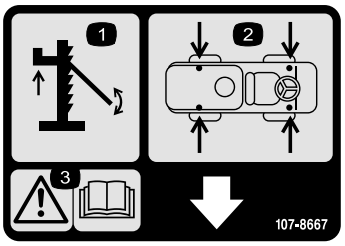

decal107-8667

107-8667

1. Подизање
2. Локације тачака за подизање
3. Упозорење – у *приручнику за оператера* потражите више информација о подизању машине.

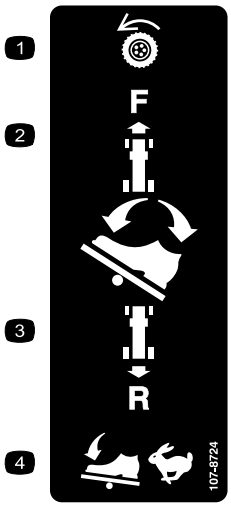

decal107-8724

107-8724

1. Vučni pogon
2. Za vožnju unapred, pritisnite gornji deo papučice gasa unapred i nadole.
3. Za vožnju unazad, pritisnite donji deo papučice gasa unazad i nadole.
4. Što je veći pritisak na papučicu, to je veća brzina vozila.

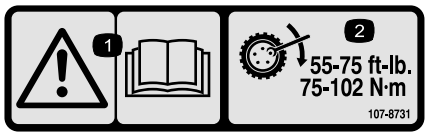

decal107-8731

107-8731

1. Upozorenje – pročitajte *priručnik za operatera.*
2. Pritegnite navrtke točka obrtnim momentom od 75 do 102 N·m.

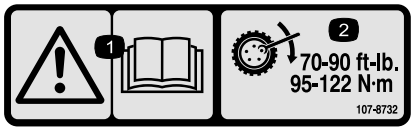

decal107-8732

107-8732

1. Upozorenje – pročitajte *priručnik za operatera.*
2. Pritegnite navrtke točka obrtnim momentom od 95 do 122 N·m.

---

decal117-3276

117-3276

1. Rashladna tečnost za motor pod pritiskom
2. Opasnost od eksplozije – pročitajte *Priručnik za operatera*.
3. Upozorenje – ne dodirujte vrelu površinu.
4. Upozorenje – pročitajte *Priručnik za operatera*.

---

decal117-4955

117-4955

1. Upozorenje – pročitajte *Uputstvo za operatera*; vežite pojas kada sedite na mestu operatera; izbegavajte naginjanje mašine.
2. Upozorenje – nosite zaštitu za uši.

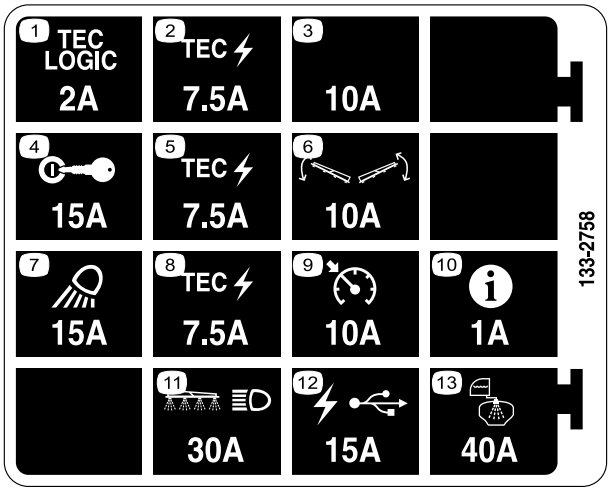

decal133-2758

133-2758

1. TEC logika – 2 A
2. TEC napajanje – 7,5 A
3. Dodatni otvor za osigurač – 10 A
4. Paljenje – 15 A
5. TEC napajanje – 7,5 A
6. Kontrola strele – 10 A
7. Radno svetlo – 15 A
8. TEC napajanje – 7,5 A
9. Tempomat – 10 A
10. InfoCenter – 1 A
11. Strela i prednje svetlo – 30 A
12. USB napajanje – 15 A
13. Rezervoar prskalice – 40 A

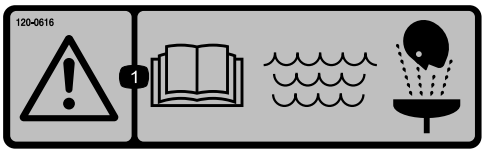

decal120-0616

120–0616

1. Upozorenje – pročitajte *priručnik za operatera*; za ispiranje tokom pružanja prve pomoći koristite svežu i čistu vodu.

decal120-0622

120-0622

1. Upozorenje – pročitajte *priručnik za operatera*.
2. Upozorenje – nemojte ulaziti u rezervoar.
3. Opasnost od opekotina od kaustičnih tečnosti / hemikalija i od udisanja toksičnih gasova – nosite zaštitu za šake, kožu, oči i respiratorne organe.

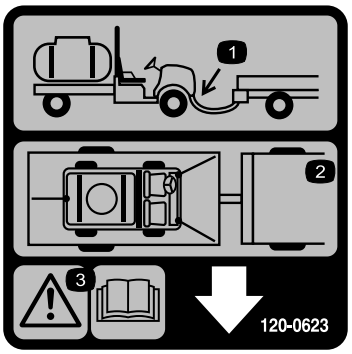

decal120-0623

120-0623

1. Lokacija vučne kuke
2. Lokacije mesta za privezivanje
3. Upozorenje – pročitajte *priručnik za operatera.*

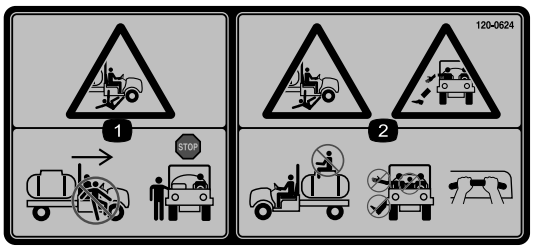

decal120-0624

120-0624

1. Opasnost od prignječenja / gubitka udova prisutnih osoba – nemojte ulaziti u mašinu niti izlaziti iz nje dok se kreće; zaustavite mašinu pre ulaska ili izlaska.
2. Opasnost od pada i prignječenja – penjanje na rezervoar nije dozvoljeno; ruke i noge sve vreme držite u vozilu i koristite rukohvate za putnike.

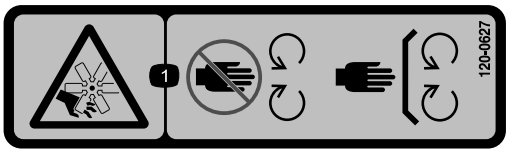

decal120-0627

120-0627

1. Opasnost od posekotina / gubitka udova, ventilator – udaljite se od pokretnih delova; sve štitnike i zaštitne elemente održavajte na njihovom mestu.

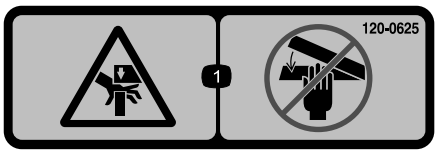

decal120-0625

120-0625

1. Mesto uklještenja, šaka – držite šake na odstojanju.

decal120-0617

120-0617

1. Mesto uklještenja – ne približavajte šake šarki.
2. Opasnost od prignječenja, strela – udaljite posmatrače.

decal127-6976

127-6976

1. Smanjivanje
2. Pojačavanje

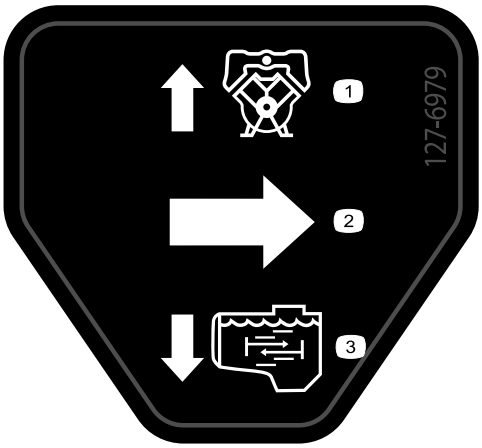

decal127-6979

127-6979

1. Povratni protok pumpe
2. Protok
3. Protok za mućkanje

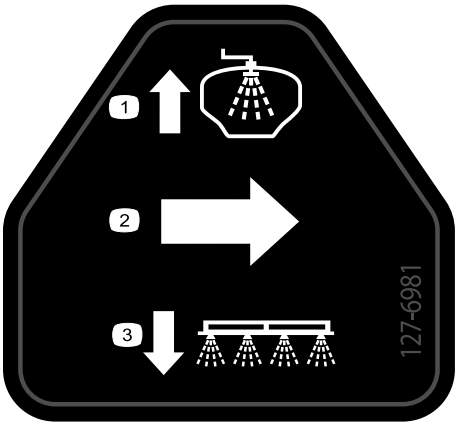

decal127-6981

127-6981

1. Zaobilazni povratni protok
2. Protok
3. Prskalica sekcije

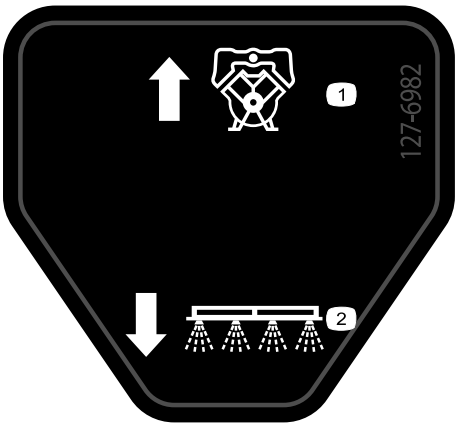

decal127-6982

127-6982

1. Povratni protok pumpe
2. Prskalica sekcije

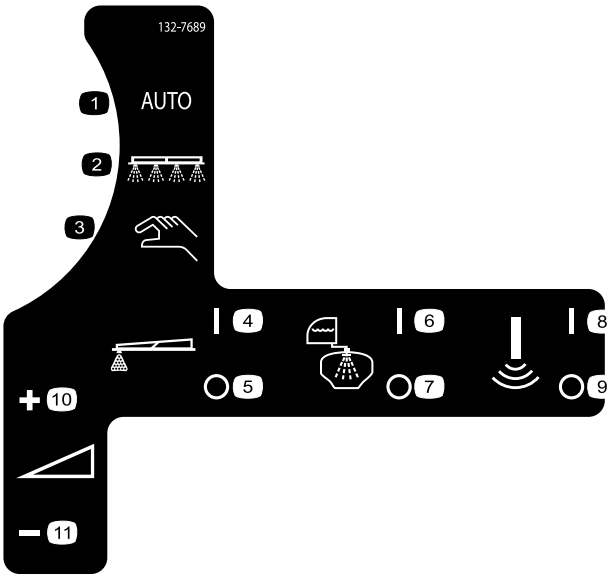

decal132-7689

132-7689

1. Režim automatskog prskanja
2. Režim prskanja
3. Režim ručnog prskanja
4. Obeležavanje penom – uključeno
5. Obeležavanje penom – isključeno
6. Sistem za ispiranje – uključen
7. Sistem za ispiranje – isključen
8. Sonic senzor – uključen
9. Sonic senzor – isključen
10. Stopa primene – povećanje
11. Stopa primene – smanjenje

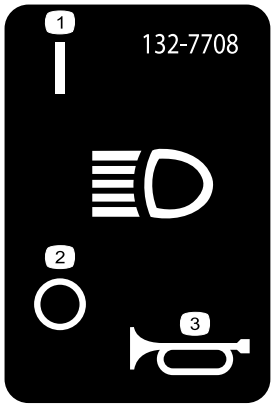

decal132-7708

132-7708

1. Svetlo – uključeno
2. Svetlo– isključeno
3. Sirena

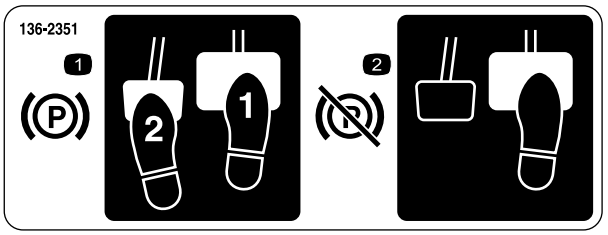

decal136-2351

136-2351

1. Da biste aktivirali parkirnu kočnicu, pritisnite papučicu kočnice i parkirne kočnice.
2. Da biste deaktivirali parkirnu kočnicu, pritisnite i otpustite papučicu kočnice.

decal133-8062

133-8062

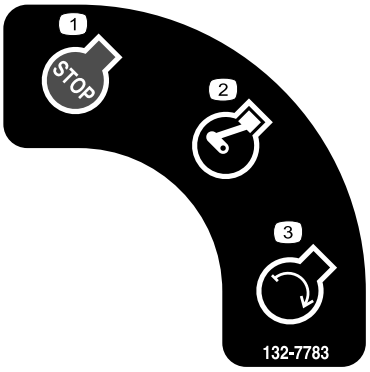

decal132-7783

132-7783

1. Zaustavljanje motora
2. Rad motora
3. Pokretanje motora

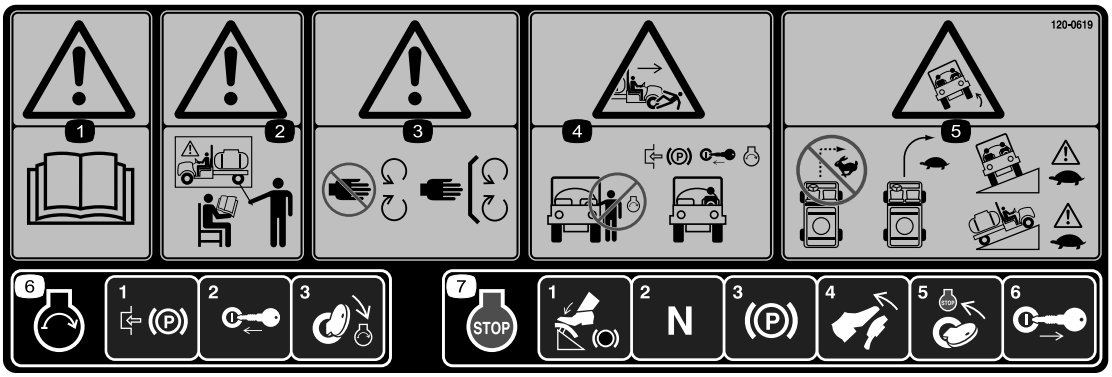

decal120-0619

120-0619

1. Upozorenje – pročitajte *priručnik za operatera*.
2. Upozorenje – nemojte koristiti ovu mašinu ako niste završili obuku.
3. Upozorenje – udaljite se od pokretnih delova; sve štitnike i zaštitne elemente održavajte na njihovom mestu.
4. Opasnost od prignječenja / gubitka udova prisutnih osoba – nemojte da pokrećete motor dok ulazite u vozilo ili izlazite iz njega; aktivirajte parkirnu kočnicu, umetnite ključ i pokrenite motor dok sedite na sedištu operatera.
5. Opasnost od prevrtanja – nemojte naglo da skrećete tokom brze vožnje i vozite sporo dok skrećete; budite oprezni i vozite sporo dok se krećete preko nagiba, uz njih ili niz njih.
6. Da biste pokrenuli motor, aktivirajte parkirnu kočnicu, umetnite ključ za paljenje i okrenite ga u položaj POKRETANJE.
7. Da biste isključili motor, pritisnite kočnicu, uverite se da se papučica gasa nalazi u položaju NEUTRALNO, aktivirajte parkirnu kočnicu, otpustite kočnicu, okrenite ključ u položaj ZAUSTAVLJANJE i izvadite ključ.

decal132-7786

132-7786

1. Prskalica – isključena
2. Prskalica – uključena
3. USB

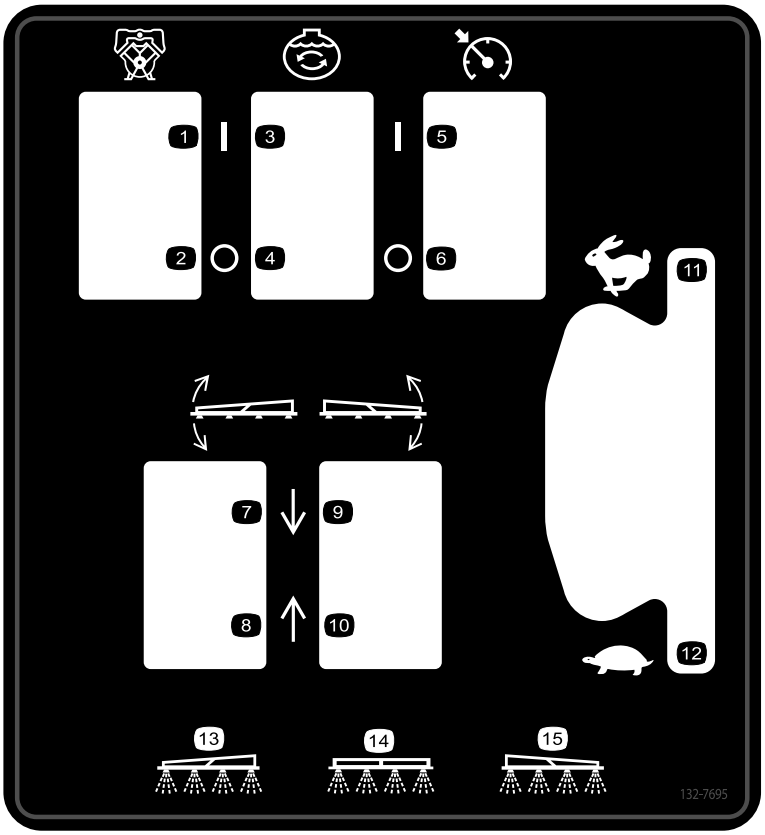

decal132-7695

132-7695

1. Pumpa – uključena
2. Pumpa – isključena
3. Mućkanje – uključeno
4. Mućkanje – isključeno
5. Kontrola brzine – uključena
6. Kontrola brzine – isključena
7. Spustite levu sekciju.
8. Podignite levu sekciju.
9. Spustite desnu sekciju.
10. Podignite desnu sekciju.
11. Brzina motora – brza
12. Brzina motora – spora
13. Prskalica leve sekcije
14. Prskalica srednje sekcije
15. Prskalica desne sekcije

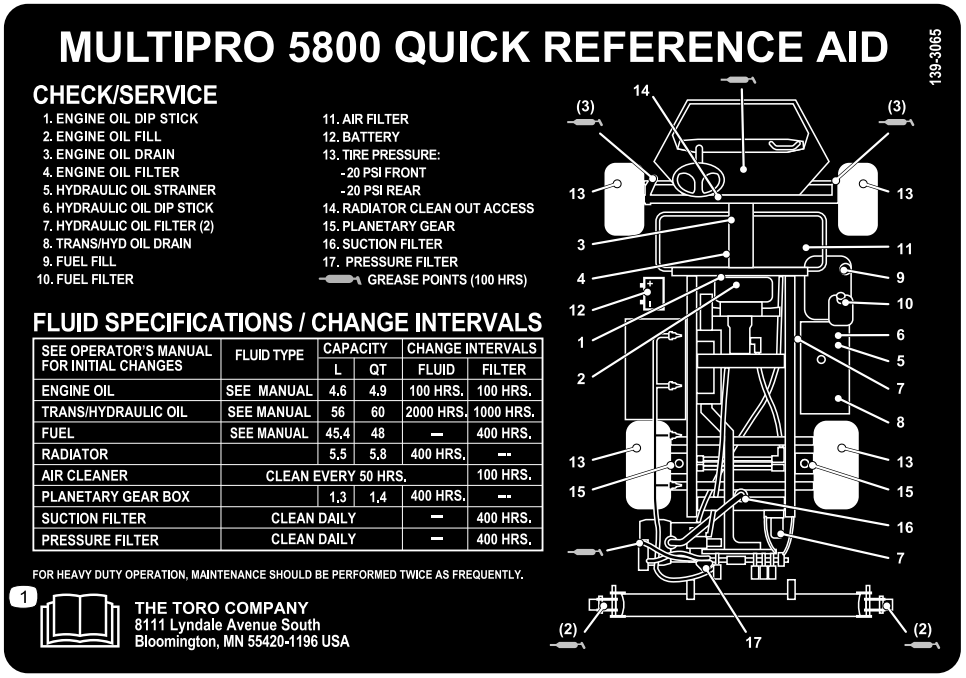

decal139-3065

139-3065

1. Pročitajte *priručnik za operatera*.

Подешавање

Непричвршћени делови

Употребите доњи дијаграм како бисте проверили да ли су испоручени сви делови.

Поступак	Опис	Кол.	Употреба
1	Priključak za brzo rastavljanje	1	Postavljanje priključka za punjenje rezervoara prskalice.
2	Делови нису потребни	–	Montiranje CE kompleta.

Медији и додатни делови

Опис	Кол.	Употреба
Ključ za pokretanje	2	Pročitajte priručnike pre nego što koristite mašinu.
Priručnik za operatera	1	
Priručnik za vlasnike motora	1	
Kartica sa uputstvima kataloga delova	1	
Mrežica filtera	2	

Напомена: Utvrdite levu i desnu stranu mašine iz uobičajenog položaja operatera.

Напомена: Ako imate pitanja ili su vam potrebne dodatne informacije u vezi sa upravljačkim sistemom prskalice, pogledajte *Priručnik za operatera* koji je isporučen uz sistem.

Важно: **Ova prskalica se prodaje bez mlaznica za prskanje.**

Da biste koristili prskalicu, *morate da nabavite i montirate mlaznice*. Obratite se ovlašćenom distributeru kompanije Toro za informacije u vezi sa dostupnim kompletima i dodatnom opremom za sekcije.

Nakon što postavite vaše mlaznice i pre prvog korišćenja prskalice, podesite ventile za zaobilaženje sekcije tako da pritisak i stopa primene ostanu isti za sve sekcije kada isključite jednu ili više sekcija. Pogledajte Podešavanje ventila za zaobilaženje sekcija (страна 29).

1

Postavljanje priključka za punjenje rezervoara prskalice

Делови потребни за овај поступак:

1	Priključak za brzo rastavljanje

Поступак

Напомена: Da biste završili ovaj postupak, moraćete da pribavite crevo sa muškim priključkom koji ima nacionalni navoj cevi (NPT) od 1 inča i PTFE zaptivač za navoje.

1. Na desnoj prednjoj strani poklopca rezervoara skinite 2 rascepke kojima se pričvršćuju reze za spojnicu za brzo rastavljanje za antisifonski priključak za punjenje (Слика 3).

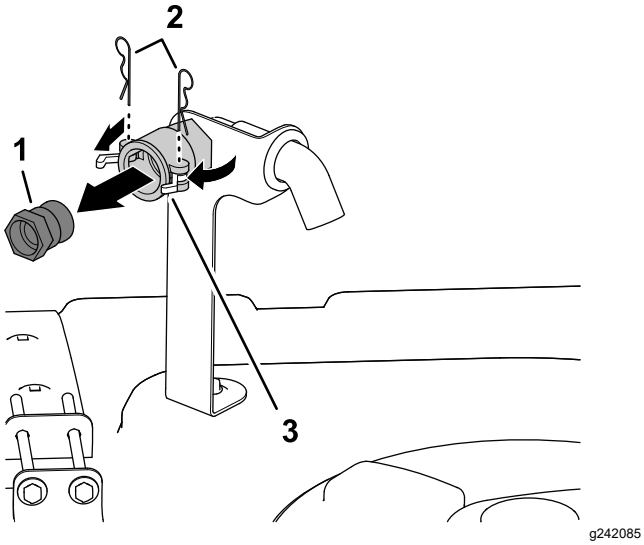

Слика 3

1. Priključak za brzo rastavljanje
2. Rascepke
3. Reze (spojnica za brzo rastavljanje)

2. Rotirajte otvorene reze kako biste odvojili priključak za brzo rastavljanje od spojnice za brzo rastavljanje (Слика 3).
3. Skinite priključak za brzo rastavljanje sa spojnice za brzo rastavljanje (Слика 3).
4. Zatvorite reze i postavite rascepke u prirubnice spojnice za brzo rastavljanje (Слика 3).
5. Nanesite PTFE zaptivač za navoje (Слика 4) na navoje priključka creva za punjenje (1 inč – nacionalni navoj cevi).

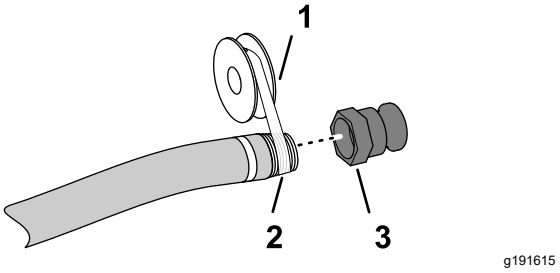

Слика 4

1. PTFE zaptivač za navoje
2. Priključak creva za punjenje (1 inč – nacionalni navoj cevi)
3. Priključak za brzo rastavljanje

6. Postavite spojnicu za brzo rastavljanje na crevo za punjenje i pritegnite je rukom (Слика 4).

2

Montiranje CE kompleta

Mašine koje rade u zemljama EU

Делови нису потребни

Поступак

Montirajte CE komplet za svoju mašinu; pogledajte *uputstva za montiranje* za Multi Pro 5800 CE komplet.

Преглед производа

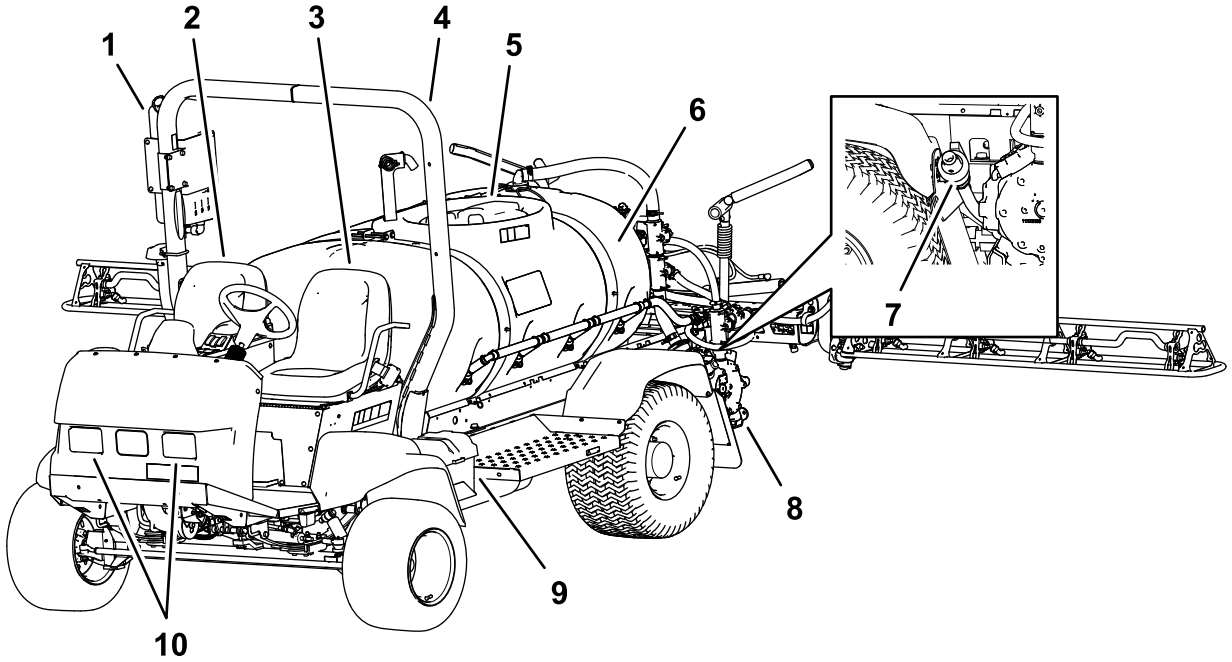

g190621

Слика 5

1. Резервоар за чисту воду
2. Седиште путника
3. Седиште оператера
4. Заштитни рам (ROPS)
5. Поклопац резервоара
6. Резервоар за хемикалије
7. Дренажни вентил (резервоар прскалице)
8. Пумпа прскалице
9. Акумулатор
10. Радна светла

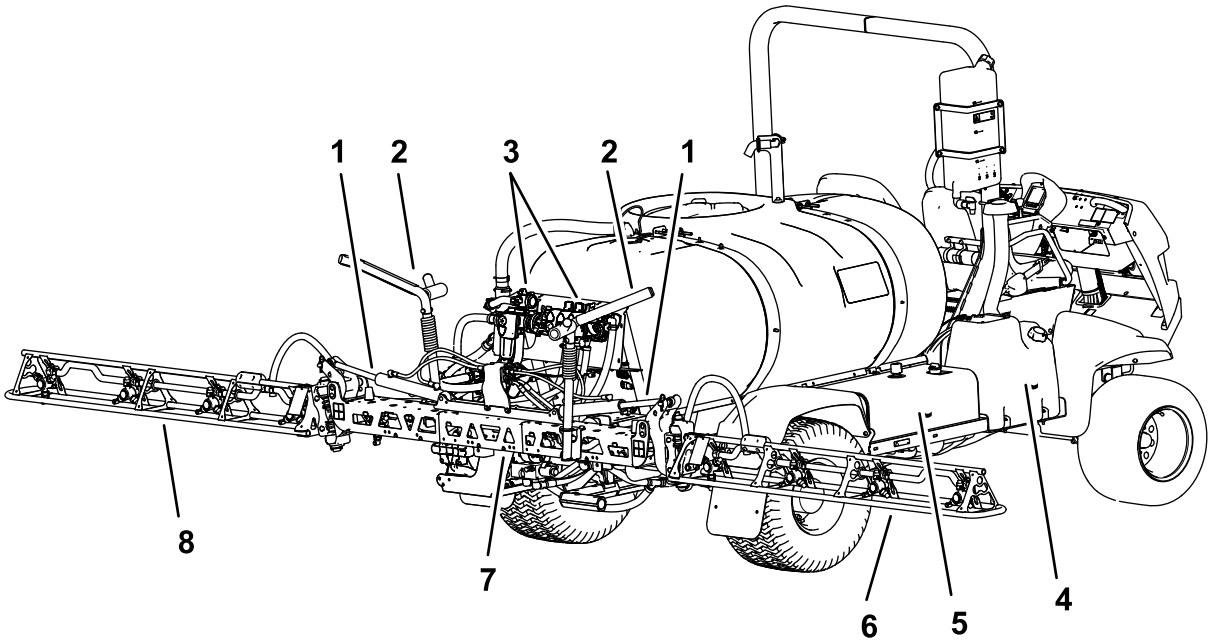

g190600

Слика 6

1. Цилиндар за подизање
2. Ležište za transport strele
3. Вентили разводника
4. Резервоар за горивo
5. Резервоар за хидрауличну течност
6. Секција десне стреле
7. Секција средње стреле
8. Секција леве стреле

Контроле

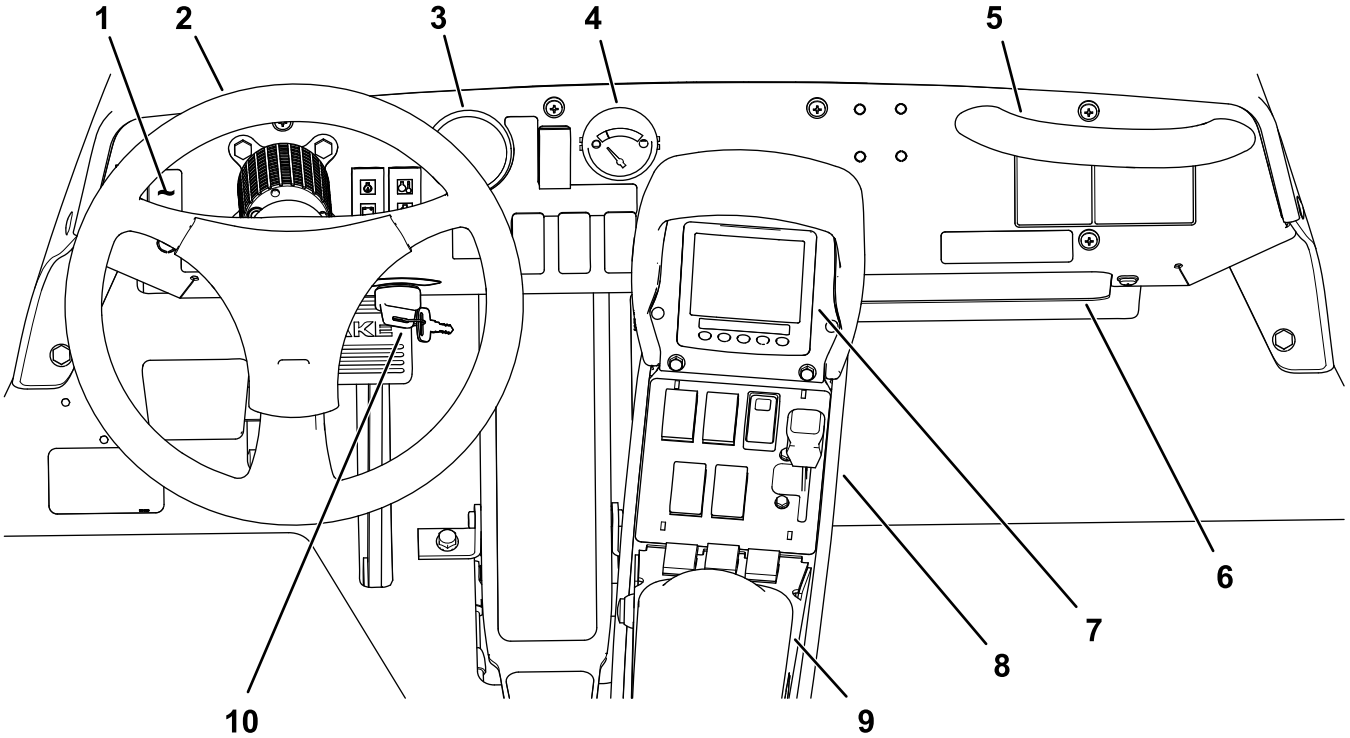

g216445

Слика 7

1. Prekidač za radno svetlo
2. Upravljač
3. Manometar
4. Merač nivoa goriva
5. Rukohvat za putnika
6. Kaseta
7. InfoCenter
8. Quick Find™ konzola
9. Naslon za ruku
10. Prekidač za paljenje

Kontrole vozila

Papučica gasa

Papučicom gasa (Слика 8) kontroliše se kretanje mašine, unapred i unazad. Prstima ili petom desnog stopala pritisnite gornji deo papučice da biste se kretali unapred, ili donji deo papučice biste mašinu pomerali unazad. Otpustite papučicu da biste usporili i zaustavili mašinu.

Важно: **Uverite se da ste omogućili zaustavljanje prskalica pre prelaska iz položaja KRETANJE UNAPRED u položaj KRETANJE UNAZAD i obrnuto.**

Напомена: Što jače pritisnete papučicu u bilo kom smeru, prskalica će se brže kretati. Da biste postigli maksimalnu brzinu kretanja unapred, pomerite ručicu gasa u položaj BRZO i pritisnite papučicu gasa do kraja unapred.

Напомена: Da biste postigli maksimalnu snagu pod teškim opterećenjem ili pri kretanju uzbrdo, pomerite ručicu gasa u položaj BRZO dok blago pritiskate papučicu gasa kako biste održali veliku brzinu motora.

Kada brzina motora počne da opada, blago otpustite papučicu gasa i omogućite motoru da poveća brzinu.

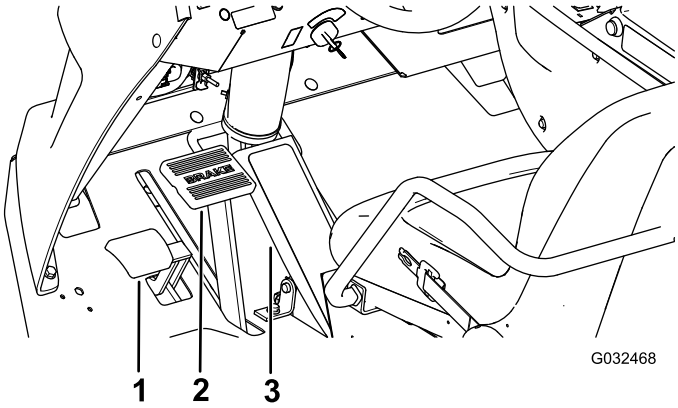

G032468

g032468

Слика 8

1. Papučica parkirne kočnice
2. Papučica kočnice
3. Papučica gasa

Papučica kočnice

Koristite papučicu kočnice da zaustavite ili usporite mašinu (Слика 8).

⚠ ПАЖЊА

Ako rukujete prskalicom sa loše podešenim ili istrošenim kočnicama, mogli biste da izgubite kontrolu nad prskalicom, što može da dovede do teških povreda ili smrti vas ili osoba u blizini.

Uvek proverite kočnice pre rukovanja prskalicom i pobrinite sa da uvek budu propisno podešene i popravljene.

Parkirna kočnica

Parkirna kočnica je velika papučica sa leve strane papučice kočnice (Слика 8). Aktivirajte parkirnu kočnicu kad god napuštate sedište da biste sprečili slučajno pomeranje prskalice. Da biste aktivirali parkirnu kočnicu, pritisnite papučicu kočnice i, dok držite kočnicu, pritisnite papučicu parkirne kočnice. Za deaktiviranje, pritisnite i otpustite papučicu kočnice. Ako je prskalica parkirana na strmom nagibu, aktivirajte parkirnu kočnicu i postavite podupirače pod točkove na strani ka nizbrdici.

Prekidač za paljenje

Prekidač za paljenje (Слика 7) se koristi za uključivanje i isključivanje motora, a ima 3 položaja: ISKLJUČENO, UKLJUČENO/PREDGREVANJE i POKRETANJE.

Prekidač za blokiranje brzine

Prekidačem za blokiranje brzine blokira se položaj papučice gasa kada je prekidač podešen (Слика 9). Ovim se obezbeđuje da se prskalica kreće stalnom brzinom dok se mašinom upravlja na ravnom terenu.

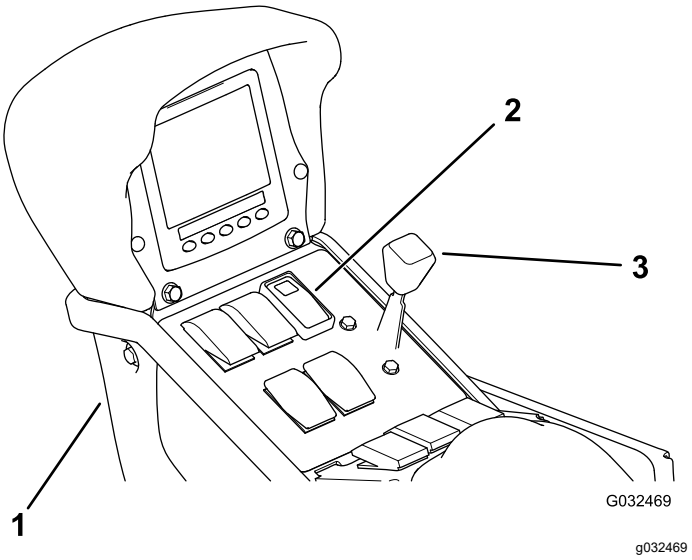

Слика 9

1. Centralna konzola
2. Prekidač za blokiranje brzine
3. Ručica gasa

Ručica gasa

Ručica gasa se nalazi na kontrolnoj tabli između sedišta (Слика 9), a gas se koristi za kontrolu brzine motora. Pomerite ručicu unapred za povećanje brzine motora, a unazad za smanjenje brzine motora.

Prekidač za radno svetlo

Koristite prekidač da biste upravljali radnim svetlima (Слика 7). Pomerite ga unapred da biste uključili svetla, a unazad da biste ih isključili.

Merač nivoa goriva

Merač nivoa goriva se nalazi na komandnoj tabli mašine i na njemu se prikazuje nivo goriva u rezervoaru (Слика 7).

USB port za napajanje

USB port za napajanje sa 2 ulaza nalazi se na zadnjem delu naslona za ruku (Слика 10).

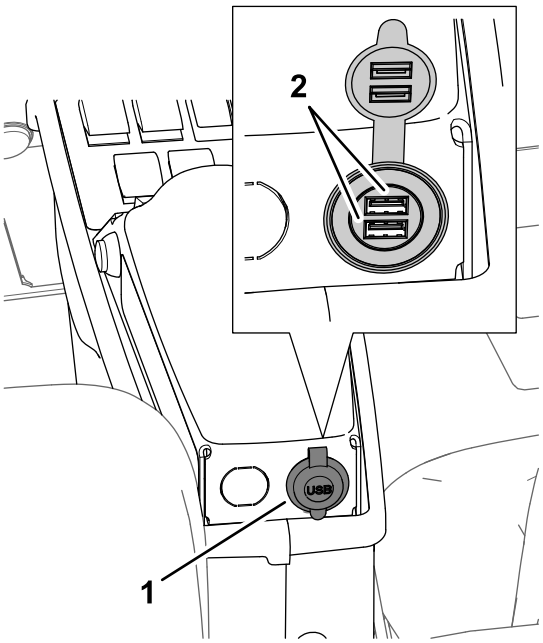

g194424

Слика 10

1. USB port
2. USB ulazi

Kontrole prskalice

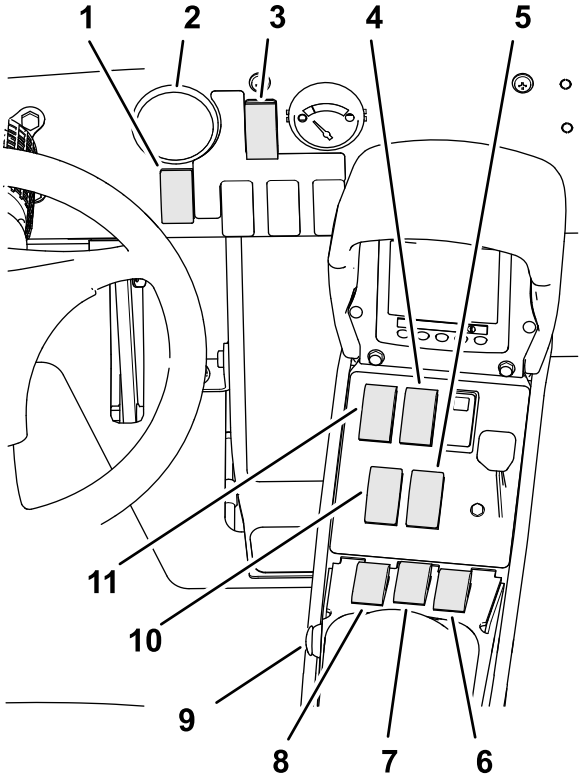

g195515

Слика 11

1. Prekidač stope primene
2. Manometar
3. Prekidač za režim prskalice
4. Prekidač mućkanja rezervoara
5. Prekidač za podizanje sekcije desne strele
6. Prekidač desne sekcije
7. Prekidač srednje sekcije
8. Prekidač leve sekcije
9. Prekidač glavne sekcije
10. Prekidač za podizanje sekcije leve strele
11. Prekidač pumpe prskalice

Manometar

Manometar (Слика 11) se nalazi na komandnoj tabli. Na ovom manometru se prikazuje pritisak tečnosti u sistemu za prskanje u jedinicama psi i kPa.

Prekidač za režim prskalice

Koristite prekidač za režim prskalice da biste prelazili iz režima stope primene (zatvorena petlja) u ručni režim (otvorena petlja) i obrnuto.

Prekidač stope primene

Prekidač stope primene se nalazi na komandnoj tabli desno od upravljača (Слика 11). Koristite prekidač stope primene da biste kontrolisali brzinu pumpe prskalice dok rukujete prskalicom u ručnom režimu. Pritisnite prekidač unapred i zadržite ga da biste povećali stopu primene (pritisak) ili ga pritisnite

unazad i zadržite da biste smanjili stopu primene (pritisak).

Prekidač pumpe prskalice

Prekidač pumpe prskalice se nalazi na centralnoj konzoli desno od sedišta (Слика 11). Pomerite ovaj prekidač unapred da biste pokrenuli pumpu prskalice, ili unazad da biste zaustavili pumpu. Dok je prekidač uključen, lampica na prekidaču svetli.

Важно: **Aktivirajte prekidač pumpe prskalice samo ako se motor nalazi u režimu MALA BRZINA PRAZNOG HODA kako ne bi došlo do oštećenja pogona pumpe.**

Prekidači za podizanje sekcija strela

Prekidači za podizanje sekcija strela nalaze se na centralnoj konzoli desno od sedišta i koriste se za podizanje ili spuštanje leve i desne sekcije strele (Слика 11).

Prekidač glavne sekcije

Prekidač glavne sekciju se nalazi na centralnoj konzoli mašine. Prekidač omogućava da pokrenete ili zaustavite prskanje. Pritisnite prekidač da biste omogućili ili onemogućili sistem za prskanje (Слика 11).

Prekidači za levu, srednju i desnu sekciju

Tri prekidača za sekcije nalaze se na centralnoj konzoli ispred naslona za ruku (Слика 11). Pomerite svaki prekidač unapred da biste uključili odgovarajuću sekciju, a unazad da biste je isključili. Ako se prekidač nalazi u položaju UKLJUČENO, na vrhu InfoCenter prikaza pojavljuje se ikona.

Напомена: Ovi prekidači utiču na sistem za prskanje samo ako se prekidač glavne sekcije nalazi u položaju UKLJUČENO.

Prekidač mućkanja

Prekidač mućkanja se nalazi na centralnoj konzoli desno od sedišta (Слика 11). Pomerite ovaj prekidač unapred da biste uključili mućkanje u rezervoaru, ili unazad da biste ga zaustavili. Dok je prekidač uključen, lampica na prekidaču svetli. Da biste koristili funkciju mućkanja, morate da pokrenete pumpu sistema prskalice i rad motora iznad male brzine praznog hoda.

Ventil za zaobilaženje mućkanja

Ventil za zaobilaženje mućkanja preusmerava tok tečnosti u pumpu sistema prskalice kada isključite funkciju mućkanja (Слика 12). Ventil za zaobilaženje mućkanja nalazi se iznad ventila za mućkanje. Ventil za zaobilaženje mućkanja možete da podesite tako da se obezbedi održavanje stalnog pritiska tokom isključivanja i ponovnog uključivanja mućkanja; pogledajte odeljak Kalibracija ventila za zaobilaženje mućkanja (страна 30).

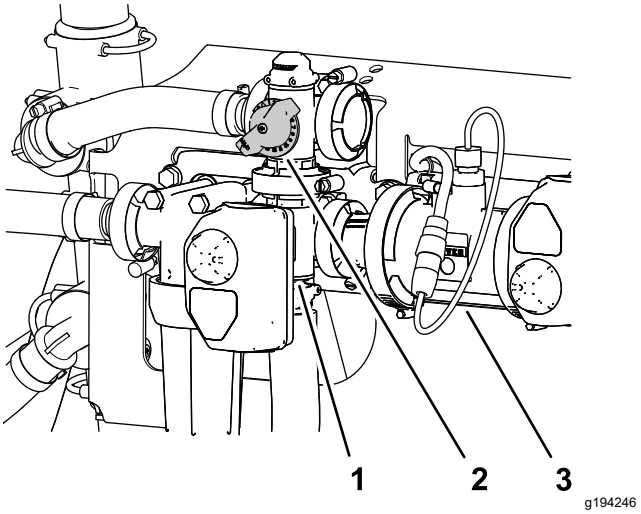

Слика 12

1. Aktuator (ventil za mućkanje)
2. Ručica ventila za zaobilaženje mućkanja
3. Merač protoka

Merač protoka

Meračem protoka meri se brzina protoka tečnosti radi korišćenja u sistemu InfoCenter i tokom prskanja u režimu stope primene (Слика 12).

Prigušni ventil za mućkanje

Prigušni ventil za mućkanje je loptasti ventil sa ručnim upravljanjem kojim se kontroliše protok ka mlaznicama za mućkanje u glavnom rezervoaru. Ovaj ventil omogućava da kontrolišete pritisak u sistemu prskalice na mlaznicama za mućkanje glavnog rezervoara kada se traže veće stope primene. Prigušni ventil za mućkanje se nalazi iznad pumpe (Слика 13).

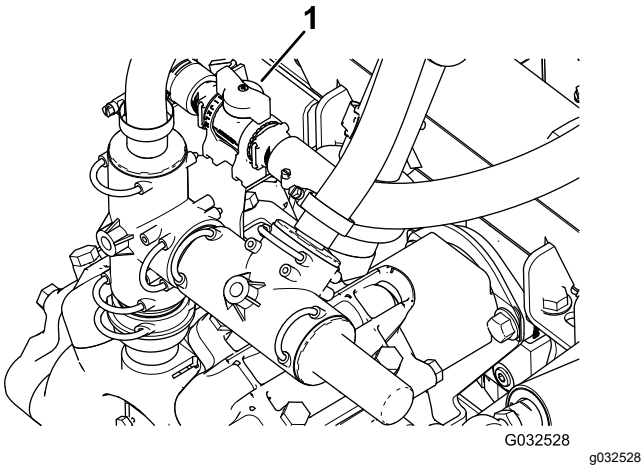

Слика 13

1. Ručica prigušnog ventila za mućkanje

Ventili za zaobilaženje sekcija

Ventili za zaobilaženje sekcija se koriste za podešavanje pritiska sistema prskalice ka ventilima sekcija, kako bi se obezbedilo da pritisak prskalice ka sekciji prskalice ostane stalan, bez obzira na to koliko je sekcija za prskanje uključeno (Слика 14).

Напомена: Koristite ventile za zaobilaženje samo dok prskate u ručnom režimu (otvorena petlja).

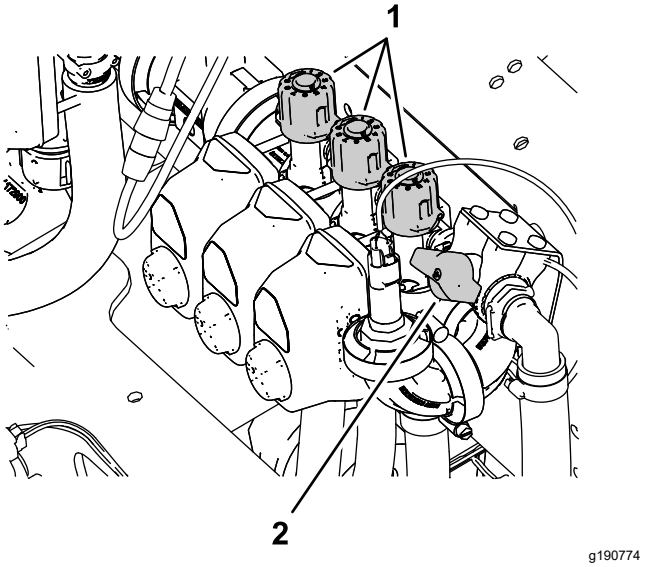

Слика 14

1. Dugme (ventili za zaobilaženje sekcija)
2. Zaustavni bajpas ventil sekcije

Zaustavni bajpas ventil sekcije

Koristite zaustavni bajpas ventil sekcije za kontrolu protoka tečnosti od ventila za zaobilaženje sekcija do rezervoara dok prskate u ručnom režimu (otvorena petlja); pogledajte Слика 14.

Напомена: Zatvorite zaustavni ventil za zaobilaženje sekcija dok prskate u režimu stope primene (zatvorena petlja).

Antisifonski priključak za punjenje

Na prednjem delu poklopca rezervoara nalazi se priključak za crevo sa navojnim priključkom, kolenastim priključkom od 90 stepeni i kratkim crevom, koje možete da usmerite ka otvoru rezervoara. Priključak za punjenje omogućava da sa njim

povežete crevo za vodu i napunite vodom rezervoar, bez kontaminiranja creva hemikalijama u rezervoaru.

Важно: **Nemojte produžavati crevo da biste omogućili kontakt sa tečnostima rezervoara. Rastojanje od kraja creva do najvišeg nivoa vode treba održavati unutar lokalnih regulatornih ograničenja.**

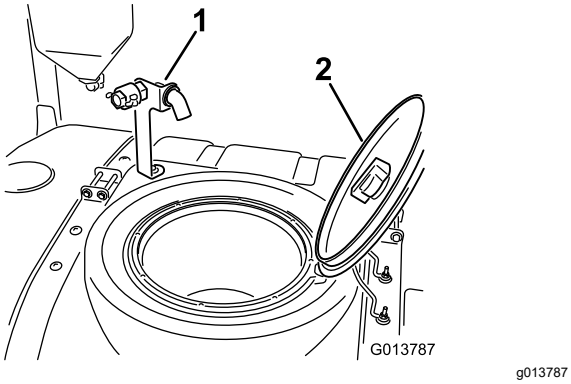

Слика 15

1. Antisifonski priključak za punjenje
2. Poklopac rezervoara

Poklopac rezervoara

Poklopac rezervoara se nalazi u sredini gornjeg dela rezervoara. Da biste otvorili poklopac, okrećite prednju polovinu poklopca ulevo i zakrenite ga u otvoren položaj. Možete da uklonite unutrašnje sito za čišćenje. Da biste do kraja zatvorili rezervoar, zatvorite poklopac i okrenite prednju polovinu udesno.

Kontrole sistema InfoCenter

InfoCenter kontrole podrazumevaju 5 dugmadi ispod LED ekrana, koja omogućavaju kretanje kroz menije, unos podataka i promenu funkcija.

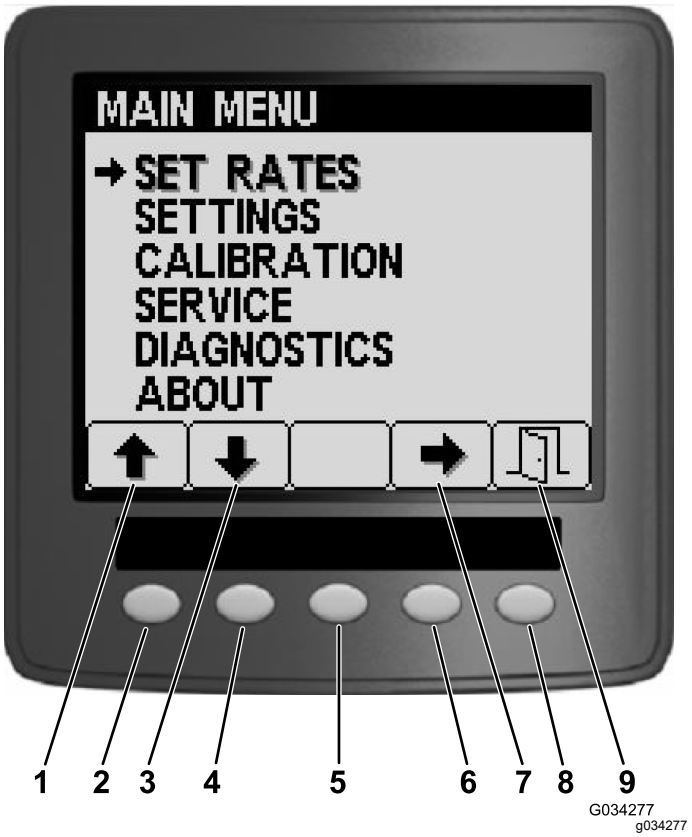

Слика 16

1. Strelica nagore
2. Dugme 1
3. Strelica nadole
4. Dugme 2
5. Dugme 3
6. Dugme 4
7. Strelica za izbor
8. Dugme 5
9. Izlazak

Спецификације

Напомена: Specifikacije i dizajn mogu da se promene bez najave.

Specifikacije mašine

Opis	Merenje
Osnovna težina	1307 kg
Težina sa standardnim sistemom za prskanje, prazno, bez operatera	1307 kg
Težina sa standardnim sistemom za prskanje, puno, bez operatera	2499 kg
Maksimalna bruto težina vozila (GVW) (na ravnom tlu)	3023 kg
Kapacitet rezervoara	1135,6 l
Ukupna širina sa standardnim sistemom za prskanje i sekcijama sklopljenim u položaj „X“	226 cm

Specifikacije prskalice

Opis	Merenje
Ukupna dužina sa standardnim sistemom za prskanje	391 cm
Ukupna dužina sa standardnim sistemom za prskanje do vrha sekcija sklopljenih u položaj „X“	442 cm
Ukupna visina sa standardnim sistemom za prskanje	146 cm
Ukupna visina sa standardnim sistemom za prskanje do vrha sekcija sklopljenih u položaj „X“	231 cm
Rastojanje od tla	18,4 cm
Međuosovinsko rastojanje	198 cm

Dodatna oprema/priključci

Radi poboljšanja i proširenja mogućnosti mašine, dostupan je izbor dodatne opreme i priključaka koje je odobrila kompanija Toro i koji se mogu koristiti sa mašinom. Obratite se ovlašćenom distributeru kompanije Toro.

Da biste obezbedili optimalne performanse i produžetak bezbednosne sertifikacije mašine, koristite samo originalne zamenske delove i dodatnu opremu kompanije Toro. Zamenski delovi i dodatna oprema drugih proizvođača mogu biti opasni i njihovo korišćenje može da poništi garanciju za proizvod.

Рад

Напомена: Utvrdite levu i desnu stranu mašine iz uobičajenog položaja operatera.

Пре рада

Bezbednost pre korišćenja

Opšta bezbednost

- Nemojte nikada dozvoliti deci i neobučenim osobama da koriste ili servisiraju mašinu. Lokalnim propisima se može ograničiti starost operatera. Vlasnik je odgovoran za obuku svih operatera i mehaničara.
- Upoznajte se sa bezbednim korišćenjem opreme, komandama operatera i bezbednosnim znakovima.
- Isključite motor, izvadite ključ (ako je u opremi) i sačekajte da se svako kretanje zaustavi pre nego što napustite položaj operatera. Pre podešavanja, servisiranja, čišćenja ili odlaganja mašine, sačekajte da se mašina ohladi.
- Saznajte kako da brzo zaustavite mašinu i isključite motor.
- Proverite da li su kontrole za prisustvo operatera, bezbednosni prekidači i štitnici pričvršćeni i da li pravilno funkcionišu. Nemojte koristiti mašinu ako ne funkcioniše pravilno.
- Ako mašina ne funkcioniše pravilno ili je na bilo koji način oštećena, nemojte je koristiti. Rešite problem pre korišćenja mašine ili priključka.
- Pobrinite se da prostor za vozača i putnika budu čisti, bez ostataka hemikalija i naslaga nečistoća.
- Pobrinite se da svi konektori voda tečnosti budu dotegnuti i da sva creva budu u dobrom stanju pre nego što pustite pritisak u sistem.

Bezbednost goriva

- Budite veoma pažljivi kada postupate sa gorivom. Zapaljivo je i njegova isparenja su eksplozivna.
- Ugasite sve cigarete, cigare, lule i druge izvore paljenja.
- Koristite samo odobrenu posudu za gorivo.
- Nemojte uklanjati poklopac za gorivo ili sipati gorivo u rezervoar dok motor radi ili je vruć.
- Nemojte sipati ili ispuštati gorivo u zatvorenom prostoru.
- Nemojte skladištiti mašinu ili posudu za gorivo na mestu na kom ima otvorenog plamena, varnica ili

pomoćni plamenik, kao npr. na kotlu za grejanje vode ili na drugim aparatima.

- Ako prospete gorivo, nemojte pokušavati da upalite motor; izbegavajte da stvarate bilo koji izvor paljenja sve dok ne nestanu isparenja goriva.

Hemijska bezbednost

Hemijske supstance koje se koriste u sistemu prskalice mogu biti opasne i toksične za vas, posmatrače i životinje i mogu da oštete biljke, zemljište i drugu imovinu.

- Pročitajte informacije o svakoj hemikaliji. Nemojte prihvatati da rukujete ili da radite prskalicom ako ovi podaci nisu dostupni.
- Pre rada na sistemu prskalice, pobrinite se da sistem bude tri puta ispran i neutralizovan u skladu sa preporukama proizvođača hemijskih supstanci, kao i da svi ventili prođu kroz 3 ciklusa.
- Proverite da li postoji dovoljno čiste vode i sapuna u blizini i odmah isperite svaku hemikaliju sa kojom budete u kontaktu.
- Pažljivo pročitajte i poštujte nalepnice sa hemijskim upozorenjem i liste bezbednosnih podataka za sve hemikalije koje se koriste i zaštitite se u skladu sa preporukama proizvođača hemijskih supstanci.
- Uvek zaštitite svoje telo kada koristite hemikalije. Koristite odgovarajuću ličnu zaštitnu opremu (LZO) da biste se sačuvali od kontakta sa hemikalijama, poput sledećeg:
  - zaštitne naočare, naočare i/ili zaštitni vizir
  - odelo za zaštitu od hemikalija
  - zaštitni respirator ili masku sa filterom
  - rukavice otporne na hemikalije
  - gumene čizme ili drugu odgovarajuću odeću
  - čistu presvlaku, sapun i jednokratne ubruse za čišćenje
- Prođite adekvatnu obuku pre korišćenja ili rukovanja hemikalijama.
- Koristite hemikalije koje su odgovarajuće za dati posao.
- Poštujte uputstva proizvođača hemikalija radi bezbednog korišćenja hemikalija. Ne premašujte preporučenu primenu pritiska u sistemu.
- Nemojte da dopunjujete, kalibrišete ili čistite mašinu kada u okolini ima ljudi, naročito dece, ili kućnih ljubimaca.
- Sa hemikalijama rukujte u dobro provetrenom prostoru.
- Nemojte jesti, piti ili pušiti dok radite u blizini hemikalija.
- Nemojte čistiti mlaznice prskalice tako što ćete duvati kroz njih ili ih stavljati u usta.
- Uvek operite ruke i ostale izložene delove tela čim pre nakon završetka rada sa hemikalijama.
- Držite hemikalije u originalnom pakovanju i čuvajte ih na bezbednom mestu.
- Odlažite nekorišćene hemikalije i posude za hemikalije na propisan način onako kako nalaže proizvođač opreme i lokalni propisi.
- Hemikalije i isparenja su opasni; nikada nemojte ulaziti u rezervoar ili stavljati glavu iznad ili u otvor rezervoara.
- Poštujte lokalne, državne i savezne propise za nanošenje ili prskanje hemikalijama.

Izvođenje provera pre pokretanja

Proverite sledeće stavke svaki put kada počnete da koristite prskalicu za taj dan:

- Proverite vazdušni pritisak u pneumaticima.

  Напомена: Gume ove mašine se razlikuju od automobilskih guma; zahtevaju manji vazdušni pritisak da bi se minimiziralo kompaktiranje i oštećenja travnjaka.
- Proverite sve nivoe tečnosti i dodajte odgovarajuću količinu navedenih tečnosti, ako se utvrdi da je niska.
- Proverite rad papučice kočnice.
- Proverite da li svetla rade.
- Okrenite volan ulevo i udesno da proverite odziv upravljača.
- Kada je motor ugašen, proverite da li curi ulje, da li ima labavih delova i bilo kojih drugih primetnih kvarova.

Ako bilo koja od gore navedenih stavki nije u redu, obavestite svog mehaničara ili proverite sa svojim nadređenim pre nego što izvadite prskalicu tokom dana. Vaš pretpostavljeni će možda želeti da svakodnevno proveravate druge stavke, pa pitajte za koje provere ste odgovorni.

Priprema mašine

Provera nivoa motornog ulja

Pre pokretanja motora i korišćenja mašine, proverite nivo ulja u kućištu motora; pogledajte odeljak Čišćenje spoljašnjosti mašine (страна 88).

Provera sistema za hlađenje

Pre pokretanja motora i korišćenja mašine, proverite sistem za hlađenje; pogledajte odeljak Priprema za kondicioniranje prskalice (страна 88).

Provera hidrauličnog sistema

Pre pokretanja motora i korišćenja mašine, proverite hidraulični sistem; pogledajte odeljak Kondicioniranje prskalice (страна 88).

Provera vazdušnog pritiska u pneumaticima

Интервал сервиса: Пре сваке употребе или свакодневно

Proveravajte pritisak u pneumaticima kako biste obezbedili odgovarajuće nivoe. Napunite pneumatike vazduhom na 1,38 bara.

Напомена: Pored toga, proverite da li su pneumatici pohabani ili oštećeni.

Provera kočnica

Интервал сервиса: Пре сваке употребе или свакодневно

Pre pokretanja prskalice, blago pritisnite papučicu kočnice. Ako se papučica kreće više od 2,5 cm pre nego što osetite otpor, podesite kočnice; pogledajte odeljak Podešavanje kočnica (страна 78).

⚠ УПОЗОРЕЊЕ

Ako rukujete prskalicom sa loše podešenim ili istrošenim kočnicama, mogli biste da izgubite kontrolu nad prskalicom, što može da dovede do teških povreda ili smrti vas ili osoba u blizini.

Uvek proverite kočnice pre rukovanja prskalicom i pobrinite sa da uvek budu propisno podešene i popravljene.

Dodavanje goriva

Specifikacije goriva

Gorivo naftnog porekla	Koristite bezolovni benzin sa oktanskim brojem 87 ili višim ((R+M)/2 metod ocenjivanja).
Gorivo mešano sa etanolom	Koristite mešavinu bezolovnog benzina sa najviše 10% etanola (gasohol) ili 15% MTBE-a (metil tercijarni butil etar) po zapremini je prihvatljivo. Etanol i MTBE nisu isto. Benzin sa 15% zapreminskog etanola (E15) nije dozvoljen za korišćenje. Nikada ne koristite benzin koji sadrži više od 10% zapreminskog etanola, kao što je E15 (sadrži 15% etanola), E20 (sadrži 20% etanola) ili E85 (sadrži do 85% etanola). Korišćenje nedozvoljenog benzina može dovesti do problema sa učinkom i/ili oštećenja motora, što možda nije pokriveno garancijom.

Важно: **Za bolje rezultate, koristite samo sveže i čisto gorivo (ne starije od 30 dana).**

- Nemojte koristiti benzin koji sadržati metanol.
- Nemojte čuvati gorivo ni u rezervoaru za gorivo ni u kanisterima preko zime ako ne koristite sredstvo za stabilizaciju goriva.
- Nemojte sipati ulje u benzin.

Punjenje rezervoara

Kapacitet rezervoara za gorivo: približno 45 l.

1. Parkirajte mašinu na ravnoj površini, aktivirajte parkirnu kočnicu, isključite pumpu prskalice, isključite motor, izvadite ključ i omogućite da se motor ohladi.
2. Očistite područje oko poklopca rezervoara (Слика 17).

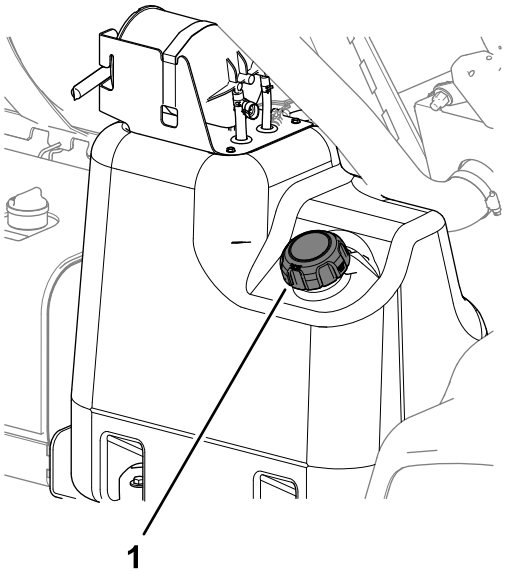

Слика 17

1. Poklopac rezervoara za gorivo

3. Uklonite poklopac rezervoara za gorivo.
4. Napunite rezervoar do približno 2,5 cm ispod vrha rezervoara (dno grla za punjenje).

   Напомена: Ovaj vazdušni prostor u rezervoaru omogućava širenje goriva. **Nemojte da prepunite rezervoar.**
5. Bezbedno postavite poklopac rezervoara za gorivo.
6. Počistite sve tragove goriva koje se možda prosulo.

Razrađivanje nove mašine

Интервал сервиса: Након првих 100 сати—Da biste omogućili pravilan rad i dug

radni vek prskalice, sledite sledeće smernice za prvih 100 radnih sati:

- Redovno proveravajte nivo motornog ulja i tečnosti i vodite računa o indikatorima pregrevanja bilo koje komponente prskalice.
- Nakon pokretanja hladnog motora, ostavite ga na približno 15 sekundi da se zagreje pre ubrzavanja.
- Izbegavajte forsiranje motora.
- Tokom rada menjajte brzinu prskalice. Izbegavajte brza pokretanja i brza zaustavljanja.
- Pogledajte Kontrolna lista za dnevno održavanje (страна 52) za sve posebne provere u kratkim vremenskim intervalima.

Priprema prskalice

Odabir mlaznice

Напомена: Pogledajte vodič za odabir mlaznice koji je dostupan kod ovlašćenog distributera kompanije Toro.

Kućišta kupole mogu da prihvate do 3 različite mlaznice. Da biste izabrali željenu mlaznicu, postupite na sledeći način:

1. Zaustavite prskalicu na ravnoj površini, isključite motor, izvadite ključ i aktivirajte parkirnu kočnicu.
2. Postavite prekidač glavne sekcije u položaj ISKLJUČENO i postavite prekidač pumpe prskalice u položaj ISKLJUČENO.
3. Okrenite kupolu mlaznica u bilo kom smeru do odgovarajuće mlaznice.
4. Za mašine koje rade u režimu stope primene izvršite kalibrisanje protoka; pogledajte *vodič za korišćenje softvera* prskalica za travnjak Multi Pro 5800-D i 5800-G ExcelaRate sistemom za prskanje.

Odabir usisnog filtera

Standardna oprema: usisni filter gustine sita 50 (plavi)

Koristite usisni filter da biste utvrdili gustinu sita za mlaznice koje koristite na osnovu hemijskih proizvoda ili rastvora viskoziteta jednakom vodi.

Tabela usisnog filtera

Oznaka mlaznice prskalice bojom (stopa protoka)	Gustina sita*	Oznaka filtera bojom
Žuta (0,75 l/min)	50	Plava
Crvena (1,5 l/min)	50	Plava

Tabela usisnog filtera (cont'd.)

Oznaka mlaznice prskalice bojom (stopa protoka)	Gustina sita*	Oznaka filtera bojom
Smeđa (1,9 l/min)	50 (ili 30)	Plava (ili zelena)
Siva (2,3 l/min)	30	Zelena
Bela (3 l/min)	30	Zelena
Plava (3,8 l/min)	30	Zelena
Zelena (5,7 l/min)	30	Zelena
*Gustina sita usisnog filtera u ovoj tabeli zasnovana je na hemikalijama ili rastvorima za prskalicu viskoziteta jednakog vodi.		

Важно: **Kada prskate hemijske proizvode ili rastvore većeg viskoziteta (gušće) sa močivim prahovima, možda će vam biti potrebno grublje sito za opcioni usisni filter; pogledajte Слика 18.**

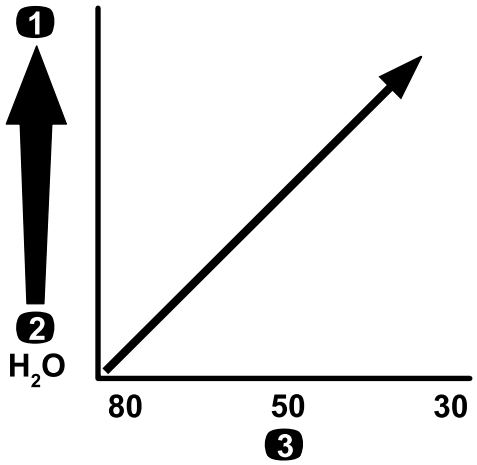

g214212

Слика 18

Gustina sita – viskozitet hemikalije ili rastvora

1. Veći viskozitet hemikalije ili rastvora
2. Manji viskozitet hemikalije ili rastvora
3. Gustina sita

Kada prskate pri većoj stopi primene, razmotrite korišćenje grubljeg sita opcionog usisnog filtera; pogledajte Слика 19.

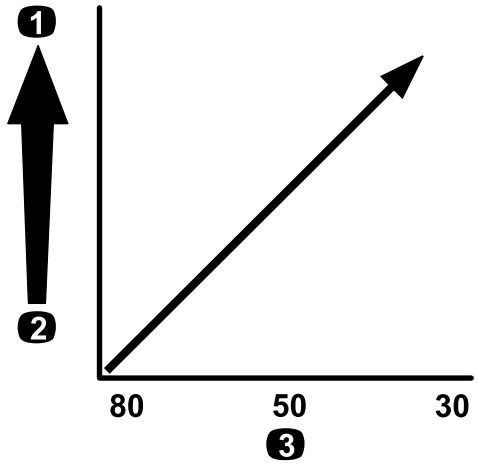

g214214

Слика 19

Veličina sita – stopa primene

1. Viša stopa primene
2. Niža stopa primene
3. Gustina sita

Odabir potisnog filtera

Dostupne veličine sita obuhvataju:

Standardna oprema: usisni filter gustine sita 50 (plavi)

Koristite potisni filter da biste utvrdili gustinu sita za mlaznice koje koristite na osnovu hemijskih proizvoda ili rastvora viskoziteta jednakom vodi.

Tabela potisnog filtera

Oznaka mlaznice prskalice bojom (stopa protoka)	Gustina sita*	Oznaka filtera bojom
Kao što je navedeno za nizak viskozitet hemikalija ili rešenja ili niske stope primene	100	Zelena
Žuta (0,75 l/min)	80	Žuta
Crvena (1,5 l/min)	50	Plava
Smeđa (1,9 l/min)	50	Plava
Siva (2,3 l/min)	50	Plava
Bela (3 l/min)	50	Plava
Plava (3,8 l/min)	50	Plava
Zelena (5,7 l/min)	50	Plava
Kao što je navedeno za visok viskozitet hemikalija ili rešenja ili visoke stope primene	30	Crvena

Tabela potisnog filtera (cont'd.)

Oznaka mlaznice prskalice bojom (stopa protoka)	Gustina sita*	Oznaka filtera bojom
Kao što je navedeno za visok viskozitet hemikalija ili rešenja ili visoke stope primene	16	Smeđa
*Gustina sita potisnog filtera u ovoj tabeli zasnovana je na hemikalijama ili rastvorima za prskalicu viskoziteta jednakog vodi.		

Važno: **Kada prskate hemijske proizvode ili rastvore većeg viskoziteta (gušće) sa močivim prahovima, možda će vam biti potrebno grublje sito za opcioni potisni filter; pogledajte Слика 20.**

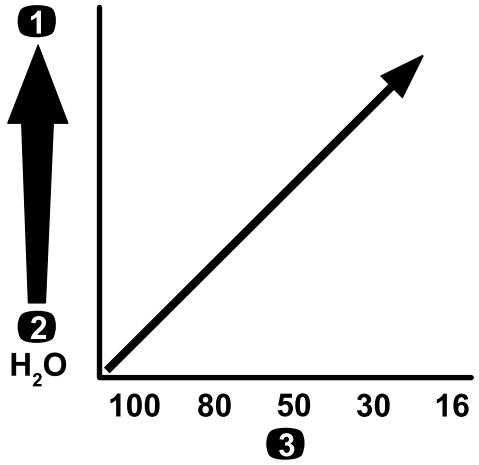

g214211

Слика 20

Gustina sita – viskozitet hemikalije ili rastvora

1. Veći viskozitet hemikalije ili rastvora
2. Manji viskozitet hemikalije ili rastvora
3. Gustina sita

Kada prskate pri većoj stopi primene, razmotrite korišćenje grubljeg sita opcionog potisnog filtera; pogledajte Слика 21.

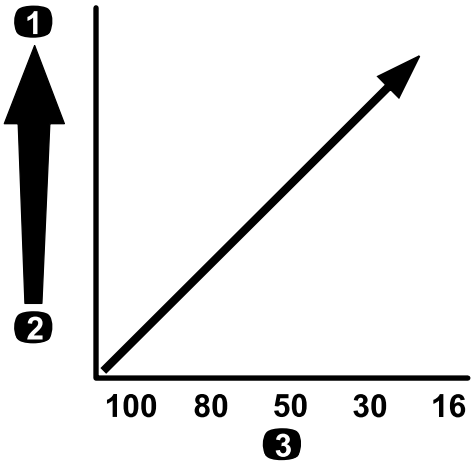

g214240

Слика 21

Veličina sita – stopa primene

1. Viša stopa primene
2. Niža stopa primene
3. Gustina sita

Odabir filtera vrha mlaznice (opciono)

Напомена: Koristite opcioni filter vrha mlaznice da biste zaštitili vrh mlaznice prskalice i produžili joj radni vek.

Koristite opcioni filter vrha mlaznice da biste utvrdili gustinu sita za mlaznice koje koristite na osnovu hemijskih proizvoda ili rastvora viskoziteta jednakom vodi.

Tabela filtera vrha mlaznice

Oznaka mlaznice prskalice bojom (stopa protoka)	Gustina sita filtera*	Oznaka filtera bojom
Žuta (0,75 l/min)	100	Zelena
Crvena (1,5 l/min)	50	Plava
Smeđa (1,9 l/min)	50	Plava
Siva (2,3 l/min)	50	Plava
Bela (3 l/min)	50	Plava
Plava (3,8 l/min)	50	Plava
Zelena (5,7 l/min)	50	Plava
*Gustina sita filtera vrha mlaznice u ovoj tabeli zasnovana je na hemikalijama ili rastvorima za prskalicu viskoziteta jednakog vodi.		

Важно: **Kada prskate hemijske proizvode ili rastvore većeg viskoziteta (gušće) sa močivim prahovima, možda će vam biti potrebno grublje sito za opcioni filter vrha mlaznice; pogledajte Слика 22.**

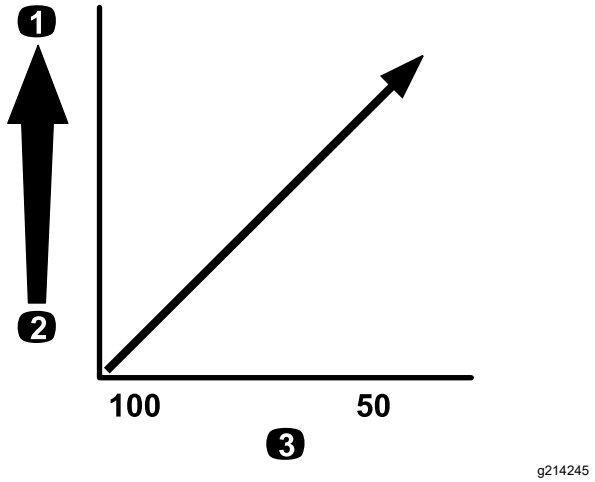

Слика 22

Gustina sita – viskozitet hemikalije ili rastvora

1. Veći viskozitet hemikalije ili rastvora
2. Manji viskozitet hemikalije ili rastvora
3. Gustina sita

Kada prskate pri većoj stopi primene, razmotrite korišćenje grubljeg sita opcionog filtera vrha mlaznice; pogledajte Слика 23.

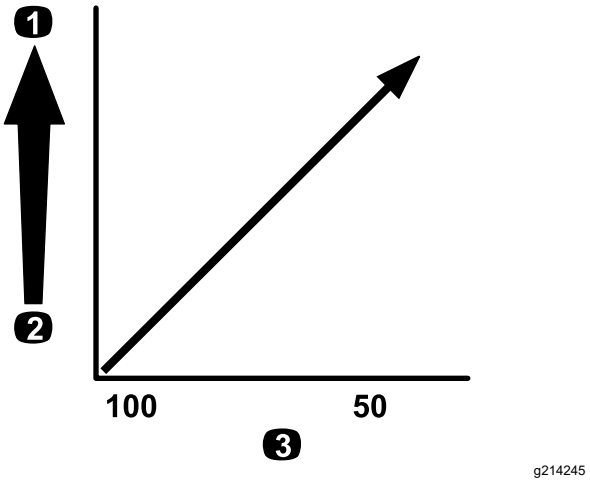

Слика 23

Veličina sita – stopa primene

1. Viša stopa primene
2. Niža stopa primene
3. Gustina sita

Punjenje rezervoara

Punjenje rezervoara za čistu vodu

Важно: **Nemojte da koristite iskorišćenu vodu (sivu vodu) u rezervoaru za čistu vodu.**

Напомена: Rezervoar za čistu vodu se koristi kao izvor čiste vode za spiranje hemikalija sa kože, iz očiju ili drugih površina u slučaju slučajnog izlaganja.

Rezervoar za čistu vodu uvek napunite čistom vodom pre rukovanja ili mešanja bilo kakvih hemikalija.

- Da biste napunili rezervoar, odvrnite čep na vrhu rezervoara, napunite rezervoar svežom vodom i vratite čep na mesto (Слика 24).
- Da biste otvorili slavinu rezervoara za čistu vodu, okrenite polugu na slavini (Слика 24).

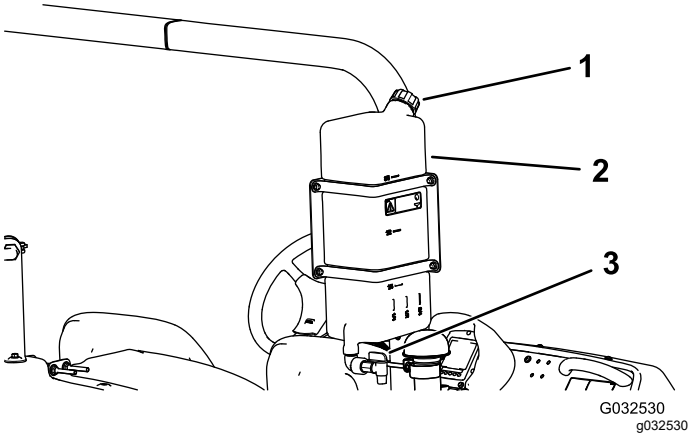

Слика 24

1. Čep otvora za punjenje
2. Rezervoar za čistu vodu
3. Slavina

Punjenje rezervoara prskalice

Montirajte opcionu opremu za pripremljenu hemijsku mešavinu za optimalno mešanje i spoljašnju čistoću rezervoara.

Важно: **Kad god je to moguće, u rezervoaru prskalice nemojte da koristite iskorišćenu vodu (sivu vodu).**

Важно: **Uverite se da su hemikalije koje koristite kompatibilne sa materijalom Viton™ (pogledajte oznaku proizvođača; trebalo bi da bude naznačeno ako nije kompatibilna). Upotreba hemikalija koje nisu kompatibilne sa materijalom Viton dovešće do oštećenja O-prstenova na prskalici, a time i do curenja.**

Важно: **Oznake zapremine rezervoara služe samo kao referenca i ne mogu se smatrati preciznim za kalibraciju.**

1. Zaustavite mašinu na ravnoj površini, isključite motor, izvadite ključ i aktivirajte parkirnu kočnicu.
2. Utvrdite količinu vode potrebnu za mešanje količine potrebne hemikalije kao što je odredio proizvođač hemikalije.
3. Otvorite poklopac rezervoara prskalice.

   Напомена: Poklopac rezervoara se nalazi u sredini na vrhu rezervoara. Da biste ga otvorili, okrenite prednju polovinu poklopca u smeru suprotnom od kretanja kazaljki na satu i zakrenite ga u otvoren položaj. Možete da skinete sito ispod poklopca rezervoara i da očistite sito.
4. Postavite crevo za punjenje na priključak za brzo rastavljanje antisifonskog priključka za punjenje.
5. Dodajte 3/4 potrebne vode u rezervoar prskalice (Слика 25).

   Важно: **U rezervoaru prskalice uvek koristite svežu čistu vodu. Nemojte da sipate koncentrat u prazan rezervoar.**

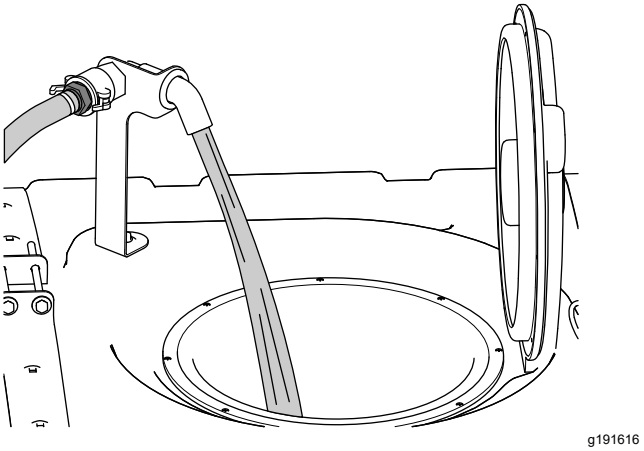

Слика 25

6. Pokrenite motor, aktivirajte parkirnu kočnicu, podesite prekidač pumpe prskalice u položaju UKLJUČENO i pomerite ručicu gasa u položaj VELIKA BRZINA PRAZNOG HODA.
7. Postavite prekidač mućkanja u položaj UKLJUČENO.

   Важно: **Pre nego što unesete močive prahove u Toro sistem za prskanje, pomešajte prahove u prikladnoj posudi sa dovoljno sveže vode da formirate tečnu smesu sa slobodnim protokom. U suprotnom, može doći do taloženja hemikalija na dnu rezervoara, otežanog mućkanja, zapušavanja filtera i neodgovarajućih stopa primene.**

   Kompanija Toro preporučuje da se za ovu mašinu koristi komplet eduktora. Obratite se vašem ovlašćenom Toro distributeru za više informacija.

8. Dodajte odgovarajuću količinu koncentrata hemikalije u rezervoar, kao što je naveo proizvođač hemikalije.
9. Dodajte preostalu vodu u rezervoar, skinite crevo za punjenje i zatvorite poklopac rezervoara.

   Напомена: Da biste zatvorili rezervoar, zatvorite poklopac i okrenite prednju polovinu u smeru kretanja kazaljke na satu.

   Важно: **Nakon prvog punjenja rezervoara, proverite da li ima slobodnog hoda držača rezervoara. Pritegnite ih ako je neophodno.**

Provera držača rezervoara

Интервал сервиса: Пре сваке употребе или свакодневно—Proverite držače rezervoara.

Важно: **Previše zategnuti pričvršćivači držača rezervoara mogu da dovedu do deformisanja i oštećivanja rezervoara i držača.**

Важно: **Kad god je to moguće, u rezervoaru prskalice nemojte da koristite iskorišćenu vodu (sivu vodu).**

1. Napunite glavni rezervoar vodom.
2. Proverite da li ima slobodnog hoda između držača rezervoara i rezervoara (Слика 26).

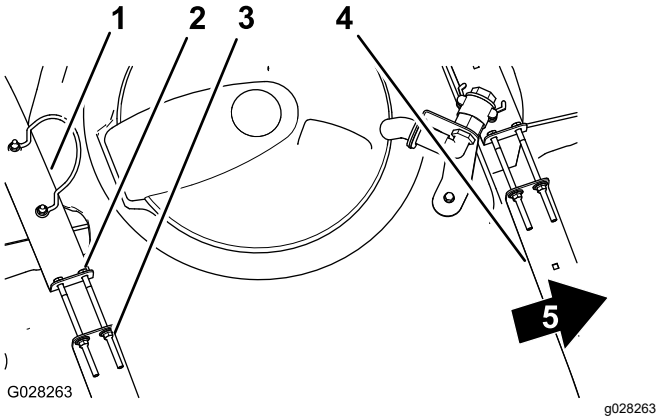

Слика 26

1. Zadnji držač rezervoara
2. Zavrtanj
3. Kontranavrtka sa prirubnicom
4. Prednji držač rezervoara
5. Prednja strana mašine

3. Ako su držači rezervoara labavi, pritegnite kontranavrtke sa prirubnicom i zavrtnjeve na vrhu držača, dok držači ne budu u ravni sa površinom rezervoara (Слика 26).

   Напомена: **Nemojte previše dotegnuti opremu držača rezervoara.**

Kalibrisanje ventila za zaobilaženje sekcija

Samo ručni režim

Важно: **Tokom rada u režimu stope primene, morate da podesite ventile za zaobilaženje sekcija u zatvoren položaj.**

Важно: **Kad god je to moguće, u rezervoaru prskalice nemojte da koristite iskorišćenu vodu (sivu vodu).**

Pre prvog korišćenja prskalice, kadgod promenite mlaznice ili prema potrebi, kalibrišite ventile za protok, brzinu i postavite zaobilaženje sekcije.

Важно: **Izaberite otvoren ravan teren za obavljanje ovog postupka.**

Priprema mašine

1. Napunite rezervoar prskalice čistom vodom do polovine.
2. Spustite sekcije prskalice.
3. Aktivirajte parkirnu kočnicu.
4. Podesite prekidač za kontrolu prskanja u ručni režim.
5. Podesite 3 prekidača sekcija u položaj UKLJUČENO, ali ostavite prekidač glavne sekcije u položaju ISKLJUČENO.
6. Podesite prekidač pumpe u položaj UKLJUČENO i uključite mućkanje.
7. U sistemu InfoCenter pređite na ekran za kalibrisanje i izaberite ispitnu brzinu; pogledajte odeljak „Simuliranje ispitne brzine“ u *vodiču za korišćenje softvera* prskalica za travnjak Multi Pro 5800-D i 5800-G sa ExcelaRate sistemom za prskanje.
   A. Pritisnite dugme 3 ili 4 da biste povećali ili smanjili simuliranu brzinu na 5,6 km/h.
   B. Pritisnite dugme 4 da biste izabrali opciju ON (Uključeno) za simulaciju ispitne brzine.
   C. Pritisnite dugme 5 da biste izašli iz ekrana TEST SPEED (Ispitna brzina).

Podešavanje ventila za zaobilaženje sekcija

1. Pomoću prekidača stope primene podesite stopu primene u skladu sa sledećom tabelom.

Tabela stopa primene mlaznice

Tabela stopa primene mlaznice (cont'd.)

Boja mlaznice	SI (metrički) sistem	Engleski imperijalni sistem	Travnjak
Žuta	159 l/ha	17 gpa	0,39 gpk
Crvena	319 l/ha	34 gpa	0,78 gpk
Smeđa	394 l/ha	42 gpa	0,96 gpk
Siva	478 l/ha	51 gpa	1,17 gpk
Bela	637 l/ha	68 gpa	1,56 gpk
Plava	796 l/ha	85 gpa	1,95 gpk
Zelena	1190 l/ha	127 gpa	2,91 gpk

2. Isključite prekidač leve sekcije i podesite dugme za zaobilaženje sekcije (Слика 27) dok prikazana stopa ne dostigne prethodni nivo u skladu sa tabelom.

   Напомена: Broj indikatora na dugmetu za zaobilaženje i igla služe samo kao referenca.

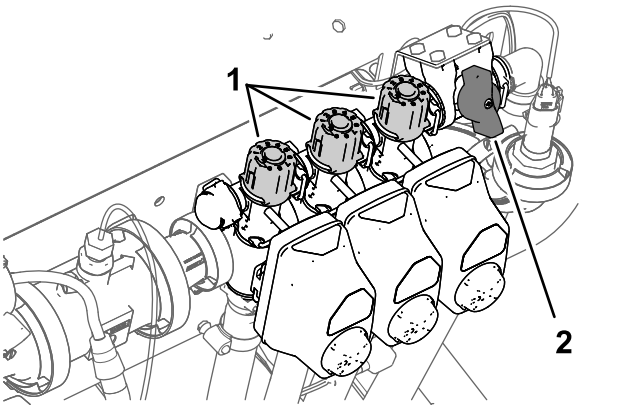

Слика 27

1. Dugmad za podešavanje zaobilaženja sekcije
2. Zaustavni ventil za zaobilaženje sekcija

3. Uključite prekidač leve sekcije i isključite prekidač desne sekcije.
4. Podesite dugme za zaobilaženje desne sekcije (Слика 27) dok prikazana stopa ne dostigne prethodni nivo u skladu sa tabelom.
5. Uključite prekidač desne sekcije i isključite prekidač srednje sekcije.
6. Podesite dugme za zaobilaženje srednje sekcije (Слика 27) dok prikazana stopa ne dostigne prethodni nivo u skladu sa tabelom.
7. Isključite prekidač glavne sekcije.
8. Isključite pumpu prskalice.

Položaj dugmeta ventila za zaobilaženje mućkanja

- Ventil za zaobilaženje mućkanja nalazi se u potpuno otvorenom položaju, kao što je prikazano na slici Слика 28A.
- Ventil za zaobilaženje mućkanja je u zatvorenom (0) položaju kao što je prikazano na Слика 28 deo B.
- Ventil za zaobilaženje mućkanja je u srednjem (podešenom u odnosu na merač pritiska sistema prskalice) položaju kao što je prikazano na Слика 28 deo C.

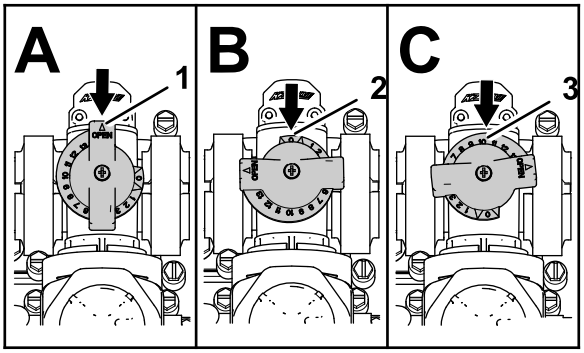

Слика 28

1. Otvoreno
2. Zatvoreno (0)
3. Srednji položaj

Kalibracija ventila za zaobilaženje mućkanja

Интервал сервиса: Годишње—Kalibrišite ventil za zaobilaženje mućkanja.

Важно: **Kad god je to moguće, u rezervoaru prskalice nemojte da koristite iskorišćenu vodu (sivu vodu).**

1. Izaberite otvoren ravan teren za izvođenje ovog postupka.
2. Napunite rezervoar prskalice čistom vodom do polovine.
3. Uverite se da je ventil za regulaciju mućkanja otvoren.

   Напомена: Ako je bio podešavan, sada ga otvorite do kraja.
4. Pritisnite parkirnu kočnicu i pokrenite motor.
5. Podesite dugme režima prskalice u ručni režim; pogledajte odeljak Prskanje u ručnom režimu (страна 38).
6. Podesite prekidač pumpe prskalice i prekidač mućkanja u položaj On (Uključeno).

7. Okrenite prekidač glavne sekcije u položaj ISKLJUČENO.
8. Pomerite ručicu gasa u položaj BRZO.
9. Koristite prekidač stope primene da biste pritisak u sistemu prskalice podesili na 6,89 bara.
10. Okrenite prekidač mućkanja u položaj ISKLJUČENO i očitajte manometar.
    - Ako se na manometru očitava 6,89 bara, ventil za zaobilaženje mućkanja je pravilno kalibrisan.
    - Ako se na manometru prikazuje druga vrednost, pređite na sledeći korak.
11. Podesite ventil za zaobilaženje mućkanja (Слика 29) na zadnjoj strani ventila za mućkanje dok se na manometru ne prikaže da je pritisak sistema za prskanje 6,89 bara.

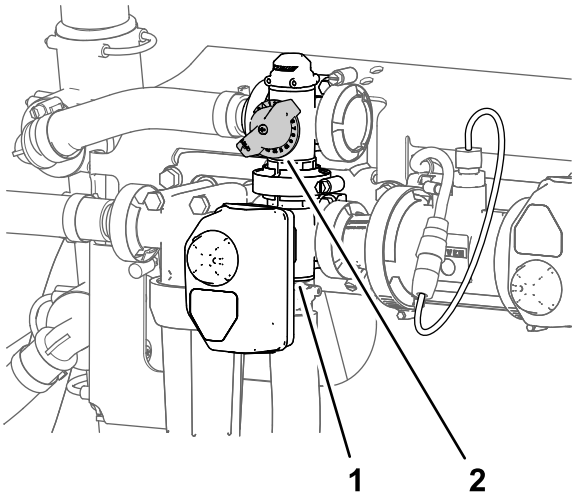

g191362

Слика 29

1. Aktuator (ventil za mućkanje)
2. Ventil za zaobilaženje mućkanja

12. Okrenite prekidač pumpe prskalice u položaj ISKLJUČENO.
13. Pomerite ručicu gasa u položaj PRAZAN HOD / SPORO i okrenite prekidač kontakta u položaj ISKLJUČENO.

Lociranje pumpe prskalice

Pumpa prskalice se nalazi na zadnjoj levoj strani rezervoara (Слика 30).

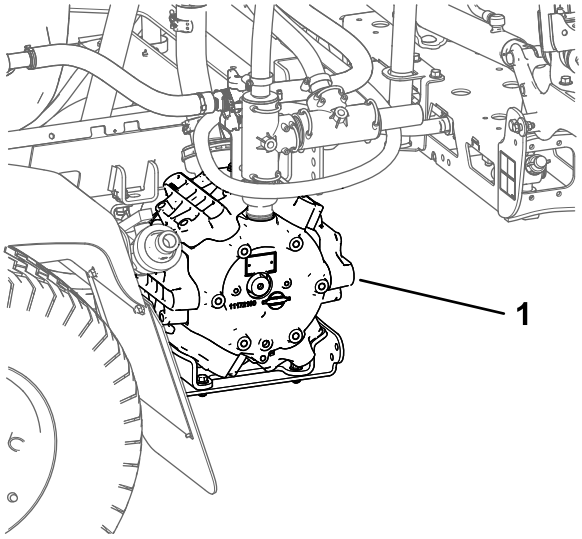

g194233

Слика 30

1. Pumpa prskalice

Током рада

Bezbednost tokom korišćenja

Opšta bezbednost

- Vlasnik/operater mogu da spreče i snose odgovornost za nezgode koje mogu dovesti do telesne povrede ili oštećenja imovine.
- Nosite odgovarajuću odeću, uključujući zaštitu za oči, duge pantalone, izdržljivu neklizajuću obuću i zaštitu za uši. Zavežite dugu kosu i nemojte nositi odeću ili nakit koji vise.
- Nosite odgovarajuću ličnu zaštitnu opremu kao što je navedeno u odeljku Hemijska bezbednost.
- Posvetite punu pažnju dok koristite mašinu. Nemojte se baviti nikakvim drugim aktivnostima koje odvraćaju pažnju; u suprotnom može doći do povrede ili oštećenja imovine.
- Nemojte upravljati mašinom ako ste bolesni, umorni ili pod uticajem alkohola ili droga.
- Nemojte da prevozite više od 1 putnika na mašini; putnik treba da sedi samo na određenom mestu za sedenje.
- Rukujte mašinom samo u uslovima dobre vidljivosti. Izbegavajte rupe i skrivene opasnosti.
- Pre nego što pokrenete motor, uverite se da se nalazite u radnom položaju i da se papučica gasa nalazi u položaju NEUTRALNO.

- Ostanite u sedištu kad god je mašina u pokretu. Držite obe ruke na volanu kad god je to moguće i uvek držite ruke i noge u odeljku za operatera.
- Budite pažljivi kada prilazite slepim uglovima, žbunju, drveću ili drugim predmetima koji mogu da vam zaklone pogled.
- Pre kretanja unazad pogledajte nazad i uverite se da nema nikog iza vas. Idite unazad polako.
- Nikad ne prskajte po ljudima, naročito po deci, ili po kućnim ljubimcima ako su u blizini.
- Nemojte upravljati mašinom u blizini spusta, kanala ili nasipa. Mašina bi mogla iznenada da se prevrne ako točak sklizne preko ivice ili ako se ivica uruši.
- Smanjite brzinu kada upravljate mašinom po neravnom terenu ili u blizini ivičnjaka, rupa i ostalih naglih promena na terenu. Teret može da se pomeri, dovodeći do nestabilnosti mašine.
- Ako udarite u neki predmet ili osećate neobičnu vibraciju mašine, zaustavite mašinu, isključite motor, uklonite ključ, aktivirajte parkirnu kočnicu i proverite da li ima štete. Obavite sve potrebne popravke pre nego što nastavite sa radom.
- Usporite i budite oprezni prilikom okretanja mašine i prelaska puteva i trotoara. Uvek prepustite prvenstvo prolaza.
- Budite dodatno pažljivi tokom upravljanja mašinom po vlažnim površinama, u nepovoljnim vremenskim uslovima, pri većim brzinama ili pod punim opterećenjem. Vreme i razdaljina zaustavljanja se povećavaju u takvim uslovima.
- Ne dodirujte motor ili izduvni lonac dok motor radi ili odmah nakon isključivanja. Te oblasti mogu da budu toliko tople da izazovu opekotine.
- Pre nego što napustite položaj operatera, uradite sledeće:
  - Parkirajte mašinu na ravnoj površini.
  - Pomerite papučicu gasa u položaj NEUTRALNO.
  - Isključite pumpu prskalice.
  - Aktivirajte parkirnu kočnicu.
  - Isključite motor i uklonite ključ (ako je deo opreme).
  - Sačekajte da se sva kretanja zaustave.
- Nikada ne pokrećite motor u području gde su izduvni gasovi zatvoreni.
- Ne upravljajte mašinom ako postoji opasnost od grmljavine.
- Koristite isključivo dodatnu opremu i priključke koje je odobrila kompanija Toro.

Bezbednost sistema za zaštitu od prevrtanja (ROPS)

Напомена: Za svaku mašinu obuhvaćenu ovim *Priručnikom za operatera*, kabina koju instalira kompanija Toro je ROPS sistem.

- Nemojte uklanjati ROPS sistem sa mašine.
- Vežite sigurnosni pojas i pobrinite se da ga možete brzo otpustiti u hitnom slučaju. Uvek vezujte sigurnosni pojas.
- Pažljivo proverite zaklone iznad glave i nemojte ih dodirivati.
- Održavajte sistem za zaštitu od prevrtanja da bude u bezbednom radnom stanju tako što ćete periodično detaljno proveravati da li ima oštećenja i održavati montažne učvršćivače dotegnutim.
- Održavajte i čistite sigurnosne pojas(eve) prema potrebi.
- Zamenite sve oštećene delove ROPS sistema. Nemojte ih popravljati niti prepravljati.

Bezbednost na nagibu

Nagibi su glavni faktor povezan sa gubitkom kontrole i nezgodama sa prevrtanjem, što može dovesti do teške povrede ili smrtnog ishoda. Vi ste odgovorni za bezbedno upravljanje na nagibu. Za korišćenje mašine na nagibima neophodna je dodatna pažnja.

- Pregledajte dolenavedena uputstva za potrebe upravljanja mašinom na nagibu i da biste utvrdili da li možete da upravljate mašinom u uslovima koji vladaju tog dana na mestu obavljanja radova. Promene u terenu mogu dovesti do promene u radu mašine na nagibu.
- Utvrdite da li je nagib bezbedan za korišćenje mašine, što uključuje pregledanje lokacije. To ispitivanje uvek obavljajte koristeći zdrav razum i jasno rasuđivanje.
- Izbegavajte pokretanje, zaustavljanje ili okretanje mašine na nagibima. Krećite se uz i niz nagibe. Izbegavajte nagle promene brzine ili smera. Ako morate da okrenete mašinu, skrećite polako i postepeno nizbrdo, ako je to moguće. Budite pažljivi kada mašinom idete unazad.
- Nemojte da koristite mašinu kada niste sigurni po pitanju trenja, upravljanja ili stabilnosti.
- Uklonite ili obeležite prepreke poput rovova, rupa, brazdi, izbočina, kamenja ili drugih skrivenih opasnosti. Visoka trava može da sakrije prepreke. Na neravnom terenu mašina može da se prevrne.
- Imajte u vidu da korišćenje mašine na mokroj površini, poprečno po nagibima ili nizbrdo može dovesti do gubitka prianjanja mašine. Gubitak prianjanja točkova može dovesti do klizanja i gubitka mogućnosti kočenja i upravljanja.

- Budite izuzetno pažljivi kada upravljate mašinom blizu strmina, jaraka, nasipa, vodenih opasnosti ili drugih opasnih mesta. Mašina bi mogla iznenada da se prevrne ako točak pređe preko ivice ili ako ivica popusti. Uspostavite bezbednosnu oblast između mašine i opasnosti.
- Budite dodatno pažljivi kada upravljate mašinom sa priključcima; oni mogu da utiči na stabilnost mašine.
- Ako motor počne da zastajkuje ili počnete da gubite moment dok se penjete uzbrdo, postepeno pritisnite kočnice i polako vratite mašinu niz brdo.
- Uvek držite menjač u brzini (ako je primenjivo) kada vozite mašinu niz nagib.
- Nemojte parkirati mašinu na nagibu.
- Težina materijala u rezervoaru može da promeni upravljanje mašinom. Da biste izbegli gubitak kontrole i telesnu povredu, sledite ove smernice:
  - Kada radite sa velikim opterećenjem, smanjite brzinu i omogućite dovoljnu razdaljinu kočenja. Nemojte naglo da kočite. Budite dodatno pažljivi na nagibima.
  - Tečni tovar se pomera, naročito prilikom skretanja, kretanja uzbrdo ili nizbrdo, naglih promena brzine ili vožnje po neravnim površinama. Tovar koji se pomera može da dovede do prevrtanja mašine.

Korišćenje mašine

Pokretanje motora

1. Sedite u sedište za operatera i nemojte da držite stopalo na papučici gasa.
2. Uverite se da su podešene sledeće kontrole:
   - Parkirna kočnica je aktivirana.
   - Papučica gasa je u položaju NEUTRALNO.
   - Pumpa prskalice je isključena.
   - Gas nije u položaju SPORO.
3. Okrenite ključ u položaj POKRETANJE.
4. Zaverglajte motor na najviše 15 sekundi.
5. Otpustite ključ kada se motor pokrene.
6. Pokrenite motor tako da radi u režimu PRAZAN HOD ili pod delimičnim gasom dok se ne zagreje.

Vožnja mašine

1. Otpustite parkirnu kočnicu i pritisnite papučicu gasa prema napred za kretanje mašine unapred ili prema nazad da bi se mašina kretala unazad.

   Važno: **Uverite se da ste omogućili zaustavljanje prskalice pre prelaska iz položaja KRETANJE UNAPRED u položaj KRETANJE UNAZAD i obrnuto.**
2. Da biste polako zaustavili mašinu, otpustite papučicu gasa.

   Napomena: Papučica gasa se vraća u položaj NEUTRALNO.
3. Da biste se brzo zaustavili, pritisnite papučicu kočnice.

   Napomena: Zaustavni put mašine može da se razlikuje, u zavisnosti od opterećenja rezervoara prskalice i brzine kretanja mašine.

Podešavanje prekidača za blokiranje brzine kretanja

⚠ PAŽNJA

Ako pritisnete prekidač za blokiranje brzine kretanja a vaše stopalo se ne nalazi na papučici gasa, vučna jedinica se može naglo zaustaviti i dovesti do gubitka kontrole, kao i do mogućih povreda vas ili prisutnih osoba.

Pobrinite se da vam se stopalo nalazi na papučici gasa ako deaktivirate prekidač za blokiranje brzine kretanja.

1. Pokrenite pumpu prskalice pritiskom na prekidač pumpe prskalice u položaj UKLJUČENO; pogledajte odeljak Prekidač pumpe prskalice (strana 18).
2. Vozite unapred i dostignite željenu brzinu kretanja; pogledajte odeljak Vožnja mašine (strana 33).

   Napomena: Mašinu morate voziti brzinom manjom od 11 km/h da biste podesili blokadu brzine kretanja.
3. Pritisnite gornji deo prekidača za blokiranje brzine kretanja.

   Napomena: Lampica na prekidaču se uključuje.
4. Skinite stopalo sa papučice gasa.

   Napomena: Prskalica održava brzinu koju ste podesili.
5. Da biste otpustili prekidač za blokiranje brzine kretanja, postavite stopalo na papučicu gasa i pritisnite donji deo prekidača ili skinite stopalo sa papučice gasa i pritisnite papučicu kočnice.

   Napomena: Uključuje se lampica na prekidaču, a kontrola vuče se vraća na papučicu gasa.

Isključivanje motora

1. Pomerite sve kontrole u položaj NEUTRALNO.
2. Pritisnite kočnicu da biste zaustavili prskalicu.
3. Aktivirajte parkirnu kočnicu.
4. Pomerite ručicu gasa u položaj PRAZAN HOD / SPORO.
5. Okrenite ključ u položaj ISKLJUČENO.
6. Izvadite ključ iz prekidača kako niko ne bi mogao slučajno da pokrene mašinu.

Poruke o motoru

Postoje 2 kategorije poruka o motoru koje se prikazuju u sistemu InfoCenter ako motor radi izvan bezbednih radnih ograničenja:

- Informativne poruke o motoru
- Poruke o zaustavljanju motora

Напомена: Opciju za isključivanje/uključivanje zvuka u sistemu InfoCenter morate da podesite na ON (Uključeno) kako bi se oglašavali alarmi informativnih poruka i poruka o zaustavljanju motora; pogledajte odeljak „Isključivanje/uključivanje zvuka audio indikatora“ u *vodiču za korišćenje softvera* prskalica za travnjak Multi Pro 5800-D i 5800-G sa ExcelaRate sistemom za prskanje.

Напомена: Simbol u gornjem desnom uglu početnog ekrana, informativna poruka o motoru ili poruka o zaustavljanju motora pokazuju da je došlo do aktivne greške motora.

Informativne poruke o motoru

Ako se u sistemu InfoCenter prikažu informativne poruke o motoru, treba da zaustavite prskanje i odvezete mašinu u objekat za održavanje. Slede primeri informativnih ekrana:

1. Ako kontrolna jedinica motora (ECU) detektuje grešku informativnog nivoa, prikazuje se **informativni indikator motora** (Слика 31).

g194664

Слика 31

2. Zaustavite prskanje i odvezite mašinu u objekat za održavanje.

   Напомена: Prikazuje se poruka o aktivnoj grešci (Слика 32).

g194663

Слика 32

Poruka o aktivnoj grešci (previsoka temperatura rashladnog sredstva)

3. Pritisnite dugmad od 1 do 5 da biste prikazali listu aktivnih grešaka (Слика 33).
   - Pritisnite dugme 1 ili 2 da biste se kretali nagore ili nadole po listi.
   - Pritisnite dugme 3 da biste isključili zvučni alarm.

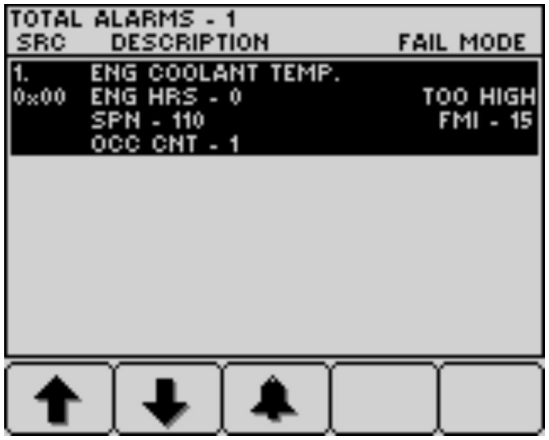

g194666

Слика 33

4. Pritisnite dugme 5 da biste izašli iz liste aktivnih grešaka i vratili se na početni ekran (Слика 34).

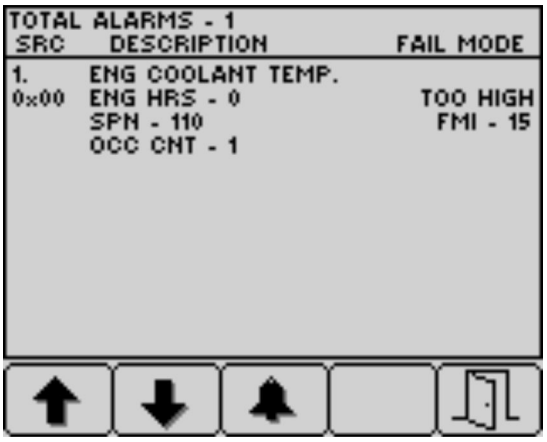

g194665

Слика 34

Poruke o zaustavljanju motora

Kada se u sistemu InfoCenter prikaže poruka o zaustavljanju motora, operater treba odmah da parkira mašinu i isključi motor. Slede primeri informativnih ekrana:

Važno: **Nastavak rada nakon prikazivanja poruke o zaustavljanju motora može dovesti do oštećenja motora.**

1. Ako kontrolna jedinica motora (ECU) detektuje grešku visokog nivoa, prikazuje se **indikator zaustavljanja motora** (Слика 35).

g194667

Слика 35

2. **Odmah parkirajte mašinu i isključite motor.**
3. Sledeće se prikazuje se poruka o aktivnoj grešci (Слика 36).

g194663

Слика 36

4. Pritisnite dugmad od 1 do 5 da biste prikazali listu aktivnih grešaka; pogledajte sliku Слика 33 u odeljku Informativne poruke o motoru (страна 34).
   - Pritisnite dugme 1 ili 2 da biste se kretali nagore ili nadole po listi.
   - Pritisnite dugme 3 da biste isključili zvučni alarm.
5. Pritisnite dugme 5 da biste izašli iz liste aktivnih grešaka i vratili se na početni ekran; pogledajte sliku Слика 34 u odeljku Informativne poruke o motoru (страна 34).

Rukovanje prskalicom

Da biste rukovali prskalicom: napunite rezervoar prskalice, nanesite mešavinu proizvoda na mesto rada, a zatim očistite rezervoar i sistem za prskanje. Morate da završite sva 3 koraka uzastopno da biste izbegli oštećivanje prskalice. Na primer, nemojte da mešate i dodajete hemikalije u rezervoar prskalice uveče, a zatim da prskate ujutro. To dovodi do separacije hemikalija i mogućeg oštećenja komponenti prskalice.

⚠ ПАЖЊА

Hemikalije su opasne i mogu dovesti do telesne povrede.

- **Pročitajte smernice na hemijskim nalepnicama pre rukovanja sa hemikalijama i pratite sve preporuke i mere opreza koje je dao proizvođač.**
- **Držite hemikalije podalje od vaše kože. Ukoliko dođe do kontakta, temeljno isperite zahvaćenu površinu sa sapunom i čistom vodom.**
- **Nosite odgovarajuću lični zaštitnu opremu (LZO) u skladu sa uputstvima proizvođača hemikalija.**

Prskalica Multi Pro® je posebno konstruisana za veliku izdržljivost, čime se obezbeđuje njen dug životni vek. Da bi prskalica ispunila taj cilj, iz posebnih razloga odabrani su različiti materijali za različite lokacije. Nažalost, ne postoji jedinstveni materijal koji je savršen za sve moguće primene.

Neke hemikalije su agresivnije od drugih, a neke hemikalije reaguju različito sa raznim materijalima. Neki sastojci (npr. močivi prahovi, aktivni ugalj) više su abrazivni, što dovodi do veće stope habanja. Ako je hemikalija dostupna u formulaciji koja bi pružila produženi radni vek prskalice, koristite tu alternativnu formulaciju.

Kao i uvek, ne zaboravite da temeljno očistite prskalicu i sistem za prskanje nakon svih primena. Time se obezbeđuje dug životni vek vaše prskalice i rad bez problema.

Напомена: Ako imate pitanja ili su vam potrebne dodatne informacije u vezi sa kontrolnim sistemom prskalice, pogledajte *priručnik za operatera* koji je isporučen uz sistem.

Funkcije prskalice za režim stope primene i ručni režim

U *vodiču za korišćenje softvera* prskalica za travnjak Multi Pro 5800-D i 5800-G sa ExcelaRate sistemom za prskanje potražite informacije o sledećim temama:

Pre korišćenja

- Početni ekran sistema InfoCenter
- Ekran glavnog menija
- Ekran podmenija glavnog menija
- Servisni ekrani
- Dijagnostički ekrani
- Informacije o ekranima

Tokom korišćenja

- Unos informacija o zadatku
- InfoCenter ekrani oblasti za prskanje
- Obaveštenja sistema InfoCenter

Prskanje ExcelaRate sistemom prskalice

U *vodiču za korišćenje softvera* prskalica za travnjak Multi Pro 5800-D i 5800-G sa ExcelaRate sistemom za prskanje potražite informacije o sledećim postupcima:

Važno: **Da bi vaš proizvod ostao dobro pomešan, koristite funkciju mućkanja kada se rastvor nalazi u rezervoaru.**

Prskanje u režimu stope primene

1. Uverite se da je sistem za prskanje kalibrisan za aktivne mlaznice prskalice koje ste izabrali; pogledajte *vodič za korišćenje softvera* prskalica za travnjak Multi Pro 5800-D i 5800-G sa ExcelaRate sistemom za prskanje.
2. Okrenite dugme za zaustavni bajpas ventil sekcije u zatvoreni položaj (Слика 37).

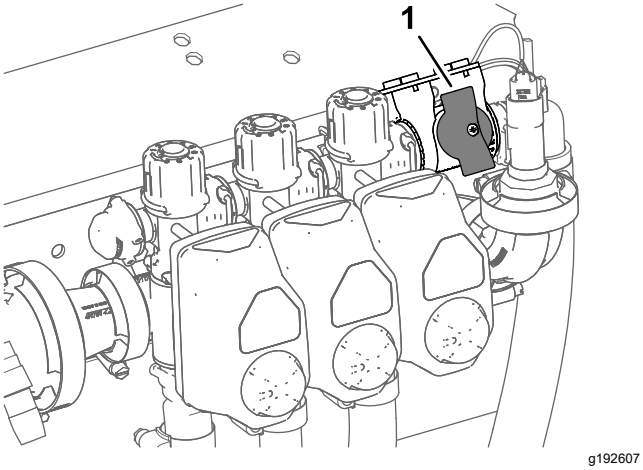

Слика 37

1. Zaustavni bajpas ventil sekcije (zatvoreni položaj)

3. Podesite dugme režima prskalice u režim stope primene (Слика 38).

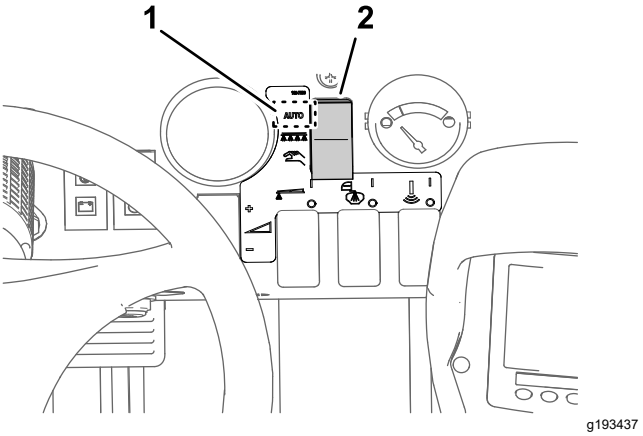

Слика 38

1. Položaj režima stope primene
2. Prekidač za režim prskalice

4. Pomerite prskalicu na oblast travnjaka koju prskate.
5. Ako prikupljate podatke o prskanim oblastima i prskanim količinama za svako mesto rada, izaberite ekran podoblasti (podoblasti od 1 do 20) kako biste evidentirali informacije o pojedinačnim oblastima i količinama; pogledajte odeljak „Korišćenje ekrana podoblasti“ u *vodiču za korišćenje softvera* prskalica za travnjak Multi Pro 5800-D i 5800-G sa ExcelaRate sistemom za prskanje.

   Напомена: Kada pređete na drugo mesto rada, morate da izaberete drugi ekran podoblasti kako biste evidentirali informacije o pojedinačnim oblastima i količinama.
6. Ako je potrebno da aktivnu stopu promenite iz vrednosti stope 1 u vrednost stope 2 i obrnuto, na početnom ekranu sistema InfoCenter istovremeno pritisnite dugmad 1 i 2 da biste izabrali vrednost RATE 1 (Stopa 1) ili istovremeno pritisnite dugmad 4 i 5 da biste izabrali vrednost RATE 2 (Stopa 2); pogledajte *vodič za korišćenje softvera* prskalica za travnjak Pro 5800-D i 5800-G sa ExcelaRate sistemom za prskanje.
7. Podesite prekidače sekcija prskalice u položaj ON (Uključeno) (Слика 39).

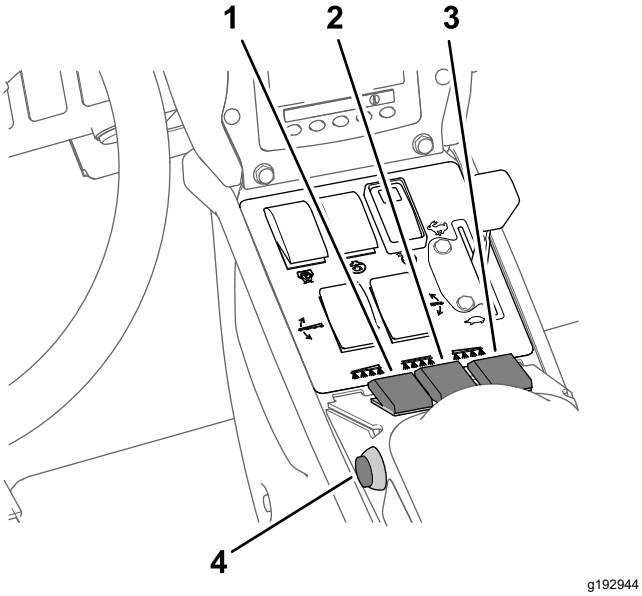

Слика 39

1. Prekidač leve sekcije prskalice
2. Prekidač srednje sekcije prskalice
3. Prekidač desne sekcije prskalice
4. Prekidač glavne sekcije

8. Podesite prekidač mućkanja i prekidač pumpe prskalice u položaj UKLJUČENO (Слика 40).

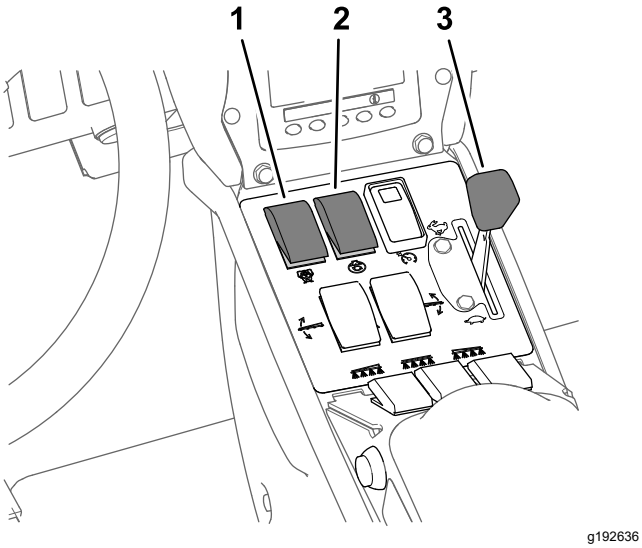

Слика 40

1. Prekidač pumpe prskalice
2. Prekidač mućkanja
3. Ručica gasa

9. Podesite gas u položaj BRZO (Слика 40).
10. Vozite željenom brzinom, a zatim prekidač glavne sekcije podesite u položaj UKLJUČENO kako biste započeli prskanje (Слика 39).

    Напомена: Koristite prekidač glavne sekcije da biste pokretali i zaustavljali protok hemikalija u izabrane sekcije prskalice.

11. Kada završite sa prskanjem, podesite prekidač glavne sekcije u položaj ISKLJUČENO da biste isključili sve sekcije za prskanje, a zatim podesite prekidač pumpe prskalice u položaj ISKLJUČENO.

    Напомена: Podignite spoljne sekcije prskalice u transportni položaj i odvezite prskalicu do oblasti za čišćenje.

    Важно: **Kad god pomerate prskalicu iz jedne oblasti prskanja u drugu, odnosno, kad prelazite u oblast za skladištenje ili čišćenje, uvek podižite sekcije strela dok se u potpunosti ne smeste u ležište za transport sekcija formirajući transportni položaj „X“ i dok se cilindri za podizanje ne uvuku do kraja.**

Prskanje u ručnom režimu

Напомена: Za ovaj postupak se podrazumeva uključena pumpa prskalice; pogledajte sliku Слика 40 u odeljku Prskanje u režimu stope primene (страна 37).

1. Uverite se da je sistem za prskanje podešen za aktivne mlaznice prskalice koje ste izabrali; pogledajte odeljak Priprema mašine (страна 29).
2. Podesite dugme režima prskalice u ručni režim (Слика 41).

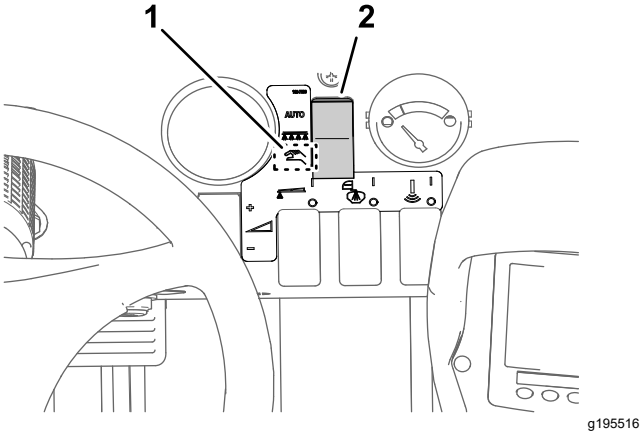

Слика 41

1. Položaj ručnog režima
2. Prekidač za režim prskalice

3. Podesite prekidač glavne sekcije u položaj ISKLJUČENO; pogledajte sliku Слика 39 u odeljku Prskanje u režimu stope primene (страна 37).
4. Podesite gas na željenu brzinu motora za prskanje; pogledajte sliku Слика 40 u odeljku Prskanje u režimu stope primene (страна 37).
5. Odvezite se na lokaciju prskanja.
6. Spustite sekcije u odgovarajući položaj.

7. Po potrebi podesite pojedinačne prekidače u položaj UKLJUČENO; pogledajte sliku Слика 39 u odeljku Prskanje u režimu stope primene (страна 37).
8. Koristite prekidač stope primene da biste dostigli željeni pritisak prskanja, kao što je naznačeno u vodiču za izbor mlaznica koji se isporučuje sa prskalicom (Слика 42).

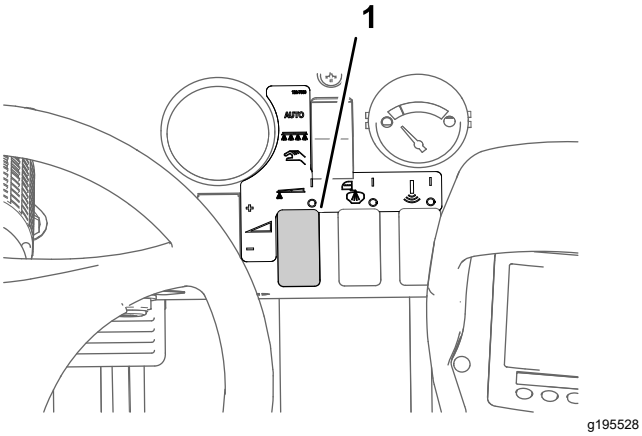

Слика 42

1. Prekidač stope primene

9. Vozite željenom brzinom, a zatim prekidač glavne sekcije podesite u položaj UKLJUČENO kako biste započeli prskanje; pogledajte sliku Слика 39 u odeljku Prskanje u režimu stope primene (страна 37).

   Напомена: Kada se rezervoar skoro isprazni, mućkanje može da dovede do stvaranja pene u rezervoaru. U tom slučaju, okrenite prekidač mućkanja u položaj ISKLJUČENO. Alternativno, u rezervoar možete da dodate sredstvo protiv stvaranja pene.
10. Kada završite sa prskanjem, podesite prekidač glavne sekcije u položaj ISKLJUČENO da biste isključili sve sekcije, a zatim podesite prekidač pumpe prskalice u položaj ISKLJUČENO.

    Напомена: Vratite sekcije u transportni položaj i odvezite prskalicu do oblasti za čišćenje.

    Важно: **Kad god pomerate prskalicu iz jedne oblasti prskanja u drugu, odnosno, kad prelazite u oblast za skladištenje ili čišćenje, uvek podižite sekcije dok se u potpunosti ne smeste u ležište za transport sekcija formirajući transportni položaj „X“ i dok se cilindri sekcija ne uvuku do kraja.**

Test prikupljanja

Важно: **Za izvođenje ovog postupka biće vam potrebni graduisana posuda za prikupljanje (poželjna je posuda sa koracima od 0,01 ml) i štoperica.**

Priprema za test prikupljanja

Важно: **Kad god je to moguće, u rezervoaru prskalice nemojte da koristite iskorišćenu vodu (sivu vodu).**

1. Uverite se da je rezervoar prskalice čist; pogledajte odeljak Čišćenje sistema prskalice (страна 43).
2. Napunite rezervoar prskalice sa najmanje 568 l čiste vode; pogledajte odeljak Punjenje rezervoara prskalice (страна 28).
3. Pobrinite se da mlaznice koje nameravate da testirate budu u aktivnom (spuštenom) položaju za prskanje.
4. Da bi mašine radile u režimu stope primene, uverite se da se dugme zaustavnog bajpas ventila sekcije nalazi u zatvorenom položaju (Слика 43).

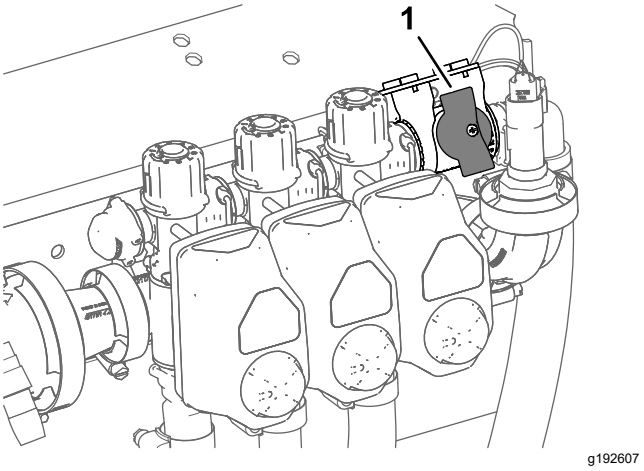

Слика 43

1. Zaustavni bajpas ventil sekcije (zatvoreni položaj)

5. Da bi mašine radile u režimu stope primene, uverite se da je zaustavni bajpas ventil sekcije zatvoren (Слика 43).
6. Pritisnite parkirnu kočnicu i pokrenite motor.

   Напомена: Pustite motor da se zagreva 10 minuta.
7. Za mašine koje rade u režimu stope primene izvršite korake u odeljku „Korišćenje ispitne brzine“; pogledajte *vodič za korišćenje softvera* prskalica za travnjak Multi Pro 5800-D i 5800-G sa ExcelaRate sistemom za prskanje.

   Напомена: Podesite simuliranu ispitnu brzinu na vrednost između 4 i 14 km/h.

Izvođenje testa prikupljanja

1. Podesite prekidače sekcija prskalice u položaj UKLJUČENO za sekcije koje testirate.
2. Podesite gas u položaj BRZO.

3. Postavite prekidač glavne sekcije u položaj UKLJUČENO.
4. Izvedite test prikupljanja u trajanju od 15 sekundi na jednoj od aktivnih mlaznica prskalice.

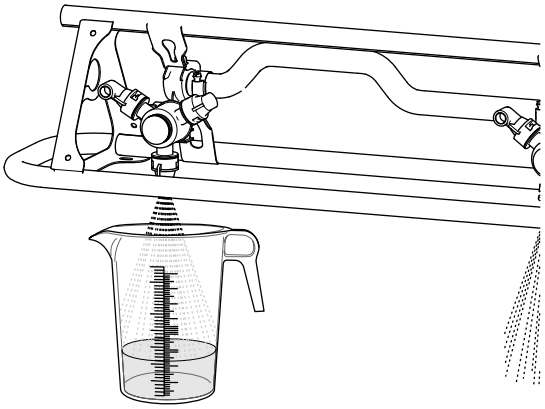

Слика 44

5. Isključite prekidač glavne sekcije, podesite gas u položaj za sporo kretanje, isključite pumpu prskalice i isključite motor.
6. Postavite graduisanu posudu za prikupljanje na nivelisanu površinu i evidentirajte zapreminu tečnosti (Слика 45).

   Важно: **Dok očitavate vrednosti graduisane posude, ona mora biti postavljena na nivelisanu površinu.**

   Важно: **Dok očitavate vrednosti graduisane posude, očitajte zapreminu tečnosti u graduisanoj posudi na najnižoj tački krive površine tečnosti.**

   Важно: **Male greške tokom očitavanja zapremine tečnosti u graduisanoj posudi znatno će uticati na tačnost kalibracije prskalice.**

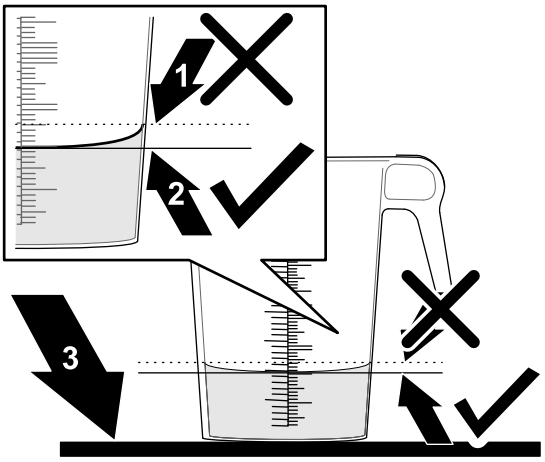

Слика 45

1. Najviša tačka krive površine tečnosti (**nemojte** meriti ovde)
2. Najniža tačka krive površine tečnosti (**merite ovde**)
3. Ravna površina

7. Uporedite zapreminu vode u graduisanoj posudi sa zapreminom mlaznice u tabeli testa prikupljanja od 15 sekundi.

Tabela testa prikupljanja od 15 sekundi

Boja mlaznice	Mililitri prikupljeni za 15 sekundi	Unce prikupljene za 15 sekundi
Žuta	189	6,4
Crvena	378	12,8
Smeđa	473	16,0
Siva	567	19,2
Bela	757	25,6
Plava	946	32,0
Zelena	1419	48,0

8. Ako je nivo tečnosti u graduisanoj posudi za prikupljanje za 7,4 ml viši ili za 7,4 ml niži od zapremine mlaznice u tabeli testa prikupljanja od 15 sekundi, postupite na jedan od sledećih načina:
   - Izvršite kalibrisanje protoka ili zamenite istrošene mlaznice i izvršite kalibrisanje protoka; pogledajte postupak kalibrisanja protoka u *vodiču za korišćenje softvera* prskalica za travnjak Multi Pro 5800-D i 5800-G sa ExcelaRate sistemom za prskanje.
   - Kalibrišite ventil za zaobilaženje mućkanja ili zamenite istrošene mlaznice i kalibrišite ventil za zaobilaženje mućkanja; pogledajte odeljak Kalibracija ventila za zaobilaženje mućkanja (страна 30).

Pozicioniranje sekcija prskalice

Prekidači za podizanje strela sekcija na upravljačkoj tabli prskalice omogućavaju vam da pomerate spoljašnje sekcije prskalice između transportnog položaja i položaja za prskanje bez napuštanja sedišta operatera. Uvek kada je moguće, zaustavite mašinu pre promene položaja sekcija prskalice.

Promena položaja sekcije prskalice

Izvršite sledeće korake da biste spoljne sekcije prskalice pomerili u položaj za prskanje:

1. Parkirajte mašinu na ravnoj površini.
2. Pomoću prekidača za podizanje strela sekcija spustite spoljašnje sekcije.

   Напомена: Sačekajte dok se spoljašnje sekcije prskalice ne izvuku potpuno u položaj za prskanje.

Završite posao prskalice, a zatim izvršite sledeće korake da biste uvukli spoljne sekcije prskalice u transportni položaj:

Важно: **Ako vaša mašina sadrži komplet za oblaganje radi smanjenja zanošenja strele, komplet za nivelisanje Ultra Sonic Boom ili oboje, pomerite spoljne sekcije prskalice jednu po jednu u transportni položaj.**

Istovremeno pomeranje spoljnih sekcija prskalice ako su postavljeni komplet za oblaganje ili komplet za nivelisanje mogu da dovedu do oštećenja obloga, senzora ili i jednog i drugog.

1. Parkirajte mašinu na ravnoj površini.
2. Pomoću prekidača za podizanje strela sekcija podignite spoljašnje sekcije dok se potpuno ne podignu do nosača sekcija strela za transport formirajući transportni položaj „X“, a cilindri za podizanje ne budu potpuno uvučeni.

   Важно: **Kada spoljašnje sekcije dostignu željeni položaj, otpustite prekidač(e) za podizanje strela sekcija. Pokretanje aktuatora preko mehaničkih graničnika može da ošteti cilindre za podizanje i/ili ostale hidraulične komponente.**

   Важно: **Pazite da sekcije prskalice ne dođu u kontakt sa niskim nadzemnim predmetima dok su u transportnom položaju jer to može da ošteti sekcije prskalice.**

   Важно: **Sekcije prskalice mogu da se oštete ako ih transportujete u bilo kom drugom položaju osim u transportnom položaju „X“ pomoću transportnih nosača strela.**

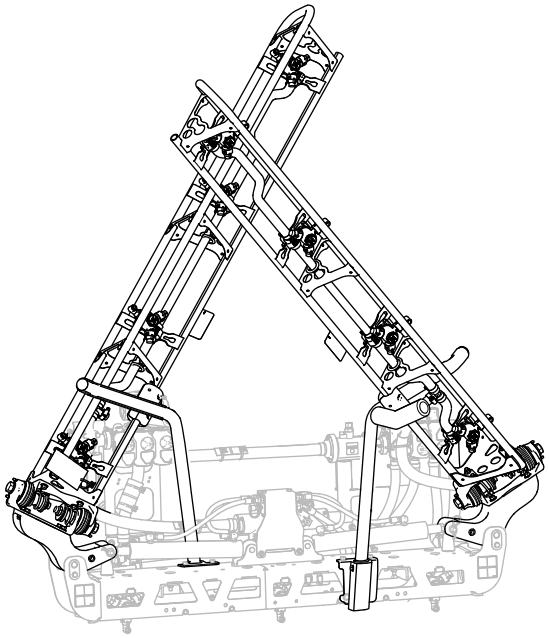

g467635

Слика 46

Transportni položaj „X“

Важно: **Da biste sprečili oštećenje cilindara za podizanje, uverite se da su aktuatori uvučeni do kraja pre transporta mašine.**

Odgovarajuće mere predostrožnosti za travnjak tokom rada u stacionarnim režimima

Важно: **U određenim uslovima, toplota sa motora, hladnjaka i prigušivača može potencijalno da ošteti travu dok se radi sa prskalicom u stacionarnom režimu. Stacionarni režim obuhvata mućkanje u rezervoaru, ručno prskanje pištoljem prskalice ili korišćenje strele na guranje.**

Preduzmite sledeće mere predostrožnosti:

- **Izbegavajte** stacionarno prskanje kada su uslovi izuzetno topli i/ili suvi, jer travnjak može biti pod većim opterećenjem tokom ovih perioda.
- **Izbegavajte** parkiranje na travnjaku za vreme stacionarnog prskanja. Parkirajte na stazi za kolica kada god je to moguće.
- **Smanjite** količinu vremena koje mašina provodi radeći nad nekom određenom površinom travnjaka. I vreme i temperatura utiču na to koliko će travnjak biti oštećen.
- **Postavite brzinu mašine na što je manje moguću** kako biste postigli željeni pritisak i protok.

Ovo svodi proizvedenu toplotu i brzinu vazduha iz ventilatora za hlađenje na najmanju meru.

- **Omogućite da toplota izađe** nagore iz dela sa motorom tako što ćete podići sklopove sedišta tokom stacionarnog rada, kako se ona ne bi spuštala ispod vozila.

Saveti za prskanje

- Ne preklapajte površine koje ste već naprskali.
- Vodite računa o začepljenju mlaznica. Zamenite sve pohabane ili oštećene mlaznice.
- Koristite prekidač glavne sekcije da biste zaustavili prskanje pre nego što zaustavite prskalicu. Kada se zaustavi, koristite ručicu gasa motora da biste održali brzinu motora za pokretanje mućkanja.
- Dobićete bolje rezultate ako se prskalica kreće dok isključujete sekcije prskalice.

Otčepljivanje mlaznica

Ako se mlaznica začepi dok prskate, očistite mlaznicu na sledeći način:

1. Zaustavite prskalicu na ravnoj površini, isključite motor i aktivirajte parkirnu kočnicu.
2. Postavite prekidač glavne sekcije u položaj ISKLJUČENO, a zatim postavite prekidač pumpe u položaj ISKLJUČENO.
3. Uklonite začepljenu mlaznicu i očistite je pomoću flašice vode sa rasprskivačem i četkice za zube.
4. Montirajte mlaznicu.

Након рада

Bezbednost nakon rada

Opšta bezbednost

- Pre nego što napustite položaj operatera, uradite sledeće:
  - Parkirajte mašinu na ravnoj površini.
  - Pomerite papučicu gasa u položaj NEUTRALNO.
  - Isključite pumpu prskalice.
  - Aktivirajte parkirnu kočnicu.
  - Isključite motor i uklonite ključ (ako je deo opreme).
  - Sačekajte da se sva kretanja zaustave.
  - Pre podešavanja, servisiranja, čišćenja ili odlaganja mašine, sačekajte da se ohladi.
- Nakon što završite sa korišćenjem mašine tog dana, isperite sve ostatke hemikalija sa spoljašnosti mašine i pobrinite se da sistem bude neutralizovan i triput ispran u skladu sa preporukama proizvođača hemikalije i da svi ventili prođu kroz 3 ciklusa; pogledajte odeljak Hemijska bezbednost.
- Pustite motor da se ohladi pre nego što skladištite mašinu u zatvorenom prostoru.
- Nikada nemojte skladištiti mašinu ili kanister sa gorivom na mestu na kom postoji otvoreni plamen, varnica ili pomoćni plamenik, kao na kotlu za grejanje vode ili drugom uređaju.
- Sve delove održavajte u dobrom radnom stanju i vodite računa da zavrtnji budu dobro pritegnuti.
- Zamenite sve pohabane i oštećene nalepnice, kao i one koje nedostaju.

Čišćenje prskalice

Operite mašinu prema potrebi koristeći samo vodu ili blagi deterdžent. Možete koristiti krpu kada perete mašinu.

Važno: **Nemojte koristiti slanu ili korišćenu vodu da biste očistili mašinu.**

Напомена: Nemojte koristiti opremu za pranje pod pritiskom za pranje mašine. Oprema za pranje pod pritiskom može oštetiti elektrosistem, odlepiti važne nalepnice ili oprati neophodne masnoće na lokacijama sa trenjem. Izbegavajte preteranu upotrebu vode u blizini upravljačke table, motora i akumulatora.

Važno: **Nemojte prati mašinu dok je motor u radu. Pranje mašine dok je motor u radu može dovesti do unutrašnjih oštećenja motora.**

Čišćenje sistema prskalice

Pražnjenje rezervoara

1. Zaustavite prskalicu, aktivirajte parkirnu kočnicu, isključite motor i uklonite ključ.
2. Pronađite drenažni ventil rezervoara na levom i desnom blatobranu mašine (Слика 47).

   Напомена: Drenažni ventil je postavljen na nosaču drenažnog ventila koji je montiran na levom i desnom blatobranu.

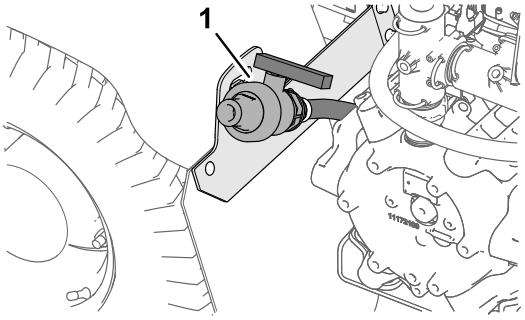

g191084

Слика 47

1. Drenažni ventil (rezervoar prskalice)

3. Podižite ventil dok montažni zavrtnji ventila ne izađu iz ureza u nosaču drenažnog ventila i pomerite ventil unazad (Слика 48A).

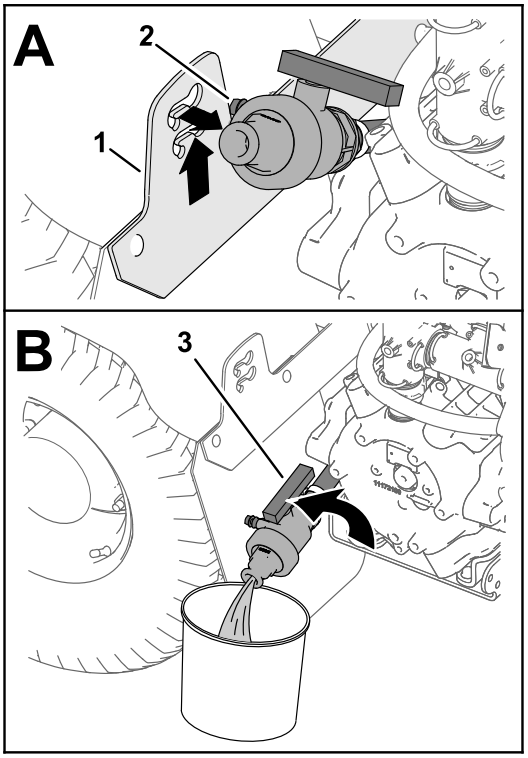

g191083

Слика 48

1. Nosač drenažnog ventila
2. Montažni zavrtnji (drenažni ventil)
3. Ručica drenažnog ventila (otvoreni položaj)

4. Poravnajte kraj ventila sa posudom za pražnjenje i okrenite ručicu ventila u otvoreni položaj (Слика 48).
5. Kada se rezervoar potpuno isprazni, okrenite ručicu drenažnog ventila u zatvoreni položaj i sklopite ventil u nosač drenažnog ventila (Слика 48B i Слика 48A).

   Važno: **Hemikalije iz rezervoara prskalice odložite u skladu sa lokalnim propisima i uputstvima proizvođača materijala.**

Čišćenje internih komponenti prskalice

Važno: **Kada čistite prskalicu koristite samo čistu vodu.**

Važno: **Uvek morate da ispraznite i isperete prskalicu, uključujući i montirane priključke prskalice, odmah nakon svake upotrebe. Ako ne isperete i ne očistite prskalicu, može doći do sasušivanja hemikalija i začepljenja vodova, filtera, ventila, tela mlaznica, pumpe i ostalih komponenti.**

Kompanija Toro preporučuje da se za ovu mašinu koristi komplet za čišćenje i ispiranje. Obratite se vašem ovlašćenom Toro distributeru za više informacija.

Напомена: Preporuke i uputstva koja slede podrazumevaju da komplet za ispiranje kompanije Toro nije montiran.

Očistite sistem prskalice i svu montiranu dodatnu opremu prskalice nakon **svake** sesije prskanja. Da biste temeljno očistili sistem za prskanje, postupite na sledeći način:

- Izvršite 3 zasebna ciklusa ispiranja.
- Koristite sredstva za čišćenje i neutralisanje prema uputstvima svog proizvođača hemikalija.
- Za **završno** ispiranje koristite čistu vodu (bez sredstava za čišćenje ili neutralisanje).

1. Napunite rezervoar sa najmanje 190 l čiste vode i zatvorite poklopac.

   Напомена: Po potrebi možete da koristite sredstvo za čišćenje/neutralizaciju u vodi. Za poslednje ispiranje koristite samo čistu vodu.
2. Spustite spoljašnje sekcije prskalice u položaj za prskanje.
3. Pokrenite motor, podesite prekidač pumpe prskalice u položaj UKLJUČENO i pomerite ručicu gasa da biste povećali brzinu motora.
4. Postavite prekidač mućkanja u položaj UKLJUČENO.
5. Prekidačem stope primene povećajte pritisak na visoku postavku.
6. Postavite pojedinačne prekidače sekcija i prekidač glavne sekcije u položaj UKLJUČENO.
7. Proverite mlaznice da biste bili sigurni da sve pravilno prskaju.
8. Omogućite da se sva voda iz rezervoara izbaci kroz mlaznice.
9. Postavite prekidač glavne sekcije u položaj ISKLJUČENO, postavite prekidač mućkanja i prekidač pumpe prskalice u položaj ISKLJUČENO i isključite motor.
10. Ponovite korake od 1 do 9 barem još 2 puta da biste bili sigurni da je sistem prskalice potpuno očišćen.

    Важно: **Morate da obavite 3 ciklusa ispiranja da biste bili sigurni da su sistem i dodatna oprema prskalice potpuno čisti, čime sprečavate oštećenje sistema.**

Čišćenje spoljnih komponenti prskalice

1. Očistite usisne i potisne filtere; pogledajte Čišćenje usisnog filtera (страна 44) i Čišćenje potisnog filtera (страна 45).

   Важно: **Ako ste koristili močive praškaste hemikalije, očistite sito nakon svakog punjenja rezervoara.**
2. Baštenskim crevom saperite spoljašnost prskalice čistom vodom.
3. Uklonite mlaznice i ručno ih očistite.

   Напомена: Zamenite sve oštećene ili pohabane mlaznice.

   Напомена: Ako vaša mašina ima opcione filtere mlaznica, očistite ih pre montiranja mlaznica; pogledajte Čišćenje filtera mlaznice (страна 45).

Čišćenje usisnog filtera

Интервал сервиса: Пре сваке употребе или свакодневно—Očistite usisni filter. Očistite usisni filter (češće kada koristite močive prahove).

1. Parkirajte mašinu na ravnoj površini, aktivirajte parkirnu kočnicu, isključite pumpu, isključite motor i uklonite ključ.
2. Na vrhu rezervoara prskalice, uklonite osigurač koji pričvršćuje priključak creva spojenog sa velikim crevom iz kućišta filtera (Слика 49).

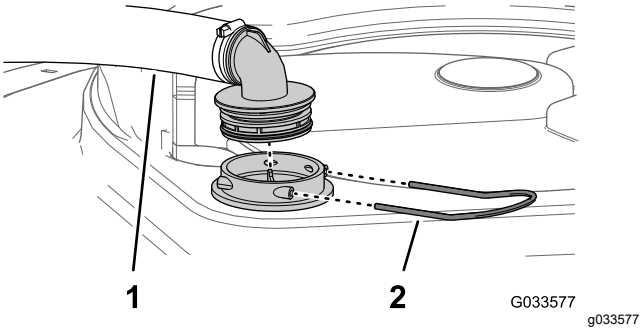

Слика 49

1. Usisno crevo
2. Osigurač

3. Uklonite crevo i priključak creva sa kućišta filtera (Слика 49).
4. Izvucite sito usisa iz kućišta filtera u rezervoaru (Слика 50).

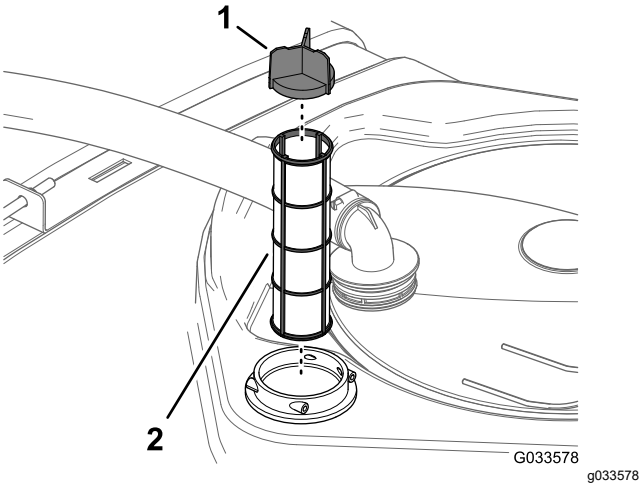

Слика 50

1. Segment mrežice
2. Usisno sito

5. Očistite usisni filter čistom vodom.

   Важно: **Zamenite filter ako je oštećen ili ne može da se očisti.**

6. Umetnite usisni filter u kućište filtera dok potpuno ne nalegne.
7. Poravnajte crevo i priključak creva sa kućištem filtera na gornjem delu rezervoara i spojite priključak i kućište osiguračem kojeg ste uklonili u koraku 2.

Čišćenje potisnog filtera

Интервал сервиса: Пре сваке употребе или свакодневно—Očistite potisni filter. Očistite potisni filter (češće kada koristite močive prahove).

1. Parkirajte mašinu na ravnoj površini, aktivirajte parkirnu kočnicu, isključite pumpu prskalice, isključite motor i uklonite ključ.
2. Postavite posudu za pražnjenje ispod potisnog ventila (Слика 51).

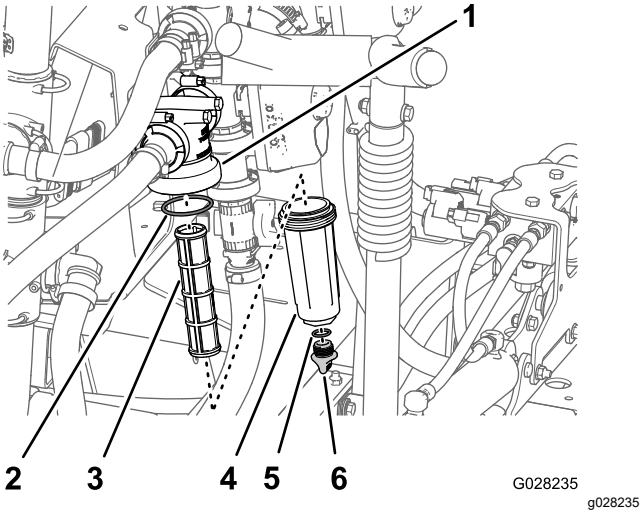

Слика 51

1. Glava filtera
2. Zaptivka (posude)
3. Element filtera
4. Posuda
5. Zaptivka (poklopac za pražnjenje)
6. Poklopac za pražnjenje

3. Okrenite čep za pražnjenje u suprotnom smeru od kretanja kazaljke na satu i uklonite ga sa posude potisnog filtera (Слика 51).

   Напомена: Sačekajte da se posuda potpuno isprazni.

4. Okrenite posudu u suprotnom smeru od kretanja kazaljke na satu i uklonite glavu filtera (Слика 51).
5. Uklonite element potisnog filtera (Слика 51).
6. Očistite element potisnog filtera čistom vodom.

   Важно: **Zamenite filter ako je oštećen ili ne može da se očisti.**

7. Proverite da li su zaptivka čepa za drenažu (nalazi se ispod posude) i zaptivka posude (nalazi se ispod glave filtera) oštećene i pohabane (Слика 51).

   Важно: **Zamenite oštećenu i pohabanu zaptivku čepa, posude ili obe.**

8. Postavite element potisnog filtera u glavu filtera (Слика 51).

   Напомена: Pobrinite se da element filtera bude čvrsto spojen sa glavom filtera.

9. Postavite posudu na glavu filtera i pritegnite je rukom (Слика 51).
10. Sastavite čep za pražnjenje sa priključkom na dnu posude i pritegnite čep rukom (Слика 51).

Čišćenje filtera mlaznice

1. Parkirajte mašinu na ravnoj površini, aktivirajte parkirnu kočnicu, isključite pumpu prskalice, isključite motor i uklonite ključ.

2. Uklonite mlaznicu sa kupole prskalice (Слика 52).

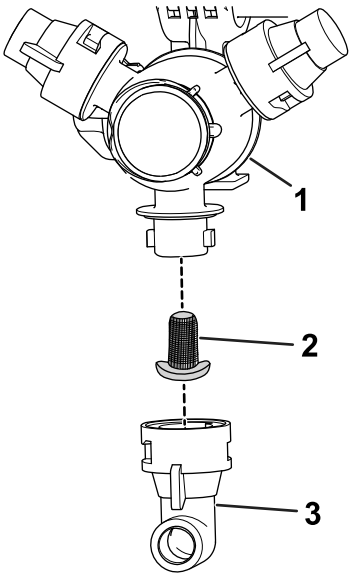

Слика 52

1. Kupola prskalice
2. Filter mlaznice
3. Mlaznica

3. Uklonite filter mlaznice (Слика 52).
4. Očistite filter mlaznice čistom vodom.

   Важно: **Zamenite filter ako je oštećen ili ne može da se očisti.**

5. Montirajte filter mlaznice (Слика 52).

   Напомена: Pobrinite se da filter potpuno nalegne.

6. Montirajte mlaznicu na kupolu prskalice (Слика 52).

Regenerisanje sistema prskalice

Интервал сервиса: Након сваке употребе—Regenerišite sistem prskalice nakon svakodnevne upotrebe.

Specifikacija regeneratora

Specifikacija regeneratora: propilen glikol „netoksični RV antifriz“ sa inhibitorom korozije

Важно: **Koristite samo propilen glikol sa inhibitorom korozije.**

Nemojte da koristite reciklirani propilen glikol. Nemojte da koristite antifriz na bazi etilen glikola.

Nemojte da koristite propilen glikol sa dodatim rastvorivim alkoholima (metanol, etanol ili izopropanol) ili slanim rastvorima.

Priprema regeneratora

1. Pomerite mašinu na ravnu površinu, aktivirajte parkirnu kočnicu, isključite motor i uklonite ključ.
2. Dodajte regenerator u rezervoar na sledeći način:
   - Za propilen glikol RV antifriz koji je spreman za upotrebu (već pomešan) – u rezervoar dodajte 38 litara propilen glikola RV antifriza.
   - Za koncentrisani propilen glikol RV antifriz, obavite sledeće korake:
     A. Dodajte 38 litara mešavine propilen glikola RV antifriza i vode u rezervoar prskalice. Pripremite mešavinu antifriza prema uputstvu proizvođača za koncentraciju označenu sa najmanje -45 °C.

     Важно: **Kada čistite prskalicu koristite samo čistu vodu.**

     B. Pokrenite motor i postavite prekidač pumpe prskalice u položaj UKLJUČENO.

     C. Pritisnite papučicu gasa da biste povećali brzinu motora.

     D. Postavite prekidač mućkanja u položaj UKLJUČENO.

     Sačekajte da rastvor regeneratora i vode cirkuliše 3 minuta ili duže.

Prskanje regeneratora

Preporučena alatka: providna posuda za prihvat.

1. Pomerite mašinu na površinu za ispuštanje i aktivirajte parkirnu kočnicu.
2. Spustite spoljašnje strele sekcija.
3. Postavite levi, srednji i desni prekidač sekcija i prekidač glavne sekcije u položaj UKLJUČENO.

4. Ostavite sistem prskalice da prska dok mlaznice ne isprazne regenerator.

   Напомена: Većina propilen glikol RV antifriza je obojena roze bojom. Koristite posudu za prihvat da biste uzorkovali ispust prskalice na nekoliko mlaznica.

5. Isključite prekidač glavne sekcije, 3 prekidača sekcija, prekidač mućkanja, prekidač pumpe prskalice i motor.

Vuča mašine

Koristite prikolicu ili kamion kada pomerate mašinu na velikim rastojanjima.

- Koristite rampe pune širine za utovar mašine na kamion ili prikolicu.
- Vežite sekcije prskalice za transportne nosače strela sekcija.
- Čvrsto privežite mašinu za transportno vozilo; na slikama Слика 53 i Слика 54 ilustruju se mesta za privezivanje na mašini.

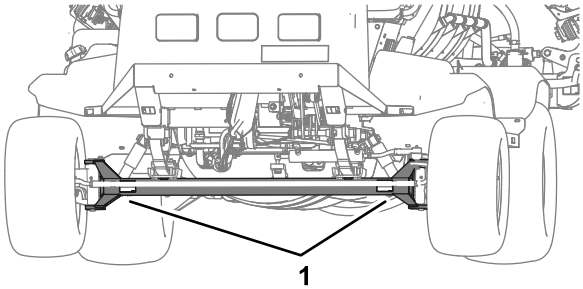

Слика 53

1. Prednja mesta za privezivanje (prednja osovina)

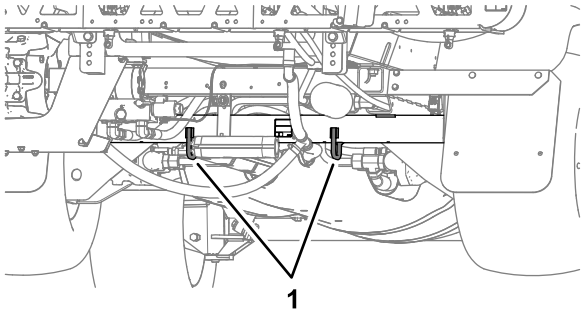

Слика 54

1. Zadnja petlja za privezivanje (cev zadnje osovine)

Vuča prskalice

U vanrednim situacijama, prskalica može da se vuče na kraćem rastojanju nakon što otvorite ventil za vuču. Ipak, ne preporučujemo da to radite kao standardni postupak.

⚠ УПОЗОРЕЊЕ

Ako se vuča vrši prevelikom brzinom, može da dođe do gubitka kontrole nad mašinom i telesnih povreda.

Nemojte nikada vući prskalicu brzinom većom od 4,8 km/h.

Vuča prskalice je zadatak za 2 osobe. Ako morate da pomerite mašinu na znatnije rastojanje, transportujte je na kamionu ili prikolici; pogledajte odeljak Vuča mašine (страна 47).

1. Sačekajte da se izduvni sistem potpuno ohladi.
2. Uklonite oblogu podvozja; pogledajte odeljak Skidanje obloge podvozja (страна 54).
3. Okrenite ventil za vuču (Слика 55) za 90° u bilo kom smeru da biste ga otvorili.

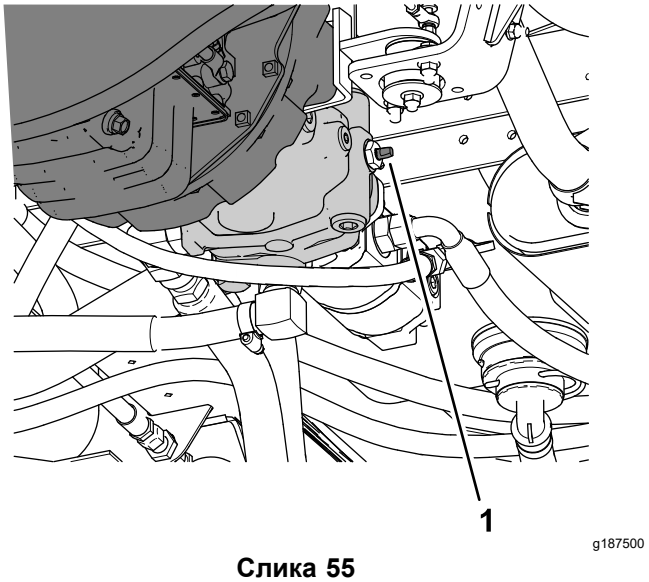

Слика 55

1. Ventil za vuču

Важно: **Ako ne otvorite ventil za vuču pre vuče prskalice, oštetićete prenos.**

4. Pričvrstite vučnu sajlu za ram; pogledajte prednje i zadnje vučne tačke (Слика 56 i Слика 57).

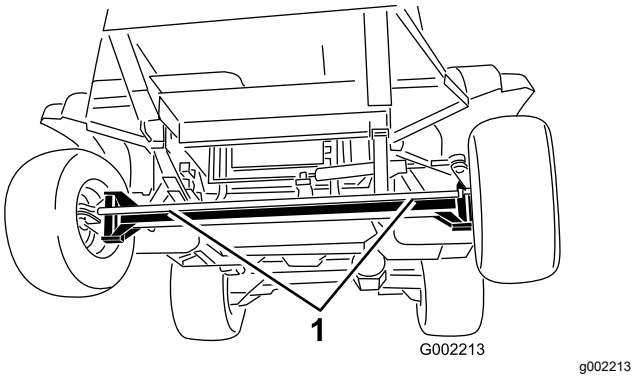

Слика 56

1. Prednje vučne tačke

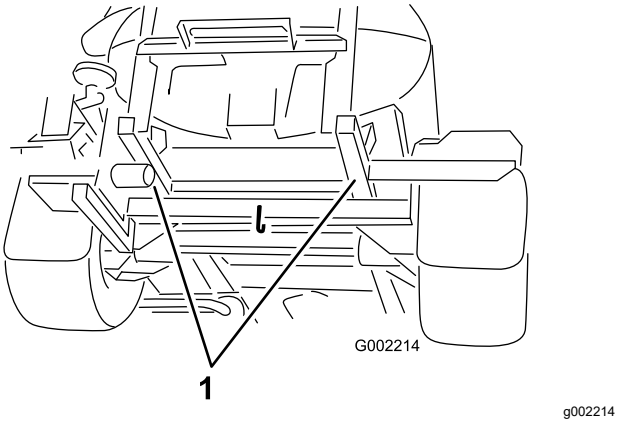

Слика 57

1. Zadnje vučne tačke

5. Otpustite parkirnu kočnicu.
6. Vucite prskalicu brzinom manjom od 4,8 km/h.
7. Kada završite, zatvorite ventil za vuču i pritegnite ga obrtnim momentom od 7 do 11 N·m.

   Важно: **Pre vraćanja mašine u servis, postavite oblogu podvozja; pogledajte odeljak Postavljanje obloge podvozja (страна 55).**

Одржавање

Напомена: Preuzmite besplatan primerak električne ili hidraulične šeme na lokaciji www.Toro.com i potražite svoju mašinu na vezi za priručnike na početnoj stranici.

Важно: **Pogledajte Uputstvo za vlasnika za vaš motor radi dodatnih postupaka prilikom održavanja.**

Напомена: Utvrdite levu i desnu stranu mašine iz uobičajenog položaja operatera.

Bezbednost pri održavanju

- Pre nego što napustite položaj operatera, uradite sledeće:
  - Parkirajte mašinu na ravnoj površini.
  - Pomerite papučicu gasa u položaj NEUTRALNO.
  - Aktivirajte parkirnu kočnicu.
  - Isključite motor i uklonite ključ (ako je deo opreme).
  - Sačekajte da se sva kretanja zaustave.
- Pre održavanja sačekajte da se komponente mašine ohlade.
- Dozvolite samo kvalifikovanom i ovlašćenom osoblju da održava, popravlja, podešava i proverava mašinu.
- Pre obavljanja bilo kakvih radova održavanja, temeljno očistite i isperite prskalicu; pogledajte odeljak Hemijska bezbednost.
- Hemikalije koje se koriste u sistemu prskalice mogu biti opasne i toksične za vas, posmatrače, životinje, biljke, zemljište ili drugu imovinu.
  - Pažljivo pročitajte i poštujte nalepnice sa hemijskim upozorenjem i liste bezbednosnih podataka za sve hemikalije koje se koriste i zaštitite se u skladu sa preporukama proizvođača hemijskih supstanci.
  - Uvek zaštitite kožu kada ste u blizini hemikalija. Koristite odgovarajuću ličnu zaštitnu opremu (LZO) da biste se sačuvali od kontakta sa hemikalijama, uključujući sledeće:
    - ◊ zaštitne naočare, naočare i/ili zaštitni vizir
    - ◊ odelo za zaštitu od hemikalija
    - ◊ zaštitni respirator ili masku sa filterom
    - ◊ rukavice otporne na hemikalije
    - ◊ gumene čizme ili drugu odgovarajuću odeću
    - ◊ čistu presvlaku, sapun i jednokratne ubruse za čišćenje
  - Nemojte prihvatati da rukujete ili da radite prskalicom ako podaci o hemijskoj bezbednosti nisu dostupni.
  - Nemojte da dopunjujete, kalibrišete ili čistite mašinu kada u okolini ima ljudi, naročito dece, ili kućnih ljubimaca.
  - Sa hemikalijama rukujte u dobro provetrenom prostoru.
  - Neka čista voda bude dostupna, naročito kada punite rezervoar za prskanje.
  - Nemojte jesti, piti ili pušiti dok radite u blizini hemikalija.
  - Nemojte čistiti mlaznice prskalice tako što ćete duvati kroz njih ili ih stavljati u usta.
  - Uvek operite ruke i ostale izložene delove tela čim pre nakon završetka rada sa hemikalijama.
  - Hemikalije i isparenja su opasni; nikada nemojte ulaziti u rezervoar ili stavljati glavu iznad ili u otvor rezervoara.
- Kako biste obezbedili da čitava mašina bude u dobrom stanju, neka sva čvrsta oprema bude propisno dotegnuta.
- Da biste smanjili mogućnost požara, održavajte prostor oko motora čistim i bez suvišnog maziva, hemikalija, trave, lišća i prljavštine.
- Ako morate da pokrenete motor kako bi se obavila neka servisna podešavanja, držite šake, stopala, odeću i sve delove tela podalje od pokretnih delova. Udaljite svakog.
- Nemojte podešavati brzinu kretanja mašine. Da bi se osigurala bezbednosti i tačnost, prepustite ovlašćenom distributeru kompanije Toro da proveri brzinu kretanja.
- Ako je mašini potrebna veća popravka ili vam je potrebna tehnička pomoć, obratite se ovlašćenom distributeru kompanije Toro.
- Modifikovanje ove mašine na bilo koji način može uticati na rad, učinak, trajnost ili svrhu mašine i dovesti do povrede ili smrti. Takva upotreba bi mogla da poništi garanciju na proizvod.
- Kada radite ispod mašine, oslonite mašinu na stalke za dizalicu.
- Pažljivo oslobodite pritisak iz komponenti sa uskladištenom energijom.

Препоручени распоред(и) одржавања

Интервал сервисног одржавања	Поступак одржавања
Након првих 8 сати	• Pritegnite navrtke točkova. • Proverite kaiš ventilatora/alternatora.
Након првих 50 сати	• Zamenite filter za motorno ulje. • Zamenite motorno ulje (uključujući sintetičko ulje) • Provera vodova i priključaka za gorivo. • Zamenite mazivo pogona planetarnog zupčanika.
Након првих 100 сати	• Da biste omogućili pravilan rad i dug radni vek prskalice, sledite sledeće smernice za prvih 100 radnih sati:
Након првих 200 сати	• Izvršite zaptivanje ležajeva prednjih točkova.
Пре сваке употребе или свакодневно	• Proverite da li je(su) pojas(i) pohaban, isečen i ima neko drugo oštećenje. Zamenite pojas(eve) ako bilo koja komponenta nije ispravna. • Proverite vazdušni pritisak u pneumaticima. • Provera kočnica. • Proverite držače rezervoara. • Očistite usisni filter. • Očistite potisni filter. • Proverite prečišćivač vazduha. • Proverite motorno ulje. • Provera nivoa rashladnog sredstva. • Proverite nivo hidraulične tečnosti.
Након сваке употребе	• Očistite prskalicu. • Regenerišite sistem prskalice nakon svakodnevne upotrebe.
Сваких 50 сати	• Podmažite pumpu. • Podmažite sve mazalice. • Podmažite sistem za upravljanje i vešanje. • Podmažite sistem za upravljanje i vešanje. • Proverite spojeve kablova akumulatora.
Сваких 100 сати	• Podmažite šarke strele. • Zamenite element filtera za vazduh. • Pritegnite navrtke točkova. • Proverite stanje i habanje pneumatika. • Proverite kaiš ventilatora/alternatora.
Сваких 200 сати	• Zamenite filter za motorno ulje. Zamenjujte filter češće kada se rad mašine odvija pod velikim opterećenjem ili na visokim temperaturama. • Zamenite motorno ulje (uključujući sintetičko ulje) Zamenjujte ulje češće kada se rad mašine odvija pod velikim opterećenjem ili na visokim temperaturama. • Proverite uvlačenje prednjih točkova. • Proverite sva creva i priključke da li su oštećeni i pravilno priključeni. • Očistite rebra hladnjaka. • Očistite merač protoka (češće ako ste koristili močive prahove).

Интервал сервисног одржавања	Поступак одржавања
Сваких 400 сати	• Podmažite ležaj šipke aktuatora. • Izvršite godišnje održavanje motora. • Provera vodova i priključaka za gorivo. • Servisiranje filtera za gorivo. • Ispraznite i očistite rezervoar. • Izvršite zaptivanje ležajeva prednjih točkova. • Provera maziva pogona planetarnog zupčanika. • Proverite rashladno sredstvo (u skladu sa smernicama proizvođača) i po potrebi ga zamenite. • Pregledajte O-prstenove u sklopovima ventila i zamenite ih ako je potrebno. • Zamenite usisni filter. • Zamenite potisni filter. • Proverite najlonske okretne rukavce. • Proverite dijafragme pumpe i zamenite ih ako je neophodno (obratite se ovlašćenom distributeru kompanije Toro). • Proverite kontrolne ventile pumpe i zamenite ih ako je neophodno (obratite se ovlašćenom distributeru kompanije Toro).
Сваких 800 сати	• Zamenite mazivo pogona planetarnog zupčanika. ili godišnje, šta nastupi ranije. • Ako ne koristite preporučenu hidrauličnu tečnost ili ako ste ikada napunili rezervoar alternativnom tečnošću, zamenite hidraulični filter. • Ako ne koristite preporučenu hidrauličnu tečnost ili ako ste ikada napunili rezervoar alternativnom tečnošću, zamenite hidrauličnu tečnost.
Сваких 1.000 сати	• Provera PCV ventila. • Ako koristite preporučenu hidrauličnu tečnost, zamenite hidraulični filter.
Сваких 2.000 сати	• Ako koristite preporučenu hidrauličnu tečnost, zamenite hidrauličnu tečnost.
Годишње	• Kalibrišite ventil za zaobilaženje mućkanja.

Kontrolna lista za dnevno održavanje

Umnožite ovu stranicu za rutinsko korišćenje.

Stavka održavanja koju treba proveriti	Za nedelju:						
	ponede-ljak	utorak	sreda	četvrtak	petak	subota	nedelja
Proverite rad kočnice i parkirne kočnice.							
Proverite rad prekidača za neutralni zaključani položaj.							
Proverite nivo goriva.							
Proverite nivo motornog ulja.							
Proverite nivo hidraulične tečnosti.							
Proverite nivo rashladnog sredstva.							
Pregledajte filter za vazduh.							
Pregledajte da li u hladnjaku i uljnom hladnjaku ima nečistoća.							
Proverite da li motor proizvodi neobične zvukove.							
Proverite da li se tokom rada proizvode neobični zvukovi.							
Proverite vazdušni pritisak u pneumaticima.							
Proverite da li ima curenja tečnosti.							
Proverite da li na crevima za hidrauličnu i druge tečnosti ima oštećenja, savijanja ili habanja.							
Proverite rad instrumenata.							
Proverite rad gasa.							
Očistite usisno sito.							
Podmažite sve mazalice[1]							
Operite mašinu.							
Popravite oštećenu farbu.							

[1]Odmah nakon **svakog** pranja, bez obzira na navedeni interval

Označavanje problematičnih područja

Inspekciju obavio/la:		
Sta-vka	**Datum**	**Informacije**
1		
2		
3		
4		
5		
6		
7		
8		

9		
10		

Поступци предодржавања

⚠ ПАЖЊА

Ако оставите кључ у прекидачу startera, неко би могао случајно да покрене motor i теško povredi vas ili neku od prisutnih osoba.

Pre bilo kakvog održavanja izvadite ključ iz prekidača startera.

Podizanje prskalice

Kad god pokrećete motor radi rutinskog održavanja i/ili dijagnostike, uverite se da se zadnji točkovi prskalice nalaze 25 mm iznad tla sa zadnjom osovinom podignutom na podupirače.

⚠ ОПАСНОСТ

Prskalica na dizalici može biti nestabilna, skliznuti sa dizalice i povrediti osobe koje se nalaze ispod nje.

- **Uvek izvadite ključ iz prekidača startera pre silaska sa prskalice.**
- **Blokirajte točkove dok je prskalica na dizalici.**
- **Poduprite mašinu podupiračima.**

Tačka za podizanje na prednjoj strani prskalice nalazi se ispod prednje osovine, neposredno ispod lisnate opruge (Слика 58).

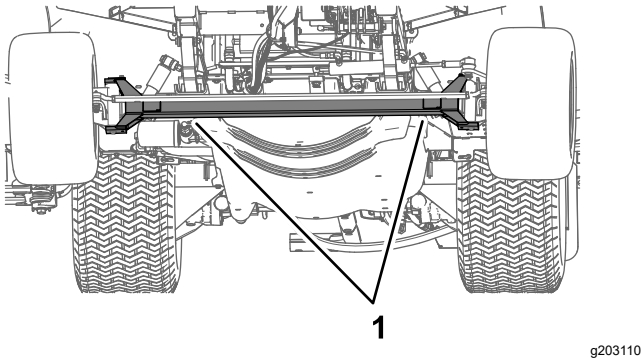

Слика 58

1. Prednje tačke za podizanje

Tačka za podizanje na zadnjoj strani prskalice nalazi se na mestu gde i nosači strela (Слика 59).

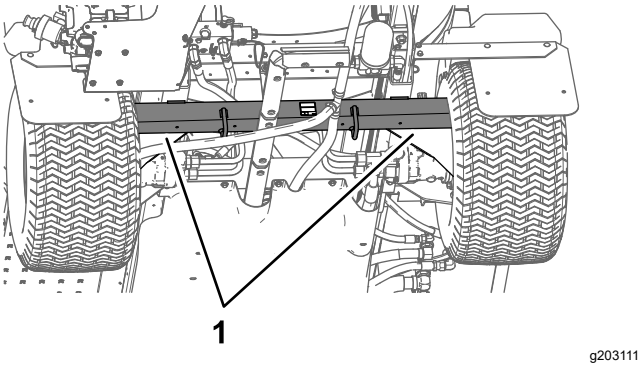

Слика 59

1. Zadnje tačke za podizanje

Pristup motoru

Uklanjanje prednje toplotne zaštite

1. Aktivirajte parkirnu kočnicu, isključite pumpu prskalice, isključite motor i izvadite ključ.
2. Podignite prednji i zadnji deo mašine, a zatim ispod njih postavite podupirače dizalice; pogledajte odeljak Podizanje prskalice (страна 53).
3. Skinite 6 zavrtanja sa šestougaonom glavom i 6 podloški kojima se prednja toplotna zaštita pričvršćuje za šasiju i skinite zaštitu (Слика 60).

   Напомена: Sačuvajte zavrtnje, podloške i toplotnu zaštitu za montažu opisanu u odeljku Postavljanje prednje toplotne zaštite (страна 54).

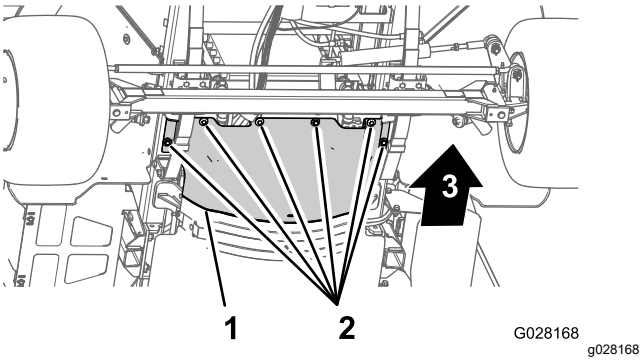

Слика 60

1. Prednja toplotna zaštita
2. Zavrtnji sa šestougaonom glavom i podloške
3. Prednja strana mašine

Postavljanje prednje toplotne zaštite

1. Poravnajte zadnju prirubnicu prednje toplotne zaštite sa prednjom prirubnicom zadnje toplotne zaštite (Слика 61).

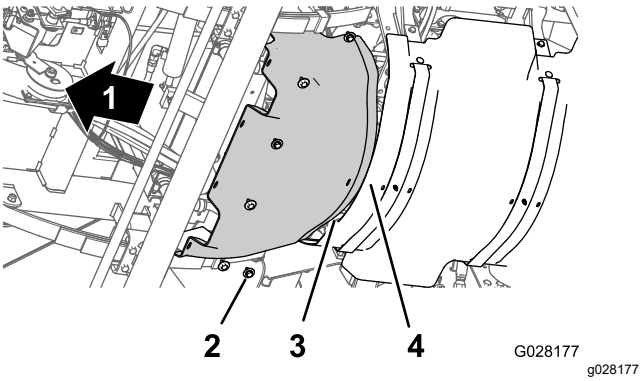

Слика 61

1.	Prednja strana mašine	3.	Zadnja prirubnica (prednja toplotna zaštita)
2.	Zavrtnji sa šestougaonom glavom i podloške	4.	Prednja prirubnica (zadnja toplotna zaštita)

2. Poravnajte otvore na prednjoj toplotnoj zaštiti sa navojnim otvorima u šasiji (Слика 61).
3. Postavite prednju toplotnu zaštitu na mašinu pomoću 6 zavrtanja sa šestougaonom glavom i 6 podloški (Слика 61) koje ste skinuli u koraku 3 u odeljku Uklanjanje prednje toplotne zaštite (страна 53).
4. Pritegnite zavrtnje obrtnim momentom od 1978 do 2542 N·cm.
5. Uklonite podupirače dizalice i spustite mašinu.

Skidanje obloge podvozja

1. Skinite 5 zavrtanja sa prirubnicom (5/16 x ⅞") i 5 podloški (5/16") kojima se zadnji deo podvozja pričvršćuje za šasiju mašine (Слика 62).

   Напомена: Sačuvajte zavrtnje sa prirubnicom i podloške za montažu iz koraka 5 u odeljku Postavljanje obloge podvozja (страна 55).

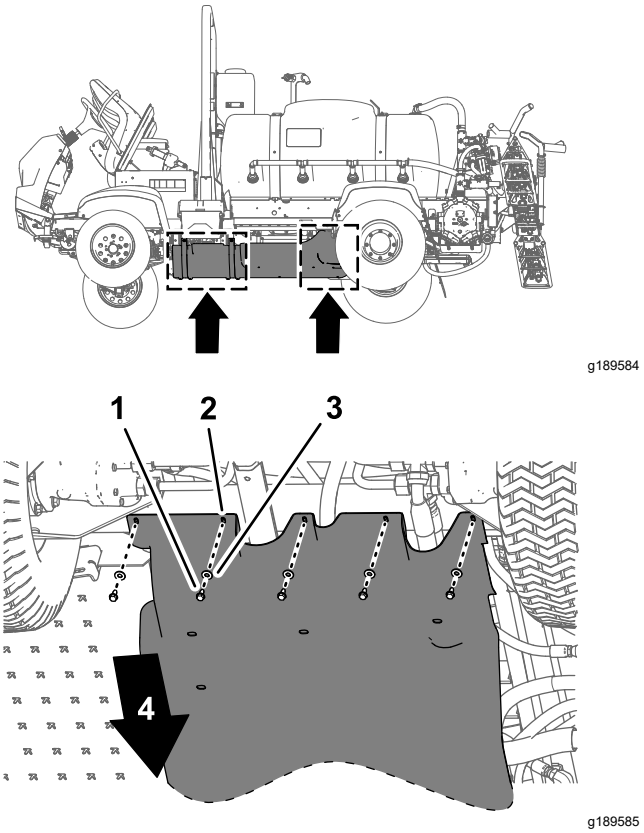

Слика 62

1.	Zavrtnji sa prirubnicom (5/16 x ⅞")	3.	Podloške (5/16")
2.	Obloga podvozja	4.	Prednja strana mašine

2. Skinite 4 kontranavrtke sa prirubnicom (5/16") sa zavrtanja i zavrtnja sa poluokruglom kapom kojima se držači obloge podvozja pričvršćuju za nosače motora mašine (Слика 63).

   Напомена: Nemojte skidati zavrtnje sa mašine. Sačuvajte kontranavrtke sa prirubnicom za montažu iz koraka 3 u odeljku Postavljanje obloge podvozja (страна 55).

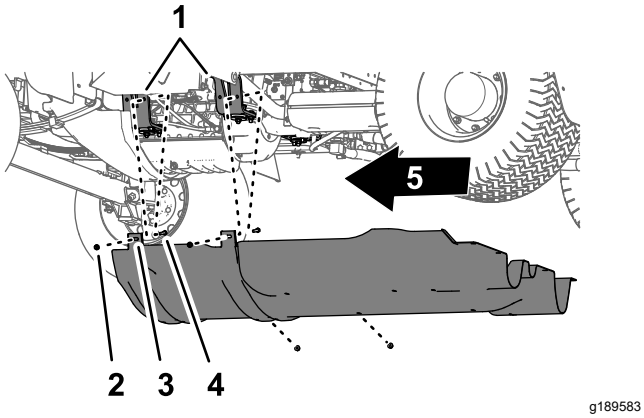

Слика 63

1. Nosač motora
2. Zavrtanj – prikazan radi jasnoće; nemojte ga skidati
3. Držači (obloga podvozja)
4. Kontranavrtka sa prirubnicom (5/16")
5. Prednja strana mašine

3. Skinite držače sa zavrtanja kojima se obloga podvozja pričvršćuje za nosače motora.
4. Skinite oblogu podvozja sa mašine (Слика 62 i Слика 63).

Postavljanje obloge podvozja

1. Poravnajte oblogu podvozja sa donjim delom šasije mašine; pogledajte sliku Слика 63 u odeljku Skidanje obloge podvozja (страна 54).
2. Postavite držače obloge podvozja preko zavrtanja i zavrtnja sa poluokruglom kapom na nosačima motora mašine; pogledajte sliku Слика 63 u odeljku Skidanje obloge podvozja (страна 54).
3. Postavite oblogu podvozja na nosače motora i zavrtnje (Слика 63) pomoću 4 kontranavrtke sa prirubnicom (5/16") koje ste skinuli u koraku 2 u odeljku Skidanje obloge podvozja (страна 54).
4. Poravnajte otvore u zadnjem delu obloge podvozja sa otvorima u šasiji; pogledajte sliku Слика 62 u odeljku Skidanje obloge podvozja (страна 54).
5. Postavite zadnji deo obloge podvozja na šasiju (Слика 62) pomoću 5 zavrtanja sa prirubnicom (5/16 x ⅞") i 5 podloški (5/16") koje ste skinuli u koraku 1 u odeljku Skidanje obloge podvozja (страна 54).
6. Pritegnite navrtke i zavrtnje obrtnim momentom od 1129 do 1582 N·cm.

Skidanje panela za pristup osnovi sedišta

1. Skinite 2 zavrtnja sa prirubnicom kojima se panel za pristup osnovi sedišta pričvršćuje za osnovu sedišta (Слика 64).

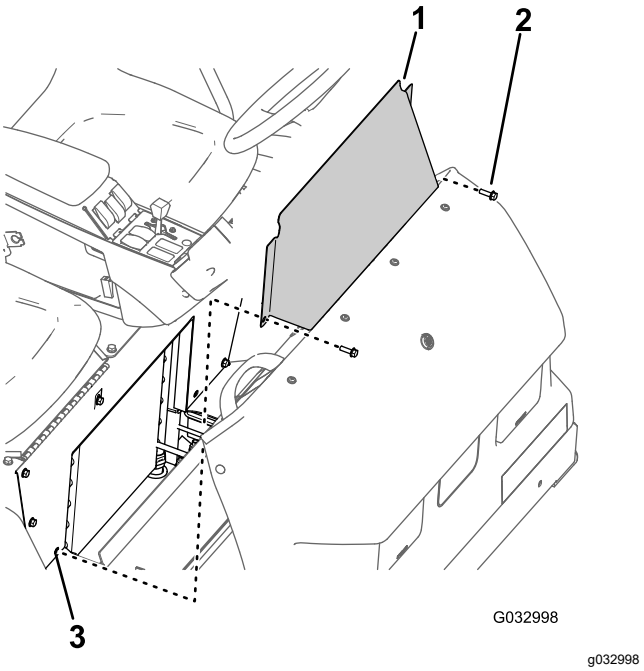

Слика 64

1. Panel za pristup osnovi sedišta
2. Zavrtanj sa prirubnicom
3. Otvor (osnova sedišta)

2. Skinite panel za pristup osnovi sedišta sa mašine (Слика 64).

Postavljanje panela za pristup osnovi sedišta

1. Poravnajte otvore na panelu za pristup osnovi sedišta sa otvorima na osnovi sedišta (Слика 64).
2. Postavite panel za pristup osnovi sedišta na osnovu sedišta pomoću 2 zavrtnja sa prirubnicom (Слика 64) koje ste skinuli u koraku 1 u odeljku Skidanje panela za pristup osnovi sedišta (страна 55).
3. Pritegnite zavrtnje obrtnim momentom od 1975 do 2542 N·cm.

Подмазивање

Podmazivanje pumpe prskalice

Интервал сервиса: Сваких 50 сати—Podmažite pumpu.

Сваких 50 сати/Годишње (шта прво наступи)

Tip maziva: Mobil XHP 461

1. Обришите 2 udaljene mazalice (Слика 65).

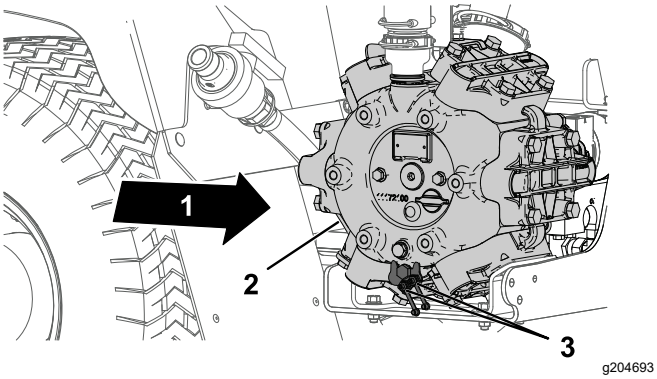

Слика 65

1. Zadnja strana mašine
2. Pumpa prskalice
3. Tačka za podmazivanje (2)

2. Upumpajte mazivo u svaku udaljenu mazalicu (Слика 65).
3. Обришите suvišno mazivo.

Podmazivanje sistema za upravljanje i vešanje

Интервал сервиса: Сваких 50 сати—Podmažite sistem za upravljanje i vešanje.

Сваких 50 сати/Годишње (шта прво наступи)

Tip maziva: litijumska mast br. 2 Toro Premium višenamensko mazivo je dostupno kod vašeg ovlašćenog Toro distributera.

- Cilindar upravljača – 2 mazalice na svakom kraju šipke cilindra
- Poluga upravljača – 2 mazalice na svakom kraju šipke
- Obrtni oslonac navojnog vretena – 2 mazalice na svakoj strani mašine

1. Обришите mazalice (Слика 66 i Слика 67).
2. Upumpajte mazivo u mazalice (Слика 66 i Слика 67).
3. Обришите suvišno mazivo.

Напомена: Položaji mazalica ilustrovani su na slici Слика 66.

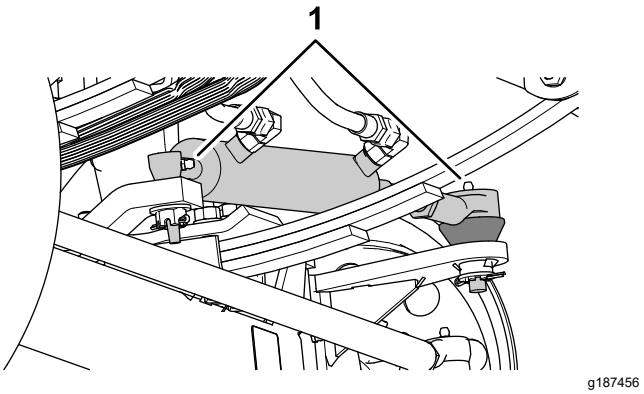

Слика 66

1. Mazalica

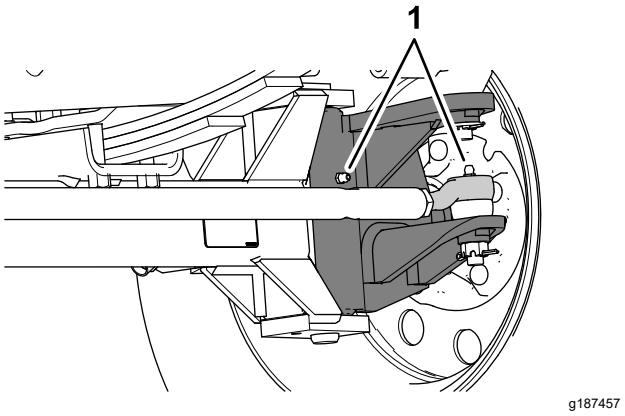

Слика 67

Na svakom prednjem točku nalaze se po 2 mazalice.

1. Mazalice

Podmazivanje šarki strele

Интервал сервиса: Сваких 100 сати

Важно: **Ako šarke strele operete vodom, обришите svu vodu i ostatke sa sklopa šarke i nanesite sveže mazivo.**

Tip maziva: litijumska mast br. 2

1. Обришите mazalice tako da strana tela ne mogu da prodru u ležaj ili čauru.
2. Upumpajte mazivo u ležaj ili čauru na svakom priključku (Слика 68).

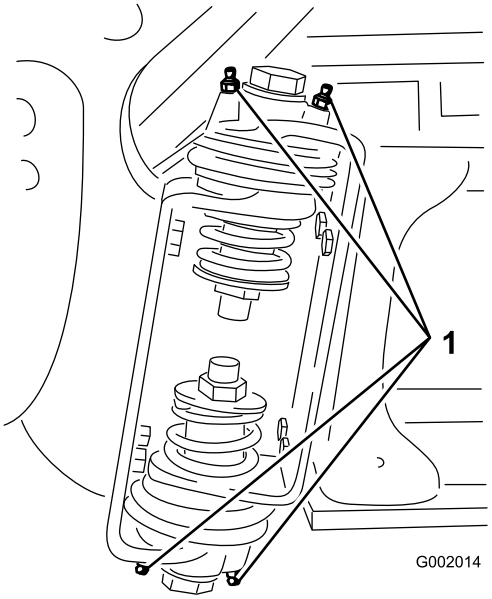

g002014

Слика 68

Desna strela

1. Mazalica

3. Obrišite suvišno mazivo.
4. Ponovite postupak za svaki obrtni oslonac strele.

Podmazivanje ležaj šipke aktuatora

Интервал сервиса: Сваких 400 сати/Годишње (шта прво наступи)

Tip maziva: litijumska mast br. 2

1. Spustite spoljne sekcije prskalice u položaj za prskanje.
2. Izvadite rascepku iz svornjaka (Слика 69).
3. Podignite sekciju, uklonite svornjak i polako spustite sekciju na tlo (Слика 69).
4. Pregledajte da li je svornjak oštećen i zamenite ga po potrebi.

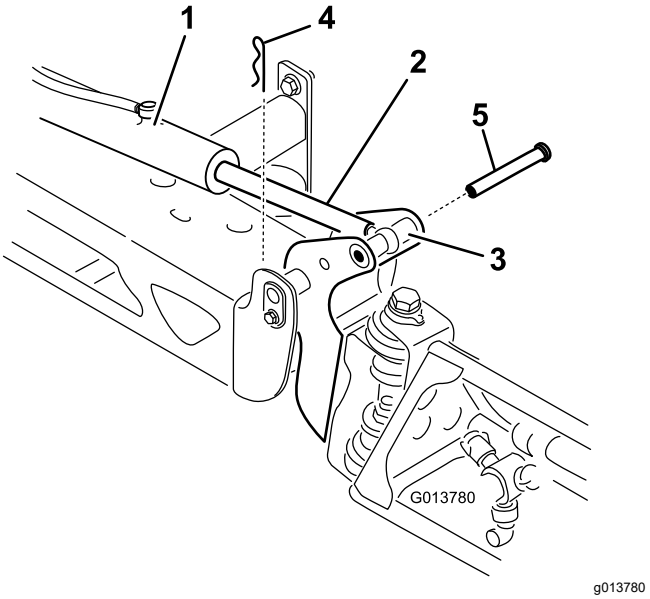

g013780

Слика 69

1. Aktuator
2. Šipka aktuatora
3. Kućište obrtnog oslonca strele
4. Rascepka
5. Svornjak

5. Okrenite ležaj na kraju šipke i nanesite mazivo u ležaj (Слика 70).

   Напомена: Obrišite suvišno mazivo.

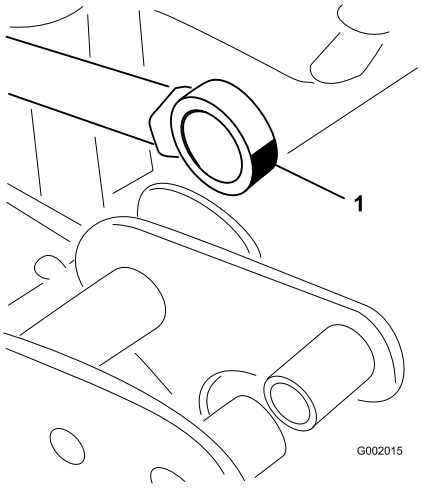

g002015

Слика 70

Desna strela

1. Podmažite ležaj na kraju šipke

6. Podignite sekciju prskalice da biste poravnali obrtni oslonac sa šipkom aktuatora.
7. Dok držite sekciju prskalice, umetnite svornjak kroz obrtni oslonac strele i šipku aktuatora (Слика 69).

8. Kada se svornjak postavi na mesto, otpustite sekciju strele i pričvrstite svornjak pomoću rascepke koju ste ranije skinuli.
9. Ponovite korake od 2 do 8 za ležaj šipke aktuatora na drugoj strani mašine.

Одржавање мотора

Bezbednost motora

Ugasite motor pre nego što proverite ulje ili dolijete ulje u kućište radilice.

Provera prečišćivača vazduha

Интервал сервиса: Пре сваке употребе или свакодневно Češće servisirajte prečišćivač vazduha ako se rad odvija u uslovima sa mnogo prašine ili peska.

1. Aktivirajte parkirnu kočnicu, isključite pumpu prskalice, isključite motor i izvadite ključ.
2. Nagnite sedište za putnika unapred i poravnajte potpornu šipku sa urezom vođice potporne šipke.
3. Očistite poklopac za prašinu i kućište prečišćivača vazduha (Слика 71).

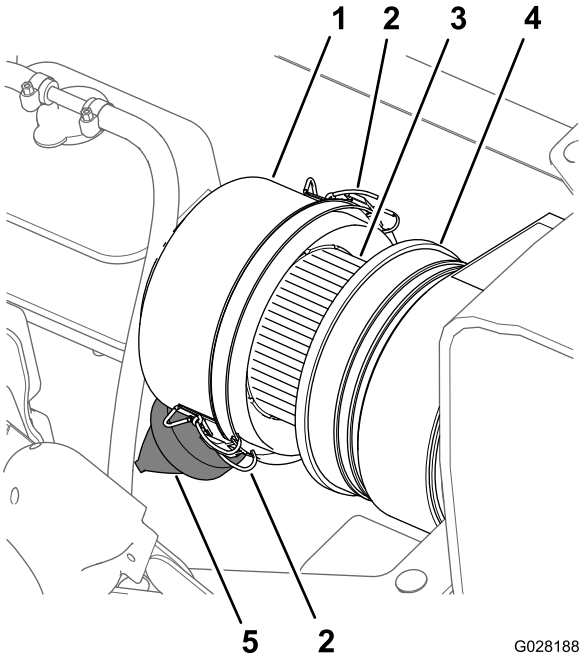

Слика 71

1. Poklopac za prašinu
2. Reza (poklopac za prašinu)
3. Element filtera za vazduh
4. Kućište prečišćivača vazduha
5. Ventil za prašinu

4. Proverite da li na kućištu prečišćivača vazduha ima oštećenja koja bi mogla da dovedu do curenja vazduha (Слика 71).

Напомена: Zamenite poklopac za prašinu i kućište prečišćivača vazduha ako su oštećeni.

5. Pritisnite ventil za prašinu da biste ga očistili od nečistoća, prašine i ostataka (Слика 71).
6. Otpustite brave kojima se poklopac za prašinu pričvršćuje za kućište prečišćivača vazduha.
7. Proverite da li je na elementu filtera za vazduh došlo do prekomernog nakupljanja prašine, nečistoća i ostataka (Слика 71).

   Напомена: Ako se filter isprljao, nemojte ga čistiti nego ga zamenite.
8. Postavite poklopac za prašinu na kućište prečišćivača vazduha i pričvrstite poklopac pomoću 2 reze (Слика 71).

   Напомена: Uverite se da je poklopac za prašinu poravnat u položaju između 5 i 7 sati na časovniku kada se posmatra sa kraja.
9. Spustite sedište putnika.

Zamena elementa filtera za vazduh.

Интервал сервиса: Сваких 100 сати Čistite element filtera za vazduh češće u uslovima sa više prašine i nečistoća.

1. Ako postavljate novi filter, pregledajte da li na novom elementu filtera za vazduh ima oštećenja nastalih tokom transporta, uključujući zaptiveni kraj filtera.

   Важно: **Nemojte da montirate oštećeni filter.**
2. Očistite poklopac za prašinu i kućište prečišćivača vazduha (Слика 71).
3. Podignite prelivni rezervoar za rashladnu tečnost i skinite ga sa nosača za podupiranje rezervoara (Слика 72).

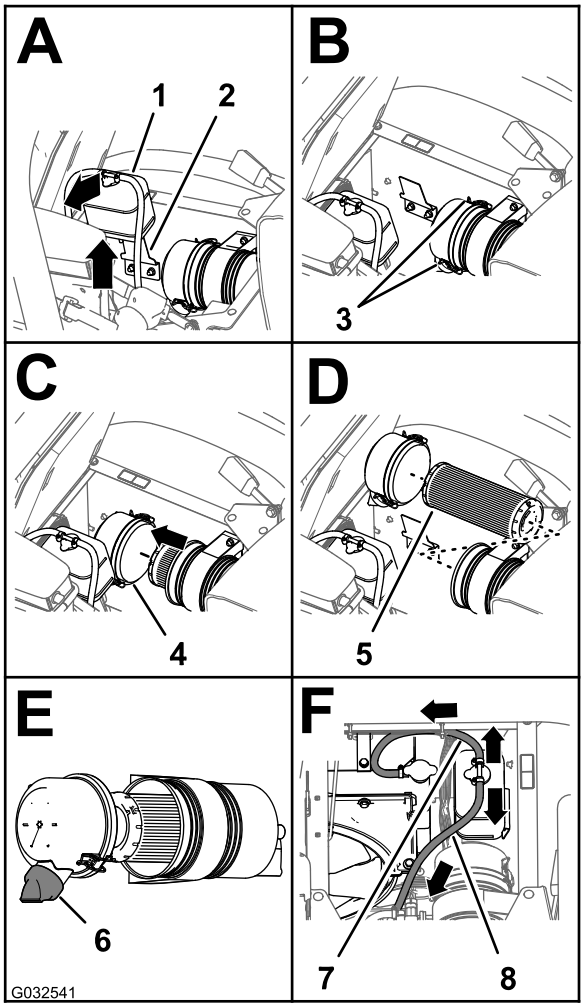

Слика 72

1. Prelivni rezervoar za rashladnu tečnost
2. Nosač za podupiranje rezervoara
3. Reza (poklopac za prašinu)
4. Poklopac za prašinu
5. Element filtera za vazduh
6. Ventil za prašinu (položaj između 5 i 7 sati na časovniku)
7. Crevo za rasterećenje pritiska
8. Crevo za odzračivanje rezervoara

4. Otpustite 2 reze kojima se poklopac za prašinu pričvršćuje za kućište prečišćivača vazduha (Слика 72).
5. Blago povucite stari element filtera iz kućišta prečišćivača vazduha kako biste smanjili količinu oslobođene prašine.

   Напомена: Izbegavajte udaranje elementa filtera u kućište prečišćivača vazduha.
6. Očistite unutrašnjost poklopca za prašinu, kućište prečišćivača vazduha i ventil za prašinu vlažnom krpom (Слика 71 i Слика 72).
7. Umetnite element filtera za vazduh u kućište prečišćivača vazduha (Слика 72).

Напомена: Уверите се да је филтер правилно постављен у кућиште пречишћивача ваздуха тако што ћете притиснути спољашњу ивицу елемента филтера док га постављате. Немојте притискати флексибилни средишњи део филтера.

8. Поставите поклопац на кућиште пречишћивача ваздуха и причврстите поклопац помоћу 2 реза (Слика 72).

   Напомена: Уверите се да је поклопац за прашину поравнат у положају између 5 и 7 сати на часовнику када се посматра са краја (Слика 72).

9. Поравнајте преливни резервоар за расхладно средство са носачем за подупирање резервоара и чврсто поставите резервоар на место (Слика 72).

   Важно: **Уверите се да је crevo за растерећење притиска усмерено унапред и надоле, а да је crevo за одзрачивање резервоара усмерено уназад, као што је приказано на слици Слика 72.**

10. Спустите седиште путника.

Specifikacije motornog ulja

- **Tip ulja:** klasifikacija prema API servisu SL ili višeg nivoa.
- **Viskoznost ulja:** pogledajte tabelu viskoznosti motornog ulja u nastavku.

Tabela viskoznosti motornog ulja

Raspon temperature okoline	Viskoznost ulja
Iznad 25 °C	SAE30, SAE10W-30 ili SAE15W-40
0 do 25 °C	SAE20 ili SAE10W-30
0 do 20 °C	SAE10W ili SAE10W-30

Motorno ulje Toro Premium Engine Oil sa viskoznošću od 15W40 ili 10W30 dostupno je kod distributera. U *katalogu delova* potražite brojeve delova.

Proveravanje motornog ulja

Интервал сервиса: Пре сваке употребе или свакодневно Proverite nivo motornog ulja pre prvog pokretanja motora.

Напомена: Najbolje vreme za proveru motornog ulja jeste dok je motor hladan, pre nego što se pokrene tog dana. Ako je motor već radio, pustite da se ulje ocedi nazad u taložnik ulja najmanje 10 minuta pre nego što proverite nivo.

Motor je isporučen sa uljem u kućištu motora; međutim, nivo ulja mora da se proveri pre prvog pokretanja motora i nakon rada.

1. Pozicionirajte mašinu na ravnoj površini.
2. Izvucite mernu šipku koja se nalazi ispod sedišta putnika i obrišite je čistom krpom (Слика 73).

   Напомена: Umetnite mernu šipku u cev i uverite se da je dobro postavljena. Izvadite mernu šipku i proverite nivo ulja.

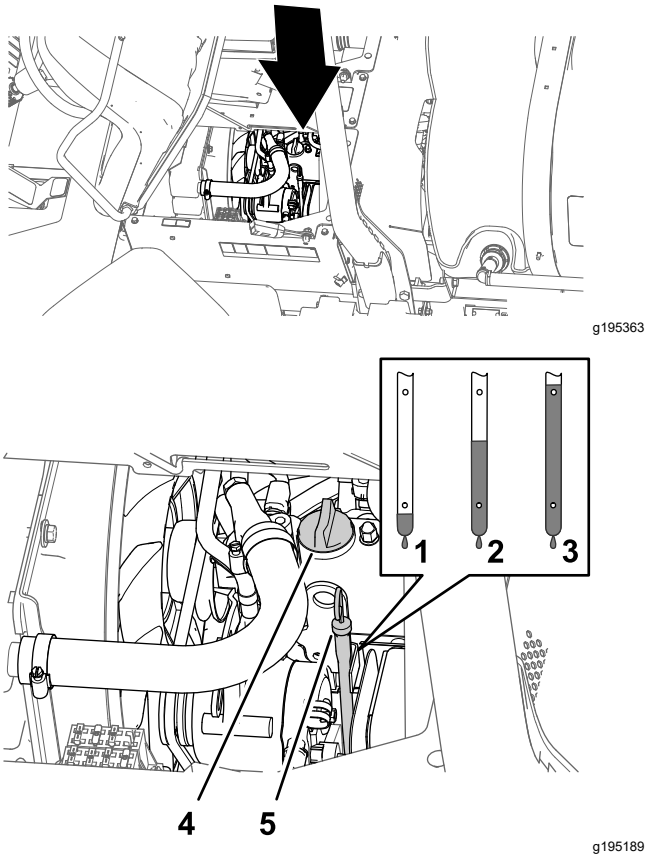

Слика 73

1. Nizak nivo
2. Napunjeno
3. Visok nivo
4. Poklopac otvora za ulje
5. Merna šipka

3. Ako je nivo ulja prenizak, skinite poklopac otvora za punjenje sa poklopca ventila (Слика 73) i sipajte ulje u otvor dok nivo ne dostigne oznaku za potpunu napunjenost na mernoj šipci.

   Напомена: Dodajte ulje polako i proveravajte nivo često tokom ovog postupka. Nemojte ga prepuniti.

4. Postavite poklopac otvora za ulje (Слика 73).
5. Ubacite mernu šipku čvrsto na mesto (Слика 73).

Zamena filtera za motorno ulje

Интервал сервиса: Након првих 50 сати

Сваких 200 сати Zamenjujte filter češće kada se rad mašine odvija pod velikim opterećenjem ili na visokim temperaturama.

1. Skinite prednju toplotnu zaštitu; pogledajte odeljak Uklanjanje prednje toplotne zaštite (страна 53).
2. Podignite sedišta.

⚠ ПАЖЊА

Komponente ispod sedišta biće vruće ako je prskalica radila. Ako dodirnite vruće komponente, možete dobiti opekotine.

Ostavite prskalicu da se ohladi pre obavljanja radova održavanja ili dodirivanja komponenti ispod poklopca motora.

3. Poravnajte posudu za pražnjenje ispod filtera za motorno ulje (Слика 74).

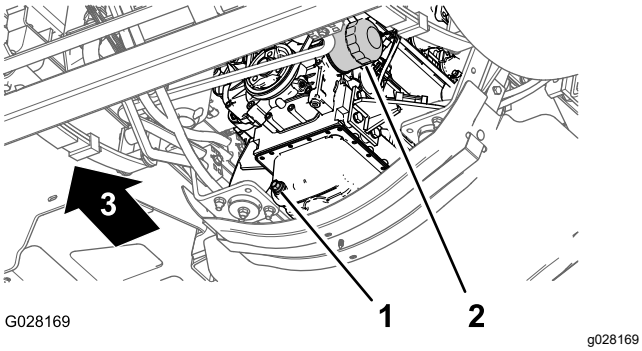

Слика 74

1. Čep za drenažu
2. Filter za motorno ulje

4. Skinite stari filter za ulje (Слика 74).

   Напомена: Iskorišćeni filter za ulje odložite u sertifikovani centar za reciklažu.
5. Obrišite krpom površinu adaptera filtera za motorno ulje.
6. Napunite filter za ulje navedenim uljem.

   Напомена: Sačekajte da element filtera u potpunosti upije ulje.
7. Nanesite tanak sloj navedenog ulja na gumenu zaptivku na zamenskom filteru za ulje.
8. Postavite filter za ulje na adapter filtera, okrenite filter za ulje u smeru kretanja kazaljki na satu dok gumena zaptivka ne dođe u kontakt sa adapterom filtera, a zatim ga pritegnite sa dodatnih ½ okretaja (Слика 74).

   Напомена: Nemojte previše pritezati filter za ulje.
9. Obrišite ostatke ulja.

Količina motornog ulja

5,1 l sa filterom; pogledajte odeljak Specifikacije motornog ulja (страна 60)

Zamena motornog ulja

Интервал сервиса: Након првих 50 сати

Сваких 200 сати Zamenjujte ulje češće kada se rad mašine odvija pod velikim opterećenjem ili na visokim temperaturama.

1. Postavite posudu za pražnjenje ispod čepa za drenažu (Слика 74).
2. Skinite čep za drenažu (Слика 74) i pustite da ulje isteče do kraja.

   Напомена: Proverite da li je zaptivač čepa za drenažu pohaban ili oštećen; ako jeste, zamenite ga.

   Напомена: Iskorišćeno ulje odložite u sertifikovani centar za reciklažu.
3. Postavite čep za drenažu u otvor za ispuštanje na posudi za pražnjenje motornog ulja i pritegnite čep obrtnim momentom od 33 do 37 N·m.
4. Nagnite sedište za putnika unapred i poravnajte potpornu šipku sa urezom vođice potporne šipke.
5. Skinite poklopac otvora za ulje sa grla za punjenje poklopca ventila motora (Слика 75) i polako sipajte približno 80% naznačene količine ulja u grlo za punjenje.

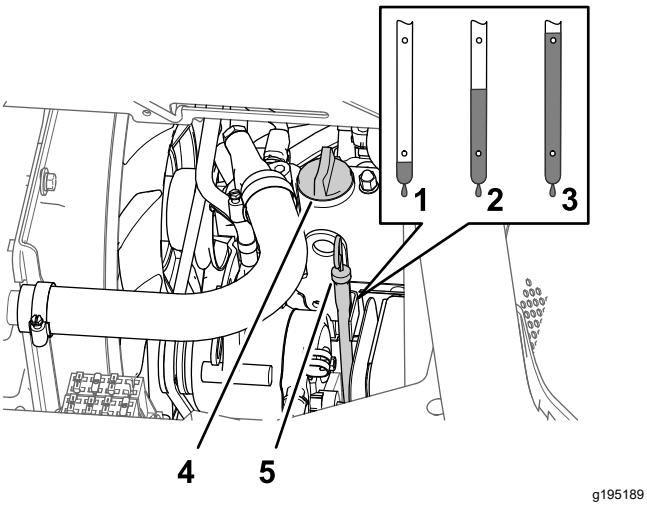

Слика 75

1. Nizak nivo
2. Napunjeno
3. Visok nivo
4. Poklopac otvora za ulje
5. Merna šipka

6. Izvadite mernu šipku i proverite nivo ulja u motoru (Слика 75).
7. Polako dodajte navedeno ulje tako da nivo ulja stigne do oznake potpune napunjenosti na mernoj šipci (Слика 75).

   Важно: **Prepunjavanje motora uljem može dovesti do oštećenja motora.**
8. Postavite poklopac otvora za ulje u grlo za punjenje, a mernu šipku u cev za mernu šipku (Слика 75).
9. Pokrenite motor i proverite da li je došlo curenja ulja.
10. Isključite motor, sačekajte 2 do 3 minuta, izvadite mernu šipku i proverite nivo ulja u motoru.

    Напомена: Po potrebi skinite poklopac otvora za ulje, dodajte navedeno ulje kako bi nivo ulja dostigao oznaku potpune napunjenosti na mernoj šipci i postavite poklopac otvora za ulje.
11. Postavite mernu šipku, postavite toplotnu zaštitu motora i spustite sedišta.

Provera PCV ventila

Интервал сервиса: Сваких 1.000 сати

1. Nagnite sedište vozača unapred i poravnajte potpornu šipku sa urezom vođice potporne šipke.
2. Skinite PCV ventil sa priključka poklopca ventila (Слика 76).

   Напомена: Nemojte da razdvajate crevo od PCV ventila.

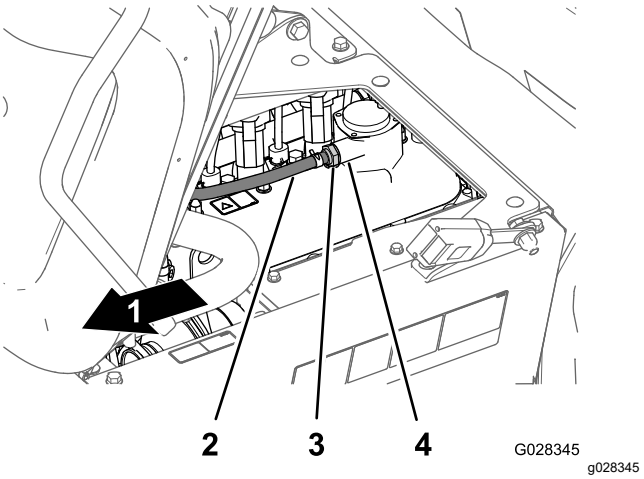

Слика 76

1. Prednja strana mašine
2. Crevo (ventilacija kućišta motora)
3. PCV ventil
4. Priključak poklopca ventila

3. Protresite PCV ventil.

   Напомена: Ako unutrašnji ograničavač ventila proizvodi zvuk, PCV ventil je upotrebljiv; ako unutrašnji ograničavač ne proizvodi zvuk kada se protrese, zamenite PCV ventil (Слика 76).
4. Umetnite PCV ventil tako da se postavi na mesto u zaptivaču za priključak poklopca motora (Слика 76).

5. Spustite sedište operatera.

Godišnje održavanje motora

Интервал сервиса: Сваких 400 сати/Годишње (шта прво наступи)

Izvršite sve postupke godišnjeg održavanja navedene u **priručniku za vlasnika motora.**

Одржавање система за гориво

⚠ ОПАСНОСТ

Gorivo i isparenja od goriva su pod određenim uslovima izuzetno zapaljivi i eksplozivni. Požar ili eksplozija goriva može da izazove opekotine kod vas i drugih osoba, kao i materijalnu štetu.

- **Koristite levak i napunite rezervoar napolju, na otvorenom prostoru, kada je motor isključen i hladan. Obrišite prosuto gorivo.**
- **Nemojte da punite rezervoar za gorivo do kraja. Dodajte gorivo u rezervoar dok nivo ne bude 25 mm ispod otvora za punjenje. Ovaj prazan prostor u rezervoaru omogućava gorivu da se širi.**
- **Nikada nemojte pušiti tokom rukovanja gorivom i udaljite se od otvorenog plamena i mesta gde varnica može da zapali isparenja od goriva.**
- **Gorivo čuvajte u čistim, bezbednosno odobrenim rezervoarima za gorivo sa zatvorenim poklopcem.**

Provera vodova i priključaka za gorivo

Интервал сервиса: Након првих 50 сати

Сваких 400 сати/Годишње (шта прво наступи)

Pregledajte da li su vodovi i priključci dotrajali, oštećeni ili su im spojevi labavi.

Напомена: Ako uočite curenje goriva, popravite komponente za gorivo pre korišćenja mašine.

Odzračivanje sistema za gorivo

Koristite ovaj postupak nakon servisiranja filtera za gorivo ili pokretanja motora bez goriva, kada se motor ne pokreće.

1. Uverite se da je ½ rezervoara napunjeno gorivom.
2. Umetnite ključ u prekidač startera i okrenite ga u položaj UKLJUČENO.
3. Okrenite ključ u položaj ISKLJUČENO.
4. Pokušajte da pokrenete motor.

5. Ako se motor ne pokrene, ponovite korake 2 i 3 nekoliko puta, a zatim ponovo pokušajte da pokrenete motor.

   Напомена: Ponavljajte korak 5 dok se motor ne pokrene.

Servisiranje filtera za gorivo

Интервал сервиса: Сваких 400 сати

Skidanje poklopca pumpe za gorivo

1. Aktivirajte parkirnu kočnicu, isključite pumpu prskalice, zaustavite motor i izvadite ključ.
2. Na rezervoaru za gorivo skinite 4 zavrtnja (#10 x ¾") kojima se poklopac pričvršćuje za gornji deo rezervoara za gorivo, a zatim skinite poklopac (Слика 77).

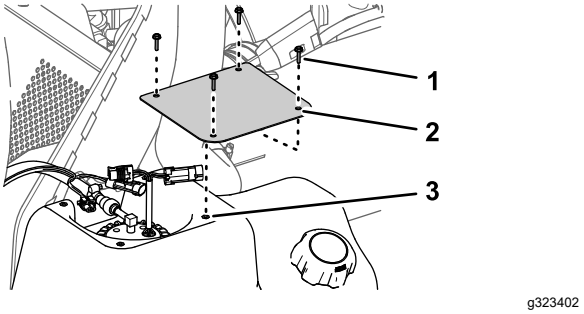

Слика 77

1. Zavrtnji (#10 x ¾")
2. Poklopac
3. Rezervoar za gorivo

Uklanjanje posude za aktivni ugalj

Model mašine 41394

1. Aktivirajte parkirnu kočnicu, isključite pumpu prskalice, zaustavite motor i izvadite ključ.
2. Na rezervoaru za gorivo skinite 4 zavrtnja (#10 x ¾") kojima se nosač posude za aktivni ugalj pričvršćuje za gornji deo rezervoara za gorivo (Слика 78).

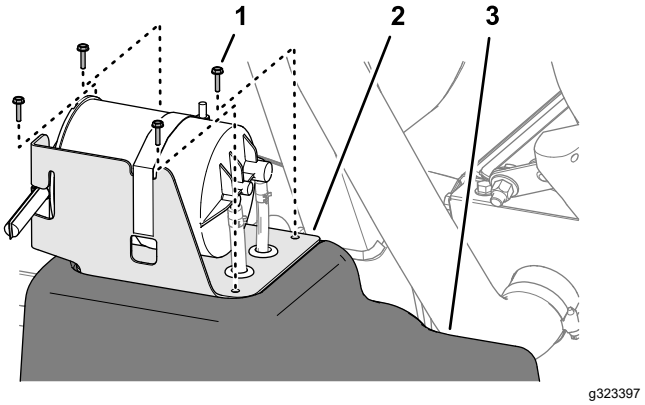

Слика 78

1. Zavrtanj (#10 x ¾")
2. Nosač posude za aktivni ugalj
3. Rezervoar za gorivo

3. Otpustite 2 stezaljke za crevo kojima se creva pričvršćuju za priključke posude za aktivni ugalj (Слика 79).

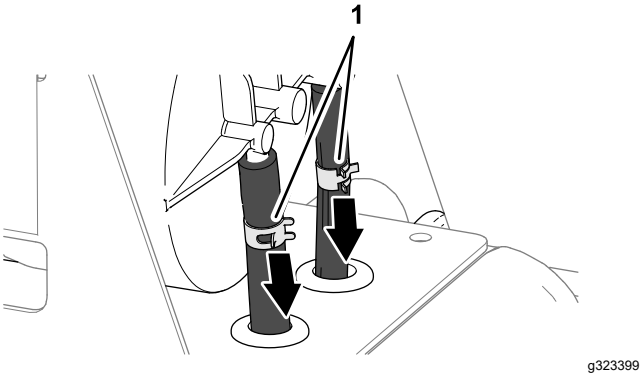

Слика 79

1. Stezaljke za crevo

4. Odvojite creva od priključaka (Слика 80).

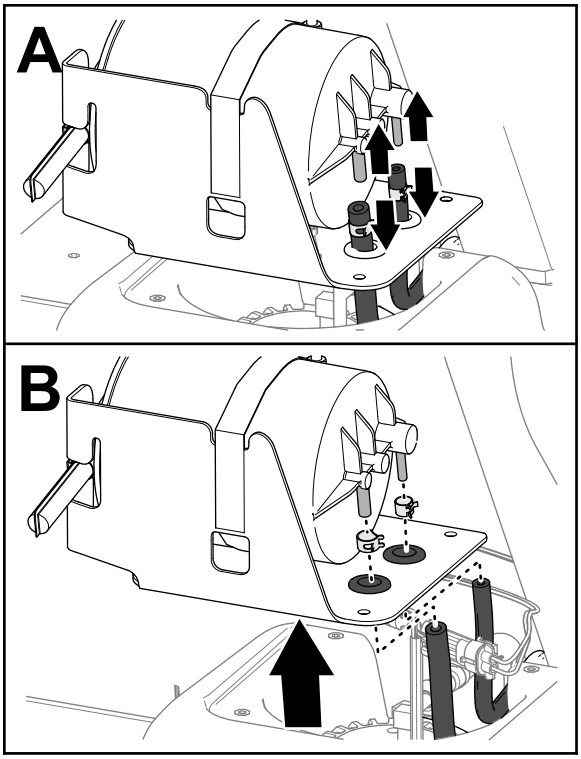

g323398

Слика 80

5. Skinite stezaljke za creva sa creva (Слика 80).
6. Skinite posudu za aktivni ugalj sa rezervoara za gorivo (Слика 80).

Skidanje pumpe za gorivo i jedinice za slanje

1. Odvojite konektor sa 2 ulaza snopa kablova mašine od 2-pinskog konektora pumpe za gorivo / jedinice za slanje; odvojite 2-pinski konektor snopa kablova mašine od konektora sa 2 ulaza pumpe za gorivo / jedinice za slanje (Слика 81).

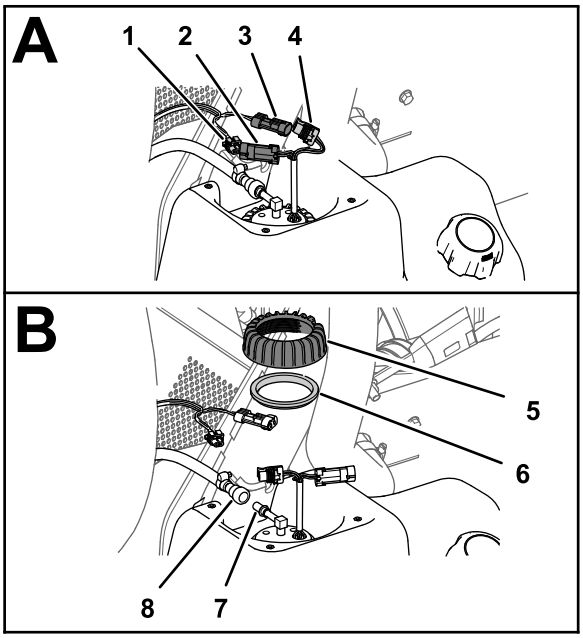

g323401

Слика 81

1. Konektor sa 2 ulaza (mašina – snop kablova)
2. 2-pinski konektor (pumpa za gorivo / jedinica za slanje)
3. 2-pinski konektor (mašina – snop kablova)
4. Konektor sa 2 ulaza (pumpa za gorivo / jedinica za slanje)
5. Navrtka (pumpa za gorivo / jedinica za slanje)
6. Zaptivač
7. Priključak (pumpa za gorivo)
8. Spojnica creva za gorivo

2. Povucite rukavac za blokiranje spojnice creva za gorivo od priključka pumpe za gorivo / jedinice za slanje, a zatim skinite spojnicu i crevo sa priključka (Слика 81).

   Напомена: Očistite gorivo koje je isteklo iz spojnice creva ili priključka pumpe za gorivo.

3. Okrenite navrtku za pumpu za gorivo / jedinicu za slanje u suprotnom smeru od kretanja kazaljki na satu, a zatim skinite navrtku i zaptivač (Слика 81).
4. Pažljivo podignite i okrenite pumpu za gorivo / jedinicu za slanje od grla rezervoara za gorivo (Слика 82).

   Важно: **Budite pažljivi dok rukujete pumpom za gorivo / jedinicom za slanje, kako ne bi došlo do oštećenja kraka plovka jedinice za slanje.**

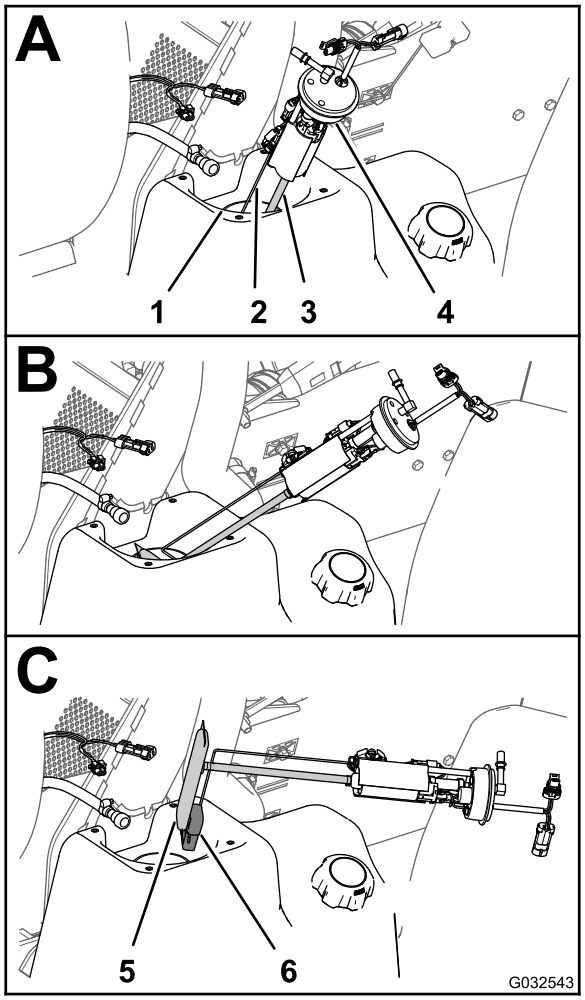

g032543

Слика 82

1. Grlo rezervoara za gorivo
2. Krak (plovak jedinice za slanje)
3. Cev za dovod (filter za gorivo)
4. Pumpa za gorivo / jedinica za slanje
5. Filter
6. Plovak

Zamena filtera za gorivo

1. Skinite cev za dovod filtera za gorivo sa priključka pumpe za gorivo (Слика 83).

   Напомена: Odbacite filter za gorivo.

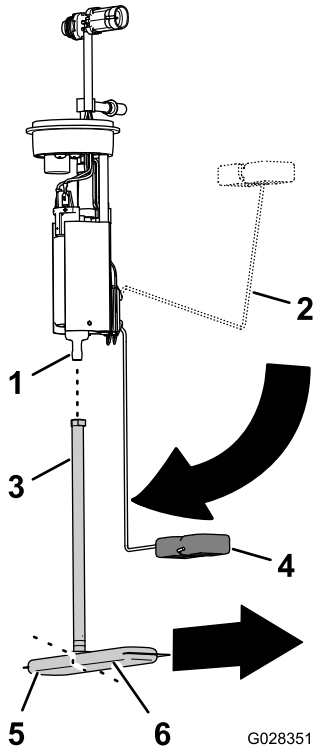

g028351

Слика 83

1. Priključak (pumpa za gorivo)
2. Krak plovka (položaj potpune napunjenosti)
3. Cev za dovod
4. Krak plovka (položaj ispražnjenosti)
5. Filter za gorivo (kraći kraj)
6. Filter za gorivo (duži kraj)

2. Poravnajte cev za dovod novog filtera za gorivo sa priključkom pumpe za gorivo (Слика 83).
3. Poravnajte duži kraj filtera za gorivo sa plovkom dok se krak plovka nalazi u položaju ispražnjenosti (Слика 83).
4. Umećite priključak pumpe za gorivo u cev za dovod dok se priključak ne postavi na mesto (Слика 83).

Postavljanje pumpe za gorivo i jedinice za slanje

1. Zajedno poduprite krak plovka i cev za dovod, a zatim pomerite plovak i filter za gorivo u otvor na rezervoaru za gorivo (Слика 82).

   Важно: **Uverite se da su plovak i duži kraj filtera okrenuti unapred u rezervoaru, a da je priključak na gornjem delu pumpe za gorivo okrenut pod uglom od 90° u odnosu na centralnu osu mašine.**

2. Postavite pumpu za gorivo / jedinicu za slanje u otvor na rezervoaru (Слика 82 i Слика 83).
3. Postavite zaptivač i navrtku na pumpu za gorivo / jedinicu za slanje i na grlo rezervoara za gorivo, a zatim čvrsto pritegnite navrtku rukom (Слика 82).
4. Povežite spojnicu na crevu za gorivo sa priključkom pumpe za gorivo (Слика 82).

   Напомена: Uverite se da se rukavcem za blokiranje spojnice creva za gorivo spojnica pričvršćuje za priključak pumpe.

5. Povežite konektor sa 2 ulaza snopa kablova mašine sa 2-pinskim konektorom pumpe za gorivo / jedinice za slanje; povežite 2-pinski konektor snopa kablova mašine sa konektorom sa 2 ulaza pumpe za gorivo / jedinice za slanje (Слика 82).
6. Okrenite prekidač startera u položaj UKLJUČENO i proverite da li na spojnici creva za gorivo ima curenja.

   Напомена: Ako spojnica curi, okrenite prekidač startera u položaj ISKLJUČENO, izvadite ključ, skinite spojnicu, proverite da li na spojnici i priključku ima nečistoća ili oštećenja, a zatim postavite crevo i spojnicu na priključak.

   Напомена: Rešite problem sa curenjem pre nego što pređete na sledeći korak.

Postavljanje poklopca pumpe za gorivo

1. Montirajte poklopac na rezervoar (Слика 84) pomoću 4 zavrtnja (#10 x ¾") koje ste skinuli u koraku 2 u odeljku Skidanje poklopca pumpe za gorivo (страна 64).

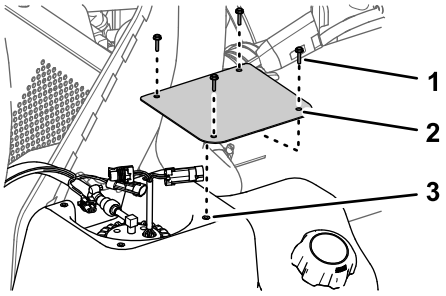

g323402

Слика 84

1. Zavrtnji (#10 x ¾")
2. Poklopac
3. Rezervoar za gorivo

2. Pritegnite zavrtnje obrtnim momentom od 113 N·cm.

Postavljanje posude za aktivni ugalj

Model mašine 41394

1. Poravnajte creva rezervoara za gorivo kroz čepove na posudi za aktivni ugalj (Слика 85).

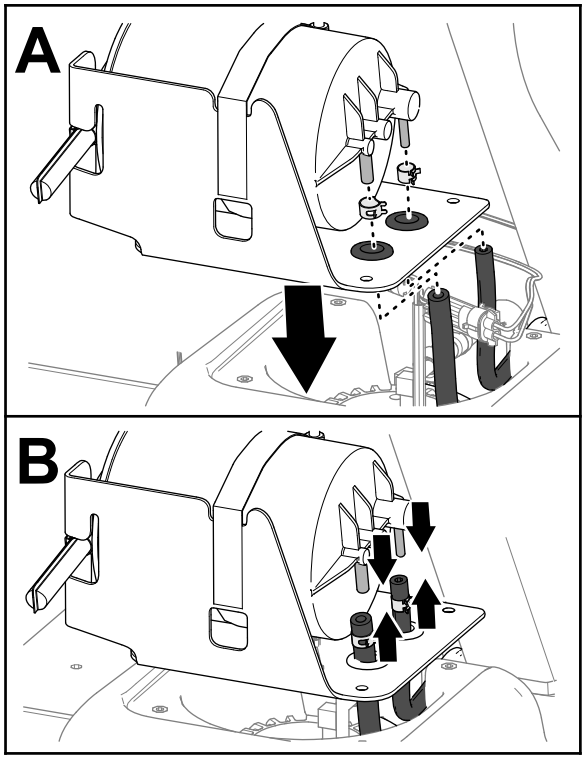

g323414

Слика 85

2. Postavite stezaljke za creva preko creva (Слика 85).
3. Postavite creva na priključke posude za aktivni ugalj (Слика 85).
4. Pričvrstite creva na priključke pomoću stezaljki (Слика 86).

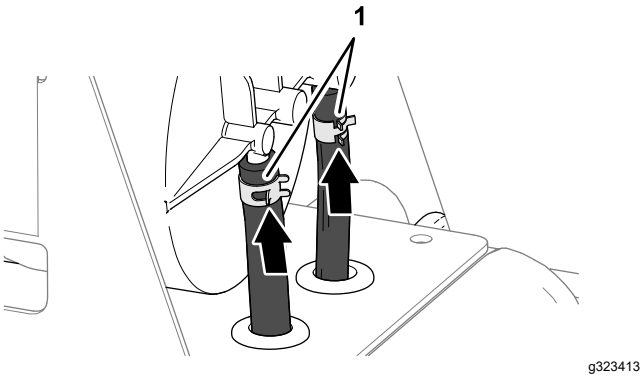

Слика 86

1. Stezaljke za crevo

5. Poravnajte otvore na posudi za aktivni ugalj sa otvorima na rezervoaru za gorivo (Слика 87).

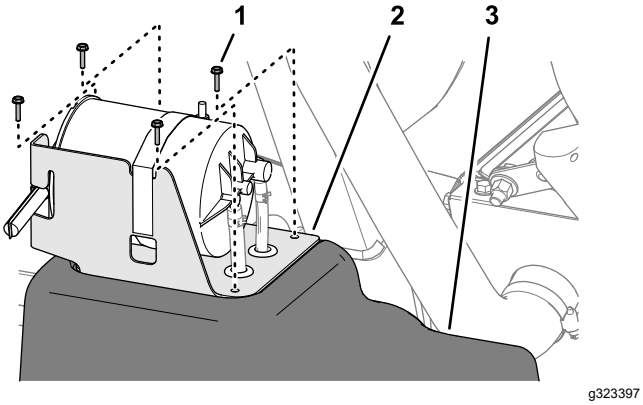

Слика 87

1. Zavrtanj (#10 x ¾")
2. Nosač posude za aktivni ugalj
3. Rezervoar za gorivo

6. Montirajte nosač na rezervoar (Слика 87) pomoću 4 zavrtnja (#10 x ¾").
7. Pritegnite zavrtnje obrtnim momentom od 113 N·cm.

Pražnjenje rezervoara za gorivo

Интервал сервиса: Сваких 400 сати/Годишње (шта прво наступи)

Ispraznite i očistite rezervoar za gorivo ako sistem za gorivo postane zaprljan ili ako planirate da skladištite mašinu na duži vremenski period. Tokom čišćenja rezervoara za gorivo koristite sveže i čisto gorivo za ispiranje rezervoara.

1. Prenesite gorivo iz rezervoara u odobrenu posudu za gorivo pomoću sifon pumpe. Prenesite gorivo iz mašine pre nego što sipate preostalo gorivo u rezervoar kroz cev za sipanje, kao i u posudu za gorivo.

   Напомена: Ako ste odlučili da uklonite rezervoar za gorivo, moraćete da odvojite crevo za gorivo i električne konektore sa pumpe za gorivo i jedinice za slanje; pogledajte odeljak Skidanje pumpe za gorivo i jedinice za slanje (страна 65).

2. Po potrebi isperite rezervoar za gorivo svežim i čistim gorivom.
3. Zamenite filtere za gorivo; pogledajte odeljak Zamena filtera za gorivo (страна 66).
4. Postavite rezervoar ako ste ga skinuli u koraku 1.

   Напомена: Ako ste uklonili rezervoar za gorivo, moraćete da priključite crevo za gorivo i električne konektore na pumpu za gorivo i jedinicu za slanje; pogledajte odeljak Postavljanje pumpe za gorivo i jedinice za slanje (страна 67).

5. Napunite rezervoar čistim, svežim gorivom.

Одржавање електричног система

Bezbednost električnog sistema

- Pre popravljanja mašine odspojite akumulator. Prvo odspojite negativni terminal, pa zatim pozitivni. Prvo spojite pozitivni terminal, pa zatim negativni.
- Akumulator punite na otvorenom, dobro provetrenom prostoru, dalje od varnica i plamena. Pre priključivanja ili isključivanja akumulatora, izvucite punjač.
- Nosite zaštitnu odeću i koristite izolovane alate.

Zamena osigurača

Blok osigurača za električni sistem nalazi se ispod sedišta operatera (Слика 88).

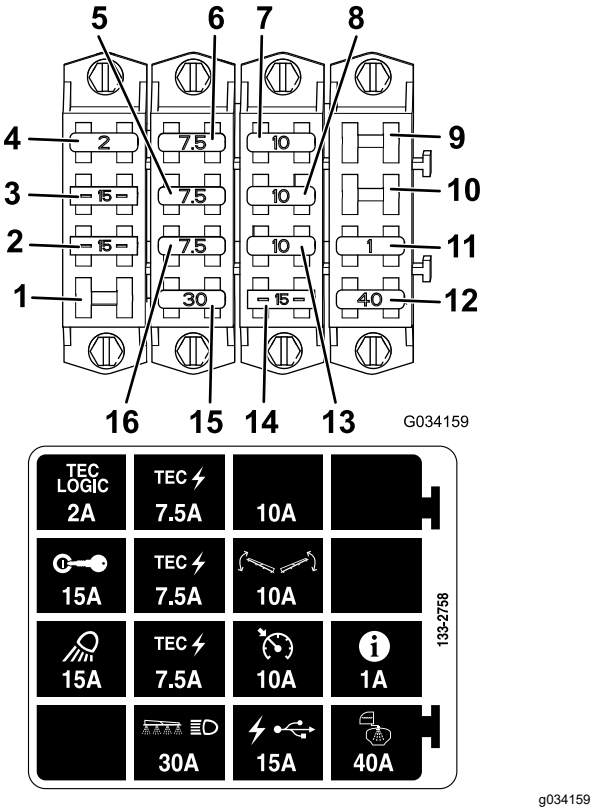

Слика 88

1.	Slobodan otvor	9.	Slobodan otvor
2.	Radno svetlo	10.	Slobodan otvor
3.	Paljenje	11.	InfoCenter
4.	TEC logika	12.	Rezervoar prskalice
5.	TEC napajanje	13.	Tempomat
6.	TEC napajanje	14.	USB napajanje
7.	Dodatni otvor za osigurač	15.	Strela i prednje svetlo
8.	Kontrola strele	16.	TEC napajanje

Servisiranje akumulatora

Neka akumulator uvek bude čist i do kraja napunjen. Za čišćenje akumulatora i spremnika akumulatora koristite papirni ubrus. Ako su terminali akumulatora korodirali, očistite ih rastvorom od 4 dela vode i 1 dela sode bikarbone. Nanesite tanak sloj sredstva za podmazivanje na priključke akumulatora kako biste sprečili koroziju.

Napon: 12 V sa 690 A za hladno pokretanje na -18 °C

Uklanjanje akumulatora

1. Postavite prskalicu na ravnu površinu, aktivirajte parkirnu kočnicu, isključite pumpu prskalice, isključite motor i izvadite ključ.
2. Skinite poklopac akumulatora i odvojite negativni (crni) kabl za uzemljenje od pola akumulatora (Слика 89).

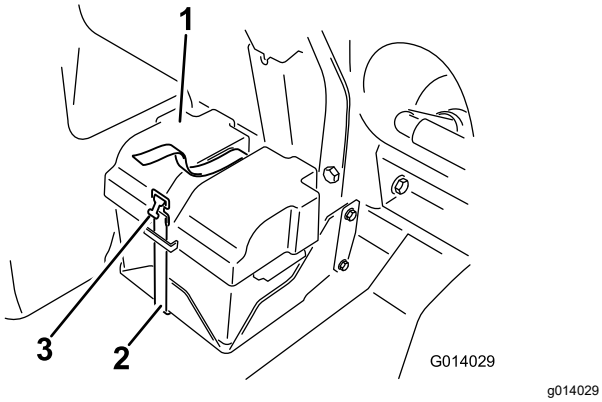

Слика 89

1. Поклопац акумулатора
2. Држач
3. Копча

⚠ УПОЗОРЕЊЕ

Неправилно спровођење кablова акумулатора може довести до оштећења прскалице и кablова и изазвати варничење. Варнице могу довести до експлозије гасова из акумулатора, а time i до telesne povrede.

- **Uvek odspojite negativni (crni) kabl akumulatora pre nego što odspojite pozitivni kabl (crveni).**
- **Uvek spojite pozitivni (crveni) kabl akumulatora pre nego što spojite negativni (crni) kabl.**

⚠ УПОЗОРЕЊЕ

Može doći do kratkog spoja terminala akumulatora ili metalnih alata sa metalnim komponentama prskalice i pojave varnica. Varnice mogu dovesti do eksplozije gasova iz akumulatora, a time i do telesne povrede.

- **Pri uklanjanju ili postavljanju akumulatora, vodite računa da terminali akumulatora ne dodirnu metalne delove prskalice.**
- **Vodite računa da metalni alat ne izazove kratak spoj između terminala akumulatora i metalnih delova prskalice.**
- **Neka vam pričvrsna šipka akumulatora uvek bude na mestu da bi štitila i pričvrstila akumulator.**

3. Odvojite pozitivni (crveni) kabl od stuba akumulatora.
4. Uklanjanje akumulatora.

Instalacija akumulatora

1. Postavite akumulator na kućište akumulatora tako da polovi akumulatora budu okrenuti od prskalice.
2. Spojite pozitivni (crveni) kabl sa pozitivnim (+) polom akumulatora i negativni (crni) kabl sa negativnim (–) polom akumulatora pomoću zavrtanja i navrtki.
3. Povucite izolator preko pozitivnog pola akumulatora.
4. Postavite poklopac akumulatora i pričvrstite ga držačem koji ste ranije skinuli (Слика 89).

   Важно: **Neka vam držač akumulatora uvek bude na mestu kako bi štitio i pričvršćivao akumulator.**

Punjenje akumulatora

Важно: **Neka akumulator uvek bude napunjen do kraja. To je naročito važno za sprečavanje oštećenja akumulatora ako je temperatura ispod 0 °C.**

1. Izvadite akumulator iz šasije; pogledajte odeljak Uklanjanje akumulatora (страна 69).
2. Povežite punjač akumulatora od 3 do 4 A sa polovima akumulatora i punite akumulator brzinom od 3 do 4 A za 4 do 8 sati (12 V).

   Важно: **Nemojte da prepunite akumulator.**
3. Montirajte akumulator u šasiju; pogledajte Instalacija akumulatora (страна 70).

Skladištenje akumulatora

Ako skladištite mašinu na period duži od 30 dana, izvadite akumulator i napunite ga do kraja. Držite ga ili na polici ili na mašini. Izvucite kablove akumulatora ako se akumulator drži na mašini. Skladištite akumulator u hladnoj prostoriji da biste izbegli brzo pogoršanje napunjenosti akumulatora. Da biste sprečili smrzavanje akumulatora, pobrinite se da bude potpuno napunjen.

Одржавање погонског система

Pregled točkova/pneumatika

Интервал сервиса: Након првих 8 сати—Pritegnite navrtke točkova.

Сваких 100 сати—Pritegnite navrtke točkova.

Сваких 100 сати—Proverite stanje i habanje pneumatika.

Pritegnite navrtke na prednjim točkovima obrtnim momentom od 75 do 102 N·m, a na zadnjim točkovima obrtnim momentom od 95 do 122 N·m.

Nezgode na radu, kao što je udaranje ivičnjaka, mogu da dovedu do oštećenja pneumatika ili naplataka, kao i do remećenja poravnanje točkova, i zato pregledajte stanje pneumatika nakon nezgode.

Specifikacija maziva pogona planetarnog zupčanika

Mazivo za zupčanike SAE 85W-140

Provera maziva pogona planetarnog zupčanika

Интервал сервиса: Сваких 400 сати

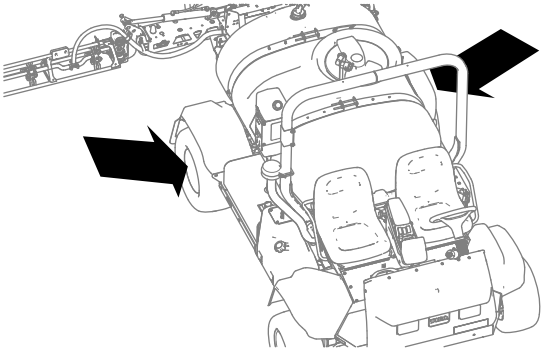

Слика 90

1. Dok se mašina nalazi na ravnoj površini, postavite točak tako da se čep otvora za punjenje nađe u najvišem položaju (12 sati), a čep za drenažu u najnižem položaju (6 sati) (Слика 91).

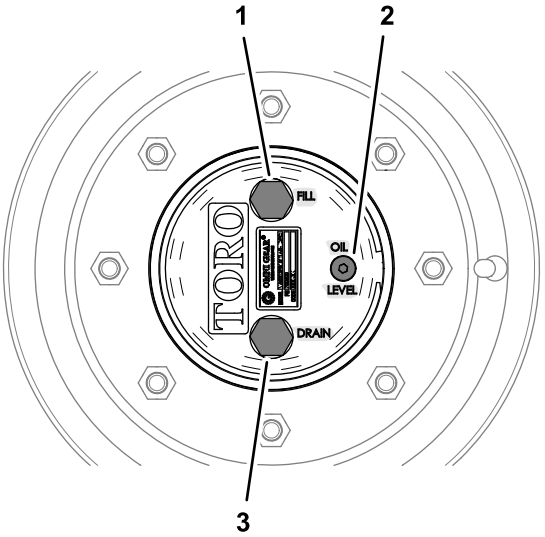

g238952

Слика 91

1. Čep otvora za punjenje (položaj 12 sati na časovniku)
2. Čep za proveru
3. Čep za drenažu (položaj 6 sati na časovniku)

2. Skinite čep za proveru (Слика 48).

   Treba da pogledate nivo maziva na donjem delu navoja u otvoru čepa za proveru.

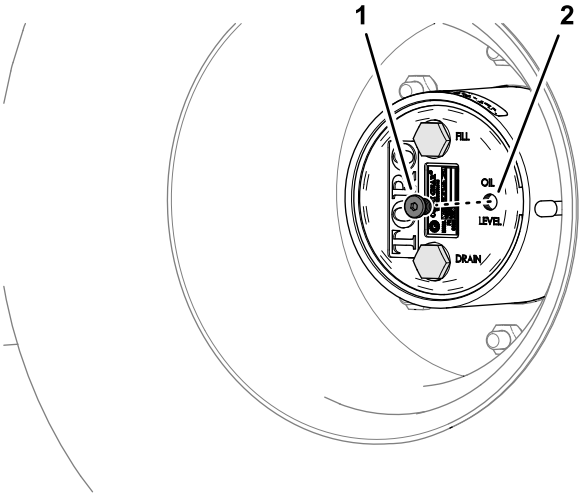

g238949

Слика 92

1. Čep za proveru
2. Otvor čepa za proveru (mazivo planetarnog zupčanika)

3. Proverite da li na O-prstenovima čepa za proveru ima oštećenja.

   Ako je O-prsten oštećen, zamenite ga.

4. Ako je nivo maziva nizak, uklonite čep otvora za punjenje i dodajte navedeno mazivo dok ne prelije otvor čepa za proveru (Слика 93); pogledajte odeljak Specifikacija maziva pogona planetarnog zupčanika (страна 71).

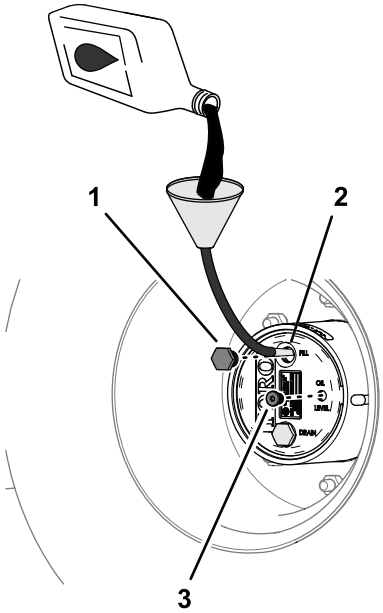

g238948

Слика 93

1. Čep otvora za punjenje
2. Otvor čepa za punjenje (mazivo planetarnog zupčanika)
3. Čep za proveru

5. Proverite da li na O-prstenovima čepa otvora za punjenje ima oštećenja.

   Ako je O-prsten oštećen, zamenite ga.

6. Postavite čep otvora za punjenje i čep za proveru (Слика 93).
7. Ponovite korake od 1 do 6 za pogon planetarnog zupčanika na drugoj strani mašine.

Zamena maziva pogona planetarnog zupčanika

Интервал сервиса: Након првих 50 сати

Сваких 800 сати ili godišnje, šta nastupi ranije.

Ispuštanje maziva pogona planetarnog zupčanika

1. Dok se mašina nalazi na ravnoj površini, postavite točak tako da se čep otvora za punjenje nađe u najvišem položaju (12 sati), a čep za drenažu u najnižem položaju (6 sati); pogledajte sliku Слика 91 u odeljku Provera maziva pogona planetarnog zupčanika (страна 71).
2. Postavite posudu za ispuštanje ispod glavčine planetarnog zupčastog pogona, uklonite čep za drenažu, čep otvora za punjenje i čep za proveru, a zatim sačekajte da se mazivo ispusti do kraja (Слика 94).

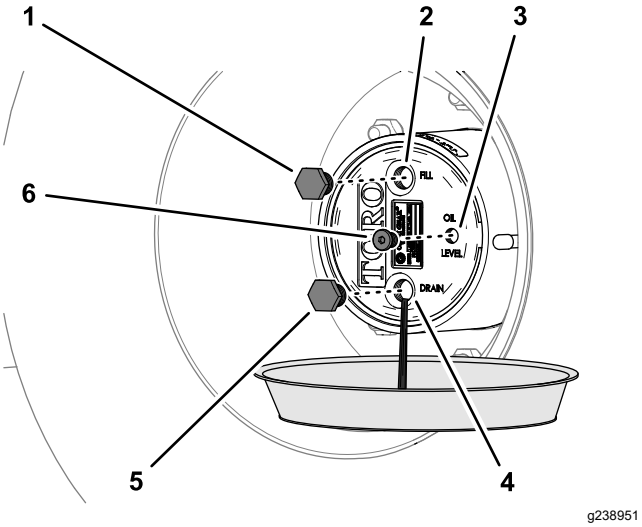

Слика 94

1. Čep otvora za punjenje
2. Otvor čepa za punjenje (mazivo planetarnog zupčanika)
3. Otvor čepa za proveru (mazivo planetarnog zupčanika)
4. Otvor čepa za ispuštanje (mazivo planetarnog zupčanika)
5. Čep za drenažu
6. Čep za proveru

3. Ispitajte da li na čepu za ispuštanje i čepu otvora za punjenje ima metalnih strugotina.

   Ako su čep za ispuštanje i čep otvora za punjenje prekriveni metalnim strugotinama, popravite pogon planetarnog zupčanika.

4. Proverite da li na O-prstenovima čepa za drenažu, čepa otvora za punjenje i čepa za proveru ima oštećenja.

   Ako su O-prstenovi oštećeni, zamenite ih.

5. Postavite čep za drenažu.
6. Postavite posudu za ispuštanje ispod kućišta kočnice, skinite čep za drenažu i sačekajte da mazivo istekne do kraja (Слика 95).

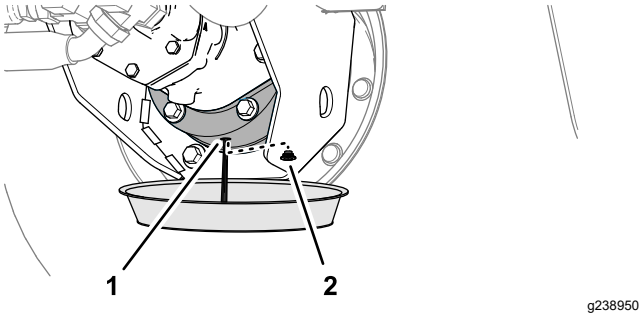

Слика 95

1. Otvor za ispuštanje (kućište kočnice)
2. Čep za drenažu

7. Postavite čep za drenažu u kućište kočnice.

Količina maziva pogona planetarnog zupčanika

0,62 l; pogledajte odeljak Specifikacija maziva pogona planetarnog zupčanika (страна 71)

Punjenje pogna planetarnog zupčanika mazivom

1. Kroz otvor čepa za punjenje polako dodajte navedeni mazivo za zupčanike; pogledajte sliku Слика 93 u odeljku Provera maziva pogona planetarnog zupčanika (страна 71).

   Treba da pogledate nivo maziva na donjem delu navoja u otvoru čepa za proveru.

   Важно: **Ako se pogon planetarnog zupčanika napuni pre dodavanja navedene količine maziva, sačekajte 1 sat ili postavite čepove i pomerite mašinu približno 3 m da bi se ulje rasporedilo kroz kočioni sistem. Nakon toga izvadite čepove i dodajte preostalo mazivo.**

2. Sačekajte 10 minuta da se nivo maziva slegne, proverite nivo maziva i dodajte mazivo po potrebi kako biste podigli nivo do donjeg dela navoja u otvoru čepa za proveru.
3. Postavite čep otvora za punjenje i čep za proveru; pogledajte sliku Слика 93 u odeljku Provera maziva pogona planetarnog zupčanika (страна 71).
4. Ponovite korake iz odeljka Ispuštanje maziva pogona planetarnog zupčanika (страна 72) i odeljka Provera maziva pogona planetarnog zupčanika (страна 71) za pogon planetarnog zupčanika na drugoj strani mašine.

Podešavanje uvlačenja prednjih točkova

Интервал сервиса: Сваких 200 сати/Годишње (шта прво наступи)

Trebalo bi da izmerite 0 do 3 mm između prednje i zadnje centralne ose pneumatika.

1. Proverite i dopunite sve pneumatike Pregled točkova/pneumatika (страна 71).
2. Izmerite rastojanje između prednjih pneumatika u visini osovine sa prednje i sa zadnje strane prednjih pneumatika (Слика 96).

   Напомена: Rastojanje sa prednje strane pneumatika treba da bude od 0 do 3 mm manje nego rastojanje sa zadnje strane prednjih pneumatika.

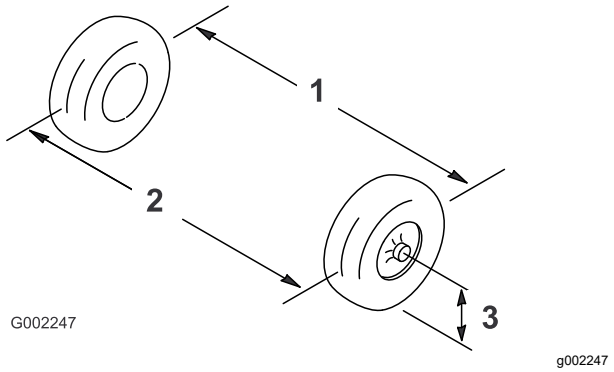

Слика 96

1. Centralna linija pneumatika – spreda
2. Centralna linija pneumatika – otpozadi
3. Centralna linija osovine

3. Ako merenje ne daje rezultat u okviru navedenog raspona, otpustite kontranavrtke na oba kraja spone (Слика 97).

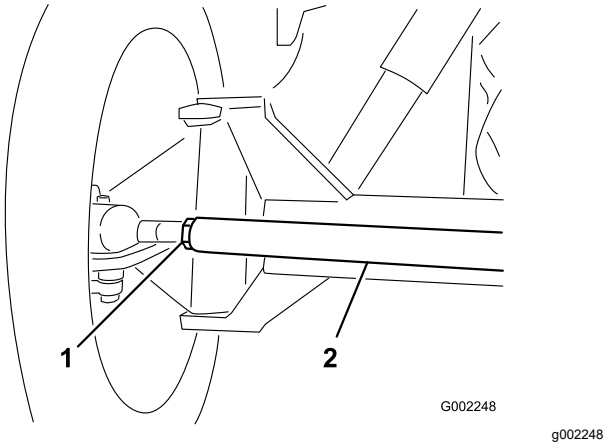

Слика 97

1. Kontranavrtka
2. Spona

4. Okrećite spone da biste pomerili prednji deo pneumatika ka unutra ili ka spolja.
5. Pritegnite kontranavrtke spone kada se podešavanje uspešno završi.
6. Uverite se da se upravljač okreće u jednakom iznosu u oba smera.

Одржавање система за хлађење

Bezbednost rashladnog sistema

- Gutanje rashladne tečnosti za motor može dovesti do trovanja; držite van domašaja dece i kućnih ljubimaca.
- Pražnjenje vrele, rashladne tečnosti pod pritiskom ili dodirivanje vrelog hladnjaka i okolnih delova može izazvati teške opekotine.
  - Uvek ostavite motor da se ohladi najmanje 15 minuta pre skidanja poklopca hladnjaka.
  - Koristite krpu kada otvarate poklopac na hladnjaku i otvarajte poklopac polako kako biste omogućili ispuštanje pare.
- Nemojte raditi sa mašinom ako poklopci nisu na svom mestu.
- Držite prste, šake i odeću dalje od rotirajućeg ventilatora i pogonskog kaiša.

Specifikacija rashladnog sredstva

Rezervoar rashladnog sredstva napunjen je u fabrici rastvorom vode i rashladnog sredstva na bazi etilen glikola sa produženim rokom trajanja u razmeri 50/50. Proverite nivo rashladnog sredstva pre prvog pokretanja motora, a posle toga svakog dana; pogledajte odeljak Provera nivoa rashladnog sredstva (страна 75).

Slede komercijalno dostupna rashladna sredstva, odnosno ekvivalenti koje je naveo proizvođač, koji ispunjavaju specifikacije rashladnih sredstava sa dugim životnim vekom:

Rashladna sredstva sa produženim životnim vekom

Ford (Motorcraft™)	WSS-M97B44-D
FCA – Chrysler (Mopar™)	MS-12106
General Motors (AC Delco™)	GM6277M (Dex-Cool™)
	GMW 3420
Volkswagen	G12
	G12+
	G12++

Rashladna sredstva sa produženim životnim vekom (cont'd.)

Rashladna sredstva koja ispunjavaju tehničke standarda ASTM D3306 ili D4985, odnosno SAE J1034, J814 ili 1941.
Važno: **Nemojte se oslanjati na boju rashladnog sredstva kada je reč o identifikovanju razlike između konvencionalnog rashladnog sredstva (IAT) i rashladnog sredstva sa produženim životnim vekom (OAT).** **Proizvođači rashladnih sredstava mogu da oboje rashladna sredstva sa produženim životnim vekom (OAT) u jednu od sledećih boja: crvena, roze, narandžasta, žuta, plava, plavo-zelena, ljubičasta i zelena.**

Tipovi rashladnih sredstava

Tip rashladnog sredstva na bazi etilen glikola	Tip inhibitora korozije	Servisni interval
Antifriz sa produženim rokom trajanja	Tehnologija organske kiseline (OAT)	5 godina
Konvencionalni antifriz (zelena boja)	Tehnologija neorganske kiseline (IAT)	2 godine

Напомена: Kada dodajete rashladno sredstvo u mašinu, nećete oštetiti rashladni sistem mešanjem konvencionalnog antifriza (IAT) sa antifrizom sa produženim životnim vekom (OAT). Međutim, mešanje tipova antifriza ima negativan uticaj na životni vek, odnosno na atribut produženog životnog veka OAT formulacije.

Važno: **Servisni interval za mešavine konvencionalnih rashladnih sredstava (IAT) i sredstava sa produženim životnim vekom (OAT) – u bilo kojoj razmeri – dug je koliko i za rashladno sredstvo sa najkraćim servisnim intervalom: 2 godine.**

Provera nivoa rashladnog sredstva

Интервал сервиса: Пре сваке употребе или свакодневно Proverite nivo rashladnog sredstva u hladnjaku i ekspanzionoj posudi na početku svakog dana pre pokretanja motora.

⚠ ПАЖЊА

Ако је motor radio, rashladno sredstvo može biti vruće i pod pritiskom. Ако otvorite poklopac dok je rashladno sredstvo vruće, ono može da se raspрši i dovede do teških opekotina vas i prisutnih osoba.

Sačekajte da se motor ohladi najmanje 15 minuta pre otvaranja poklopca hladnjaka.

Важно: **Nemojte dodavati rashladno sredstvo u pregrejan motor nego sačekajte da se motor potpuno ohladi. Dodavanje rashladnog sredstva u pregrejan motor može da dovede do pucanja bloka motora.**

1. Postavite mašinu na ravnu površinu.
2. Aktivirajte parkirnu kočnicu, isključite pumpu prskalice, isključite motor i izvadite ključ.
3. Pažljivo skinite poklopac hladnjaka i poklopac ekspanzione posude (Слика 98).

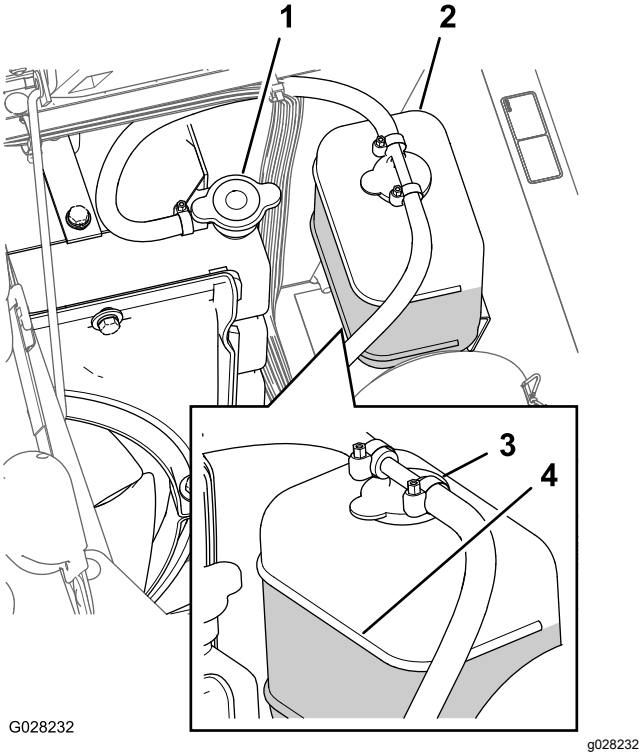

Слика 98

1. Poklopac hladnjaka	3. Poklopac ekspanzione posude
2. Ekspanziona posuda	4. Oznaka potpune napunjenosti

4. Proverite nivo rashladnog sredstva u hladnjaku i ekspanzionoj posudi.

   Напомена: Hladnjak treba da bude napunjen do vrha grla za punjenje, a ekspanziona posuda do oznake potpune napunjenosti na rezervoaru (Слика 98).

5. Ako je nivo rashladnog sredstva nizak, skinite poklopac ekspanzionog rezervoara i poklopac hladnjaka, a zatim napunite ekspanzioni rezervoar do oznake potpune napunjenosti, a hladnjak do vrha grla za punjenje (Слика 98).

   Важно: **Nemojte da prepunite ekspanzionu posudu.**

   Важно: **Nemojte koristiti samo vodu ili rashladno sredstvo na bazi alkohola/metanola.**

6. Postavite poklopac hladnjaka i poklopac ekspanzione posude (Слика 98).

Količina rashladnog sredstva

5,5 l; pogledajte odeljak Specifikacija rashladnog sredstva (страна 75)

Zamena rashladnog sredstva

Интервал сервиса: Сваких 400 сати/Годишње (шта прво наступи)—Proverite rashladno sredstvo (u skladu sa smernicama proizvođača) i po potrebi ga zamenite.

Oprema koju obezbeđuje vlasnik: ručni termometar za rashladno sredstvo

1. Postavite prskalicu na ravnu površinu, aktivirajte parkirnu kočnicu, isključite pumpu prskalice, isključite motor i izvadite ključ.
2. Sačekajte da se motor ohladi, a zatim skinite poklopac hladnjaka (Слика 98).
3. Postavite veliku posudu za pražnjenje ispod hladnjaka.
4. Otvorite drenažni ventil i ispustite rashladno sredstvo u posudu (Слика 99).

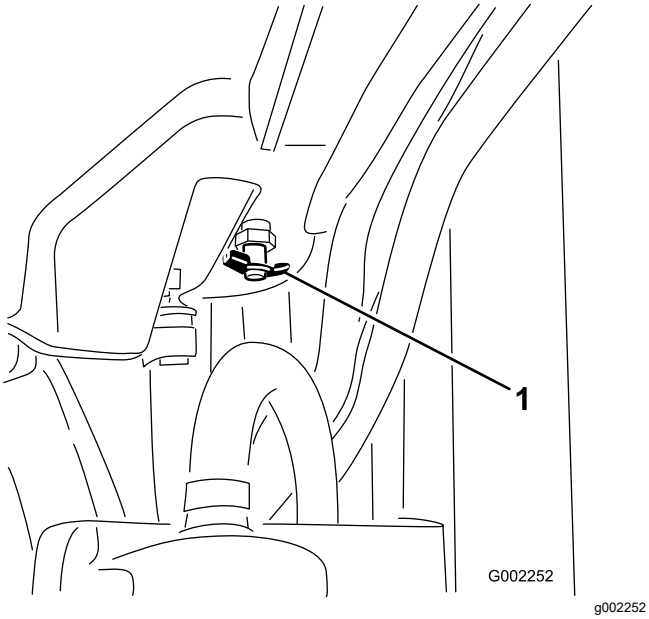

Слика 99

1. Drenažni ventil

5. Zatvorite drenažni ventil (Слика 99).
6. Skinite poklopac hladnjaka (Слика 98).
7. Polako napunite hladnjak rashladnim sredstvom do približno 2,5 cm ispod zaptivne površine poklopca.

Напомена: Koristite dovoljnu količinu rashladnog sredstva za punjenje motora i vodova sistema. To omogućava da se rashladno sredstvo proširi bez prelivanja dok se motor zagreva.

8. Pokrenite motor sa otpuštenim poklopcem na hladnjaku (Слика 98).
9. Pustite da se motor zagreva dok se termostat ne otvori.

Напомена: Termostat motora treba da se otvori kada se na ručnom termometru pokaže da je temperatura rashladnog sredstva između 79 i 88 °C.

10. Kada se rashladno sredstvo zagreje, dopunite rashladno sredstvo do nivoa zaptivne površine poklopca i pritegnite poklopac (Слика 98).
11. Otvorite poklopac ekspanzionog rezervoara i napunite rezervoar rashladnim sredstvom do nivoa za hladno rashladno sredstvo (Слика 98).
12. Proverite nivoe rashladnog sredstva nakon nekoliko ciklusa pokretanja i isključivanja motora.

Напомена: Po potrebi dodajte rashladno sredstvo u hladnjak i ekspanzioni rezervoar.

Одржавање кочница

Podešavanje kočnica

Ako se papučica kočnice kreće više od 2,5 cm pre nego što osetite otpor, podesite kočnice na sledeći način:

1. Postavite prskalicu na ravnu površinu, isključite pumpu prskalice, isključite motor i izvadite ključ.
2. Aktivirajte parkirnu kočnicu.
3. Postavite blokove ispod točkova kako ne bi došlo do kotrljanja mašine.
4. Otpustite parkirnu kočnicu.
5. Otpustite prednje kontranavrtke na kablovima kočnica ispod prednjeg kraja prskalice (Слика 100).

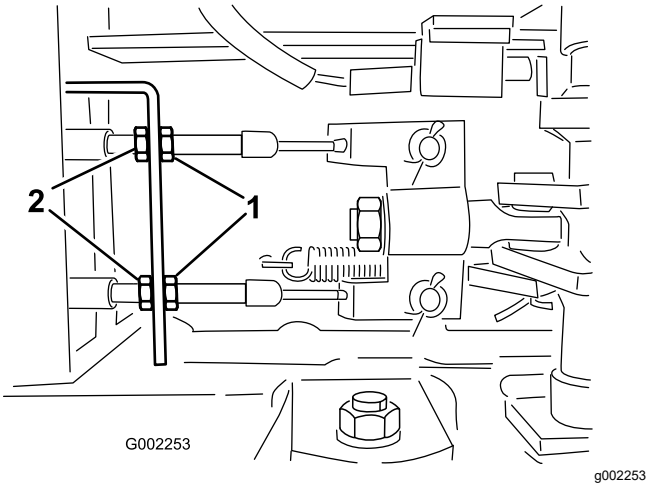

Слика 100

1. Prednje kontranavrtke
2. Zadnje kontranavrtke

6. Jednako pritežite zadnje kontranavrtke dok se papučica kočnice pomera između 1 i 2 cm pre nego što osetite otpor (Слика 100).

   Важно: **Uverite se da ste obe zadnje navrtke jednako pritegnuli, tako da navojni krajevi kablova kočnica ispred prednjih navrtki budu iste dužine.**

7. Pritegnite prednje kontranavrtke.

Одржавање појаса

Servisiranje kaiša alternatora

Интервал сервиса: Након првих 8 сати

Сваких 100 сати

Proverite stanje i zategnutost kaiša alternatora / ventilatora za hlađenje. Po potrebi zamenite kaiš.

1. Postavite prskalicu na ravnu površinu, aktivirajte parkirnu kočnicu, isključite pumpu prskalice, isključite motor i izvadite ključ.
2. Proverite zategnutost kaiša alternatora tako što ćete ga pritisnuti na pola puta između alternatora i remenice radilice silom od 10 kg.

   Напомена: Trebalo bi da se kaiš savije od 10 do 12 mm. Ako je savijanje kaiša preveliko, pređite na korak 3. Ako je zategnutost kaiša odgovarajuća, možete da preskočite ostatak ovog postupka i nastavite sa korišćenjem prskalice.

3. Otpustite zavrtanj na tački obrtanja alternatora; otpustite zavrtanj kojim se alternator pričvršćuje za prorezni nosač (Слика 101).

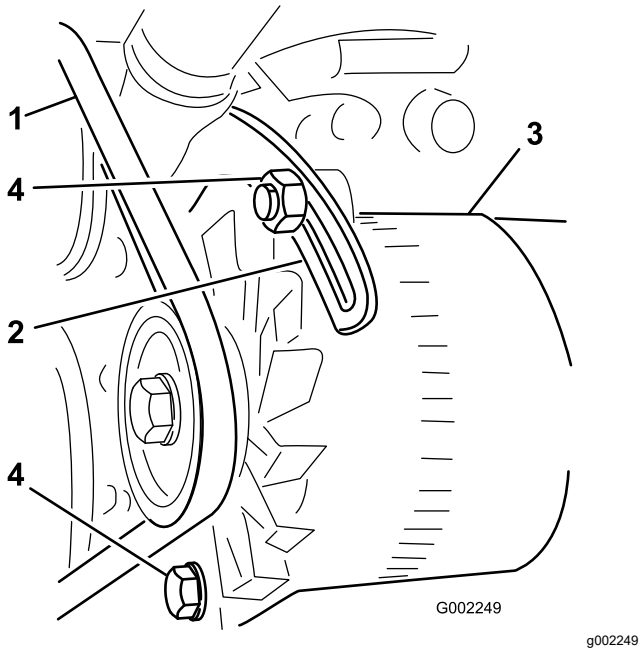

Слика 101

1. Kaiš alternatora
2. Nosač
3. Alternator
4. Zavrtnji

4. Umetnite polugu za odvajanje između alternatora i motora, a zatim polugom pažljivo pomerite alternator na spoljnu stranu.

5. Kada postignete odgovarajuću zategnutost, pritegnite alternator i zavrtnje da biste fiksirali podešene elemente.
6. Pritegnite kontranavrtku da biste fiksirali podešene elemente.

Одржавање хидрауличног система

Bezbednost hidrauličnog sistema

- Odmah potražite medicinsku pomoć ako tečnost prodre u kožu. Ubrizganu tečnost doktor mora odstraniti hirurškim putem u roku od nekoliko sati.
- Bezbedno otpustite svaki pritisak u hidrauličnom sistemu pre obavljanja bilo kog rada na njemu.
- Uverite se da su sva creva i vodovi za hidrauličnu tečnost u dobrom stanju i svi hidraulički priključci i spojnice zategnuti pre primene pritiska na hidraulički sistem.
- Držite telo i ruke dalje od rupica ili mlaznica koje izbacuju hidrauličnu tečnost pod visokim pritiskom.
- Potražite mesta curenja hidraulične tečnosti pomoću kartona ili papira.

Specifikacije hidraulične tečnosti

Rezervoar je fabrički napunjen visokokvalitetnom hidrauličnom tečnošću. Proverite nivo hidraulične tečnosti pre nego što prvi put upalite motor, a posle toga svakog dana; pogledajte Provera hidrauličnog sredstva (страна 80).

Preporučena hidraulična tečnost: Toro PX Extended Life; dostupna u kantama od 19 l ili buradima od 208 l.

Напомена: Mašina koja koristi preporučene tečnosti za zamenu zahteva manje česte zamene tečnosti i filtera.

Alternativne hidraulične tečnosti: Ako hidraulična tečnost Toro PX Extended Life nije dostupna, možete koristiti drugu konvencionalnu hidrauličnu tečnost na bazi nafte koja ispunjava specifikacije koje spadaju u navedeni opseg za sva sledeća svojstva materijala i koja ispunjava industrijske standarde. Nemojte koristiti sintetičku tečnost. Posavetujte se sa vašim distributerom maziva da biste identifikovali zadovoljavajući proizvod.

Напомена: Toro ne preuzima odgovornost za štetu izazvanu neispravnim supstitutima, zato koristite samo proizvode od proverenih proizvođača koji će stajati iza svoje preporuke.

Visoki indeks viskoznosti / niska tačka tečenja Hidraulična tečnost protiv habanja, ISO VG 46

Visoki indeks viskoznosti / niska tačka tečenja Hidraulična tečnost protiv habanja, ISO VG 46 (cont'd.)

Svojstva materijala:	
Viskoznost, ASTM D445	cSt @ 40 °C 44 do 48
Indeks viskoznosti ASTM D2270	140 ili više
Tačka tečenja, ASTM D97	–37 °C do –45 °C
Industrijske specifikacije:	Eaton Vickers 694 (I-286-S, M-2950-S/35VQ25 ili M-2952-S)

Напомена: Mnoge hidraulične tečnosti su skoro bezbojne, što uočavanje curenja čini težim. Aditiv crvene boje za hidrauličnu tečnost je dostupan u bočicama od 20 ml. Jedna bočica je dovoljna za 15 do 22 l hidraulične tečnosti. Poručite deo br. 44-2500 od vašeg ovlašćenog Toro distributera.

Важно: **Sintetička biorazgradiva tečnost Toro Premium je jedina sintetička biorazgradiva tečnost koju je odobrio Toro. Ova tečnost je kompatibilna sa elastomerima koji se koriste u Toro hidrauličnim sistemima i pogodna je za širok raspon temperaturnih uslova. Ova tečnost je kompatibilna sa konvencionalnim mineralnim uljima, ali za maksimalnu biorazgradivost i učinak hidraulični sistem treba da se temeljno ispere od konvencionalne tečnosti. Ulje je dostupno kod vašeg ovlašćenog Toro distributera u kantama od 19 l ili buradima od 208 l.**

Provera hidrauličnog sredstva

Интервал сервиса: Пре сваке употребе или свакодневно Proverite nivo hidraulične tečnosti pre prvog pokretanja mašine, a posle toga svakodnevno.

Важно: **Ako se tečnost kontaminira, obratite se ovlašćenom distributeru kompanije Toro kako bi se sistem isprao.**

Kontaminirana tečnost izgleda mlečno ili crno u poređenju sa čistom tečnošću.

1. Postavite prskalicu na ravnu površinu, aktivirajte parkirnu kočnicu, isključite pumpu prskalice, isključite motor i izvadite ključ.
2. Očistite prostor oko čepa merne šipke rezervoara za hidrauličnu tečnost i uklonite ga (Слика 102).

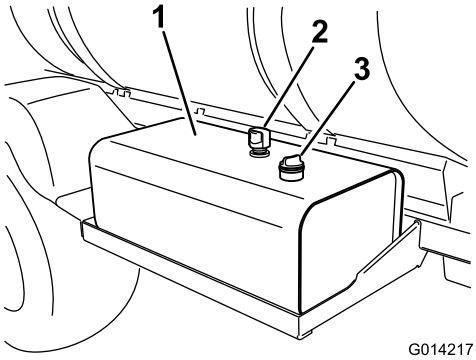

g014217

Слика 102

1. Rezervoar za hidrauličnu tečnost
2. Odušak
3. Čep merne šipke

Важно: **Budite pažljivi, kako nečistoća ili drugi zagađivači ne bi ušli u otvor dok proveravate tečnost.**

3. Obrišite mernu šipku krpom i zamenite je u potpunosti u rezervoaru.
4. Izvadite mernu šipku iz grla za punjenje i proverite nivo tečnosti (Слика 103).

   Напомена: Nivo tečnosti treba da se nalazi na donjoj oznaci na mernoj šipci kada je tečnost hladna.

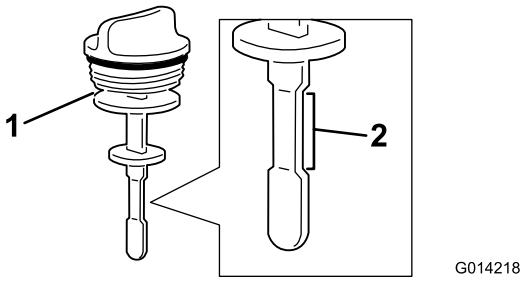

g014218

Слика 103

1. Merna šipka
2. Opseg bezbednog rada

5. Ako je nivo tečnosti nizak, napunite rezervoar navedenom hidrauličnom tečnošću kako biste podigli nivo do donje oznake; pogledajte Specifikacije hidraulične tečnosti (страна 79).
6. Postavite čep merne šipke u rezervoar i fiksirajte ga.

Zamena filtera hidraulike

Интервал сервиса: Сваких 1.000 сати—**Ako koristite preporučenu hidrauličnu tečnost,** zamenite hidraulični filter.

Сваких 800 сати—**Ako ne koristite preporučenu hidrauličnu tečnost ili ako ste ikada napunili rezervoar alternativnom tečnošću,** zamenite hidraulični filter.

⚠ УПОЗОРЕЊЕ

Vrela hidraulična tečnost može da izazove teške opekotine.

Pustite da se hidraulična tečnost ohladi pre radova na održavanju hidrauličnog sistema.

Важно: **Garancija za određene komponente može biti poništena ako koristite neki drugi filter.**

Koristite Toro zamenski filter (u svom *priručniku za delove* potražite odgovarajući broj dela).

1. Postavite prskalicu na ravnu površinu, aktivirajte parkirnu kočnicu, isključite pumpu prskalice, isključite motor i izvadite ključ.
2. Locirajte 2 hidraulična filtera na mašini (Слика 104 i Слика 105).

   Напомена: Jedan filter se nalazi ispod rezervoara za hidrauličnu tečnost, a drugi na zadnjem delu mašine na ramu.

   - Prednji filter – ispod rezervoara za hidrauličnu tečnost

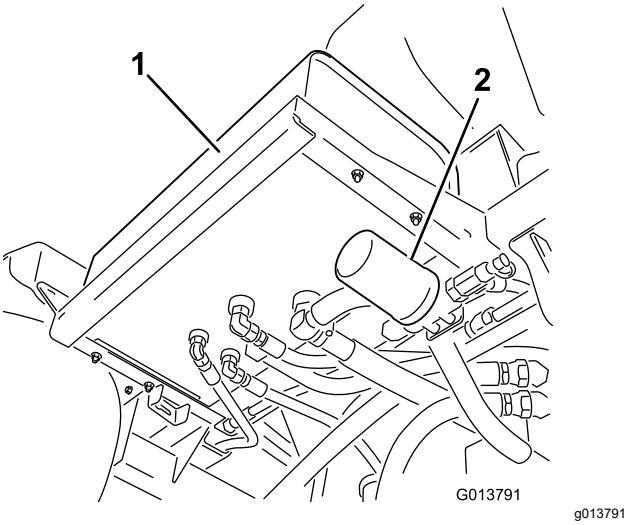

Слика 104

1. Rezervoar za hidrauličnu tečnost
2. Prednji filter

   - Zadnji filter – nalazi se na ramu mašine.

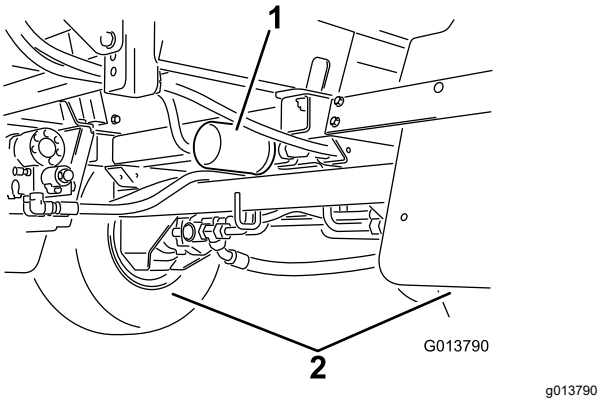

Слика 105

1. Zadnji filter
2. Zadnji točkovi

3. Očistite prostor oko prostora gde se vrši montaža filtera.
4. Postavite posudu za pražnjenje ispod filtera.
5. Uklonite filter.

   Odložite korišćeni filter u sertifikovani centar za reciklažu.
6. Podmažite zaptivku novog filtera čistom hidrauličnom tečnošću; pogledajte odeljak Specifikacije hidraulične tečnosti (страна 79).
7. Obrišite krpom prostor za postavljanje filtera.
8. Pritežite filter dok zaptivka ne dodirne montažnu pločicu, a zatim pritegnite filter sa ½ okreta.
9. Pokrenite motor, podesite gas na malu brzinu praznog hoda i pustite da motor radi 3 do 5 minuta kako bi se pročistio vazduh iz hidrauličnog sistema.
10. Isključite motor, proverite nivo hidraulične tečnosti i da li ima curenja; pogledajte odeljak Provera hidrauličnog sredstva (страна 80).

Količina hidraulične tečnosti

54 l; pogledajte odeljak Specifikacije hidraulične tečnosti (страна 79)

Promena hidraulične tečnosti

Интервал сервиса: Сваких 2.000 сати—**Ako koristite preporučenu hidrauličnu tečnost,** zamenite hidrauličnu tečnost.

Сваких 800 сати—**Ako ne koristite preporučenu hidrauličnu tečnost ili ako ste ikada napunili rezervoar alternativnom tečnošću,** zamenite hidrauličnu tečnost.

⚠ УПОЗОРЕЊЕ

Vrela hidraulična tečnost može da izazove teške opekotine.

Pustite da se hidraulična tečnost ohladi pre radova na održavanju hidrauličnog sistema.

Важно: **Garancija za određene komponente može biti poništena ako koristite neku drugu tečnost.**

1. Zamenite filtere hidraulične tečnosti; pogledajte odeljak Zamena filtera hidraulike (страна 80).
2. Očistite prostor oko priključka creva za hidrauličnu tečnost na donjem delu rezervoara za hidrauličnu tečnost (Слика 106).

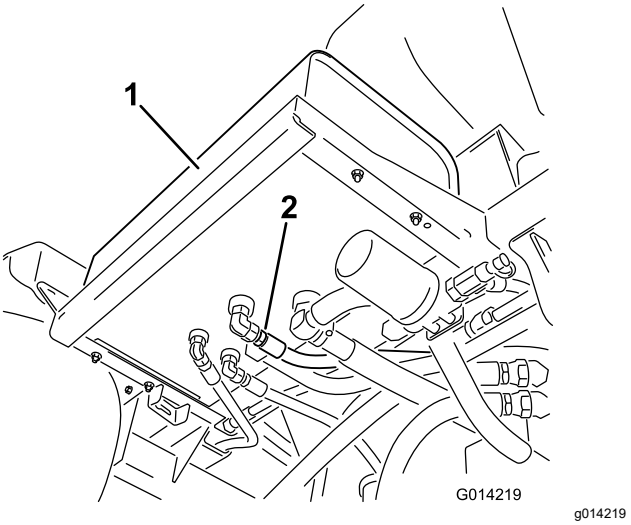

Слика 106

1. Rezervoar za hidrauličnu tečnost
2. Hidraulično crevo i priključak

3. Postavite veliku posudu za ispuštanje ispod priključaka hidrauličnog rezervoara.
4. Skinite priključak creva sa rezervoara i pustite da tečnost iscuri u posudu (Слика 106).

   Iskorišćenu tečnost odložite u sertifikovani centar za reciklažu.
5. Postavite crevo i priključak na rezervoar i čvrsto ih pritegnite.
6. Napunite hidraulični rezervoar sa oko 53 l navedene hidraulične tečnosti ili ekvivalenta; pogledajte odeljak Specifikacije hidraulične tečnosti (страна 79).
7. Pokrenite motor, podesite gas na malu brzinu praznog hoda i pustite da motor radi 3 do 5 minuta kako bi se pročistio vazduh iz hidrauličnog sistema.
8. Isključite motor, proverite nivo hidraulične tečnosti i da li ima curenja; pogledajte odeljak Provera hidrauličnog sredstva (страна 80).

Održavanje sistema prskalice

Proveravanje creva

Интервал сервиса: Сваких 200 сати—Proverite sva creva i priključke da li su oštećeni i pravilno priključeni.

Сваких 400 сати/Годишње (шта прво наступи)—Pregledajte O-prstenove u sklopovima ventila i zamenite ih ako je potrebno.

Pregledajte svako crevo sistema prskalice da li je napuklo, da li curi ili je na drugi način oštećeno. U isto vreme, proverite da li veze i priključci imaju slična oštećenja. Zamenite creva i priključke ako su oštećeni.

Zamena usisnog filtera

Интервал сервиса: Сваких 400 сати

Напомена: Odredite odgovarajuću veličinu sita usisnog filtera koja vam je potrebna za obavljanje posla; pogledajte Odabir usisnog filtera (страна 24).

1. Parkirajte mašinu na ravnoj površini, aktivirajte parkirnu kočnicu, isključite pumpu, isključite motor i uklonite ključ.
2. Na vrhu rezervoara prskalice, uklonite osigurač koji pričvršćuje priključak creva spojenog sa velikim crevom iz kućišta filtera (Слика 107).

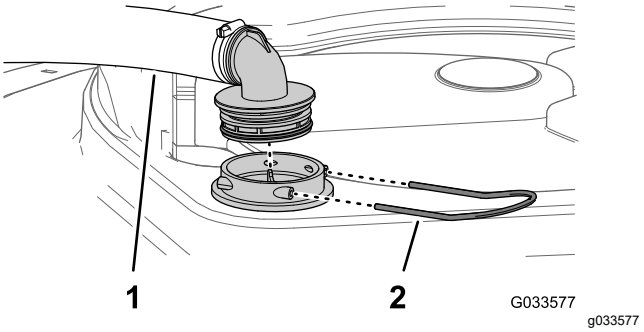

Слика 107

1. Usisno crevo
2. Osigurač

3. Uklonite crevo i priključak creva sa kućišta filtera (Слика 107).
4. Uklonite stari usisni filter iz kućišta filtera u rezervoaru (Слика 108).

   Напомена: Odložite stari filter u otpad.

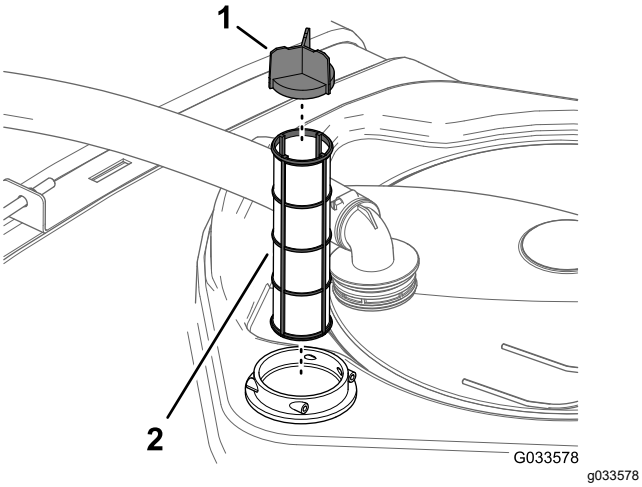

Слика 108

1. Segment mrežice
2. Usisni filter

5. Montirajte novi usisni filter u kućište filtera.

   Напомена: Pobrinite se da filter potpuno nalegne.

6. Poravnajte crevo i priključak creva sa kućištem filtera na gornjem delu rezervoara i spojite priključak i kućište osiguračem kojeg ste uklonili u koraku 2.

Zamena potisnog filtera

Интервал сервиса: Сваких 400 сати

1. Pomerite mašinu na ravnu površinu, isključite pumpu prskalice, isključite motor i izvadite ključ.
2. Postavite posudu za pražnjenje ispod potisnog ventila (Слика 109).

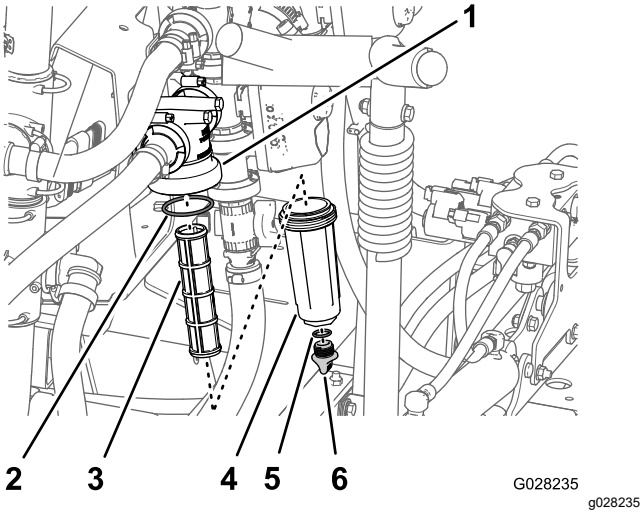

Слика 109

1. Glava filtera
2. O-prsten (posuda)
3. Element filtera
4. Posuda
5. O-prsten (čep za drenažu)
6. Čep za drenažu

3. Okrenite čep za drenažu u suprotnom smeru od kretanja kazaljke na satu i uklonite ga sa posude potisnog filtera (Слика 109).

   Напомена: Sačekajte da se posuda potpuno isprazni.

4. Okrenite posudu u suprotnom smeru od kretanja kazaljki na satu i odvojite je od glave filtera (Слика 109).
5. Uklonite stari element potisnog filtera (Слика 109).

   Напомена: Odložite stari filter u otpad.

6. Proverite da li su O-prsten čepa za drenažu (nalazi se ispod posude) i O-prsten posude (nalazi se unutar glave filtera) oštećeni i pohabani (Слика 109).

   Напомена: Zamenite oštećen i pohaban O-prsten čepa, posude ili oba.

7. Postavite novi element potisnog filtera u glavu filtera (Слика 109).

   Напомена: Pobrinite se da element filtera bude čvrsto spojen sa glavom filtera.

8. Postavite posudu na glavu filtera i pritegnite je rukom (Слика 109).
9. Postavite čep za drenažu na posudu i pritegnite ga rukom (Слика 109).

Zamena filtera mlaznice

Напомена: Odredite odgovarajuću veličinu sita filtera mlaznice koja vam je potrebna za obavljanje posla; pogledajte Odabir filtera vrha mlaznice (opciono) (страна 27).

1. Parkirajte mašinu na ravnoj površini, aktivirajte parkirnu kočnicu, isključite pumpu prskalice, isključite motor i uklonite ključ.
2. Uklonite mlaznicu sa kupole prskalice (Слика 110).

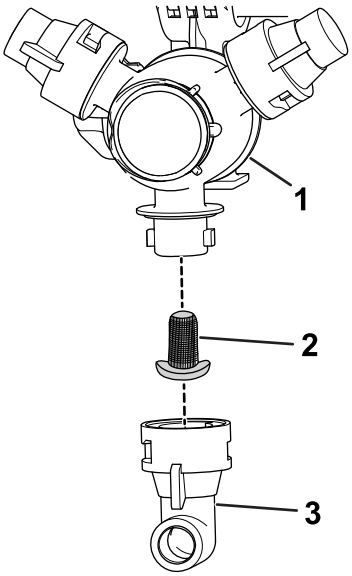

g209504

Слика 110

1. Kupola prskalice
2. Filter mlaznice
3. Mlaznica

3. Uklonite stari filter mlaznice (Слика 110).

   Напомена: Odložite stari filter u otpad.
4. Montirajte novi filter mlaznice (Слика 110).

   Напомена: Pobrinite se da filter potpuno nalegne.
5. Montirajte mlaznicu na kupolu prskalice (Слика 110).

Poravnavanje ležišta sa spoljnim strelama

1. Aktivirajte parkirnu kočnicu i pokrenite motor, a zatim podesite gas na prazan hod.
2. Polako podignite levu ili desnu spoljnu strelu dok se ne približi gornjoj cevi ležišta.
3. Podesite 2 zavrtnja za podešavanje kojima se pričvršćuje donja cev ležišta (Слика 111).

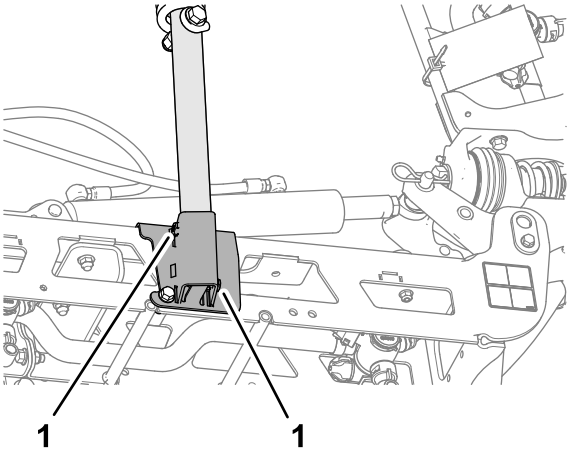

g354260

Слика 111

1. Zavrtanj za podešavanje

4. Rotirajte sklop ležišta dok se prevoj cevi ležišta ne poravna sa kliznim blokom na gornjoj cevi spoljne strele (Слика 112).

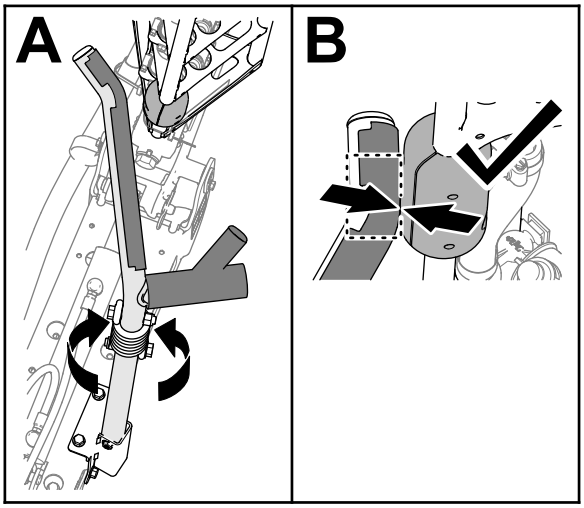

g354259

Слика 112

5. Pritegnite 2 zavrtnja obrtnim momentom od 1978 do 2542 N·cm.
6. Spustite spoljne strele.
7. Polako podižite drugu spoljnu strelu do njenog prvog kontakta sa ležištem.
8. Ako neka od gornjih cevi ležišta nije poravnata sa kliznim blokovima, ponovite korake od 2 do 7.

   Напомена: Blokovi moraju da dođu u kontakt sa ležištem na prevoju u gornjoj cevi ležištaСлика 112.
9. Podignite spoljne strele do kraja, isključite motor, izvadite ključ i sačekajte da se svi pokretni delovi zaustave.

Podešavanje nivoa strela

Sledeći postupak se može koristiti za podešavanje aktuatora na srednjoj streli da bi leva i desna strela bile u nivou.

1. Izvucite strele u položaj za prskanje.
2. Uklonite opružni osigurači iz okretnog oslonca (Слика 113).

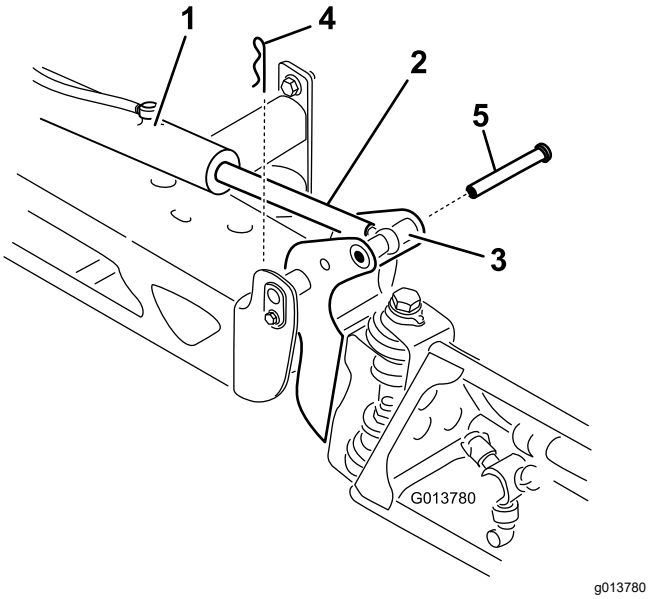

Слика 113

1. Aktuator
2. Šipka aktuatora
3. Kućište okretnog oslonca strele
4. Opružni osigurač
5. Osovinica

3. Podignite strelu i uklonite osovinicu (Слика 113) i polako spustite strelu na zemlju.
4. Pregledajte osovinicu da li je oštećena i zamenite je ako je neophodno.
5. Držite šipku aktuatora za ravne strane šipke pomoću ključa, a zatim otpustite kontranavrtku (Слика 114).

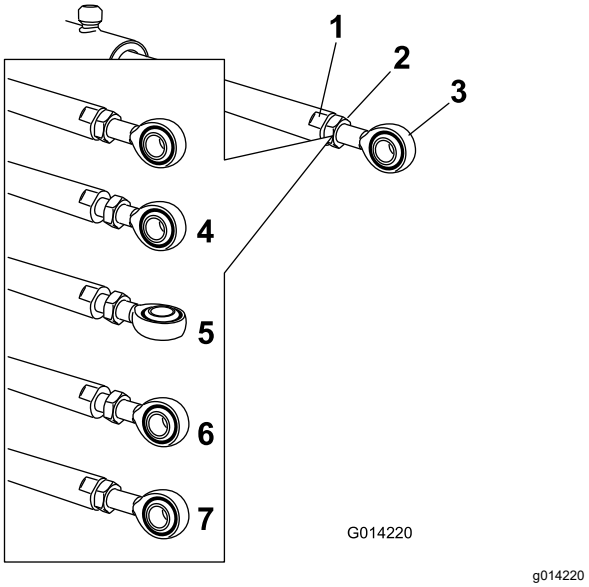

Слика 114

1. Ravan na šipci aktuatora
2. Kontranavrtka
3. Kraj šipke
4. Otpuštena kontranavrtka
5. Podešen kraj šipke
6. Položaj kraja šipke za montažu
7. Kontranavrtka pritegnuta za blokiranje novog položaja

6. Okrenite kraj šipke u šipci aktuatora da biste skratili ili produžili izvučeni aktuator u željeni položaj (Слика 114).

   Напомена: Morate da okrenete kraj šipke za pola kruga ili za ceo krug da biste mogli da sklopite šipku sa strelom.
7. Pritegnite kontranavrtku da biste pričvrstili aktuator i kraj šipke.
8. Podignite strelu da biste poravnali obrtni oslonac sa šipkom aktuatora.
9. Dok držite strelu, umetnite osovinicu kroz obrtni oslonac strele i kraj šipke (Слика 113).
10. Kada se osovinica postavi na mesto, otpustite strelu i pričvrstite osovinicu opružnim osiguračem koji ste ranije uklonili.
11. Po potrebi ponovite postupak za drugu šipku aktuatora.

Provera najlonskih okretnih rukavaca

Интервал сервиса: Сваких 400 сати/Годишње (шта прво наступи)

1. Parkirajte mašinu na ravnoj površini, aktivirajte parkirnu kočnicu, isključite pumpu, isključite motor i uklonite ključ.

2. Izvucite strele spoljašnjih sekcija u položaj za prskanje i poduprite ih nogarama ili pojasevima i opremom za podizanje.
3. Uklonite zavrtanj i navrtku koji pričvršćuju okretni oslonac i uklonite osovinicu (Слика 115).

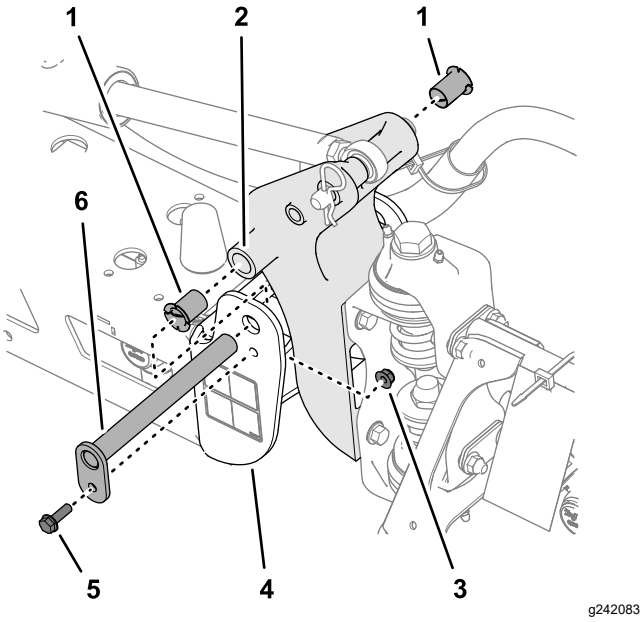

Слика 115

1. Najlonski rukavci
2. Okretni nosač
3. Kontranavrtka sa prirubnicom
4. Krajnji kanal (srednji ram)
5. Zavrtanj sa prirubnicom
6. Okretni oslonac

4. Uklonite strelu i sklop okretnog nosača sa sredine rama da biste pristupili najlonskim čaurama.
5. Uklonite i pregledajte najlonske rukavce s prednje i zadnje strane okretnog nosača (Слика 115).

   Напомена: Zamenite pohabane ili oštećene rukavce.
6. Podmažite najlonske čaure malom količinom ulja i postavite ih u okretni nosač (Слика 115).
7. Poravnajte rupe na okretnom nosaču sa rupama na kraju kanal (Слика 115).
8. Montirajte okretni oslonac i pričvrstite ga zavrtnjem sa prirubnicom i kontranavrtkom sa prirubnicom koji su uklonjeni u koraku 3.
9. Ponovite korake od 2 do 8 za ostale spoljne sekcije strela.

Održavanje pumpe

Provera pumpe

Интервал сервиса: Сваких 400 сати/Годишње (шта прво наступи)—Proverite dijafragme pumpe i zamenite ih ako je neophodno (obratite se ovlašćenom distributeru kompanije Toro).

Сваких 400 сати/Годишње (шта прво наступи)—Proverite kontrolne ventile pumpe i zamenite ih ako je neophodno (obratite se ovlašćenom distributeru kompanije Toro).

Напомена: Sledeće komponente mašine se smatraju delovima koji se troše korišćenjem, osim ako se ne otkrije da su defektni, i nisu pokriveni garancijom vezanom za ovu mašinu.

Neka ovlašćeni distributer kompanije Toro proveri da li su sledeće interne komponente pumpe oštećene:

- Dijafragme pumpe
- Sklopovi kontrolnih ventila pumpe

Zamenite bilo koju komponentu, ako je neophodno.

Чишћење

Operite mašinu prema potrebi koristeći samo vodu ili blagi deterdžent. Možete koristiti krpu kada perete mašinu.

Важно: **Nemojte koristiti slanu ili korišćenu vodu da biste očistili mašinu.**

Напомена: Nemojte koristiti opremu za pranje pod pritiskom za pranje mašine. Oprema za pranje pod pritiskom može oštetiti elektrosistem, odlepiti važne nalepnice ili oprati neophodne masnoće na lokacijama sa trenjem. Izbegavajte preteranu upotrebu vode u blizini upravljačke table, motora i akumulatora.

Важно: **Nemojte prati mašinu dok je motor u radu. Pranje mašine dok je motor u radu može dovesti do unutrašnjih oštećenja motora.**

Čišćenje rebara hladnjaka

Интервал сервиса: Сваких 200 сати—Očistite rebra hladnjaka.

Важно: **Nemojte da prskate vodu na vruć odeljak motora, jer tako može da se ošteti motor.**

1. Postavite prskalicu na ravnu površinu, aktivirajte parkirnu kočnicu, isključite pumpu prskalice, isključite motor i izvadite ključ.
2. Nagnite sedište putnika unapred i poravnajte potpornu šipku sa urezom vođice potporne šipke.
3. Sačekajte da se rashladni sistem ohladi.
4. Zatvorite poklopac za pristup osnovi sedišta; pogledajte odeljak Skidanje panela za pristup osnovi sedišta (страна 55).
5. Pomoću mekane četke i komprimovanog vazduha pod malim pritiskom očistite rebra hladnjaka.

   Напомена: Po potrebi češće čistite rebra hladnjaka. Proverite sva creva za rashladno sredstvo i zamenite ona koja su pohabana, koja cure ili su oštećena.
6. Spustite sedišta vozača i putnika.
7. Postavite poklopac za pristup osnovi sedišta; pogledajte odeljak Postavljanje panela za pristup osnovi sedišta (страна 55).

Čišćenje merača protoka

Интервал сервиса: Сваких 200 сати/Годишње (шта прво наступи) (češće ako ste koristili močive prahove).

1. Temeljno isperite i ocedite ceo sistem prskalice.
2. Uklonite merač protoka sa prskalice i isperite ga čistom vodom.
3. Uklonite sigurnosni prsten na uzvodnoj strani (Слика 116).

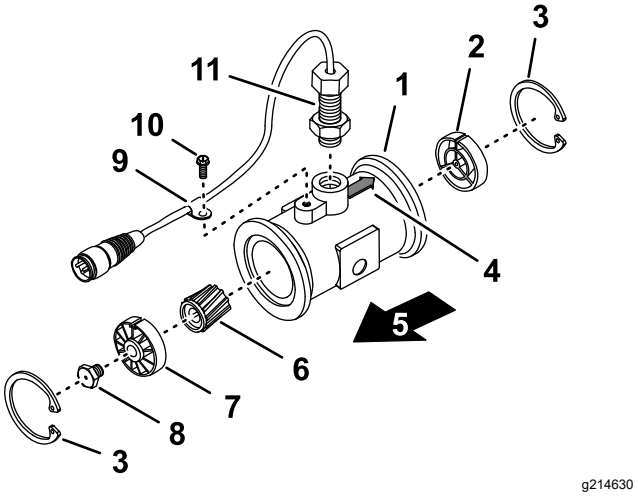

Слика 116

1.	Prirubnica (tela merača protoka)	7.	Uzvodna glavčina i ležaj (sa žlebom gore)
2.	Nizvodna glavčina (sa žlebom gore)	8.	Turbinski klin
3.	Sigurnosni prsten	9.	Stezaljka snopa kablova
4.	Strelica za nizvodni protok (kućište merača protoka)	10.	Zavrtanj sa prirubnicom
5.	Uzvodno	11.	Sklop senzora
6.	Rotor/magnet		

4. Očistite turbinu i glavčinu turbine da biste uklonili metalne opiljke i močive prahove.
5. Proverite da li su lopatice turbine pohabane.

   Напомена: Držite turbinu u ruci i zavrtite je. Trebalo bi da se slobodno okreće sa malo zastoja. Ako ne, zamenite je.
6. Sklopite merač protoka.
7. Koristite blagi pritisak (0,50 bara (50 kPa)) vazduha da biste proverili da li se turbina slobodno vrti.

   Напомена: Ako se turbina ne vrti slobodno, otpustite zavrtanj na dnu glavčine turbine za 1/16 kruga dok turbina ne počne da se vrti.

Складиштење

Bezbednost prilikom skladištenja

- Pre nego što napustite položaj operatera, uradite sledeće:
  - Parkirajte mašinu na ravnoj površini.
  - Isključite pumpu prskalice.
  - Aktivirajte parkirnu kočnicu.
  - Isključite motor i uklonite ključ (ako je deo opreme).
  - Sačekajte da se sva kretanja zaustave.
  - Pre podešavanja, servisiranja, čišćenja ili odlaganja mašine, sačekajte da se ohladi.
- Nemojte skladištiti mašinu ili posudu za gorivo na mestu na kom ima otvorenog plamena, varnica ili pomoćni plamenik, kao npr. na kotlu za grejanje vode ili na drugim aparatima.

Priprema mašine za skladištenje

Kratkoročno skladištenje

(Manje od 30 dana)

Izvršite sledeće postupke:

1. Čišćenje spoljašnjosti mašine (страна 88)
2. Priprema za kondicioniranje prskalice (страна 88)
3. Kondicioniranje prskalice (страна 88)

Čišćenje spoljašnjosti mašine

Важно: **Nemojte koristiti slanu ili korišćenu vodu da biste očistili mašinu.**

1. Parkirajte mašinu na ravnoj površini, aktivirajte parkirnu kočnicu; isključite pumpu prskalice i motor; izvadite ključ; a pre nego što napustite mašinu, sačekajte da se sve zaustavi.
2. Očistite nečistoće i čađ iz cele mašine, uključujući spoljašnjost rebara glave cilindra i kućište ventilatora motora.

   Важно: **Mašinu možete oprati blagim deterdžentom i vodom. *Nemojte* koristiti *vodu pod visokim pritiskom* za pranje mašine. Pranje pod pritiskom može oštetiti elektrosistem ili oprati neophodne masnoće na tačkama sa trenjem. Izbegavajte preteranu upotrebu vode, naročito u blizini upravljačke table, svetala, motora i akumulatora.**

Priprema za kondicioniranje prskalice

1. Pomerite mašinu na drenažnu površinu, aktivirajte parkirnu kočnicu, isključite pumpu prskalice, isključite motor, izvadite ključ, i pre nego što napustite mesto operatera, sačekajte da se svi pokreti zaustave.
2. Ispraznite rezervoar za svežu vodu i ostavite slavinu rezervoara otvorenu.
3. Potpuno ocedite rezervoar za prskanje, što potpunije moguće.
4. Pripremite rastvor inhibitora rđe, RV antifriza koji nije na bazi alkohola; pogledajte Priprema regeneratora (страна 46).
5. Skinite cev sa zadnjeg dela manometra i postavite kraj cevi u posudu (Слика 117).

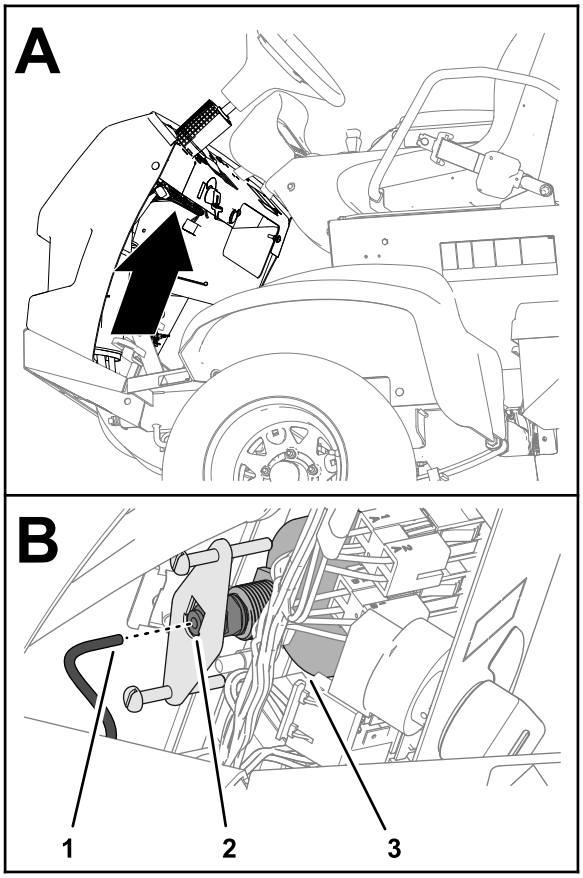

g276304

Слика 117

1. Cev manometra
2. Spojnica cevi
3. Manometar

6. Pokrenite motor i spustite strelu spoljne sekcije.

Kondicioniranje prskalice

1. Pokrenite pumpu prskalice na nekoliko minuta da RV antifriz cirkuliše kroz sistem prskalice i bilo koje montirane opreme.
2. Okrenite prekidače leve, srednje i desne sekcije u položaj ON (uključeno).

3. Okrenite prekidač glavne sekcije u položaj UKLJUČENO i potražite sledeće:
   - Uverite se da RV sredstvo protiv smrzavanja teče iz odvojenog kraja cevi merača pritiska.
   - Isprskavajte mlaznicu sve dok ne bude vidljiv RV antifriz.
4. Okrenite prekidač glavne sekcije u položaj ISKLJUČENO.
5. Okrenite prekidač pumpe u položaj ISKLJUČENO.
6. Pomoću prekidača za podizanje strela sekcija podignite strele spoljašnjih sekcija.

   Podignite strele sekcija dok se potpuno ne premeste na nosač za transport strela, formirajući transportni položaj „X“, a cilindri za podizanje ne budu uvučeni.

   Напомена: Pobrinite se da cilindri za podizanje budu potpuno uvučeni da bi se sprečilo oštećivanje šipke aktuatora.
7. Isključite motor.
8. Potpuno ocedite rezervoar za prskanje, što potpunije moguće.

Dugoročno skladištenje

(Duže od 30 dana)

Izvršite sledeće postupke iz odeljka Kratkoročno skladištenje (страна 88):

1. Čišćenje spoljašnjosti mašine (страна 88)
2. Priprema za kondicioniranje prskalice (страна 88)
3. Kondicioniranje prskalice (страна 88)

Pored toga, izvršite sledeće postupke:

1. Servisiranje šasije (страна 89)
2. Servisirajte prskalicu (страна 89)
3. Servisiranje motora (страна 89)
4. Servisiranje sistema za gorivo (страна 89)
5. Servisiranje akumulatora (страна 89)
6. Zaštita mašine (страна 90)

Servisiranje šasije

1. Proverite pritisak u pneumaticima; pogledajte odeljak Provera vazdušnog pritiska u pneumaticima (страна 23).
2. Proverite kočnice; pogledajte odeljak Podešavanje kočnica (страна 78).
3. Proverite i dotegnite sve zavrtnje i navrtke.

   Напомена: Popravite ili zamenite svaki deo koji je pohaban ili oštećen.
4. Obojite sve izgrebane ili ogoljene površine (boje su dostupne kod ovlašćenog distributera kompanije Toro).

Servisirajte prskalicu

1. Očistite ventil za mućkanje i ventile 3 sekcije; pogledajte odeljak Čišćenje merača protoka (страна 87).
2. Podmažite prskalicu; pogledajte odeljak Podmazivanje pumpe prskalice (страна 56).
3. Proverite stanje svih creva prskalice.

   Напомена: Popravite sva creva koja su pohabana ili oštećena.
4. Pritegnite sve stezaljke i priključke creva.

Servisiranje motora

1. Servisiranje prečišćivača vazduha; pogledajte odeljak Provera prečišćivača vazduha (страна 58).
2. Zamenite filter za motorno ulje i ulje; pogledajte odeljak Zamena filtera za motorno ulje (страна 61) i odeljak Zamena motornog ulja (страна 62).

Servisiranje sistema za gorivo

1. Ispraznite rezervoar za gorivo; pogledajte odeljak Pražnjenje rezervoara za gorivo (страна 68).
2. Pripremite gorivo pomoću stabilizatora goriva u skladu sa uputstvima proizvođača i sipajte ga u rezervoar za gorivo.
3. Pokrenite motor i pustite ga da radi u praznom hodu 5 minuta.
4. Isključite motor.
5. Pričvrstite sve priključke sistema za gorivo.

Servisiranje akumulatora

1. Pomerite mašinu u čist i suv skladišni prostor.
2. Izvadite akumulator iz šasije; pogledajte odeljak Uklanjanje akumulatora (страна 69).

   Напомена: Nemojte povezivati kablove akumulatora sa polovima akumulatora tokom perioda skladištenja.
3. Proverite nivo elektrolita.
4. Napunite akumulator do kraja; pogledajte odeljak Punjenje akumulatora (страна 71).

   Важно: **Akumulator mora biti napunjen do kraja kako bi se sprečilo zamrzavanje i oštećenje na temperaturama ispod 0 °C. Akumulator napunjen do kraja održava svoju napunjenost oko 50 dana na temperaturama**

nižim od 4 °C. Ako će temperature biti iznad 4 °C, proverite nivo vode u akumulatoru i dopunjavajte ga svakih 30 dana.

Zaštita mašine

1. Izvadite ključ iz prekidača startera i ostavite ga na sigurnom mestu van domašaja dece.
2. Pokrijte mašinu radi zaštite i održavanja čistoće.

Priprema mašine za servis

1. Umetnite cev manometra u spojnicu cevi na zadnjem delu manometra (Слика 118).

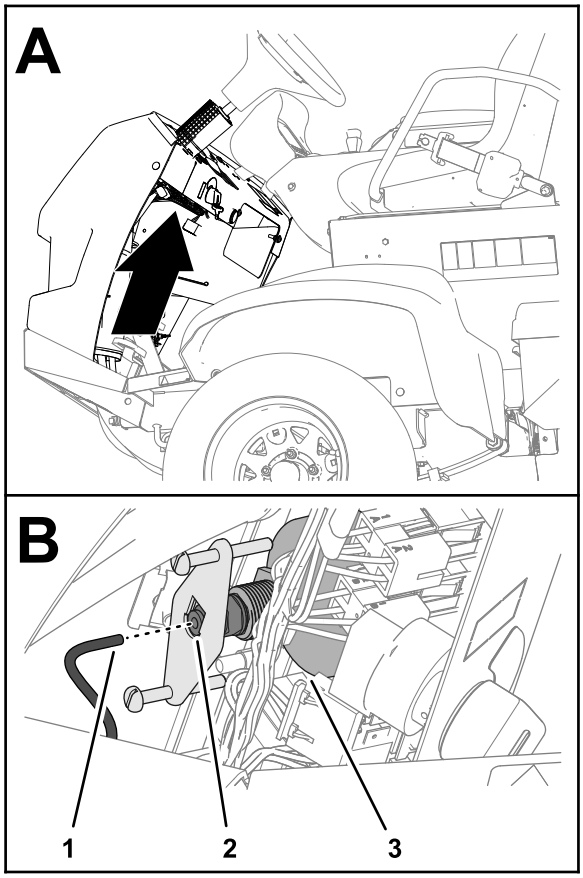

g276304

Слика 118

1. Cev manometra
2. Spojnica cevi
3. Manometar

---

2. Zatvorite slavinu rezervoara za svežu vodu.
3. Dodajte gorivo u rezervoar za gorivo.
4. Napunite akumulator do kraja; pogledajte odeljak Punjenje akumulatora (страна 71).
5. Postavite akumulator u šasiju; pogledajte odeljak Instalacija akumulatora (страна 70).

Решавање проблема

Rešavanje problema sa motorom i mašinom

Проблем	Могући узрок	Корективна мера
Starter ne rotira motor.	1. Električni priključci su korodirali ili labavi. 2. Osigurač je pregoreo ili je labav. 3. Akumulator je ispražnjen. 4. Neispravan starter ili solenoid startera. 5. Nedostaju unutrašnje komponente motora.	1. Proverite da li električni priključci imaju dobar kontakt. 2. Ispravite ili zamenite osigurač. 3. Napunite ili zamenite akumulator. 4. Obratite se ovlašćenom distributeru kompanije Toro. 5. Obratite se ovlašćenom distributeru kompanije Toro.
Motor vergla, ali neće da se pokrene.	1. Rezervoar za gorivo je prazan. 2. Prljavština, voda ili ustajalo gorivo je u sistemu goriva. 3. Zapušen vod za gorivo. 4. Relej za rad nije pod naponom. 5. Prekidač startera je oštećen.	1. Napunite rezervoar svežim gorivom. 2. Ispraznite i isperite sistem za gorivo; dodajte sveže gorivo. 3. Očistite ga ili zamenite. 4. Obratite se ovlašćenom distributeru kompanije Toro. 5. Obratite se ovlašćenom distributeru kompanije Toro.
Motor se pokrene, ali neće da nastavi da radi.	1. Otvor rezervoara za gorivo je blokiran. 2. Prljavština ili voda su dospeli u sistem za gorivo. 3. Filter za gorivo je začepljen. 4. Osigurač je pregoreo ili je labav. 5. Pumpa za gorivo ne radi. 6. Labavi kablovi i slabi kontakti. 7. Zaptivka glave cilindra je oštećena.	1. Zamenite poklopac otvora rezervoara za gorivo. 2. Ispraznite i isperite sistem za gorivo; dodajte sveže gorivo. 3. Zamenite filter za gorivo. 4. Ispravite ili zamenite osigurač. 5. Obratite se ovlašćenom distributeru kompanije Toro. 6. Proverite i pritegnite sve priključke kablova. 7. Obratite se ovlašćenom distributeru kompanije Toro.
Motor se pokrene, ali lupa ili preskače.	1. Sistem za gorivo sadrži nečistoću, vodu ili ustajalo gorivo. 2. Labavi kablovi i slabi kontakti. 3. Motor se pregreva.	1. Ispraznite i isperite sistem za gorivo; dodajte sveže gorivo. 2. Proverite i pritegnite sve priključke kablova. 3. Pogledajte odeljak „Motor se pregreva“ u nastavku.
Motor ne radi u praznom hodu.	1. Otvor rezervoara za gorivo je blokiran. 2. Prljavština, voda ili ustajalo gorivo je u sistemu goriva. 3. Pumpa za gorivo ne radi. 4. Kompresija motora je mala. 5. Element filtera za vazduh je zaprljan.	1. Zamenite poklopac otvora rezervoara za gorivo. 2. Ispraznite i isperite sistem za gorivo; dodajte sveže gorivo. 3. Obratite se ovlašćenom distributeru kompanije Toro. 4. Obratite se ovlašćenom distributeru kompanije Toro. 5. Zamenite element filtera za vazduh.

Проблем	Могући узрок	Корективна мера
Motor se pregreva.	1. Neodgovarajući nivo ulja u kućištu motora. 2. Nivo rashladnog sredstva je nizak. 3. Motor radi pod prekomernim opterećenjem. 4. Mrežice usisa vazduha su prljave. 5. Rashladna rebra i vazdušni prolazi ispod kućišta ventilatora motora i/ili mrežica na usisu vazduha su zapušeni.	1. Napunite ili ispustite do oznake za napunjenost. 2. Proverite nivo rashladnog sredstva i dodajte ga po potrebi. 3. Smanjite opterećenje; koristite manju brzinu kretanja. 4. Očistite mrežice usisa vazduha prilikom svakog korišćenja. 5. Očistite rashladna rebra i vazdušne prolaze prilikom svakog korišćenja.
Motor gubi snagu.	1. Neodgovarajući nivo ulja u kućištu motora. 2. Element prečišćivača vazduha je zaprljan. 3. Prljavština, voda ili ustajalo gorivo je u sistemu goriva. 4. Motor se pregreva. 5. Ventilacioni otvor na otvoru rezervoara za gorivo je zapušen. 6. Kompresija motora je mala.	1. Napunite ili ispustite do oznake za napunjenost. 2. Zamenite element prečišćivača vazduha. 3. Ispraznite i isperite sistem za gorivo; dodajte sveže gorivo. 4. Pogledajte raniji odeljak „Motor se pregreva“. 5. Zamenite poklopac otvora rezervoara za gorivo. 6. Obratite se ovlašćenom distributeru kompanije Toro.
Postoje neuobičajene vibracije ili buka.	1. Montažni zavrtnji za motor su olabavljeni. 2. Postoji neki problem sa motorom.	1. Zategnite montažne zavrtnje za motor. 2. Obratite se ovlašćenom distributeru kompanije Toro.
Mašina ne radi ili je jako spora u oba smera zato što motor zastajkuje ili se zaustavlja.	1. Parkirna kočnica je aktivirana.	1. Otpustite parkirnu kočnicu.
Mašina ne radi ni u jednom smeru.	1. Parkirna kočnica nije otpuštena ili se ne otpušta. 2. Prenos je neispravan. 3. Upravljačka veza mora da se podesi ili zameni. 4. Pogonsko vratilo ili glavčina točka su oštećeni.	1. Otpustite parkirnu kočnicu da biste proverili vezu. 2. Obratite se ovlašćenom distributeru kompanije Toro. 3. Obratite se ovlašćenom distributeru kompanije Toro. 4. Obratite se ovlašćenom distributeru kompanije Toro.

Rešavanje problema sistema prskalice

Проблем	Могући узрок	Корективна мера
Sekcija prskalice ne prska.	1. Električna veza sa ventilom sekcije je zaprljana ili prekinuta. 2. Osigurač je pregoreo (otvoren je). 3. Priklješteno je crevo. 4. Zaobilaženje sekcije je nepravilno podešeno. 5. Ventil sekcije je oštećen. 6. Električni sistem je oštećen.	1. Rukom isključite ventil. Odvojite električni priključak na ventilu, očistite sve kontakte i povežite ih. 2. Proverite osigurače i zamenite ih ako je neophodno. 3. Popravite ili zamenite crevo. 4. Podesite zaobilaženje sekcije. 5. Obratite se ovlašćenom distributeru kompanije Toro. 6. Obratite se ovlašćenom distributeru kompanije Toro.
Sekcija prskalice se ne isključuje.	1. Ventil je oštećen.	1. Rastavite ventil sekcije prskalice; pogledajte odeljak „Čišćenje ventila sekcija“. Pregledajte sve delove i zamenite oštećene.
Ventil sekcije prskalice curi.	1. O-prsten je u lošem stanju. 2. Ležište ventila je pohabano ili oštećeno.	1. Rasklopite ventil i zamenite zaptivače pomoću kompleta za popravku ventila; obratite se ovlašćenom distributeru kompanije Toro. 2. Skinite aktuator ventila i zamenite zaptivače i ležište ventila pomoću kompleta za popravku ventila; obratite se ovlašćenom distributeru kompanije Toro.
Pritisak opada kada uključite sekciju prskalice.	1. Ventil za zaobilaženje sekcija nije pravilno podešen. 2. Postoji prepreka u kućištu ventila sekcije. 3. Mlaznica filtera je oštećena ili zapušena.	1. Podesite ventil za zaobilaženje sekcija. 2. Uklonite ulazne i izlazne priključke ventila i uklonite prepreku. 3. Uklonite i pregledajte mlaznice.
Mlaznice prskalice kaplju kada se sekcija isključi.	1. Nakupila se prljavština između tela mlaznice i dijafragme kontrolnog ventila.	1. Očistite telo mlaznice i dijafragmu; pogledajte odeljak Čišćenje tela mlaznice i dijafragme kontrolnog ventila.
Pritisak prskalice opada tokom prskanja.	1. Mrežica usisnog filtera se zapušava ili je zapušena.	1. Skinite i očistite ili zamenite usisni filter.

Шематски прикази

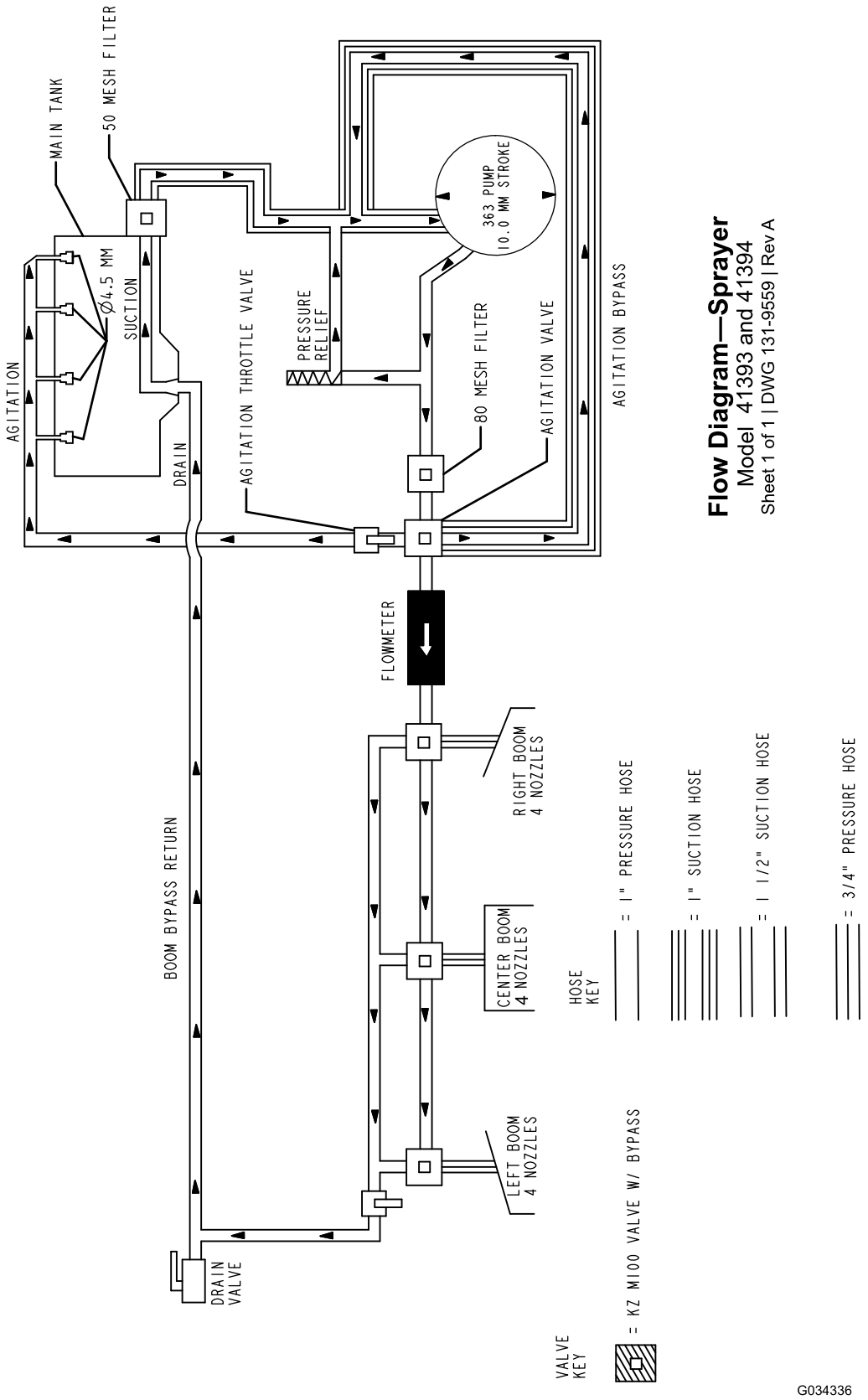

g034336

Šema sistema prskalice (Rev. DWG 131-9559 Rev A)

Напомене:

EEA/UK obaveštenje o privatnosti

Korišćenje vaših podataka o ličnosti od strane kompanije Toro

Kompanija Toro („Toro“) poštuje vašu privatnost. Kada kupite naše proizvode, možda ćemo sakupiti određene podatke o ličnosti o vama, bilo neposredno od vas ili preko vaše lokalne Toro kompanije ili prodavca. Toro koristi te podatke za ispunjenje ugovornih obaveza – kao što je registrovanje vaše garancije, obrada vašeg garantnog zahteva ili kontaktiranje sa vama u slučaju povlačenja proizvoda – i za legitimne poslovne svrhe – kao što je merenje zadovoljstva korisnika, unapređenje naših proizvoda ili obezbeđivanje informacija o proizvodu koje bi vas mogle interesovati. Toro može da deli vaše podatke sa našim zavisnim i povezanim privrednim društvima, prodavcima ili drugim poslovnim partnerima u vezi sa ovim aktivnostima. Takođe možemo da otkrijemo podatke o ličnosti kada to zahteva zakon ili u vezi sa prodajom, kupovinom ili spajanjem preduzeća. Vaše podatke o ličnosti nikada nećemo prodati nijednoj drugoj kompaniji u marketinške svrhe.

Zadržavanje vaših podataka o ličnosti

Kompanija Toro će čuvati vaše podatke o ličnosti sve dok su bitni za prethodno navedene svrhe i dok je to u skladu sa zakonom. Za više informacija o primenljivim periodima zadržavanja obratite se na adresu legal@toro.com.

Posvećenost kompanije Toro sigurnosti

Vaši podaci o ličnosti mogu biti obrađeni u SAD-u ili drugoj državi koja možda ima manje stroge zakone o zaštiti podataka nego što je to slučaj sa vašom zemljom prebivališta. Kad god prebacimo vaše podatke van vaše zemlje prebivališta, preduzećemo zakonom propisane korake da obezbedimo da postoje odgovarajuće mere zaštite za vaše podatke i da se sa njima bezbedno postupa.

Pristup i ispravka

Možda imate pravo da ispravite ili pregledate svoje podatke o ličnosti ili da podnesete prigovor ili ograničite njihovu obradu. Da biste to uradili, obratite nam se putem e-pošte na legal@toro.com. Ako ste zabrinuti u vezi sa načinom na koji Toro postupa sa vašim podacima, slobodno nam se direktno obratite u vezi s tim. Imajte u vidu da evropski državljani imaju pravo žalbe svom organu za zaštitu podataka.

Kalifornijski Zakon 65 (California Proposition 65) – Informacije o upozorenju

Šta predstavlja ovo upozorenje?

Možda ćete videti proizvod koji se prodaje i sadrži nalepnicu sa upozorenjem poput sledećeg:

UPOZORENJE: Rak i oštećenja povezana sa reprodukcijom – www.p65Warnings.ca.gov.

Šta je Predlog 65?

Predlog 65 se primenjuje na sve kompanije koje posluju u Kaliforniji, prodaju proizvode u Kaliforniji, odnosno, izrađuju proizvode koji se mogu prodavati ili unositi u Kaliforniju. U njemu se nalaže da guverner Kalifornije održava i objavljuje listu hemikalija za koje je poznato da izazivaju rak, urođene mane i/ili druga oštećenja u vezi sa reprodukcijom. Lista, koja se ažurira na godišnjem nivou, obuhvata više stotina hemikalija koje se nalaze u mnogim svakodnevnim predmetima. Cilj Predloga 65 je da obavesti javnost o izloženosti tim hemikalijama.

Predlogom 65 ne zabranjuje se prodaja proizvoda koji sadrže ove hemikalije, nego se zahtevaju upozorenja na svakom proizvodu, pakovanju proizvoda ili dokumentaciji uz proizvod. Pored toga, upozorenje prema Predlogu 65 ne znači da proizvod krši bilo kakve standarde ili zahteve po pitanju bezbednosti proizvoda. Zapravo, vlada Kalifornije je razjasnila da upozorenje prema Predlogu 65 „nije isto kao regulatorna odluka da je proizvod 'bezbedan' ili 'nebezbedan'“. Mnoge ove hemikalije se godinama koriste u svakodnevnim proizvodima bez dokumentovane škodljivosti. Više informacija potražite na adresi https://oag.ca.gov/prop65/faqs-view-all.

Upozorenje prema Predlogu 65 znači da je kompanija ili (1) procenila izloženost i zaključila da ona premašuje „nivo bez značajnog rizika“; ili (2) odabrala da obezbedi upozorenje na osnovu svog razumevanja prisustva navedene hemikalije, bez pokušaja da proceni izloženost.

Da li ovaj zakon važi svuda?

Upozorenja prema Predlogu 65 zahtevaju se samo zakonom Kalifornije. Ova upozorenja se mogu videti širom Kalifornije u mnoštvu različitih okruženja, uključujući, između ostalog, restorane, prodavnice, hotele, škole i bolnice, kao i na velikom broju proizvoda. Pored toga, neki prodavci na mreži i putem pošte obezbeđuju upozorenja prema Predlogu 65 na svojim veb lokacijama ili u katalozima.

Kakva su kalifornijska upozorenja u poređenju sa saveznim ograničenjima?

Standardi Predloga 65 su često stroži od saveznih i međunarodnih standarda. Postoje različite supstance za koje je neophodno upozorenje prema Predlogu 65 na nivoima koji su daleko niži od ograničenja na saveznom nivou. Na primer, standard za upozorenja prema Predlogu 65 na olovo iznosi 0,5 µg/dan, što je značajno ispod saveznih i međunarodnih standarda.

Zašto svi slični proizvodi ne sadrže upozorenje?

- Za proizvode koji se prodaju u Kaliforniji zahteva se označavanje prema Predlogu 65, dok za slične proizvode koji se prodaju na drugim mestima to nije potrebno.
- Kompanija koja je uključena u tužbu u vezi sa Predlogom 65 možda će za postizanje nagodbe morati da koristi upozorenja prema Predlogu 65 za svoje proizvode, ali druge kompanije koje prave slične proizvode možda neće imati tu obavezu.
- Sprovođenje Predloga 65 je nedosledno.
- Kompanije mogu odlučiti da ne navedu upozorenja, jer su zaključile da se to od njih ne traži prema Predlogu 65; izostavljanje upozorenja za proizvod ne znači da u proizvod ne sadrži navedene hemikalije na sličnim nivoima.

Zašto kompanija Toro uključuje ovo upozorenje?

Kompanija Toro je odlučila da potrošačima pruži što više informacija, kako bi oni mogli da donose informisane odluke o proizvodima koje kupuju i koriste. Kompanija Toro u određenim slučajevima navodi upozorenja na osnovu svog znanja o prisustvu jedne ili više navedenih hemikalija bez procenjivanja nivoa izloženosti, jer se zahtevi u pogledu ograničenja izloženosti ne obezbeđuju za sve navedene hemikalije. Iako izloženost Toro proizvodima može biti zanemarljiva ili u granicama opsega „bez značajnog rizika“, kompanija Toro je zbog opreza, koji nikada nije suvišan, odlučila da navede upozorenja prema Predlogu 65. Osim toga, ako kompanija Toro ne dostavi ova upozorenja, mogla bi biti tužena od strane države Kalifornija ili privatne strane koje žele da sprovedu Predlog 65 i predmet ogromnih kazni.

TORO®

Count on it.