Form No. 3473-729 Rev A

Count on it.

Návod na obsluhu

# Postrekovač na trávniky Multi Pro® 1750

**Číslo modelu 41188—Výrobné číslo 417400000 a vyššie**

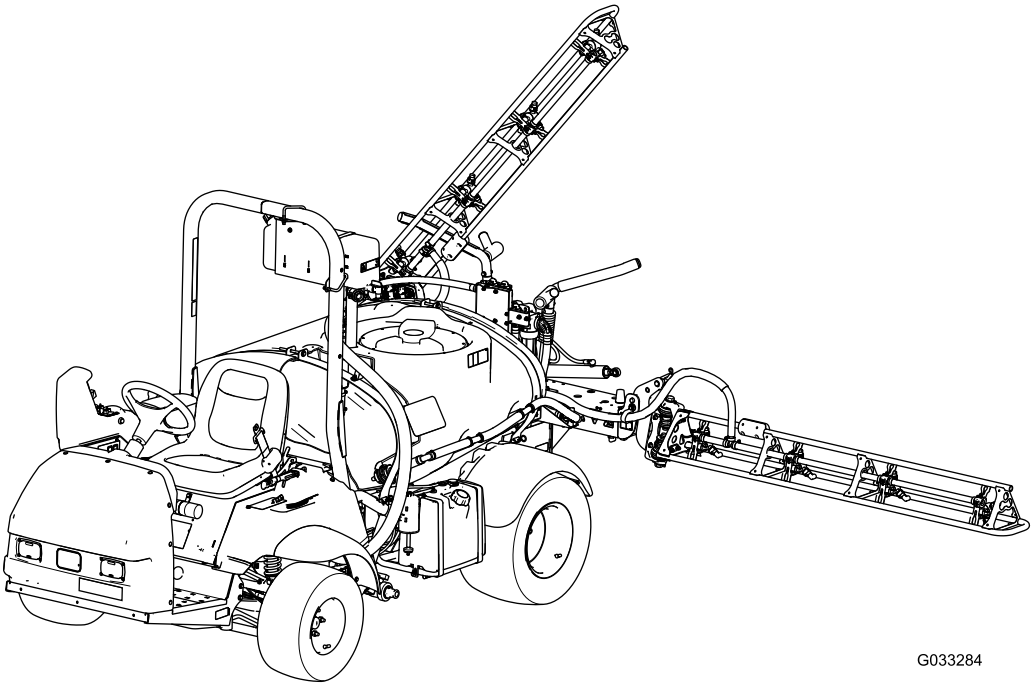

G033284

Zaregistrujte svoj výrobok na adrese www.Toro.com.
Preklad originálu (SK)

*3473-729*

Výrobok vyhovuje všetkým príslušným európskym smerniciam. Podrobnosti nájdete v samostatnom hárku so špecifickým vyhlásením o zhode.

V prípade používania alebo prevádzkovania motora v akomkoľvek lesnom, krovinovom alebo trávnatom prostredí ak nie je vybavený zachytávačom iskier, ako je uvedené v časti 4442, ktorý je udržiavaný v efektívnom prevádzkyschopnom stave alebo motorom skonštruovaným, vybaveným a udržiavaným tak, aby sa predchádzalo požiaru, ide o porušenie Kalifornského zákonníka pre verejné zdroje 4442 alebo 4443.

Priložená *používateľská príručka k motoru* obsahuje informácie o Agentúre na ochranu životného prostredia USA (EPA) a kalifornskej smernici týkajúcej sa kontroly emisií – emisné systémy, údržba a záruka. Náhradné diely si môžete objednať od výrobcu motora.

**⚠ DÔLEŽITÉ UPOZORNENIE**

**KALIFORNIE**
**Dôležité upozornenie, poučka 65**

**Výfukový plyn z tohto výrobku obsahuje chemikálie, ktoré sú v štáte Kalifornia známe tým, že spôsobujú rakovinu, vrodené poruchy alebo iné reprodukčné poškodenie.**

**Vývody batérie, zvorky a s nimi súvisiace príslušenstvo obsahujú olovo a jeho zlúčeniny, čiže chemické látky, ktoré sú v štátě Kalifornia známe ako látky vyvolávajúce rakovinu a negatívne ovplyvňujúce reprodukciu. Po manipulácii s batériou si riadne umyte ruky.**

**Používanie tohto produktu môže spôsobiť vystavenie pôsobeniu chemických látok, o ktorých je v štáte Kalifornia známe, že spôsobujú rakovinu a vrodené chyby alebo poškodzujú reprodukčné orgány.**

# Úvod

Tento stroj je určený pre vozidlo na postrekovanie trávnika a na používanie profesionálnymi operátormi v komerčných aplikáciách. Primárne je určený na postrekovanie udržiavaných trávnikov v parkoch, na golfových ihriskách, športových ihriskách a v komerčných priestoroch.

Tento stroj je navrhnutý primárne na používanie v teréne a nie je určený na intenzívne jazdenie po verejných cestách. Používanie tohto výrobku na iné ako určené použitie môže byť nebezpečné pre vás a okolostojacich.

Pozorne si prečítajte tieto informácie s cieľom oboznámiť sa, ako správne prevádzkovať a udržiavať produkt a tiež ako predchádzať zraneniam a poškodeniu produktu. Nesiete zodpovednosť za správnu a bezpečnú prevádzku produktu.

Na lokalite www.Toro.com získate ďalšie informácie vrátane bezpečnostných tipov, školiacich materiálov týkajúcich sa prevádzky, informácií o príslušenstve a tiež pomoc pri hľadaní predajcu alebo registrácii produktu.

Ak potrebujete servis, originálne diely od spoločnosti Toro alebo doplňujúce informácie, obráťte sa na autorizovaného servisného predajcu alebo stredisko služieb zákazníkom spoločnosti Toro a pripravte si číslo modelu a sériové číslo svojho produktu. Obrázok 1 identifikuje umiestnenie čísla modelu a sériového čísla na výrobku. Čísla napíšte do poskytnutého priestoru.

Pomocou mobilného zariadenia môžete naskenovať kód QR na štítku so sériovým číslom (ak sa nachádza na stroji) a získate tak prístup k informáciám o záruke, náhradných dieloch a k ďalším informáciám o výrobku.

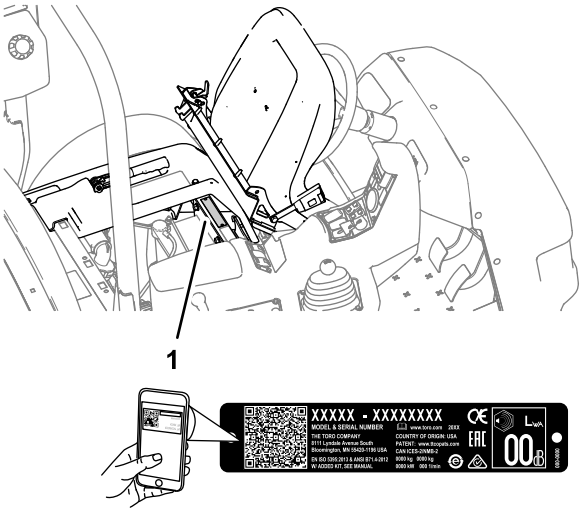


**Obrázok 1**

1. Umiestnenie čísla modelu a sériového čísla

© 2024—The Toro® Company
8111 Lyndale Avenue South
Bloomington, MN 55420



Navštívte nás na adrese www.Toro.com.
Vytlačené v USA
Všetky práva vyhradené

| | |
|---|---|
| **Číslo modelu** | _____ |
| **Výrobné číslo** | _____ |

Táto príručka identifikuje potenciálne riziká. Bezpečnostné upozornenia sú označené symbolom (Obrázok 2), ktorý signalizuje, že v prípade nedodržania odporúčaných opatrení môže dôjsť k vážnemu zraneniu alebo smrti.

g000502

**Obrázok 2**

1. Symboly bezpečnostného upozornenia

V tejto príručke sa používajú na zvýraznenie informácií dve slová. **Dôležité** upriamuje pozornosť na špeciálne mechanické informácie a **Poznámka** zdôrazňuje všeobecné informácie, ktorým treba venovať osobitnú pozornosť.

# Obsah


Bezpečnosť ..... 4
Všeobecné bezpečnostné pokyny ..... 4
Bezpečnostné a inštrukčné štítky ..... 5
Nastavenie ..... 12
1 Montáž plniacej objímky s ochranou pred preplnením ..... 12
Súčasti stroja ..... 14
Ovládacie prvky ..... 16
Technické údaje ..... 20
Nadstavce/príslušenstvo ..... 20
Pred prevádzkou ..... 20
Bezpečnosť pred prevádzkou ..... 20
Príprava stroja ..... 22
Zábeh nového stroja ..... 23
Príprava postrekovača ..... 23
Umiestnenie čerpadla postrekovača ..... 31
Počas prevádzky ..... 32
Bezpečnosť počas prevádzky ..... 32
Držiak na rádio ..... 33
Prevádzka stroja ..... 33
Použitie zámku diferenciálu ..... 34
Prevádzka postrekovača ..... 35
Umiestnenie sekcií postrekovača ..... 35
Tipy pri vykonávaní postreku ..... 37
Odstránenie upchatia dýzy ..... 37
Po prevádzke ..... 37
Bezpečnosť po prevádzke ..... 37
Čistenie postrekovača ..... 37
Údržba ..... 43
Bezpečnosť pri údržbe ..... 43
Odporúčaný harmonogram údržby ..... 44
Kontrolný zoznam dennej údržby ..... 45
Poznámky k problematickým oblastiam ..... 46
Postupy pred údržbou stroja ..... 46
Zdvihnutie postrekovača ..... 46
Mazanie ..... 47
Mazanie stroja ..... 47
Mazanie čerpadla postrekovača ..... 47
Mazanie závesov sekcie ..... 48
Údržba motoru ..... 49
Bezpečnosť pri práci s motorom ..... 49
Kontrola mriežky prívodu vzduchu ..... 49
Údržba vzduchového filtra ..... 49
Servis motorového oleja ..... 50
Výmena zapaľovacích sviečok ..... 51
Údržba palivového systému ..... 53
Výmena palivového filtra ..... 53
Servis uhlíkového kanistra ..... 54
Vypúšťanie palivovej nádrže ..... 54
Údržba elektrického systému ..... 55
Bezpečnosť pri práci s elektrickým systémom ..... 55
Vyhľadanie poistiek ..... 55
Údržba batérie ..... 55
Údržba hnacej sústavy ..... 57
Kontrola kolies a pneumatík ..... 57
Nastavenie kábla zámku diferenciálu ..... 57
Nastavenie zbiehavosti predných kolies ..... 57
Údržba brzd ..... 58
Kontrola brzdovej kvapaliny ..... 58
Kontrola brzd ..... 58
Nastavenie parkovacej brzdy ..... 59
Údržba hydraulického systému ..... 59
Bezpečnosť pri práci s hydraulickým systémom ..... 59
Špecifikácia hydraulickej kvapaliny ..... 59
Kontrola kvapaliny v transaxle/hydraulickej kvapaliny ..... 59
Výmena kvapaliny v transaxle/hydraulickej kvapaliny ..... 60
Výmena hydraulického filtra ..... 61
Kontrola hydraulického potrubia a hadíc ..... 61
Údržba systému postrekovača ..... 62
Kontrola hadíc ..... 62
Výmena sacieho filtra ..... 62
Výmena tlakového filtra ..... 62
Výmena filtra dýzy ..... 63
Kontrola čerpadla ..... 63
Kontrola nylonových otočných puzdier ..... 64
Zarovnanie rámov ..... 64
Čistenie ..... 65
Čistenie prietokomera ..... 65
Uskladnenie ..... 66
Bezpečnosť pri skladovaní ..... 66
Príprava systému postrekovača ..... 66
Servisné postupy ..... 67
Príprava motora a batérie ..... 67

Príprava stroja ..... 67
Odstraňovanie závad ..... 69
Schémata ..... 73

# Bezpečnosť

**V dôsledku nesprávneho používania alebo údržby produktu obsluhou alebo vlastníkom môže dôjsť k zraneniu. S cieľom vyhnúť sa potenciálnemu zraneniu dodržiavajte tieto bezpečnostné pokyny a vždy venujte pozornosť bezpečnostnému výstražnému symbolu (Obrázok 2), ktorý znamená *Upozornenie*, *Varovanie* alebo *Nebezpečenstvo* – osobné bezpečnostné pokyny. Nedodržanie týchto pokynov môže zapríčiniť zranenie alebo smrť.**

## Všeobecné bezpečnostné pokyny

Tento produkt môže spôsobiť zranenie osôb. Vždy dodržiavajte všetky bezpečnostné pokyny, aby ste predišli vážnemu zraneniu osôb.

- Pred naštartovaním motora si prečítajte túto *používateľskú príručku* a oboznámte sa s jej obsahom.
- Práca so strojom si vyžaduje maximálnu pozornosť. Nerozptyľujte sa žiadnym spôsobom, v opačnom prípade môže dôjsť k zraneniu alebo poškodeniu majetku.
- Pred kontaktom s chemickými látkami sa chráňte príslušnými osobnými ochrannými prostriedkami. Chemické látky používané v systéme postrekovača môžu byť nebezpečné a toxické.
- Do blízkosti pohyblivých dielov stroja nedávajte ruky ani nohy.
- Pri prevádzke stroja musia byť všetky kryty a ostatné bezpečnostné ochranné zariadenia na stroji na mieste a funkčné.
- Nepribližujte sa k žiadnej časti výstupu z dýz postrekovača ani nevstupujte do prúdu postreku. Zabráňte okolostojacim a deťom zdržiavať sa v pracovnej oblasti.
- Nikdy nedovoľte, aby stroj obsluhovali deti.
- Pred odchodom z polohy operátora stroj zaparkujte na rovnom povrchu, zatiahnite parkovaciu brzdu, vypnite motor, vyberte kľúč (ak je súčasťou výbavy) a počkajte, kým sa všetky časti neprestanú pohybovať. Pred úpravou, servisom, čistením alebo skladovaním nechajte stroj vychladnúť.

Nesprávne používanie alebo údržba tohto stroja môže mať za následok zranenie. S cieľom vyhnúť sa potenciálnemu zraneniu dodržiavajte tieto bezpečnostné pokyny a vždy venujte pozornosť bezpečnostnému výstražnému symbolu ⚠, ktorý znamená Upozornenie, Varovanie alebo Nebezpečenstvo – osobné bezpečnostné pokyny.

Nedodržanie týchto pokynov môže zapríčiniť zranenie alebo smrť.

Nie všetky nadstavce, ktoré sa používajú s týmto strojom, sú uvedené v tejto príručke. Ďalšie bezpečnostné pokyny nájdete v používateľskej príručke dodanej s každým nadstavcom.

# Bezpečnostné a inštrukčné štítky

Bezpečnostné štítky a štítky s pokynmi sú pre operátora ľahko viditeľné a nachádzajú sa v blízkosti každej oblasti potenciálneho nebezpečenstva. Akýkoľvek poškodený alebo chýbajúci štítok nahraďte za nový.

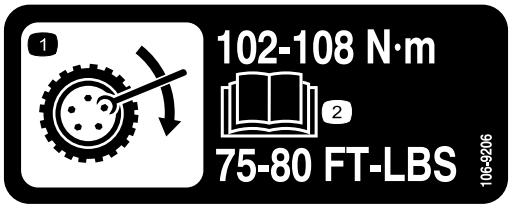


decal106-9206

**106-9206**

1. Špecifikácie utiahnutia kolesa
2. Prečítajte si *používateľskú príručku*.

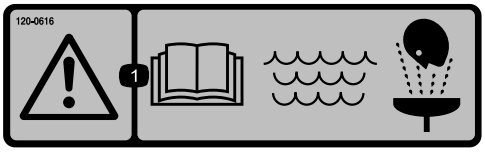


decal120-0616

**120–0616**

1. Varovanie – prečítajte si *používateľskú príručku*, na vymytie v rámci prvej pomoci použite čerstvú čistú vodu.

decal120-0617

**120-0617**

1. Bod pritlačenia – rukami sa nepribližujte k pántu.
2. Nebezpečenstvo pomliaždenia, rám – okolostojace osoby musia byť v bezpečnej vzdialenosti.

decal120-0622

**120-0622**

1. Varovanie – prečítajte si *používateľskú príručku*.
2. Varovanie – nevstupujte do nádrže postrekovača.
3. Riziko popálenia chemickou látkou, riziko vdýchnutia toxického plynu – noste ochranu rúk a pokožky, noste ochranu zraku a dýchacích ciest.

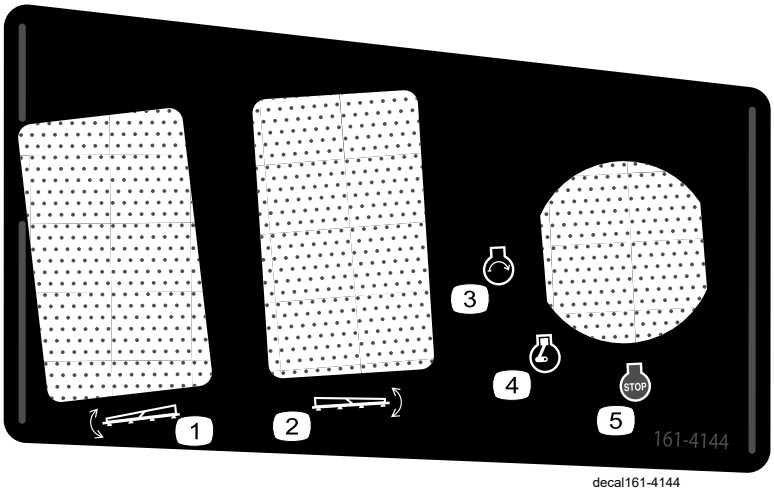


decal161-4144

**161-4144**

1. Ľavá sekcia zdvíhania/spúšťania
2. Pravá sekcia zdvíhania/spúšťania
3. Motor – štart
4. Motor – beh
5. Vypnutie motora

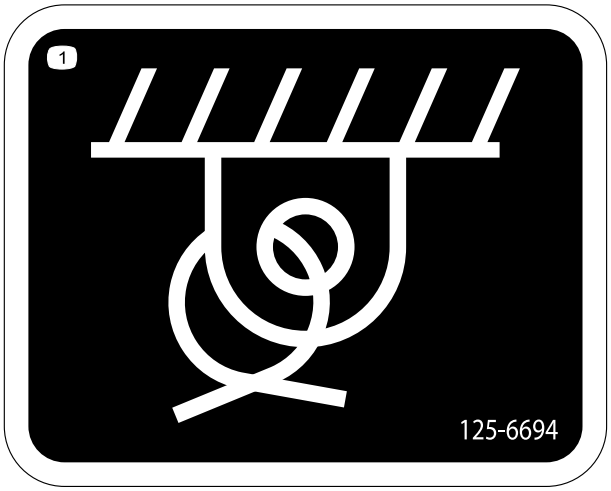


decal125-6694

**125-6694**

1. Miesto priviazania

decal133-8062

**133-8062**

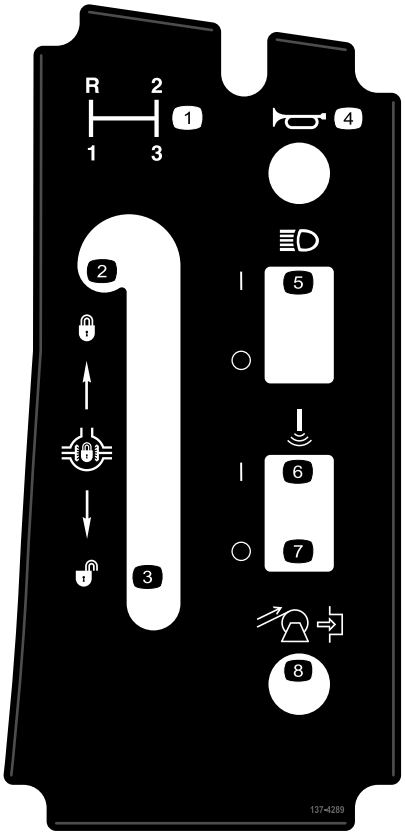


decal137-4289

**137-4289**

1. Zaradenie prevodového stupňa
2. Zamknutie zámku diferenciálu
3. Odomknutie zámku diferenciálu
4. Klaksón
5. ZAPNUTIE/VYPNUTIE svetlometov
6. Akustický rám – ZAPNUTIE
7. Akustický rám – VYPNUTIE
8. Spätný chod hadicového navijaka (voliteľné)

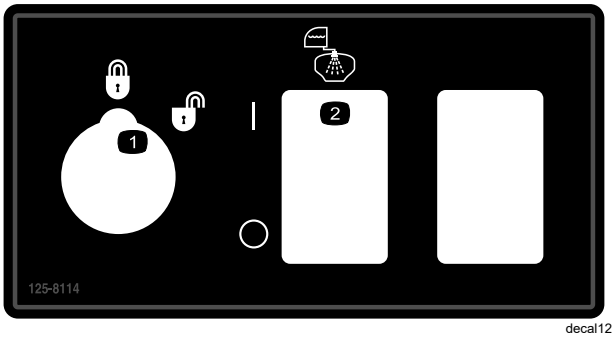


decal125-8114

**125-8114**

1. Zamknutý/odomknutý blokovací prepínač
2. Zapnutie/vypnutie vyplachovacieho čerpadla

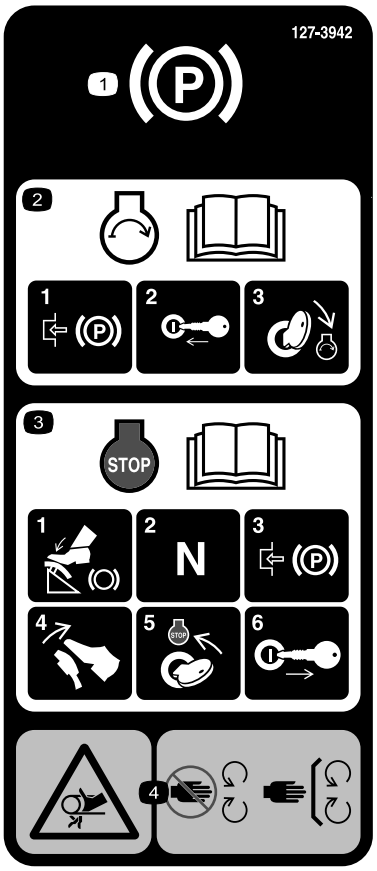


decal127-3935

**127-3935**

1. Parkovacia brzda
2. Informácie o spustení motora si prečítate v *používateľskej príručke*: 1) Zatiahnite parkovaciu brzdu. 2) Vložte kľúč do zapaľovania. 3) Otočte kľúč do polohy spustenia motora.
3. Informácie o vypnutí motora si prečítate v *používateľskej príručke*: 1) Stlačte brzdový pedál. 2) Radiacu páku posuňte do neutrálu. 3) Zatiahnite parkovaciu brzdu. 4) Uvoľnite brzdový pedál. 5) Otočte kľúč v zapaľovaní do polohy STOP. 6) Vyberte kľúč zo zapaľovania.
4. Riziko zachytenia, remeň – nepribližujte sa k pohyblivým častiam. Všetky kryty a štíty musia byť nasadené.

decal127-3937

**127–3937**

1. Varovanie – nevstupujte.
2. Varovanie – nepribližujte sa k horúcim povrchom.
3. Riziko zachytenia, remeň – nepribližujte sa k pohyblivým častiam. Všetky kryty a štíty musia byť nasadené.

decal127-3939

**127-3939**

1. Varovanie – prečítajte si *používateľskú príručku*. Pri prevádzke stroja vždy používajte bezpečnostný pás. Stroj nenakláňajte.
2. Nebezpečenstvo pádu – na nádrži postrekovača neprevážajte žiadne osoby.
3. Nebezpečenstvo porezania/amputácie – ramená a nohy majte neustále v stroji.
4. Varovanie – do systému ochrany proti prevráteniu nevŕtajte, nezvárajte ho ani neupravujte.

decal127-6976

**127-6976**

1. Zníženie
2. Zvýšenie

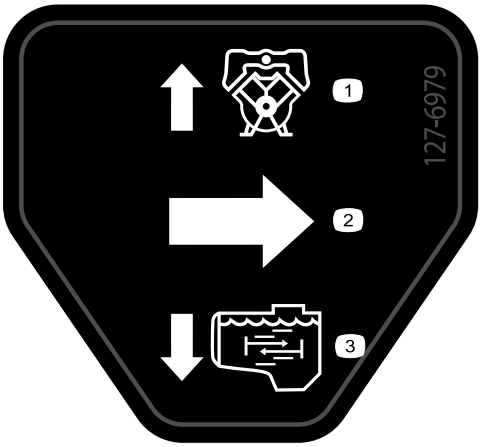


decal127-6979

**127-6979**

1. Spätný prietok obtoku
2. Prietok
3. Prietok pri miešaní

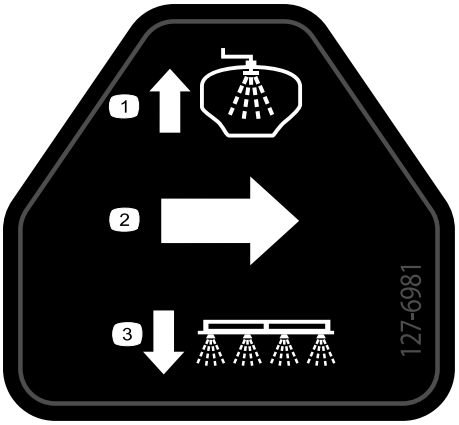


decal127-6981

**127-6981**

1. Spätný prietok obtoku
2. Prietok
3. Rámové postrekovanie

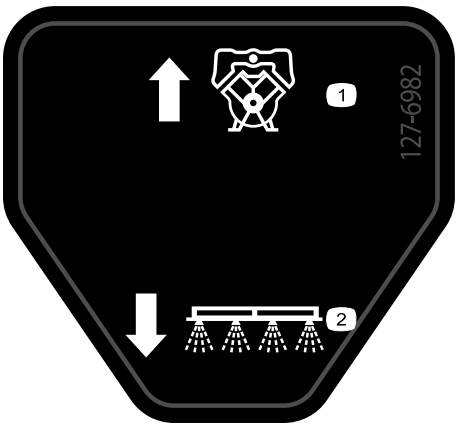


decal127-6982

**127-6982**

1. Spätný prietok obtoku
2. Rámové postrekovanie

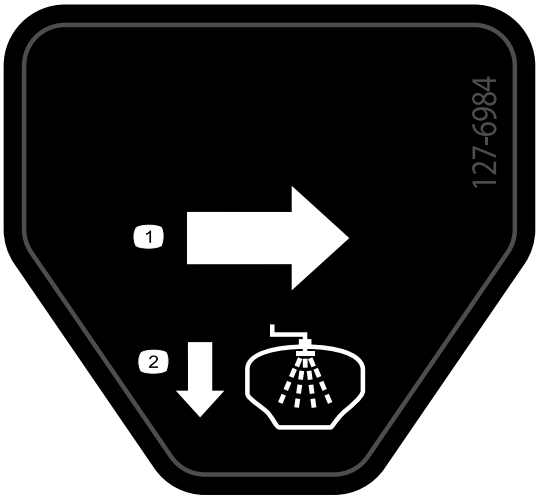


decal127-6984

**127-6984**

1. Prietok
2. Spätný prietok nádrže

decal130-8293

**130-8293**

1. Vypnutý postrekovač
2. Zapnutý postrekovač
3. Zapnutý motor
4. Vypnutý motor
5. Zvýšenie rýchlosti
6. Zníženie rýchlosti
7. Zapnutie miešania
8. Vypnutie miešania

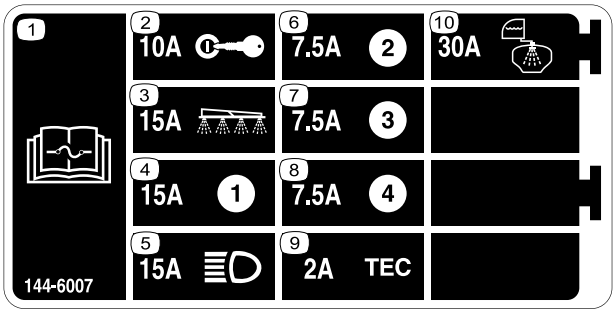


decal144-6007

**144-6007**

1. Informácie o poistkách si prečítajte v *používateľskej príručke*.
2. 10 A – zapaľovanie
3. 15 A – sekcia postrekovača
4. 15 A
5. 15 A – svetlomety
6. 7,5 A
7. 7,5 A
8. 7,5 A
9. 2 A – ovládací prvok TEC
10. 30 A – vyplachovacia nádrž

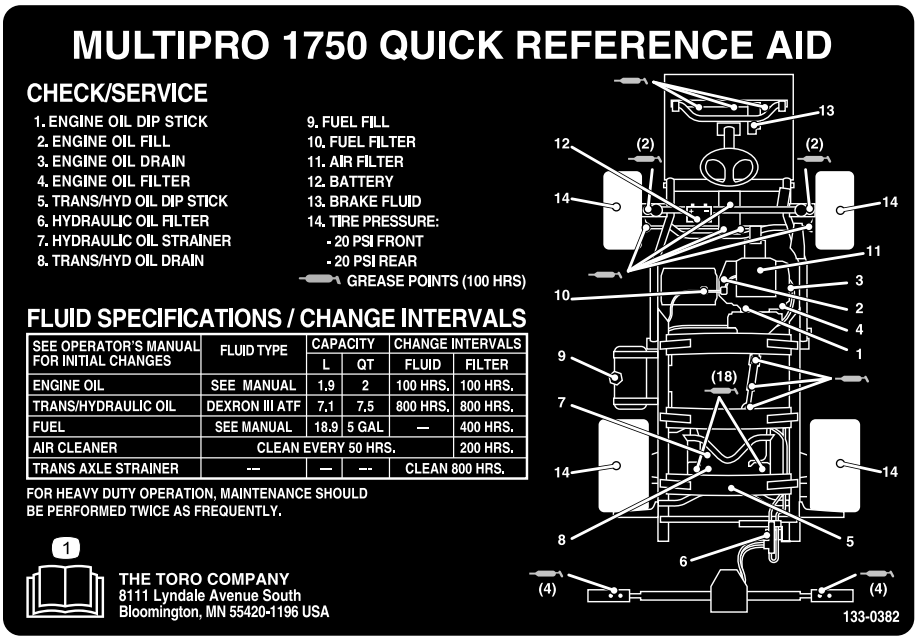


decal133-0382

**133-0382**

1. Ďalšie informácie o údržbe si prečítajte v *používateľskej príručke*.

---

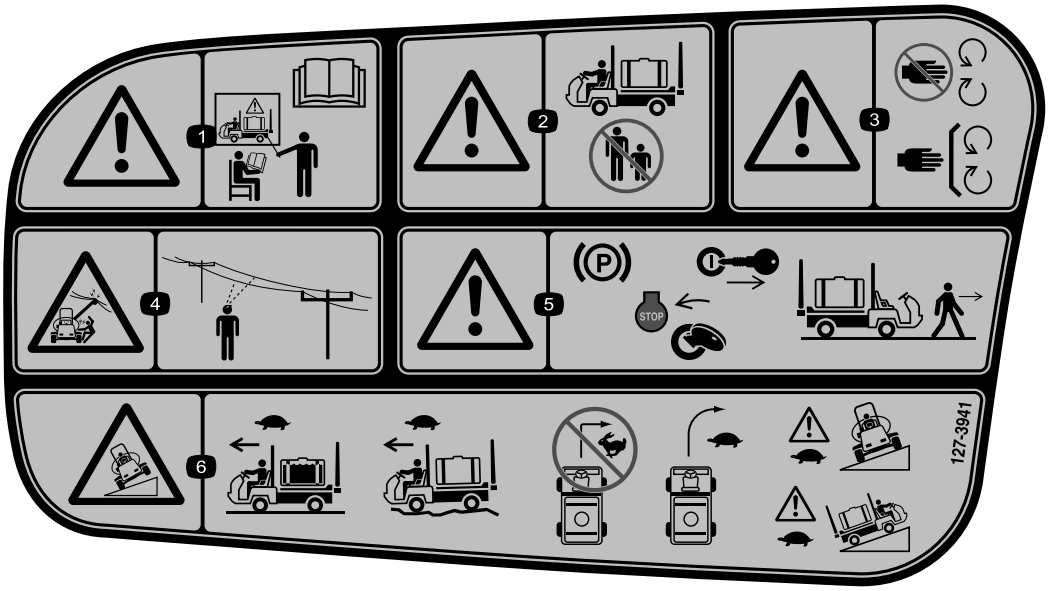


decal127-3941

**127-3941**

1. Varovanie – stroj nepoužívajte bez absolvovania vhodného školenia. Prečítajte si *používateľskú príručku*.
2. Varovanie – zabráňte okolostojacim priblížiť sa k stroju v prevádzke.
3. Varovanie – nepribližujte sa k pohyblivým častiam. Všetky kryty a štíty musia byť nasadené.
4. Riziko zásahu elektrickým prúdom, vonkajšie elektrické vedenie – pred prevádzkou stroja v danej oblasti skontrolujte vonkajšie elektrické vedenie.
5. Varovanie – skôr než opustíte stroj, zatiahnite parkovaciu brzdu, vypnite motor a vyberte kľúč zo zapaľovania.
6. Nebezpečenstvo prevrhnutia – keď je nádrž postrekovača plná, pohybujte sa pomaly. Po nerovnom teréne jazdite pomaly. Nezatáčajte pri vysokej rýchlosti. Zatáčajte pomaly. Pri jazde naprieč alebo nahor svahmi jazdite pomaly.

---

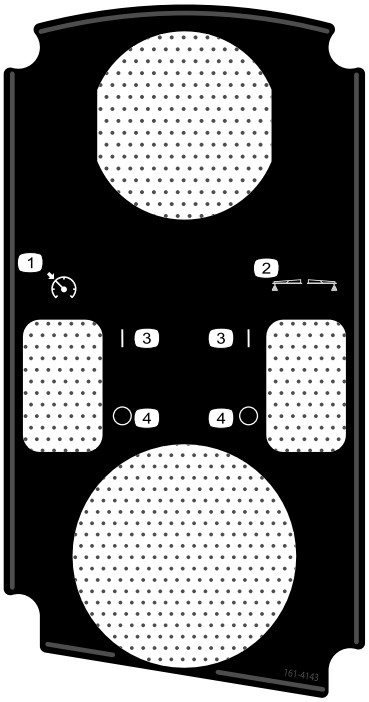


decal161-4143

**161-4143**

1. Zámok škrtiacej klapky/rýchlosti
2. Penové označovače (voliteľná súprava)
3. Zapnuté
4. Vypnuté

---

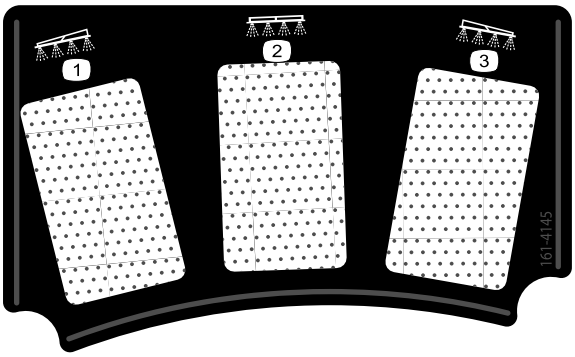


decal161-4145

**161-4145**

1. Ľavá sekcia
2. Stredná sekcia
3. Pravá sekcia

---

# Nastavenie

## Médiá a doplnky

| Popis | Množstvo | Použitie |
|---|---|---|
| Kľúč v štartéri | 2 | Pred prevádzkou stroja si prečítajte príručky a pozrite si školiace materiály. |
| Používateľská príručka | 1 | |
| Používateľská príručka k motoru | 1 | |
| Karta s pokynmi ku katalógu dielov | 1 | |
| Školiace materiály operátora | 1 | |
| Mriežkový filter | 2 | |

**Poznámka:** Určite ľavú a pravú stranu stroja pri normálnej prevádzkovej polohe.

**Poznámka:** Ak máte otázky alebo potrebujete dodatočné informácie o systéme ovládania postrekovača, pozrite si *používateľskú príručku* dodanú so systémom.

***Dôležité:*** **Tento postrekovač sa predáva bez striekacích dýz.**

**Ak chcete postrekovač používať, *musíte si kúpiť a namontovať dýzy*. Informácie o dostupnej sekčnej súprave a príslušenstve vám poskytne autorizovaný distribútor spoločnosti Toro.**

**Po namontovaní dýz a pred prvým používaním postrekovača kalibrujte prietok postrekovača a sekčné obtokové ventily tak, aby tlak a miera aplikácie zostali rovnaké pre všetky sekcie aj po vypnutí 1 alebo viacerých sekcií. Pozrite si časti Kalibrácia prietoku postrekovača (strana 28) a Kalibrácia sekčných obtokových ventilov (strana 29).**

# 1

# Montáž plniacej objímky s ochranou pred preplnením

**Diely potrebné na prevedenie tohoto kroku:**

| | |
|---|---|
| 1 | 90° armatúra |
| 1 | Rýchlospojka |
| 1 | Hadicový adaptér |
| 1 | Konzola plniacej objímky |
| 1 | Skrutka s hlavou s prírubou (5/16 × ¾") |
| 1 | Hadica s ochranou pred preplnením |

## Postup

1. Konzolu plniacej objímky umiestnite nad otvor so závitmi v nádrži a zaistite ju pomocou skrutky s hlavou s prírubou (5/16 × ¾"), ako je znázornené na Obrázok 3.

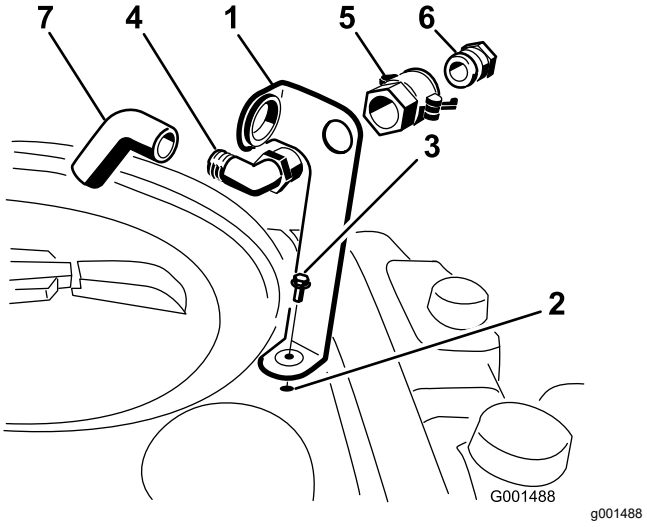


**Obrázok 3**

1. Konzola plniacej objímky
2. Otvor so závitmi v nádrži
3. Skrutka s prírubou (5/16 × ¾")
4. Kolenová prípojka s 90-stupňovým uhlom
5. Rýchlospojka
6. Hadicový adaptér
7. Hadica s ochranou pred preplnením

2. Umiestnite koniec kolenovej prípojky s 90-stupňovým uhlom so závitmi cez konzolu a zaskrutkujte na ňu rýchlospojku, čím sa zaistí na konzole (Obrázok 3).

**Poznámka:** Prípojku namontujte s otvoreným koncom smerujúcim k veľkému otvoru v konzole a smerom k otvoru v nádrži tak, aby voda pri plnení prúdila do nádrže.

3. Namontujte na rýchlospojku hadicový adaptér (Obrázok 3).
4. Adaptér uzamknite na mieste otočením páčok smerom k adaptéru, ktoré potom zaistite sponkovými závlačkami (Obrázok 3).
5. Cez veľký otvor na konzole a do konca kolenovej prípojky s 90-stupňovým uhlom s tŕňmi vložte hadicu s ochranou pred preplnením (Obrázok 3).

   ***Dôležité:*** **Hadicu neuťahujte, aby sa zaručil kontakt s kvapalinami v nádrži.**

# Súčasti stroja

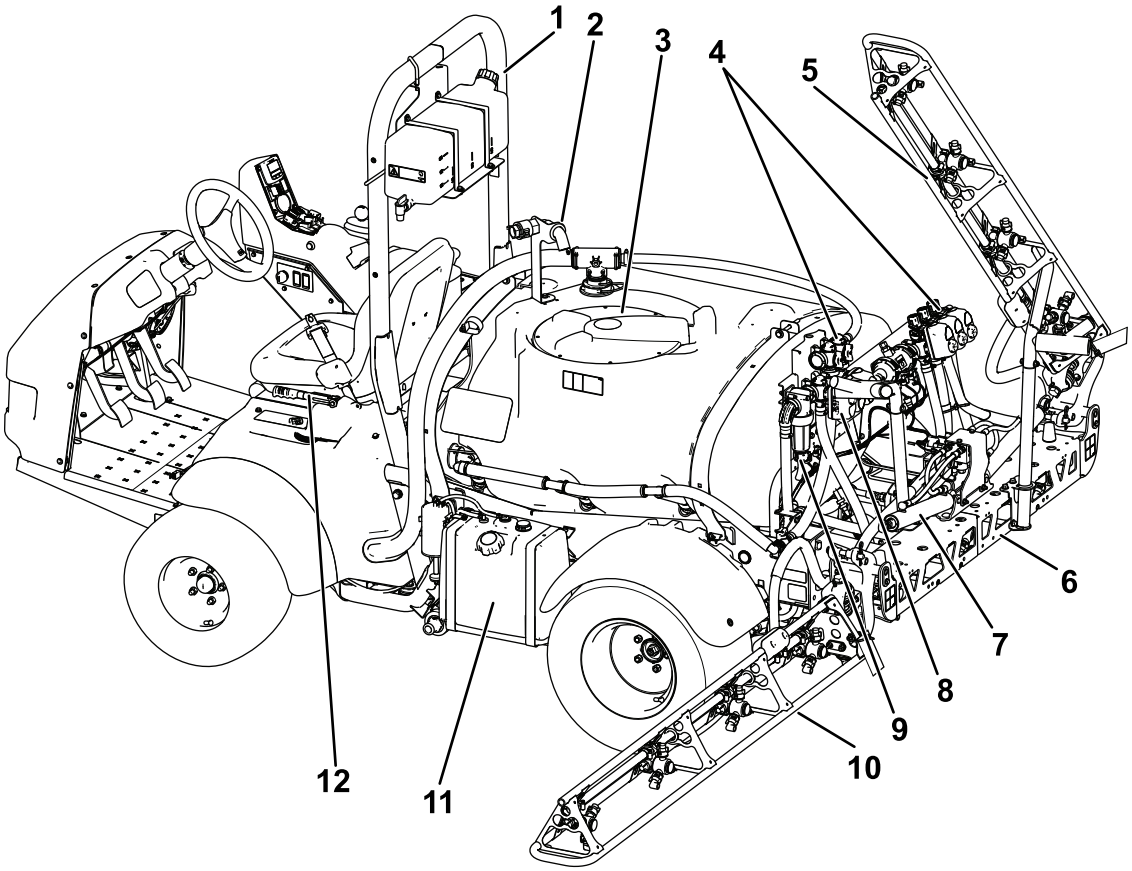


**Obrázok 4**

1. Priečny stabilizátor
2. Objímka s ochranou pred preplnením
3. Veko nádrže na chemické látky
4. Potrubia ventilov
5. Pravá sekcia
6. Stredná sekcia
7. Valec na reguláciu sekcie
8. Premiešavací škrtiaci ventil
9. Tlakový filter
10. Ľavá sekcia
11. Palivová nádrž
12. Parkovacia brzda

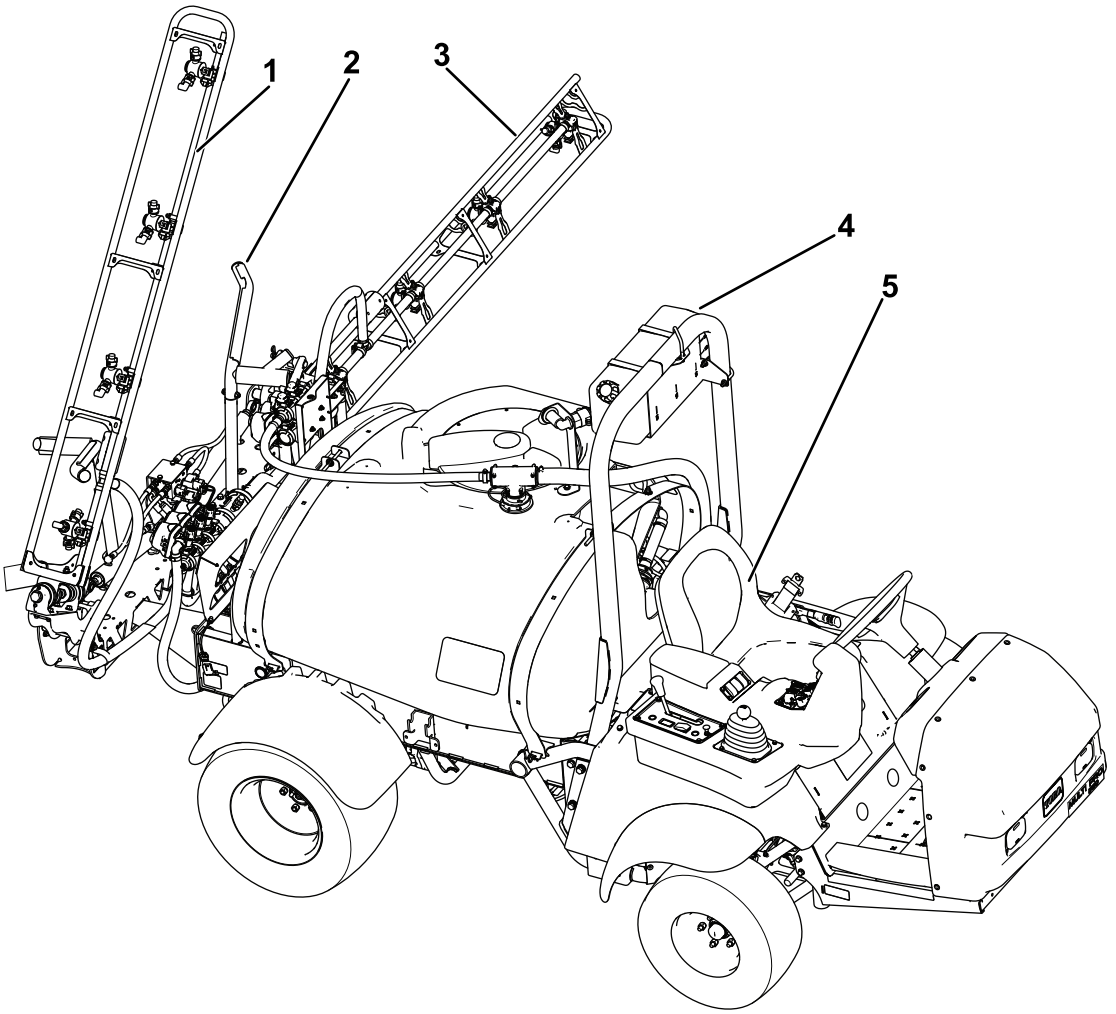


g509338

**Obrázok 5**

1. Pravá sekcia
2. Prepravná vidlica rámu
3. Ľavá sekcia
4. Nádrž na čerstvú vodu
5. Sedadlo operátora

# Ovládacie prvky

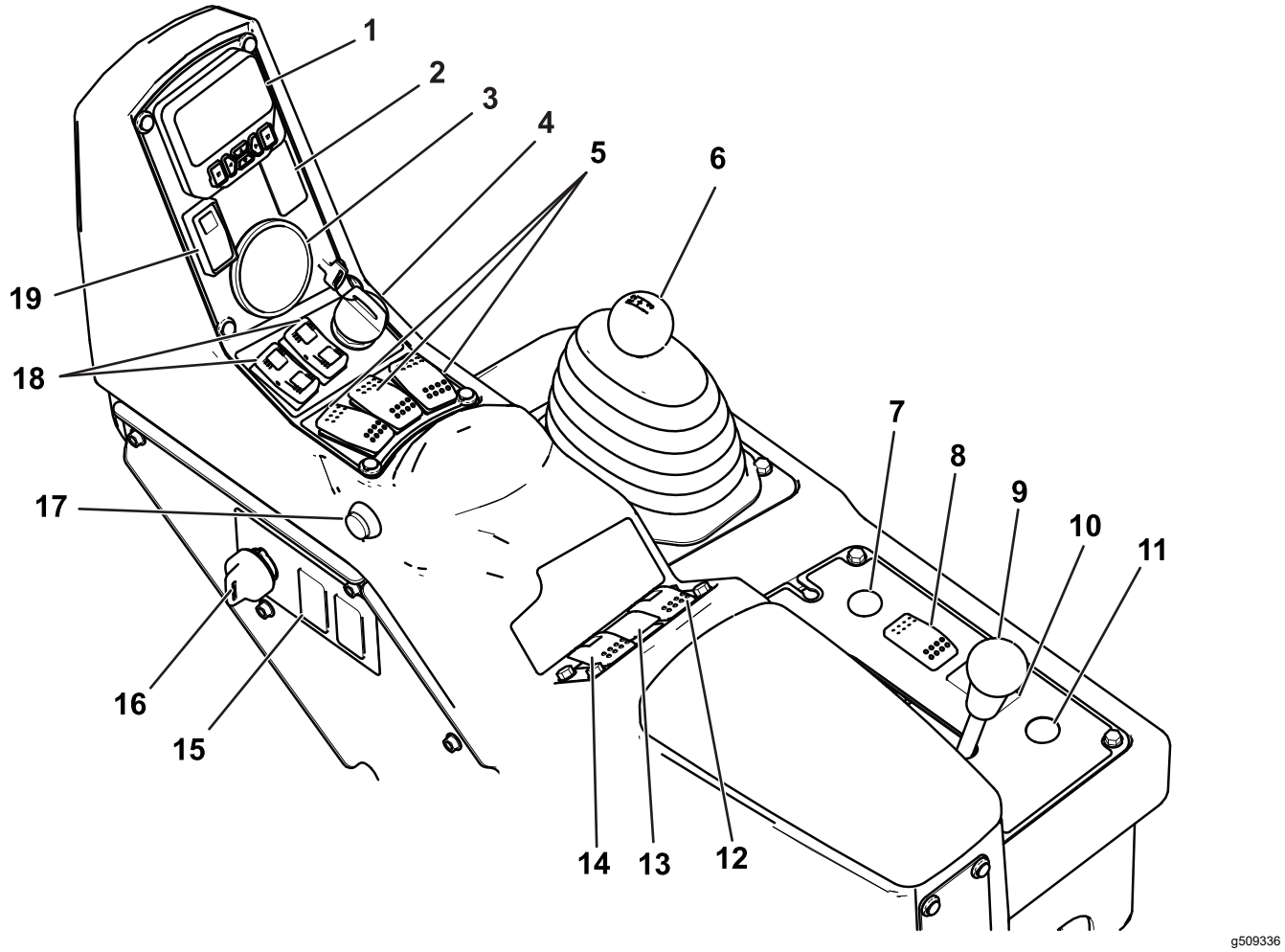


**Obrázok 6**

| | | | |
|---|---|---|---|
| 1. Informačné centrum | 6. Prepínač rozsahu | 11. Tlačidlo spätného chodu hadicového navijaka (voliteľné) | 16. Kontrolný (blokovací prepínač) rozsahu |
| 2. Spínač penového označovača (voliteľné) | 7. Sýtič | 12. Prepínač miešania | 17. Prepínač hlavnej sekcie |
| 3. Tlakomer | 8. Vypínač svetlometov | 13. Spínač tlaku v postrekovači | 18. Prepínače zdvíhania sekcie rámu |
| 4. Spínač motora | 9. Zámok diferenciálu | 14. Spínač čerpadla postrekovača | 19. Prepínač zámku škrtiacej klapky/rýchlosti |
| 5. Prepínače ľavej, strednej a pravej sekcie | 10. Prepínač akustického rámu (voliteľné) | 15. Prepínač vypláchnutia nádrže (voliteľné) | |

## Plynový pedál

Plynový pedál (Obrázok 7) umožňuje meniť pojazdovú rýchlosť postrekovača. Stlačením pedála zvýšite pojazdovú rýchlosť. Uvoľnením pedála sa postrekovač spomalí a otáčky motora sa znížia na voľnobežné.

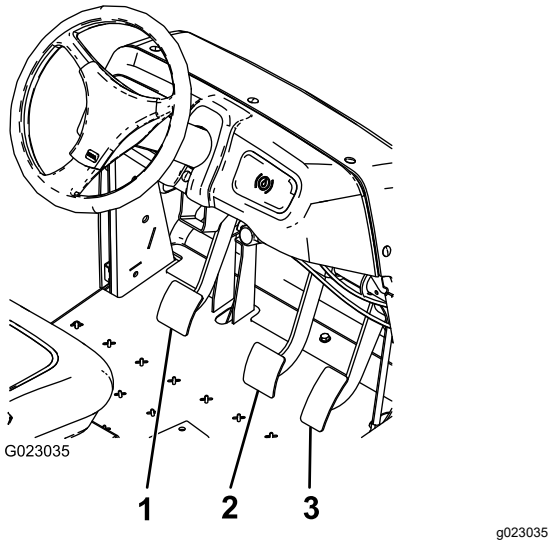


**Obrázok 7**

1. Pedál spojky
2. Brzdový pedál
3. Plynový pedál

## Pedál spojky

Ak chcete odpojiť spojku pri štartovaní motora alebo preraďovaní prevodových stupňov prevodovky, pedál spojky stlačte úplne (Obrázok 7). Keď je zaradený prevodový stupeň prevodovky, plynový pedál uvoľňujte plynule, aby ste predišli zbytočnému opotrebovaniu prevodovky a ďalších súvisiacich dielov.

***Dôležité:*** **Počas prevádzky nejazdite so stlačeným pedálom spojky. Pedál spojky musíte úplne uvoľniť, inak bude spojka prešmykovať, čo spôsobí zahrievanie a opotrebovanie. Nikdy nepoužívajte spojku na zastavenie stroja na svahu. Spojka sa môže poškodiť.**

## Brzdový pedál

Pomocou brzdového pedála zastavujte alebo spomaľujte postrekovač (Obrázok 7).

**⚠ VÝSTRAHA**

**Brzdy sa môžu opotrebovať alebo môžu byť nesprávne nastavené, čo môže spôsobiť zranenie osôb.**

**Ak môžete brzdový pedál stlačiť na vzdialenosť 2,5 cm od podlahy, nastavte alebo opravte brzdy.**

## Parkovacia brzda

Parkovacia brzda je veľká páka na ľavej strane sedadla (Obrázok 8). Parkovaciu brzdu zatiahnite, vždy keď odídete zo sedadla, aby ste predišli náhodnému pohybu postrekovača. Parkovaciu brzdu zatiahnete potiahnutím páky nahor a dozadu. Ak ju chcete uvoľniť, zatlačte ju dopredu a nadol. Ak je postrekovač zaparkovaný na strmom svahu, zatiahnite parkovaciu brzdu a pod kolesá v smere dolu svahom umiestnite bloky.

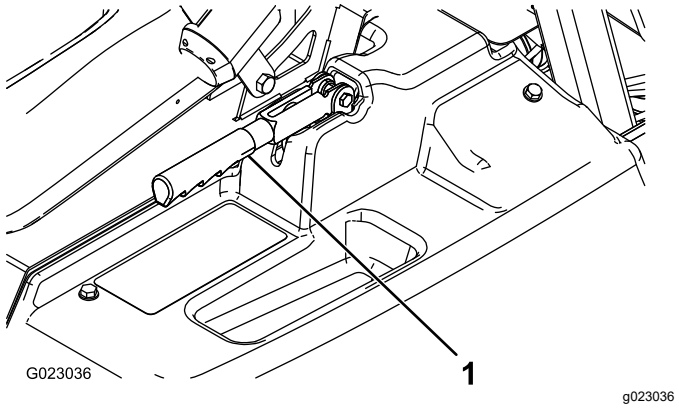


**Obrázok 8**

1. Páka parkovacej brzdy

## Pomoc na svahu

Pomoc na svahu zabraňuje prevráteniu alebo trhaniu postrekovača tým, že dočasne podrží postrekovač na svahovitom teréne, keď presuniete nohu z brzdového na plynový pedál. Ak chcete aktivovať pomoc na svahu, aktivujte spojku a pevne stlačte brzdový pedál. Po aktivovaní pomoci na svahu sa na informačnom centre zobrazí ikona pomoci na svahu. Pozrite si *príručku k softvéru postrekovača na trávniky Multi Pro 1750*. Pomoc na svahu podrží stroj 2 sekundy po uvoľnení brzdového pedála.

**Poznámka:** Pomoc na svahu podrží stroj len dočasne: nemôžete ju používať namiesto parkovacej brzdy.

## Zámok diferenciálu

Zámok diferenciálu umožňuje uzamknutie zadnej nápravy na dosiahnutie vyššej trakcie. Zámok

diferenciálu (Obrázok 6) môžete aktivovať, kým je postrekovač v pohybe. Zámok aktivujete posunutím páky dopredu a doprava.

**Poznámka:** Ak chcete aktivovať alebo deaktivovať zámok diferenciálu, možno budete musieť prejsť so strojom dopredu a jemne zatáčať.

**⚠ VÝSTRAHA**

**Zabočenie s aktivovaným zámkom diferenciálu môže spôsobiť stratu kontroly nad strojom.**

**Stroj neprevádzkujte s aktivovaným zámkom diferenciálu pri ostrom zatáčaní alebo pri vysokej rýchlosti. Pozrite si časť Použitie zámku diferenciálu (strana 34).**

## Ovládanie sýtiča

Ovládanie sýtiča je malý gombík za prepínačom rozsahu (Obrázok 6). Pred naštartovaním studeného motora potiahnite ovládanie sýtiča nahor. Po naštartovaní motora regulujte sýtič, aby motor bežal hladko. Čo najskôr stlačte ovládanie nadol do polohy VYP. Zahriaty motor vyžaduje minimálne použitie sýtiča alebo žiadne.

## Prepínač rozsahu

Prepínač rozsahu (Obrázok 6) má 5 polôh: 3 rýchlosti dopredu, NEUTRÁL a DOZADU. Motor sa naštartuje len vtedy, keď je prepínač rozsahu v polohe NEUTRÁL.

## Spínač zapaľovania

Spínač zapaľovania (Obrázok 6) má 3 polohy: STOP, PREVÁDZKA a ŠTART. Otočením kľúča v smere hodinových ručičiek do polohy ŠTART naštartujte motor a po naštartovaní uvoľnite kľúč do polohy PREVÁDZKA. Otočením kľúča do polohy STOP vypnete motor.

## Vypínač svetlometov

Prepínaním vypínača používate svetlomety (Obrázok 6). Potlačením dopredu svetlomety zapnete a potlačením dozadu ich vypnete.

## Prepínač zámku škrtiacej klapky/rýchlosti

Keď je prepínač rozsahu v polohe NEUTRÁL, môžete stlačením plynového pedála zvýšiť otáčky motora. Potom stlačte prepínač pod informačným centrom dopredu a nastavte motor na dané otáčky. Tento postup je potrebný na spustenie premiešavania chemických látok, kým stroj stojí alebo sa používajú nadstavce, napríklad ručný postrekovač (Obrázok 6).

***Dôležité:*** **Ak má tento prepínač fungovať, prepínač rozsahu musí byť v polohe NEUTRÁL a parkovacia brzda musí byť zatiahnutá.**

## Ukazovateľ paliva

Ukazovateľ paliva sa nachádza na vrchnej časti palivovej nádrže na ľavej strane stroja a zobrazuje objem paliva v nádrži.

## Prepínač hlavnej sekcie

Prepínač hlavnej sekcie (Obrázok 6) sa nachádza na strane konzoly a napravo od sedadla operátora. Umožňuje spustiť alebo zastaviť prevádzku postrekovača. Stlačením prepínača sa systém postrekovača aktivuje alebo deaktivuje.

## Prepínače ľavej, strednej a pravej sekcie

Prepínače ľavej, strednej a pravej sekcie sa nachádzajú na ovládacom paneli (Obrázok 6). Prepnutím jednotlivých prepínačov dopredu zapnete príslušnú sekciu a prepnutím dozadu ich vypnete. Keď je konkrétny prepínač zapnutý, rozsvieti sa indikátor na ňom. Tieto prepínače ovplyvňujú systém postrekovača len vtedy, keď je zapnutý prepínač hlavnej sekcie.

## Spínač čerpadla

Spínač čerpadla sa nachádza na ovládacom paneli na pravej strane sedadla (Obrázok 6). Posunutím spínača dopredu spustíte čerpadlo alebo posunutím dozadu čerpadlo zastavíte.

***Dôležité:*** **Spínač čerpadla sa aktivuje, len keď motor beží na nízke voľnobežné otáčky, aby sa predišlo poškodeniu pohonu čerpadla.**

## Prepínač rozsahu aplikácie

Prepínač rozsahu aplikácie sa nachádza na ovládacom paneli na pravej strane sedadla (Obrázok 6). Stlačením a podržaním prepínača dopredu zvýšite tlak v systéme postrekovača alebo stlačením a podržaním dozadu tlak znížite.

## Kontrolný (blokovací prepínač) rozsahu

Kontrolný prepínač sa nachádza na ovládacom paneli na pravej strane sedadla (Obrázok 6). Otočením kľúča proti smeru hodinových ručičiek do polohy ZAMKNÚŤ deaktivujete prepínač rozsahu aplikácie, čo zabráni tomu, aby niekto náhodne zmenil rozsah aplikácie. Otočením kľúča v smere hodinových

ručičiek do polohy ODOMKNUTÉ aktivujete prepínač rozsahu aplikácie.

## Prepínače zdvíhania sekcie rámu

Prepínače zdvíhania sekcie rámu sa nachádzajú na ovládacom paneli a slúžia na zdvíhanie vonkajších sekcií rámu.

## Hodinové počítadlo

Hodinové počítadlo zobrazuje celkový počet hodín prevádzky motora. Počet sa zobrazuje na prvej obrazovke v informačnom centre. Hodinové počítadlo sa zapína po každom otočení kľúča do polohy PREVÁDZKA.

## Umiestnenia spínača penového označovača (voliteľné)

Ak namontujete súpravu penového označovača, na ovládací panel pridáte prepínače na ovládanie jej prevádzky. Postrekovač sa dodáva s plastovými krytmi na týchto miestach.

## Regulačný ventil (ovládanie rozsahu)

Tento ventil sa nachádza za nádržou (Obrázok 9) a reguluje objem kvapaliny privádzanej do sekčných ventilov alebo rozsah spätného toku do nádrže.

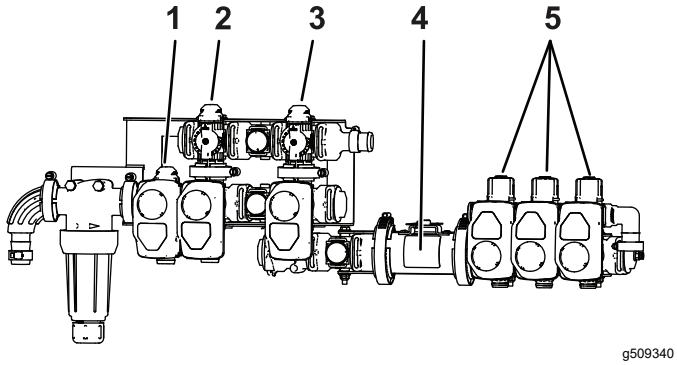


**Obrázok 9**

1. Regulačný ventil (ovládanie rozsahu)
2. Premiešavací ventil
3. Ventil hlavnej sekcie
4. Prietokomer
5. Sekčné ventily

## Ventil hlavnej sekcie

Ventil hlavnej sekcie (Obrázok 9) reguluje prietok do prietokomera a sekčných ventilov.

## Prietokomer

Prietokomer meria prietok kvapaliny, ktorú používa systém informačného centra (Obrázok 9).

## Sekčné obtokové ventily

Tieto ventily zapínajú alebo vypínajú pravú, strednú a ľavú sekciu (Obrázok 9).

## Sekčný obtokový uzatvárací ventil

Sekčný obtokový uzatvárací ventil po vypnutí sekcie presmerúva prietok kvapaliny zo sekcie do nádrže. Sekčný obtokový ventil môžete nastaviť tak, aby sa zaručilo udržiavanie konštantného tlaku v sekcii bez ohľadu na to, koľko sekcií je zapnutých. Pozrite si časť Úprava sekčných obtokových ventilov (strana 29).

## Premiešavací ventil

Tento ventil sa nachádza na zadnej strane nádrže (Obrázok 9). Keď je zapnuté premiešavanie, prietok vedie cez zmiešavacie dýzy v nádrži. Keď je premiešavanie vypnuté, prietok vedie cez sanie čerpadla.

## Tlakomer

Tlakomer sa nachádza na ovládacom paneli (Obrázok 6). Tlakomer zobrazuje tlak kvapaliny v systéme v psi a kPa.

## Displej LCD informačného centra

Na displeji LCD informačného centra sa zobrazujú informácie o stroji a batérii, napríklad o aktuálnom stave nabitia batérie, rýchlosti, diagnostické informácie a ďalšie (Obrázok 6).

Ďalšie informácie nájdete v *príručke k softvéru* postrekovača Multi Pro 1750.

## Premiešavací škrtiaci ventil

Premiešavací škrtiaci ventil slúži na znižovanie prietoku v zmiešavacom okruhu. Poskytuje dodatočný prietok v sekciách.

# Technické údaje

**Poznámka:** Parametre a dizajn sa môžu zmeniť bez predchádzajúceho upozornenia.

| | |
|---|---|
| Hmotnosť so štandardným systémom postrekovača, prázdnym, bez operátora | 953 kg |
| Hmotnosť so štandardným systémom postrekovača, plným, bez operátora | 1678 kg |
| Maximálna celková hmotnosť vozidla (na rovnej zemi) | 1814 kg |
| Celková dĺžka so štandardným systémom postrekovača | 343 cm |
| Celková výška so štandardným systémom postrekovača | 191 cm |
| Celková výška so štandardným systémom postrekovača na sekciách uložených v tvare písmena X | 246 cm |
| Celková šírka so sekciami štandardného systému postrekovača uloženými v tvare písmena X | 178 cm |
| Svetlá výška | 14 cm |
| Rázvor | 155 cm |
| Objem nádrže (zahŕňa 5 % pretečenie podľa normy CE) | 662 l |

## Nadstavce/príslušenstvo

K dispozícii je celý rad schválených nadstavcov a príslušenstva značky Toro na použitie so strojom pre posilnenie a rozšírenie jeho možností. Obráťte sa na autorizovaného distribútora spoločnosti Toro.

Ak chcete zaručiť optimálny výkon a zachovať platnosť bezpečnostnej certifikácie stroja, používajte len originálne náhradné diely a príslušenstvo značky Toro. Náhradné diely a príslušenstvo od iných výrobcov by mohlo byť nebezpečné a pri jeho použití by mohla skončiť platnosť záruky na produkt.

# Obsluha

**Poznámka:** Určite ľavú a pravú stranu stroja pri normálnej prevádzkovej polohe.

# *Pred prevádzkou*

## Bezpečnosť pred prevádzkou

### Všeobecné bezpečnostné pokyny

- Nikdy nedovoľte, aby stroj obsluhovali alebo servis vykonávali deti alebo nevyškolené osoby. Miestne predpisy môžu obmedzovať vek obsluhy. Majiteľ zodpovedá za školenie všetkých operátorov a mechanikov.
- Oboznámte sa s bezpečnou prevádzkou zariadenia, používateľskými ovládačmi a bezpečnostnými označeniami.
- Pred opustením pozície operátora vykonajte nasledujúce opatrenia:
  - Stroj zaparkujte na rovnom povrchu.
  - Prevodovku preraďte do polohy NEUTRÁL (manuálna) alebo do polohy PARKOVANIE (automatická).
  - Zatiahnite parkovaciu brzdu.
  - Vypnite motor a vyberte kľúč (ak sa používa).
  - Počkajte, kým sa nezastavia všetky pohyblivé časti.
- Naučte sa, ako sa stroj rýchlo zastavuje a ako sa rýchlo vypína motor.
- Skontrolujte, či sú pripojené a správne fungujú ovládacie prvky vyžadujúce prítomnosť operátora, bezpečnostné spínače a štíty. Ak nefungujú správne, stroj nepoužívajte.
- Ak stroj nefunguje správne alebo je poškodený, nepoužívajte ho. Pred prevádzkou stroja alebo nadstavca problém vyriešte.
- Pred natlakovaním systému skontrolujte, či sú všetky konektory potrubia kvapaliny pevne utiahnuté a či sú všetky hadice v dobrom stave.

### Bezpečnosť pri manipulácii s palivom

- Pri manipulácii s palivom postupujte extrémne opatrne. Palivo je horľavé a jeho výpary sú výbušné.
- Zahaste všetky cigarety, cigary, fajky a ďalšie zdroje vznietenia.
- Používajte len schválenú nádobu na palivo.

- Neotvárajte uzáver palivovej nádrže ani neplňte palivovú nádrž so spusteným alebo horúcim motorom.
- Nedopĺňajte ani nevypúšťajte palivo v uzatvorenom priestore.
- Neskladujte stroj ani nádobu na palivo na miestach, kde sa vyskytuje otvorený oheň, iskry alebo zapaľovací plamienok, napríklad na ohrievači vody alebo inom spotrebiči.
- Ak rozlejete palivo, nepokúšajte sa naštartovať motor. Zabráňte vzniku akéhokoľvek zdroja vznietenia, kým sa výpary neodvetrajú.

## Bezpečnosť pri používaní chemických látok

Chemické látky používané v systéme postrekovača môžu byť nebezpečné a toxické pre vás, okolostojace osoby a zvieratá a môžu poškodiť rastliny, pôdu a ďalší majetok.

- Prečítajte si informácie ku každej chemickej látke. Ak tieto informácie nemáte k dispozícii, odmietnite postrekovač používať alebo na ňom pracovať.
- Pred prácou na systéme postrekovača sa uistite, že je neutralizovaný a trikrát vypláchnutý podľa odporúčaní výrobcov chemických látok a že ste 3-krát spustili cyklus všetkých ventilov.
- Overte, či máte poruke dostatočný prívod čistej vody a mydla, a ihneď vymyte všetky chemické látky, s ktorými sa dostanete do kontaktu.
- Pozorne si prečítajte štítky s výstrahou týkajúcou sa chemických látok a karty bezpečnostných údajov (KBÚ) pre všetky používané chemické látky, dodržiavajte ich a chráňte sa v súlade s odporúčaniami výrobcu chemických látok.
- Pri používaní chemických látok si vždy chráňte telo. Pred kontaktom s chemickými látkami sa chráňte príslušnými osobnými ochrannými prostriedkami, ako sú napríklad:
  - bezpečnostné okuliare alebo tvárový štít,
  - chemický oblek,
  - respirátor alebo maska s filtrom,
  - rukavice odolné voči pôsobeniu chemických látok,
  - gumené čižmy alebo iná pevná obuv,
  - čisté náhradné oblečenie, mydlo a jednorazové utierky na očistenie.
- Pred používaním chemických látok alebo manipuláciou s nimi absolvujte vhodné školenie.
- Na danú úlohu používajte správnu chemickú látku.
- Dodržiavajte pokyny výrobcu chemickej látky, aby ste ju aplikovali bezpečne. Neprekračujte odporúčaný tlak pri aplikácii systému.
- Stroj nenapĺňajte, nekalibrujte ani nečistite, keď sa v danej oblasti nachádzajú ľudia, zvlášť deti, a zvieratá.
- S chemickými látkami manipulujte v dobre vetranom priestore.
- Pri práci v blízkosti chemických látok nejedzte, nepite ani nefajčite.
- Striekacie dýzy nečistite prefukovaním ani vkladaním do úst.
- Čo najskôr po práci s chemickými látkami si umyte ruky a ďalšie miesta, ktoré s nimi prišli do kontaktu.
- Chemické látky uschovávajte v pôvodných baleniach a skladujte ich na bezpečnom mieste.
- Nepoužité chemické látky a nádoby s chemickými látkami likvidujte správne v súlade s pokynmi výrobcu chemických látok a miestnymi zákonmi.
- Chemické látky a výpary sú nebezpečné. Nikdy nevstupujte do nádrže ani nad otvor či do otvoru nádrže neumiestňujte hlavu.
- Dodržiavajte všetky miestne, štátne a federálne nariadenia týkajúce sa nanášania alebo striekania chemických látok.

# Príprava stroja

## Kontrola hladiny motorového oleja

Motor sa dodáva s olejom v kľukovej skrini. Pred prvým naštartovaním motora a po ňom musíte skontrolovať hladinu oleja.

1. Stroj umiestnite na rovný povrch.
2. Vyberte mierku a utrite ju čistou handričkou (Obrázok 10).
3. Mierku zasuňte do rúrky a uistite sa, či je úplne zasunutá. Mierku vyberte a skontrolujte hladinu oleja.

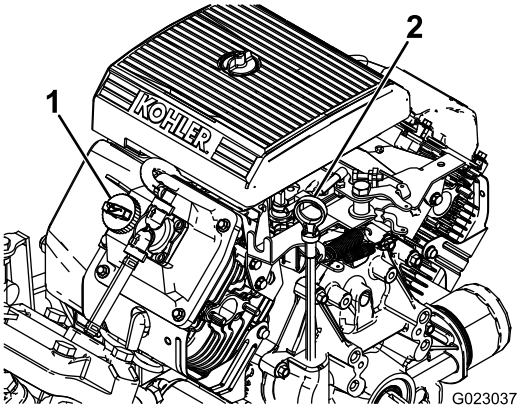


g023037

**Obrázok 10**

1. Veko plniaceho hrdla 2. Mierka

4. Ak je hladina oleja nízka, zložte zátku plniaceho otvoru z krytu ventilu (Obrázok 10) a dolievajte olej do otvoru, kým hladina oleja nedosiahne po značku PLNÁ na mierke. Informácie o správnom type a viskozite oleja nájdete v časti Servis motorového oleja (strana 50).

   **Poznámka:** Olej dolievajte pomaly a často kontrolujte hladinu. Neprepĺňajte.
5. Mierku pevne namontujte na miesto.

## Kontrola tlaku vzduchu v pneumatikách

**Servisný interval:** Pri každom použití alebo denne—Každých 8 hodín alebo denne kontrolujte tlak vzduchu v pneumatikách.

Pneumatiky nahustite na tlak 1,38 baru. Skontrolujte tiež, či nie sú pneumatiky opotrebované alebo poškodené.

**Poznámka:** Vymeňte všetky opotrebované alebo poškodené pneumatiky.

# Dopĺňanie paliva

## Špecifikácia paliva

| | |
|---|---|
| **Benzínové palivo** | Používajte bezolovnatý benzín s oktánovým číslom 87 alebo vyšším (použitím metódy klasifikácie (R+M)/2). |
| **Palivo s prímesou etanolu** | Používajte zmes bezolovnatého benzínu s obsahom až 10 % etanolu alebo 15 % MTBE (metyltercbutyléter), čo je prijateľné. Etanol a MTBE nie sú rovnaké látky.<br><br>Benzín s 15 % etanolu (E15) nie je schválený na používanie. Nikdy nepoužívajte benzín, ktorý obsahuje viac ako 10 % etanolu, napríklad E15 (obsahuje 15 % etanolu), E20 (obsahuje 20 % etanolu) alebo E85 (obsahuje až 85 % etanolu). Používanie neschváleného benzínu môže spôsobiť problémy s výkonom alebo poškodenie motora, na ktoré sa nemusí vzťahovať záruka. |

***Dôležité:*** **Najlepšie výsledky dosiahnete, ak budete používať len čisté a čerstvé palivo (nie staršie ako 30 dní).**

- Nepoužívajte benzín s obsahom metanolu.
- V zimnom období neuskladňujte palivo v palivovej nádrži ani v palivových kanistroch bez použitia palivového stabilizátora.
- Do benzínu nepridávajte olej.

## Plnenie palivovej nádrže

Objem palivovej nádrže je približne 19 l.

**Poznámka:** Uzáver palivovej nádrže je vybavený ukazovateľom, ktorý zobrazuje hladinu paliva. Pravidelne ju kontrolujte.

1. Stroj zaparkujte na rovnom povrchu, zatiahnite parkovaciu brzdu, vypnite motor a vyberte kľúč.
2. Vyčistite oblasť okolo uzáveru palivovej nádrže (Obrázok 11).

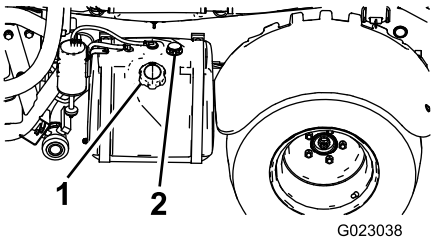


g023038

**Obrázok 11**

1. Uzáver palivovej nádrže 2. Ukazovateľ paliva

3. Odmontujte uzáver palivovej nádrže.
4. Nádrž naplňte približne 2,5 cm pod vrchnú časť nádrže (spodnú časť plniaceho hrdla).

**Poznámka:** Tento vzduchový priestor v nádrži umožňuje expanziu paliva. Neprepĺňajte nádrž.

5. Bezpečne nasaďte na nádrž uzáver palivovej nádrže.
6. Poutierajte všetko rozliate palivo.

# Zábeh nového stroja

**Servisný interval:** Pri každom použití alebo denne

Ak chcete zaručiť správny výkon a dlhú životnosť postrekovača, riaďte sa týmito pokynmi pri prvých 100 prevádzkových hodinách:

- Pravidelne kontrolujte hladinu motorového oleja a kvapaliny a venujte pozornosť signálnom, že sa niektorý komponent postrekovača prehrieva.
- Po naštartovaní studeného motora ho nechajte zahriať približne 15 sekúnd a až potom pridávajte rýchlosť.
- Ak chcete optimalizovať brzdový systém, nasledujúcim spôsobom kalibrujte (zabehnite) brzdy:
  1. Do nádrže nalejte 454 l vody.
  2. Stroj presuňte na otvorený priestor.
  3. So strojom jazdite plnou rýchlosťou.
  4. Prudko zabrzdite.

     **Poznámka:** Stroj zastavte na rovnom úseku bez zaistenia pneumatík.
  5. Počkajte 1 minútu a nechajte brzdy vychladnúť.
  6. Ešte 9-krát zopakujte kroky 3 až 5.
- Vyhýbajte sa prevádzke motora na maximálne otáčky.
- Počas prevádzky meňte rýchlosť postrekovača. Vyhýbajte sa rýchlemu štartovaniu a náhlym zastaveniam.
- Informácie o akýchkoľvek špeciálnych kontrolách po krátkej prevádzke nájdete v časti Údržba (strana 43).

# Príprava postrekovača

## Výber dýzy

**Poznámka:** Pozrite si príručku k vybratej dýze, ktorú vám poskytne autorizovaný distribútor spoločnosti Toro.

Telesá hláv dýz sú kompatibilné s 3 rôznymi dýzami. Ak chcete vybrať požadovanú dýzu, postupujte takto:

1. Postrekovač zastavte na rovnom povrchu, vypnite motor a zatiahnite parkovaciu brzdu.
2. Prepínač hlavnej sekcie nastavte do polohy VYP. a prepínač čerpadla postrekovača prepnite do polohy VYP.
3. Otočte hlavu dýz ľubovoľným smerom k správnej dýze.
4. Kalibrujte prietok postrekovača. Pozrite si časť Kalibrácia prietoku postrekovača (strana 28).
5. Kalibrujte sekčný obtokový ventil. Pozrite si časť Kalibrácia sekčných obtokových ventilov (strana 29).

# Výber sacieho filtra

**Štandardné vybavenie:** sací filter so sitkom 50 (modrý)

Pomocou tabuľky s informáciami o sacích filtroch identifikujte sitko pre používané striekacie dýzy podľa chemických látok alebo roztokov s viskozitou rovnajúcou sa vode.

## Tabuľka s informáciami o sacom filtri

| Farebný kód striekacej dýzy (prietok) | Veľkosť sitka* | Farebný kód filtra |
|---|---|---|
| Žltá (0,76 l/min.) | 50 | Modrá |
| Červená (1,51 l/min.) | 50 | Modrá |
| Hnedá (1,89 l/min.) | 50 (alebo 30) | Modrá (alebo zelená) |
| Sivá (2,27 l/min.) | 30 | Zelená |
| Biela (3,03 l/min.) | 30 | Zelená |
| Modrá (3,79 l/min.) | 30 | Zelená |
| Zelená (5,68 l/min.) | 30 | Zelená |
| * Veľkosť sitka sacích filtrov v tejto tabuľke vychádza z chemických látok alebo roztokov používaných pri postreku s viskozitou rovnajúcou sa vode. | | |

***Dôležité:*** **Keď robíte postrek s chemickými produktmi alebo roztokmi s vyššou viskozitou (hustejšími produktmi) spolu s práškami, ktoré možno navlhčiť, možno budete musieť pre voliteľný sací filter použiť hrubšie sitko. Pozrite si Obrázok 12.**

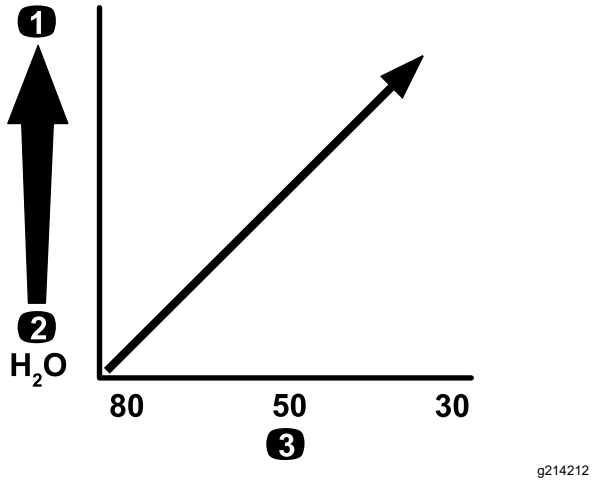


**Obrázok 12**

Veľkosť sitka – viskozita chemickej látky alebo roztoku

1. Chemické látky alebo roztoky s vyššou viskozitou
2. Chemické látky alebo roztoky s nižšou viskozitou
3. Veľkosť sitka

Keď robíte postrek s vyšším rozsahom aplikácie, zvážte použitie hrubšieho sitka voliteľného sacieho filtra. Pozrite si Obrázok 13.

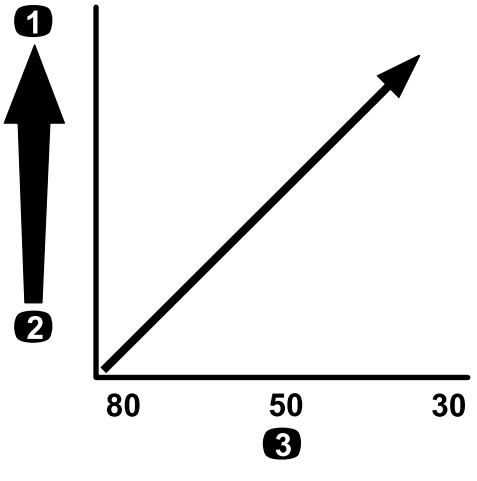


**Obrázok 13**

Veľkosť sitka – rozsah aplikácie

1. Vyšší rozsah aplikácie
2. Nižší rozsah aplikácie
3. Veľkosť sitka

# Výber tlakového filtra

Dostupná veľkosť sitka:

**Štandardné vybavenie:** sací filter so sitkom 50 (modrý)

Pomocou tabuľky s informáciami o tlakových filtroch identifikujte sitko pre používané striekacie dýzy podľa chemických látok alebo roztokov s viskozitou rovnajúcou sa vode.

## Tabuľka s informáciami o tlakovom filtri

| Farebný kód striekacej dýzy (prietok) | Veľkosť sitka* | Farebný kód filtra |
|---|---|---|
| Podľa potreby na základe chemických látok alebo roztokov s nízkou viskozitou alebo nízkym rozsahom aplikácie | 100 | Zelená |
| Žltá (0,76 l/min.) | 80 | Žltá |
| Červená (1,51 l/min.) | 50 | Modrá |
| Hnedá (1,89 l/min.) | 50 | Modrá |
| Sivá (2,27 l/min.) | 50 | Modrá |
| Biela (3,03 l/min.) | 50 | Modrá |
| Modrá (3,79 l/min.) | 50 | Modrá |
| Zelená (5,68 l/min.) | 50 | Modrá |

### Tabuľka s informáciami o tlakovom filtri (cont'd.)

| Farebný kód striekacej dýzy (prietok) | Veľkosť sitka* | Farebný kód filtra |
|---|---|---|
| Podľa potreby na základe chemických látok alebo roztokov s vysokou viskozitou alebo vysokým rozsahom aplikácie | 30 | Červená |
| Podľa potreby na základe chemických látok alebo roztokov s vysokou viskozitou alebo vysokým rozsahom aplikácie | 16 | Hnedá |
| * Veľkosť sitka tlakových filtrov v tejto tabuľke vychádza z chemických látok alebo roztokov používaných pri postreku s viskozitou rovnajúcou sa vode. | | |

***Dôležité:*** **Keď robíte postrek s chemickými produktmi alebo roztokmi s vyššou viskozitou (hustejšími produktmi) spolu s práškami, ktoré možno navlhčiť, možno budete musieť pre voliteľný tlakový filter použiť hrubšie sitko. Pozrite si Obrázok 14.**

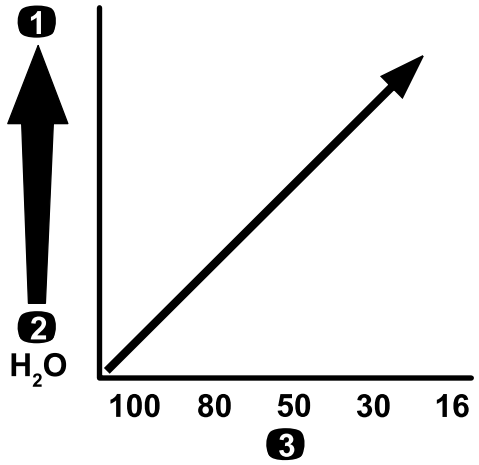


g214211

**Obrázok 14**

Veľkosť sitka – viskozita chemickej látky alebo roztoku

1. Chemické látky alebo roztoky s vyššou viskozitou
2. Chemické látky alebo roztoky s nižšou viskozitou
3. Veľkosť sitka

Keď robíte postrek s vyšším rozsahom aplikácie, zvážte použitie hrubšieho sitka voliteľného tlakového filtra. Pozrite si Obrázok 15.

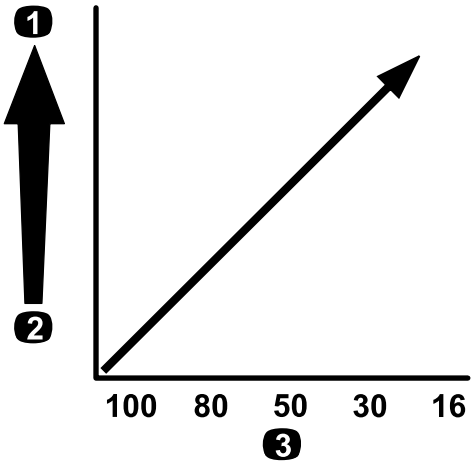


g214240

**Obrázok 15**

Veľkosť sitka – rozsah aplikácie

1. Vyšší rozsah aplikácie
2. Nižší rozsah aplikácie
3. Veľkosť sitka

## Výber filtra špičky dýzy (voliteľný)

**Poznámka:** Používaním voliteľného filtra špičky dýzy chránite špičku striekacej dýzy a zvyšujete jej životnosť.

Pomocou tabuľky s informáciami o filtroch špičky dýzy identifikujte sitko pre používané striekacie dýzy podľa chemických látok alebo roztokov s viskozitou rovnajúcou sa vode.

### Tabuľka s informáciami o filtri špičky dýzy

| Farebný kód striekacej dýzy (prietok) | Veľkosť sitka filtra* | Farebný kód filtra |
|---|---|---|
| Žltá (0,76 l/min.) | 100 | Zelená |
| Červená (1,51 l/min.) | 50 | Modrá |
| Hnedá (1,89 l/min.) | 50 | Modrá |
| Sivá (2,27 l/min.) | 50 | Modrá |
| Biela (3,03 l/min.) | 50 | Modrá |
| Modrá (3,79 l/min.) | 50 | Modrá |
| Zelená (5,68 l/min.) | 50 | Modrá |
| * Veľkosť sitka filtrov dýz v tejto tabuľke vychádza z chemických látok alebo roztokov používaných pri postreku s viskozitou rovnajúcou sa vode. | | |

***Dôležité:*** **Keď robíte postrek s chemickými produktmi alebo roztokmi s vyššou viskozitou (hustejšími produktmi) spolu s práškami, ktoré možno navlhčiť, možno budete musieť pre voliteľný filter špičky použiť hrubšie sitko. Pozrite si Obrázok 16.**

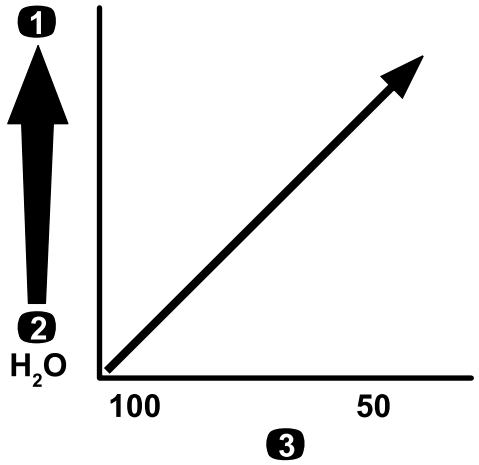


g214246

**Obrázok 16**

Veľkosť sitka – viskozita chemickej látky alebo roztoku

1. Chemické látky alebo roztoky s vyššou viskozitou
2. Chemické látky alebo roztoky s nižšou viskozitou
3. Veľkosť sitka

Keď robíte postrek s vyšším rozsahom aplikácie, zvážte použitie hrubšieho sitka filtra špičky. Pozrite si Obrázok 17.

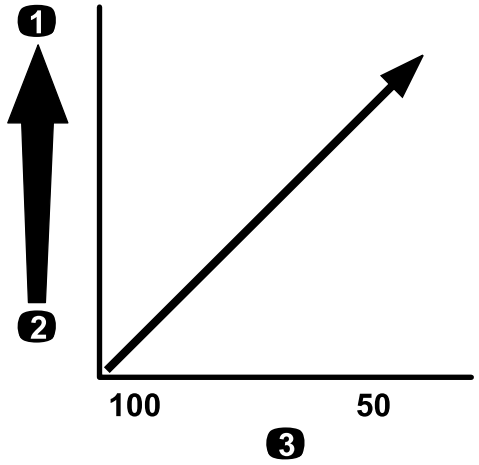


g214245

**Obrázok 17**

Veľkosť sitka – rozsah aplikácie

1. Vyšší rozsah aplikácie
2. Nižší rozsah aplikácie
3. Veľkosť sitka

# Plnenie nádrží

## Dopĺňanie čerstvej vody do nádrže

***Dôležité:*** **V nádrži na čerstvú vodu nepoužívajte upravenú (sivú) vodu.**

**Poznámka:** Nádrž na čerstvú vodu slúži ako zdroj čerstvej vody na umývanie chemických látok z pokožky, očí alebo iných povrchov v prípade náhodného kontaktu.

Pred manipuláciou s akýmikoľvek chemickými látkami alebo ich miešaním do nádrže na čerstvú vodu vždy dopĺňajte čistú vodu.

- Ak chcete nádrž doplniť, odskrutkujte veko navrchu nádrže, dolejte do nej čerstvú vodu a znova nasaďte veko (Obrázok 18).
- Ak chcete otvoriť hrdlo nádrže na čerstvú vodu, otočte páčku na hrdle (Obrázok 18).

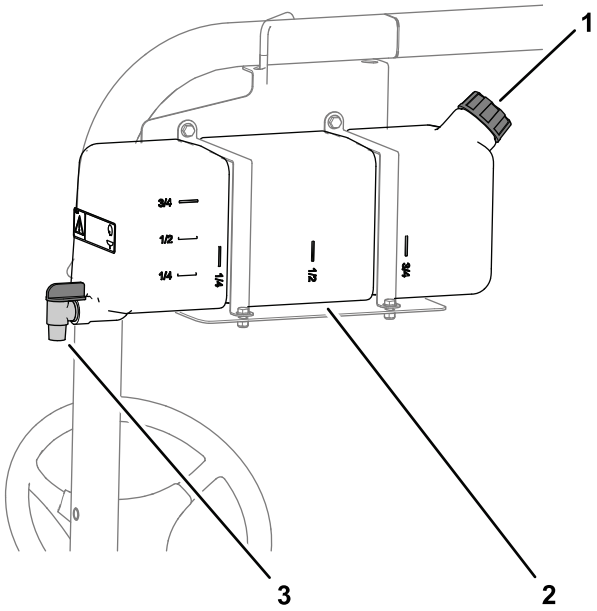


g509337

**Obrázok 18**

1. Veko plniaceho hrdla
2. Nádrž na čerstvú vodu
3. Hrdlo

## Plnenie nádrže postrekovača

Namontovaním voliteľnej chemickej premixovej súpravy sa zaručí optimálne miešanie a čistota vonkajšej časti nádrže.

***Dôležité:*** **Vždy keď je to možné, v nádrži postrekovača nepoužívajte upravenú (sivú) vodu.**

***Dôležité:*** **Uistite sa, že sú používané chemické látky kompatibilné s polymérom Viton™ (pozrite si štítok výrobcu, na ktorom by malo byť uvedené, ak nie je daná látka kompatibilná). Používaním chemickej látky, ktorá nie je kompatibilná s polymérom Viton™, sa budú poškodzovať**

**tesniace krúžky v postrekovači, čo spôsobuje úniky.**

***Dôležité:*** **Pred doplnením chemických látok do nádrže overte, či je nastavená správny rozsah aplikácie.**

1. Spustením sekcií vypustite zo systému postrekovača kondicionér.
2. Postrekovač zaparkujte na rovnom povrchu, prepínač rozsahu prepnite do polohy NEUTRÁL, vypnite motor a zatiahnite parkovaciu brzdu.
3. Uistite sa, že je vypúšťací ventil nádrže zatvorený.
4. Určite objem vody potrebný na namiešanie potrebného objemu chemickej látky, ako to nariaďuje jej výrobca.
5. Otvorte veko nádrže postrekovača.

   **Poznámka:** Veko nádrže sa nachádza uprostred vrchnej časti nádrže. Ak ho chcete otvoriť, otočte prednú polovicu veka proti smeru hodinových ručičiek a vyklopte ho. Môžete vytiahnuť vnútorné sitko a vyčistiť ho. Ak chcete nádrž utesniť, zatvorte veko a otočte prednú polovicu v smere hodinových ručičiek.
6. Pomocou plniacej objímky s ochranou pred preplnením doplňte do nádrže postrekovača 3/4 potrebnej vody.

   ***Dôležité:*** **Vždy v nádrži postrekovača používajte čerstvú čistú vodu. Do prázdnej nádrže nikdy nelejte koncentrát.**

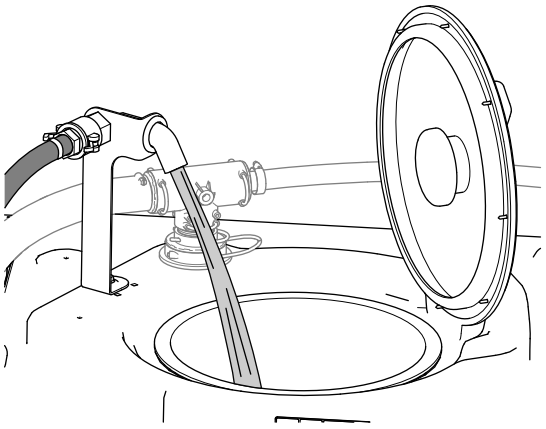


**Obrázok 19**

7. Naštartujte motor a prepínač čerpadla nastavte do polohy ZAP.
8. Plynový pedál stlačte na podlahu a zámok škrtiacej klapky nastavte do polohy ZAP.
9. Prepínač hlavnej sekcie nastavte do polohy VYP.
10. Premiešavací ventil otočte do polohy ZAP.
11. Podľa pokynov výrobcu chemickej látky pridajte do nádrže vhodné množstvo koncentrátu chemickej látky.

    ***Dôležité:*** **Ak používate prášok, ktorý možno navlhčiť, bez kompletného premiešania, pred pridaním do nádrže ho zmiešajte s malým množstvom vody, aby vznikla kašovitá zmes.**
12. Do nádrže dolejte zvyšok vody.

    **Poznámka:** Obsah lepšie zmiešate, keď znížite nastavenie rozsahu aplikácie.

    ***Dôležité:*** **Po prvom naplnení nádrže skontrolujte, či nie sú popruhy nádrže voľné. V prípade potreby ich dotiahnite.**

## Kontrola popruhov nádrže

**Servisný interval:** Pri každom použití alebo denne—Skontrolujte popruhy nádrže.

***Dôležité:*** **Nadmerné utiahnutie úchytiek popruhov nádrže môže zdeformovať a poškodiť nádrž a popruhy.**

***Dôležité:*** **Vždy keď je to možné, v nádrži postrekovača nepoužívajte upravenú (sivú) vodu.**

1. Naplňte hlavnú nádrž vodou.
2. Skontrolujte, či je medzi popruhmi nádrže a nádržou nejaká vôľa (Obrázok 20).

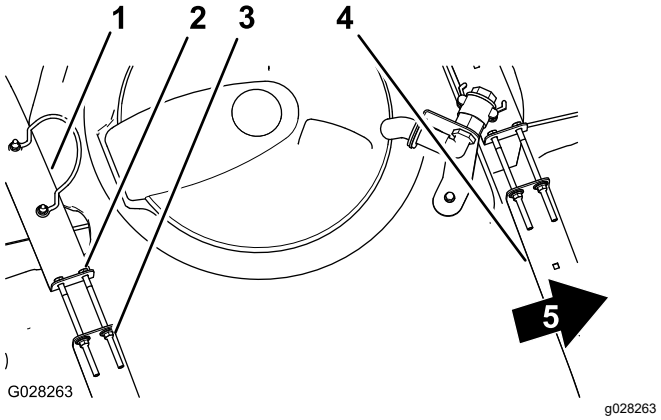


**Obrázok 20**

1. Zadný popruh nádrže
2. Skrutka
3. Poistná matica s prírubou
4. Predný popruh nádrže
5. Predná časť stroja

3. Ak sa na nádrži uvoľnia popruhy, uťahujte poistné matice s prírubou a skrutky vo vrchnej časti popruhov, kým nebudú popruhy zarovnané s povrchom nádrže (Obrázok 20).

   **Poznámka:** **Neuťahujte nadmerne hardvér popruhov nádrže.**

# Kalibrácia prietoku postrekovača

Pred prvým používaním postrekovača a po zmene dýz alebo v prípade potreby kalibrujte postrekovač.

**Vybavenie, ktoré dodáva operátor:** stopky schopné merať ±1/10 sekundy a nádobu s mierkou po 50 ml.

## Príprava stroja

***Dôležité:*** **Vždy keď je to možné, v nádrži postrekovača nepoužívajte upravenú (sivú) vodu.**

1. Naplňte nádrž postrekovača čistou vodou.

   **Poznámka:** Uistite sa, že je v nádrži dostatok vody na dokončenie kalibrácie.

2. Zatiahnite parkovaciu brzdu a naštartujte motor.
3. Prepínač čerpadla nastavte do polohy ZAP. a zapnite miešanie.
4. Stláčajte plynový pedál, kým sa nedosiahnu maximálne otáčky motora, a prepnite zámok škrtiacej klapky do polohy ZAP.

## Skúška zachytenia

1. Všetky 3 prepínače sekcií a prepínač hlavnej sekcie nastavte do polohy ZAP.
2. Kontrolný (blokovací prepínač) rozsahu otočte do polohy ODOMKNÚŤ.
3. Pripravte sa na skúšku zachytenia pomocou nádoby s mierkou.
4. Začnite s tlakom 2,75 baru a pomocou prepínača rozsahu aplikácie upravte tlak v postrekovači tak, aby ste pri skúške zachytenia dosiahli množstvo uvedené nižšie.

   **Poznámka:** Skúšku zopakujte 3-krát a použite priemer.

| Farba dýzy | Mililitre nazbierané za 15 sekúnd | Unce nazbierané za 15 sekúnd |
|---|---|---|
| Žltá | 189 | 6,4 |
| Červená | 378 | 12,8 |
| Hnedá | 473 | 16,0 |
| Sivá | 567 | 19,2 |
| Biela | 757 | 25,6 |
| Modrá | 946 | 32,0 |
| Zelená | 1419 | 48,0 |

5. Po dosiahnutí požadovaného množstva uvedeného v tabuľke vyššie pri skúške zachytenia nastavte kontrolný blokovací prepínač rozsahu do polohy ZAMKNÚŤ.
6. Vypnite prepínač hlavnej sekcie.

## Kalibrácia prietoku postrekovača

1. V informačnom centre prejdite do ponuky Kalibrácia a vyberte položku FLOW CAL (KALIBRÁCIA PRIETOKU):

   **Poznámka:** Kalibrácie kedykoľvek zrušíte výberom ikony domovskej obrazovky.

   A. Ponuky otvoríte tak, že dvakrát stlačíte stredné tlačidlo výberu v informačnom centre.

   B. Ponuku Kalibrácia otvoríte stlačením pravého tlačidla výberu v informačnom centre.

   C. Zvýraznením možnosti FLOW CAL (KALIBRÁCIA PRIETOKU) vyberte položku FLOW CAL a stlačte pravé tlačidlo výberu v informačnom centre.

   D. Na ďalšej obrazovke zadajte známy objem vody, ktorý bude striekať zo sekcií pri postupe kalibrácie. Pozrite si tabuľku uvedenú nižšie.

   E. Stlačte pravé tlačidlo výberu v informačnom centre.

2. Pomocou symbolov plus (+) a mínus (–) zadajte objem prietoku podľa nižšie uvedenej tabuľky.

| Farba dýzy | Litre | Americké galóny |
|---|---|---|
| Žltá | 42 | 11 |
| Červená | 83 | 22 |
| Hnedá | 106 | 28 |
| Sivá | 125 | 33 |
| Biela | 167 | 44 |
| Modrá | 208 | 55 |
| Zelená | 314 | 83 |

3. Na 5 minút zapnite prepínač hlavnej sekcie.

   **Poznámka:** Kým stroj postrekuje, na displeji informačného centra sa zobrazuje počítaný objem kvapaliny.

4. Po 5-minútovom postrekovaní vyberte značku začiarknutia stlačením stredného tlačidla v informačnom centre.

   **Poznámka:** Ak sa počas kalibrácie zobrazované galóny nezhodujú so známym objemom vody zadaným v informačnom centre, je to povolené.

5. Vypnite prepínač hlavnej sekcie.

   **Poznámka:** Kalibrácia je teraz dokončená.

# Kalibrácia rýchlosti postrekovača

Pred prvým používaním postrekovača a po zmene dýz alebo v prípade potreby kalibrujte rýchlosť postrekovača.

***Dôležité:*** **Vždy keď je to možné, v nádrži postrekovača nepoužívajte upravenú (sivú) vodu.**

1. Naplňte nádrž čistou vodou.
2. Na otvorenom rovnom priestranstve vyznačte vzdialenosť 45 až 152 m.

   **Poznámka:** Spoločnosť Toro odporúča, aby ste na dosiahnutie presnejších výsledkov vyznačili vzdialenosť 152 m.
3. Naštartujte motor a prejdite so strojom na začiatok vyznačenej vzdialenosti.

   **Poznámka:** Zarovnajte strednú časť predných pneumatík so štartovnou čiarou, aby ste dosiahli najpresnejšie výsledky.
4. V informačnom centre prejdite do ponuky Kalibrácia a vyberte položku KALIBRÁCIA RÝCHLOSTI.

   **Poznámka:** Kalibrácie kedykoľvek zrušíte výberom ikony domovskej obrazovky.
5. V informačnom centre vyberte šípku ďalej (→).
6. Pomocou symbolov plus (+) a mínus (–) zadajte do informačného centra vyznačenú vzdialenosť.
7. Na stroji zaraďte prvú rýchlosť a na plný plyn priamo prejdite vyznačenú vzdialenosť.
8. Po dosiahnutí vyznačenej vzdialenosti stroj zastavte a v informačnom centre vyberte značku začiarknutia.

   **Poznámka:** Spomaľte a pomaly zastavte, aby ste strednú časť predných pneumatík zarovnali so štartovnou čiarou, čím dosiahnete najpresnejšie výsledky.

   **Poznámka:** Kalibrácia je teraz dokončená.

# Kalibrácia sekčných obtokových ventilov

Pred prvým používaním postrekovača a po zmene dýz alebo v prípade potreby kalibrujte sekčný obtokový ventil postrekovača.

***Dôležité:*** **Na vykonanie tohto postupu si vyberte otvorené rovné priestranstvo.**

## Príprava stroja

***Dôležité:*** **Vždy keď je to možné, v nádrži postrekovača nepoužívajte upravenú (sivú) vodu.**

1. Naplňte nádrž postrekovača do polovice čistou vodou.
2. Spustite sekcie postrekovača.
3. Prepínač rozsahu posuňte do polohy NEUTRÁL a zatiahnite parkovaciu brzdu.
4. 3 prepínače sekcií nastavte do polohy ZAP., no prepínač hlavnej sekcie prepnite do polohy Vyp.
5. Prepínač čerpadla nastavte do polohy ZAP. a zapnite miešanie.
6. Stláčajte plynový pedál, kým sa nedosiahnu maximálne otáčky motora, a prepnite zámok škrtiacej klapky do polohy ZAP.
7. V informačnom centre prejdite do ponuky Kalibrácia a vyberte položku SKÚŠOBNÁ RÝCHLOSŤ.

   **Poznámka:** Kalibráciu kedykoľvek zrušíte výberom ikony domovskej obrazovky.
8. Pomocou symbolov plus (+) a mínus (–) zadajte skúšobnú rýchlosť 5,6 km/h a potom vyberte ikonu domovskej obrazovky.
9. Kontrolný (blokovací prepínač) rozsahu otočte do polohy ODOMKNÚŤ a prepínač hlavnej sekcie otočte do polohy ZAP.

## Úprava sekčných obtokových ventilov

1. Pomocou prepínača rozsahu aplikácie upravte rozsah aplikácie podľa nižšie uvedenej tabuľky.

| Farba dýzy | SI (metrické) | Imperiálne | Trávnik |
|---|---|---|---|
| Žltá | 159 l/ha | 17 galónov/aker | 0,39 galóna/1 000 štvorcových stôp |
| Červená | 319 l/ha | 34 galónov/aker | 0,78 galóna/1 000 štvorcových stôp |
| Hnedá | 394 l/ha | 42 galónov/aker | 0,96 galóna/1 000 štvorcových stôp |
| Sivá | 478 l/ha | 51 galónov/aker | 1,17 galóna/1 000 štvorcových stôp |
| Biela | 637 l/ha | 68 galónov/aker | 1,56 galóna/1 000 štvorcových stôp |
| Modrá | 796 l/ha | 85 galónov/aker | 1,95 galóna/1 000 štvorcových stôp |
| Zelená | 1190 l/ha | 127 galónov/aker | 2,91 galóna/1 000 štvorcových stôp |

2. Vypnite ľavú sekciu a nastavujte gombík obtokového ventilu sekcie (Obrázok 21), kým nebude hodnota tlaku na predtým nastavenej úrovni (zvyčajne 2,75 baru).

**Poznámka:** Číslované indikátory na gombíku obtokového ventilu a ihla slúžia len ako referencia.

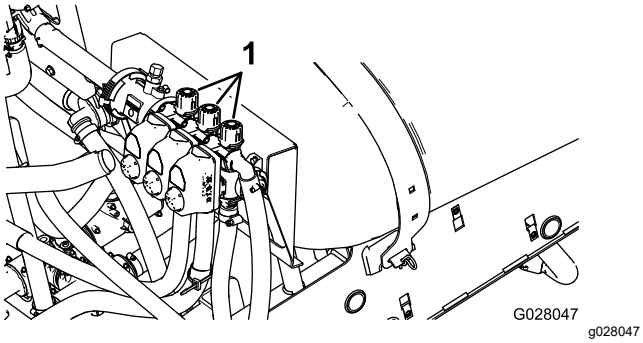


**Obrázok 21**

1. Gombíky nastavenia sekčného obtokového ventilu

3. Zapnite ľavú sekciu a vypnite pravú sekciu.
4. Nastavujte gombík obtokového ventilu pravej sekcie (Obrázok 21), kým nebude hodnota tlaku na predtým nastavenej úrovni (zvyčajne 2,75 baru).
5. Zapnite pravú sekciu a vypnite strednú sekciu.
6. Nastavujte gombík obtokového ventilu strednej sekcie (Obrázok 21), kým nebude hodnota tlaku na predtým nastavenej úrovni (zvyčajne 2,75 baru).
7. Vypnite všetky sekcie.
8. Vypnite čerpadlo.

   **Poznámka:** Kalibrácia je teraz dokončená.

# Úprava miešania a hlavných obtokových ventilov

## Poloha gombíka obtokového premiešavacieho ventilu

- Obtokový premiešavací ventil je úplne otvorený, ako je znázornené na Obrázok 22A.
- Obtokový premiešavací ventil je zatvorený (0), ako je znázornené na Obrázok 22B.
- Obtokový premiešavací ventil je v strednej polohe (nastavená vzhľadom na tlakomer systému postrekovača), ako je znázornené na Obrázok 22C.

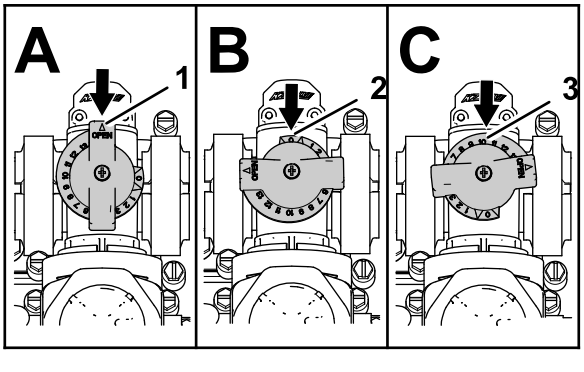


**Obrázok 22**

1. Otvorený
2. Zatvorený (0)
3. Stredná poloha

## Kalibrácia obtokového premiešavacieho ventilu

**Servisný interval:** Každý rok

***Dôležité:*** **Vždy keď je to možné, v nádrži postrekovača nepoužívajte upravenú (sivú) vodu.**

Na vykonanie tohto postupu si vyberte otvorené rovné priestranstvo.

1. Naplňte nádrž postrekovača čistou vodou.
2. Overte, či je regulačný premiešavací ventil otvorený. Ak je už nastavený, v tomto okamihu ho úplne otvorte.
3. Zatiahnite parkovaciu brzdu a naštartujte motor.
4. Prepínač rozsahu nastavte na polohu NEUTRÁL.
5. Prepínač čerpadla nastavte do polohy ZAP.
6. Stlačením plynového pedálu dosiahnite maximálne otáčky motora a nastavte zámok škrtiacej klapky.
7. 3 sekčné ventily nastavte do polohy VYP.
8. Prepínač hlavnej sekcie nastavte do polohy ZAP.
9. Tlak systému nastavte na možnosť MAXIMUM.
10. Prepínač miešania nastavte do polohy VYP. a pozrite si hodnotu na tlakomeri.
    - Ak na tlakomere zostáva hodnota 6,9 baru, obtokový premiešavací ventil je kalibrovaný správne.
    - Ak sa na tlakomere zobrazuje iná hodnota, pokračujte ďalším krokom.
11. Obtokový premiešavací ventil (Obrázok 23) na zadnej strane premiešavacieho ventilu upravujte dovtedy, kým sa na tlakomere nezobrazí hodnota 6,9 baru.

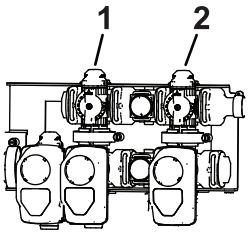


g509335

**Obrázok 23**

1. Obtokový premiešavací ventil
2. Obtok hlavnej sekcie

12. Prepínač čerpadla nastavte do polohy VYP., páčku škrtiacej klapky prepnite do polohy VOĽNOBEŽNÉ OTÁČKY a spínač zapaľovania prepnite do polohy VYP.

### Nastavenie obtokového ventilu hlavnej sekcie

***Dôležité:*** **Vždy keď je to možné, v nádrži postrekovača nepoužívajte upravenú (sivú) vodu.**

**Poznámka:** Nastavenie obtokového ventilu hlavnej sekcie eliminuje alebo znižuje prietok cez zmiešavacie dýzy v nádrži, keď je prepínač hlavnej sekcie nastavený do polohy VYP.

1. Naplňte nádrž postrekovača do polovice čistou vodou.
2. Stroj presuňte na otvorený rovný povrch.
3. Zatiahnite parkovaciu brzdu.
4. Prepínač rozsahu nastavte do polohy NEUTRÁL.
5. Prepínač čerpadla nastavte do polohy ZAP.
6. Prepínač miešania nastavte do polohy ZAP.
7. Prepínač hlavnej sekcie nastavte do polohy VYP.
8. Otáčky motora zvýšte na plný plyn a zámok škrtiacej klapky nastavte do polohy ZAP.
9. Nastavte rukoväť obtokového ventilu hlavnej sekcie, aby ste mohli regulovať mieru miešania v nádrži (Obrázok 23).
10. Otáčky škrtiacej klapky znížte na voľnobežné otáčky.
11. Prepínače miešania a čerpadla nastavte do polohy VYP.
12. Vypnite stroj.

# Umiestnenie čerpadla postrekovača

Čerpadlo postrekovača sa nachádza pod sedadlom (Obrázok 24).

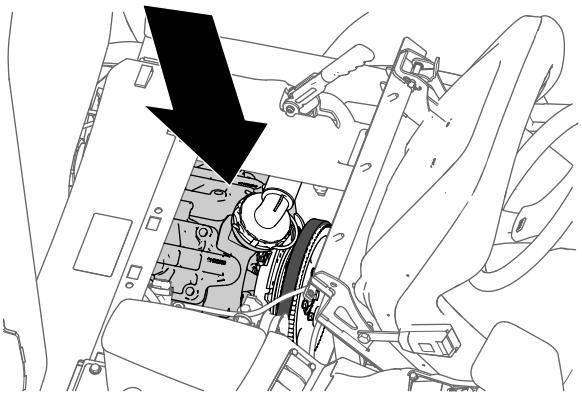

g216323

**Obrázok 24**

# Počas prevádzky

## Bezpečnosť počas prevádzky

### Všeobecné bezpečnostné pokyny

- Majiteľ alebo operátor môže predchádzať nehodám, ktoré môžu spôsobiť zranenie alebo poškodenie majetku, a je zodpovedný za takéto nehody.
- Noste vhodný odev vrátane ochranných okuliarov, dlhých nohavíc, pevnej protišmykovej obuvi a ochrany sluchu. Dlhé vlasy si zviažte dozadu a nenoste voľný odev ani voľné šperky.
- Noste vhodné osobné ochranné prostriedky v súlade s pokynmi v časti Bezpečnosť pri používaní chemických látok.
- Práca so strojom si vyžaduje maximálnu pozornosť. Nerozptyľujte sa žiadnym spôsobom, v opačnom prípade môže dôjsť k zraneniu alebo poškodeniu majetku.
- Nepracujte so strojom, ak ste chorí, unavení alebo pod vplyvom alkoholu alebo drog.
- Na stroji neprevážajte žiadne osoby.
- Stroj prevádzkujte len pri dobrej viditeľnosti. Vyhýbajte sa dieram alebo skrytým nebezpečenstvám.
- Pred naštartovaním motora sa uistite, že ste v prevádzkovej polohe, prevodovka je v polohe NEUTRÁL (manuálna) alebo v polohe PARKOVANIE (automatická) a parkovacia brzda je zatiahnutá.
- Keď je stroj v pohybe, zostaňte sedieť. Vždy keď je to možné, majte obe ruky na volante a ruky a nohy majte vždy v priestore operátora.
- Pri prechode do neprehľadných oblastí, kríkov, stromov alebo iných objektov, ktoré by mohli obmedziť viditeľnosť, buďte opatrní.
- Pred cúvaním sa pozrite dozadu a uistite sa, že za vami nikto nie je. Cúvajte pomaly.
- Nikdy nerobte postrek, keď sa v danej oblasti nachádzajú ľudia, zvlášť deti, a zvieratá.
- Stroj neprevádzkujte v blízkosti zrázov, priekop alebo násypov. Stroj sa môže náhle prevrátiť, keď koleso prejde cez okraj alebo keď okraj prepadne.
- Pri prevádzke na náročnom teréne, nerovnej zemi a v blízkosti obrubníkov, dier a iných náhlych zmien terénu znížte rýchlosť. Náklad sa môže posúvať a stroj môže byť nestabilný.
- Náhle zmeny terénu môžu spôsobiť prudký pohyb volantu a následné zranenie rúk a ramien. Volant držte voľne po obvode a ruky uchovávajte mimo lúčov volantu.
- Po zasiahnutí predmetu alebo v prípade abnormálnych vibrácií stroja zastavte stroj, vypnite motor, vyberte kľúč, zatiahnite parkovaciu brzdu a skontrolujte poškodenie. Pred pokračovaním v prevádzke vykonajte všetky nevyhnutné opravy.
- Pri zatáčaní so strojom do zákrut, na križovatkách a chodníkoch spomaľte a buďte veľmi opatrní. Vždy získajte povolenie na cestu.
- Pri prevádzkovaní stroja na mokrých povrchoch, za nepriaznivého počasia, pri vysokej rýchlosti alebo s plným zaťažením postupujte osobitne opatrne. Čas zastavenia a brzdná dráha sa v týchto podmienkach predlžujú.
- Motora ani výfuku sa nedotýkajte, kým je motor v prevádzke a ani krátko po jeho vypnutí. Tieto oblasti môžu byť dostatočne horúce na to, aby spôsobili popáleniny.
- Pred opustením pozície operátora vykonajte nasledujúce opatrenia:
  - Stroj zaparkujte na rovnom povrchu.
  - Prevodovku preraďte do polohy NEUTRÁL (manuálna) alebo do polohy PARKOVANIE (automatická).
  - Vypnite čerpadlo postrekovača.
  - Zatiahnite parkovaciu brzdu.
  - Vypnite motor a vyberte kľúč (ak sa používa).
  - Počkajte, kým sa nezastavia všetky pohyblivé časti.
- Nikdy neštartujte motor v oblasti bez odvetrania výfukových plynov.
- Nepracujte so strojom, ak hrozia blesky.
- Používajte len príslušenstvo a nadstavce schválené spoločnosťou Toro.

### Bezpečnosť so systémom na ochranu proti prevráteniu (ROPS)

**Poznámka:** Kabína montovaná spoločnosťou Toro na každom stroji uvedenom v tejto *používateľskej príručke* má systém ochrany proti prevráteniu.

- Nedemontujte zo stroja systém na ochranu proti prevráteniu.
- Zapnite si bezpečnostný pás a uistite sa, že ho môžete v prípade núdze rýchlo uvoľniť. Vždy používajte bezpečnostný pás.
- Dôkladne skontrolujte prekážky nad hlavou a nedotýkajte sa ich.
- Systém ROPS uchovávajte v bezpečnom prevádzkovom stave. Pravidelne ho dôkladne kontrolujte, či nie je poškodený a či sú utiahnuté všetky montážne úchytky.

- Bezpečnostné pásy podľa potreby vyčistite a vykonajte ich údržbu.
- Vymeňte všetky poškodené komponenty systému ochrany proti prevráteniu. Neopravujte ani neupravujte ho.

## Bezpečnosť na svahu

Svahy sú hlavným faktorom pri nehodách súvisiacich so stratou ovládania a pri prevrátení, ktoré môžu mať za následok vážne alebo smrteľné zranenie. Nesiete zodpovednosť za bezpečnú prevádzku na svahu. Pri ovládaní stroja na svahu sa musí postupovať mimoriadne opatrne.

- Pozrite s nižšie uvedené pokyny týkajúce sa prevádzky stroja na svahu a určite, či môžete stroj prevádzkovať v podmienkach, ktoré sú v daný deň a na danom pracovisku. Zmeny terénu môžu spôsobiť zmenu prevádzky stroja na svahu.
- Určite, či je svah bezpečný na prevádzku stroja, a zároveň lokalitu preskúmajte. Pri vykonávaní prieskumu sa vždy riaďte zdravým rozumom a dobrým úsudkom.
- Vyhýbajte sa štartovaniu, zastavovaniu alebo otáčaniu stroja na svahoch. Jazdite nahor a nadol svahmi. Nevykonávajte náhle zmeny rýchlosti alebo smeru. Ak sa musíte so strojom otočiť, ak je to možné, otáčajte sa pomaly a plynule dole svahom. Pri cúvaní so strojom postupujte obozretne.
- Neprevádzkujte stroj, ak si nie ste istí trakčným pohonom, riadením alebo stabilitou.
- Odstráňte alebo označte prekážky, napríklad priekopy, diery, vyjazdené koľaje, nerovnosti, skaly alebo iné skryté nebezpečenstvá. Vo vysokej tráve môžu byť skryté prekážky. Stroj sa môže na nerovnom teréne prevrátiť.
- Majte na pamäti, že pri prevádzke stroja na mokrých povrchoch, svahoch alebo dole kopcom môže stroj stratiť trakciu. Strata trakcie kolies môže spôsobiť pošmyknutie a nemožnosť brzdiť a riadiť stroj.
- Pri prevádzke stroja v blízkosti spádov, priekop, násypov, vodných prekážok alebo iných nebezpečenstiev musíte postupovať extrémne opatrne. Stroj sa môže náhle prevrátiť, keď koleso prejde cez okraj alebo sa okraj zosype. Zachovávajte bezpečnú vzdialenosť medzi strojom a každým nebezpečným miestom.
- Pri prevádzke stroja s nadstavcami postupujte zvlášť opatrne. Môžu ovplyvniť stabilitu stroja.
- Ak sa motor pri jazde do kopca zastaví alebo stráca otáčky, postupne použite brzdy a pomaly cúvajte priamo dole kopcom.
- Pri jazde dolu svahom so strojom musí byť vždy zaradená rýchlosť (ak je to možné).
- Stroj neparkujte na svahu.
- Hmotnosť materiálu v nádrži môže zmeniť ovládanie stroja. Ak chcete predísť strate kontroly a zraneniu osôb, dodržiavajte tieto pokyny:
  - Pri prevádzke s ťažkým nákladom znížte rýchlosť a zachovajte dostatočnú brzdnú dráhu. Nepoužívajte náhle brzdy. Na svahoch postupujte zvlášť opatrne.
  - Kvapalné bremená sa pohybujú, a to zvlášť pri zatáčaní, jazde nahor alebo nadol svahmi, náhlej zmene rýchlosti alebo jazde na nerovných povrchoch. Pohybujúce sa bremená môžu spôsobiť prevrátenie stroja.

# Držiak na rádio

Držiak na rádio používajte na odkladanie ručného rádia počas jazdenia na stroji (Obrázok 25).

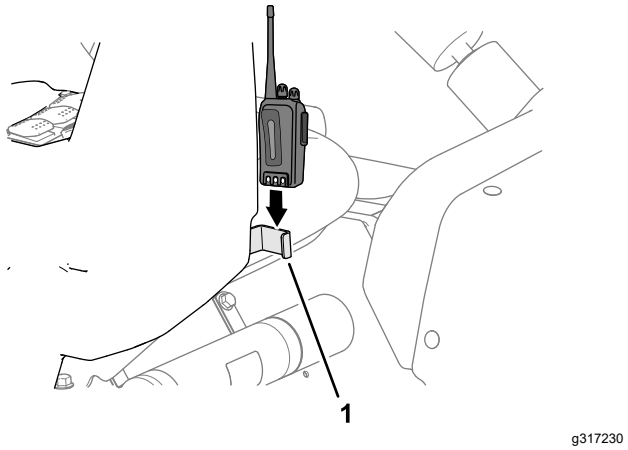


**Obrázok 25**

1. Držiak na rádio

# Prevádzka stroja

## Naštartovanie motora

1. Sadnite si na sedadlo operátora, vložte kľúč do spínača zapaľovania a otočte kľúčom v smere hodinových ručičiek do polohy PREVÁDZKA.
2. Stlačte spojku a posuňte prepínač rozsahu do polohy NEUTRÁL.
3. Uistite sa, či je prepínač čerpadla v polohe VYP.
4. Ak je motor studený, potiahnite nahor gombík sýtiča.

   ***Dôležité:*** **Sýtič nepoužívajte, keď je motor teplý.**
5. Otočte kľúč do polohy ŠTART, kým sa motor nenaštartuje.

   ***Dôležité:*** **Kľúč v polohe ŠTART nedržte dlhšie ako 10 sekúnd. Ak sa motor do**

**10 sekúnd nenaštartuje, pred ďalším pokusom počkajte 1 minútu. Nepokúšajte sa postrekovač roztláčať ani ťahať, aby ste naštartovali motor.**

6. Po naštartovaní motora stláčajte gombík sýtiča pomaly nadol.

## Jazda so strojom

1. Uvoľnite parkovaciu brzdu.
2. Úplne stlačte pedál spojky.
3. Radiacu páku posuňte do prvého prevodového stupňa.
4. Plynulo uvoľňujte pedál spojky a súčasne stláčajte plynový pedál.
5. Keď stroj dosiahne dostatočnú rýchlosť, zložte nohu z plynového pedála, úplne stlačte pedál spojky, radiacu páku posuňte do ďalšieho prevodového stupňa a uvoľnite pedál spojky, pričom stláčajte plynový pedál. Tento postup opakujte, kým nedosiahnete požadovanú rýchlosť.

   ***Dôležité:*** **Pred preradením z prevodového stupňa jazdy dopredu na jazdu dozadu alebo naopak stroj vždy zastavte.**

   **Poznámka:** Vyhnite sa dlhodobej prevádzke motora na voľnobežné otáčky.

   Pomocou nižšie uvedenej tabuľky určite pojazdovú rýchlosť prázdneho stroja pri 3400 ot./min.

| Prevodový stupeň | Pomer | Rýchlosť (km/h) | Rýchlosť (míle/h) |
|---|---|---|---|
| 1 | 66,4 : 1 | 5,6 | 3,5 |
| 2 | 38,1 : 1 | 9,8 | 6,1 |
| 3 | 19,6 : 1 | 19,2 | 11,9 |
| Spiatočka | 80,7 : 1 | 4,7 | 2,9 |

   **Poznámka:** Ak spínač zapaľovania necháte v polohe ZAP. Dlhšie bez naštartovania motora, batéria sa vybije.

   ***Dôležité:*** **Nepokúšajte sa stroj roztláčať ani ťahať, aby ste ho naštartovali. Môže sa poškodiť hnacie ústrojenstvo.**

## Nastavenie zámku škrtiacej klapky

**Poznámka:** Pred nastavením zámku škrtiacej klapky musí byť zatiahnutá parkovacia brzda, čerpadlo postrekovača musí byť zapnuté a prepínač rozsahu musí byť v polohe NEUTRÁL.

1. Na dosiahnutie požadovaných otáčok motora (ot./min.) stlačte plynový pedál.
2. Prepnite prepínač zámku škrtiacej klapky na ovládacom paneli do polohy ZAP.
3. Ak chcete uvoľniť zámok škrtiacej klapky, prepnite prepínač do polohy VYP. alebo stlačte brzdu či pedál spojky.

## Nastavenie zámku rýchlosti

**Poznámka:** Pred nastavením zámku rýchlosti si musíte sadnúť na sedadlo operátora, uvoľniť parkovaciu brzdu, zapnúť čerpadlo a prepínač rozsahu nastaviť do prevodového stupňa.

1. Na dosiahnutie požadovaných otáčok motora stlačte plynový pedál.
2. Prepnite prepínač zámku rýchlosti na ovládacom paneli do polohy ZAP.
3. Ak chcete uvoľniť zámok rýchlosti, prepnite prepínač do polohy VYP. alebo stlačte brzdu či pedál spojky.

## Vypnutie motora

1. Stlačením spojky a brzdy zastavte postrekovač.
2. Páku parkovacej brzdy potiahnite nahor a dozadu a zatiahnite brzdu.
3. Prepínač rozsahu posuňte do polohy NEUTRÁL.
4. Kľúč v zapaľovaní otočte do polohy STOP.
5. Vyberte kľúč zo spínača, aby ste predišli náhodnému naštartovaniu.

# Použitie zámku diferenciálu

Zámok diferenciálu zvyšuje trakciu postrekovača tým, že zablokuje zadné kolesá, aby sa 1 koleso neotáčalo. Môže to pomôcť pri preprave ťažkého nákladu na mokrom trávniku alebo šmykľavých priestoroch, pri jazde hore kopcom a na piesčitých povrchoch. Dôležité je však pamätať na to, že táto trakcia navyše je určená na dočasné alebo obmedzené použitie. Jej využitie nenahrádza spomínanú bezpečnú prevádzku týkajúcu sa prudkých svahov a ťažkých nákladov.

Zámok diferenciálu zabezpečuje otáčanie zadných kolies rovnakou rýchlosťou. Pri používaní zámku diferenciálu je prudké zatáčanie do určitej miery obmedzené a pneumatiky môžu pri tom odrieť trávnik. Zámok diferenciálu používajte len v nevyhnutných prípadoch, pri nižšej rýchlosti a len so zaradeným prvým alebo druhým rýchlostným stupňom.

**⚠ DÔLEŽITÉ UPOZORNENIE**

**Naklonenie alebo prevrátenie postrekovača na kopci môže spôsobiť vážne zranenie.**

- **Trakcia navyše dostupná so zámkom diferenciálu môže postačiť na to, aby ste sa vyhli nebezpečným situáciám, ako je jazda hore svahmi, ktoré sú príliš strmé na otočenie. Pri prevádzke so zapnutým zámkom diferenciálu buďte zvlášť opatrní, a to najmä na strmších svahoch.**
- **Ak prudko zatáčate pri vyššej rýchlosti so zapnutým zámkom diferenciálu a vnútorné zadné koleso sa zdvihne zo zeme, môžete stratiť kontrolu nad postrekovačom a následne môže postrekovač prešmykovať. Zámok diferenciálu používajte len pri nižšej rýchlosti.**

# Prevádzka postrekovača

Ak chcete prevádzkovať postrekovač Multi Pro, najskôr naplňte nádrž postrekovača, potom aplikujte roztok na pracovnú oblasť a napokon nádrž vyčistite. Všetky tieto 3 kroky vykonajte v tomto poradí, čím predídete poškodeniu postrekovača. Nemiešajte a nepridávajte napríklad chemické látky do nádrže postrekovača v noci a nepostrekujte s nimi až ráno. Chemické látky by sa mohli oddeliť a potenciálne poškodiť komponenty postrekovača.

**⚠ VÝSTRAHA**

**Chemické látky sú nebezpečné a môžu spôsobiť zranenie osôb.**

- **Pred manipuláciou s chemickými látkami si prečítajte pokyny na štítkoch príslušných chemických látok a dodržiavajte všetky odporúčania a bezpečnostné opatrenia výrobcu.**
- **Zabráňte tomu, aby sa chemické látky dostali do kontaktu s vašou pokožkou. Ak k takému kontaktu dôjde, zasiahnutú oblasť dôkladne vyčistite mydlom a čistou vodou.**
- **Noste okuliare a všetky ostatné ochranné prostriedky odporúčané výrobcom chemických látok.**

Postrekovač Multi Pro je špeciálne navrhnutý tak, aby bol vysokoodolný a zaručil tak dlhú životnosť. Na tento účel sme pre konkrétne dôvody na rôznych častiach postrekovača použili rôzne materiály. Bohužiaľ, neexistuje žiadny materiál, ktorý by bol ideálny na všetky predvídateľné aplikácie.

Niektoré chemické látky sú agresívnejšie a každá inak reaguje na rôzne materiály. Niektoré konzistencie (napríklad prášky, ktoré možno navlhčiť, drevené uhlie) sú abrazívnejšie a spôsobujú rýchlejšie opotrebovanie ako za bežných podmienok. Ak je chemická látka k dispozícii vo forme, ktorá pomôže predĺžiť životnosť postrekovača, použite túto alternatívnu formu.

Po každej aplikácii nikdy nezabudnite postrekovač dôkladne vyčistiť. Zaručíte tým dlhú a bezproblémovú životnosť postrekovača.

## Vykonávanie postreku

***Dôležité:*** **Ak chcete zaručiť, že roztok zostane dobre namiešaný, vždy keď máte roztok v nádrži, používajte funkciu miešania. Ak má miešanie fungovať, čerpadlo musí byť zapnuté a motor musí bežať na vyššie ako voľnobežné otáčky. Ak stroj zastavíte a potrebujete premiešavať, zatiahnite parkovaciu brzdu, zapnite čerpadlo, stlačte plynový pedál na podlahu a zámok škrtiacej klapky prepnite do polohy ZAP.**

1. Spustite sekcie do príslušnej polohy.
2. Prepínač čerpadla postrekovača nastavte do polohy ZAP.
3. Prepínač hlavnej sekcie nastavte do polohy VYP. a 3 prepínače sekcií do polohy ZAP.
4. Prejdite na miesto, ktoré budete postrekovať.
5. Prepínač hlavnej sekcie nastavte do polohy ZAP. a začnite s postrekom.

   **Poznámka:** V informačnom centre sa zobrazia sekcie so zapnutým postrekom.

   **Poznámka:** Keď bude nádrž takmer prázdna, pri miešaní môže v nádrži vznikať pena. Ak tomu chcete predísť, vypnite premiešavací ventil. Prípadne môžete v nádrži použiť prípravok proti peneniu.
6. Pomocou prepínača rozsahu nastavte cieľ.
7. Po dokončení postreku nastavením prepínača hlavnej sekcie do polohy VYP. Vypnite všetky sekcie a potom prepínač čerpadla prepnite do polohy VYP.

# Umiestnenie sekcií postrekovača

Prepínače zdvíhania sekcií rámu na ovládacom paneli postrekovača umožňujú presúvať vonkajšie sekcie postrekovača medzi prepravnou a striekacou polohou bez toho, aby ste museli opustiť sedadlo operátora. Vždy keď je to možné, pred zmenou polohy sekcie postrekovača stroj zastavte.

## Spustenie vonkajších sekcií postreku do polohy postreku

1. Stroj zaparkujte na rovnom povrchu.
2. Na spustenie vonkajších sekcií používajte prepínače zdvíhania sekcie rámu.

   **Poznámka:** Počkajte, kým sa vonkajšie sekcie postrekovača úplne neroztiahnu do polohy postreku.

## Zdvihnutie vonkajších sekcií postreku do prepravnej polohy

1. Stroj zaparkujte na rovnom povrchu.
2. Pomocou prepínačov zdvíhania sekcie rámu zdvíhajte vonkajšie sekcie postrekovača, kým sa úplne nepresunú do prepravných vidlíc pre sekcie rámu, teda do prepravnej polohy v tvare písmena X, a kým sa úplne nestiahnu zdvíhacie valce.

   ***Dôležité:*** **Keď sa vonkajšie sekcie postrekovača presunú do požadovanej polohy, uvoľnite prepínače zdvíhania sekcií rámu. Spustenie mechanizmov po mechanickom zastavení môže poškodiť zdvíhacie valce alebo iné hydraulické komponenty.**

   ***Dôležité:*** **Uistite sa, že sa sekcie postreku v prepravnej polohe nedotýkajú žiadnych nízkych predmetov nad hlavou. Sekcie postreku sa môžu poškodiť.**

   ***Dôležité:*** **Sekcie postrekovača sa môžu poškodiť tak, že sa budú prepravovať v inej ako prepravnej polohe v tvare písmena X pomocou prepravnej vidlice rámu.**

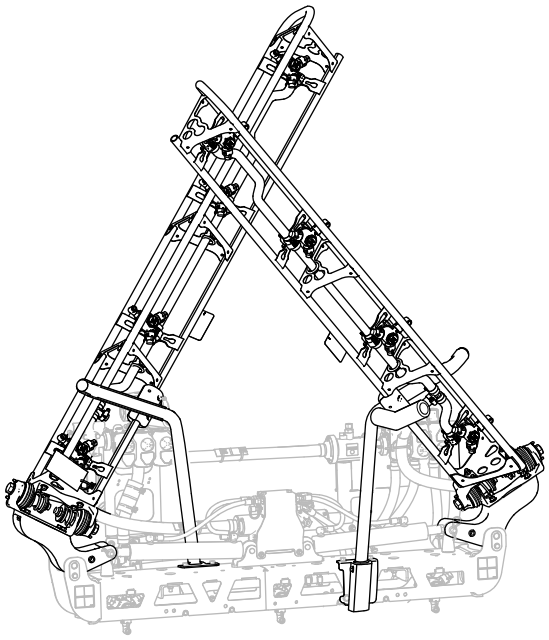


**Obrázok 26**
Prepravná poloha v tvare písmena X

***Dôležité:*** **Ak chcete predísť poškodeniu zdvíhacieho valca, uistite sa, že sú mechanizmy pred prepravou stroja úplne stiahnuté.**

# Tipy pri vykonávaní postreku

- Nestriekajte opakovane na miesta, ktoré ste už predtým striekali.
- Dávajte pozor na upchaté dýzy. Vymeňte všetky opotrebované alebo poškodené dýzy.
- Pred zastavením postrekovača pomocou prepínača hlavnej sekcie zastavte prietok postrekovača. Po zastavení použite ovládací prvok škrtiacej klapky motora na zabránenie zvyšovaniu otáčok motora, aby fungovala funkcia miešania.
- Lepšie výsledky dosiahnete, ak sa pri zapnutí sekcií postrekovač pohybuje.

# Odstránenie upchatia dýzy

Ak sa dýza počas postreku upchá, vyčistite ju takto:

1. Postrekovač zastavte na rovnom povrchu, vypnite motor a zatiahnite parkovaciu brzdu.
2. Prepínač hlavnej sekcie nastavte do polohy VYP. a potom prepínač čerpadla postrekovača prepnite do polohy VYP.
3. Odstráňte upchatie dýzy a vyčistite ju pomocou fľaše s rozstrekovačom s vodou a zubnej kefky.
4. Namontujte dýzu.

# *Po prevádzke*

# Bezpečnosť po prevádzke

## Všeobecné bezpečnostné pokyny

- Pred opustením pozície operátora vykonajte nasledujúce opatrenia:
  - Stroj zaparkujte na rovnom povrchu.
  - Prevodovku preraďte do polohy NEUTRÁL (manuálna) alebo do polohy PARKOVANIE (automatická).
  - Vypnite čerpadlo postrekovača.
  - Zatiahnite parkovaciu brzdu.
  - Vypnite motor a vyberte kľúč (ak sa používa).
  - Počkajte, kým sa nezastavia všetky pohyblivé časti.
  - Pred úpravou, servisom, čistením alebo skladovaním nechajte stroj vychladnúť.
- Po skončení práce so strojom v daný deň umyte všetky zvyšky chemických látok z vonkajšej časti stroja a uistite sa, že systém je neutralizovaný a trikrát vypláchnutý podľa odporúčaní výrobcov chemických látok a že ste 3-krát spustili cyklus všetkých ventilov. Pozrite si časť Bezpečnosť pri používaní chemických látok.
- Pred uskladnením stroja v akomkoľvek uzavretom priestore nechajte motor vychladnúť.
- Stroj ani nádobu na palivo nikdy neskladujte na miestach s otvoreným plameňom, iskrami alebo kontrolkami, napríklad na ohrievači vody alebo inom spotrebiči.
- Všetky časti stroja uchovávajte v dobrom prevádzkovom stave a utiahnite všetok hardvér.
- Vymeňte všetky opotrebované, poškodené alebo chýbajúce štítky.

# Čistenie postrekovača

***Dôležité:*** **Na čistenie stroja nepoužívajte poloslanú ani upravenú vodu.**

## Čistenie systému postrekovača

### Vypúšťanie nádrže

1. Zastavte postrekovač, zatiahnite parkovaciu brzdu, vypnite motor a vyberte kľúč.
2. Na ľavej strane stroja smerom k palivovej nádrži nájdite vypúšťací ventil nádrže (Obrázok 27).

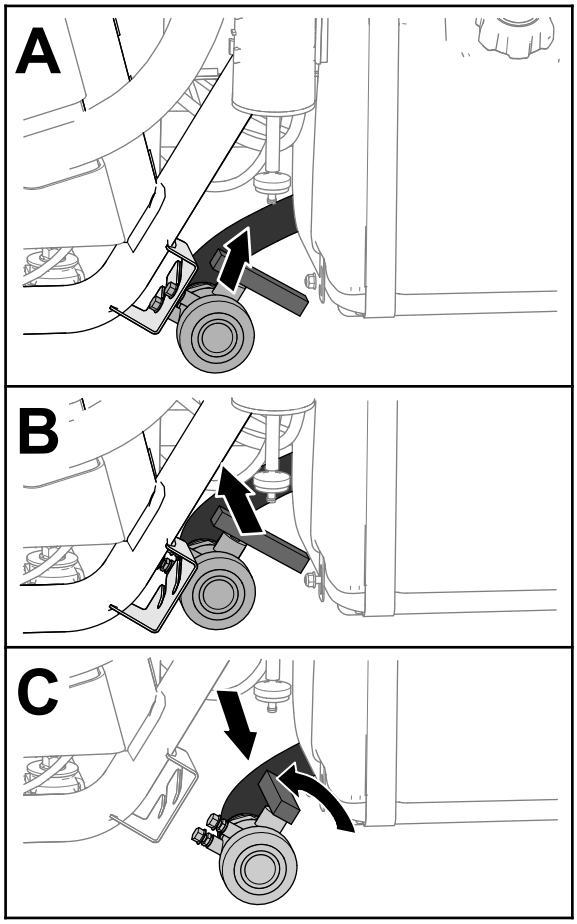


g237187

**Obrázok 27**

3. Zdvihnite ventil a posúvajte ho dovnútra, kým montážne kliny ventilu neuvoľnia otvory v konzole vypúšťacieho ventilu, a posuňte ventil dozadu (Obrázok 27).
4. Zarovnajte koniec ventilu s vypúšťacou nádobou a otočte rukoväť ventilu proti smeru hodinových ručičiek do otvorenej polohy (Obrázok 27).
5. Po úplnom vypustení nádrže otočte rukoväť vypúšťacieho ventilu do zatvorenej polohy a nasaďte ventil na konzolu vypúšťacieho ventilu (Obrázok 27).

   ***Dôležité:*** **Chemické látky z nádrže postrekovača zlikvidujte v súlade s miestnymi právnymi predpismi a pokynmi výrobcu materiálu.**

## Čistenie vnútorných komponentov postrekovača

***Dôležité:*** **Pri čistení postrekovača používajte len čistú vodu.**

***Dôležité:*** **Vypúšťať a vyplachovať postrekovač vrátane všetkého namontovaného príslušenstva systému postrekovača musíte vždy okamžite po každom použití. Ak postrekovač nevypláchnete a nevyčistíte, chemické látky môžu zaschnúť a upchať rúrky, filtre, ventily, telesá dýz, čerpadlo a ďalšie komponenty.**

Používajte čistiacu a vyplachovaciu súpravu schválenú pre tento stroj. Ďalšie informácie vám poskytne autorizovaný distribútor spoločnosti Toro.

**Poznámka:** V nasledujúcich odporúčaniach a pokynoch sa predpokladá, že vyplachovacia súprava značky Toro nie je namontovaná.

Systém postrekovača a všetko namontované príslušenstvo postrekovača vyčistite po **každom** postreku. Ak chcete systém postrekovača vyčistiť úplne, musíte ho vypláchnuť 3-krát.

1. Nádrž naplňte minimálne 190 l čistej vody a zatvorte veko.
2. Pri prvom a druhom vyplachovaní systému môžete podľa potreby vo vode použiť čistiaci/neutralizujúci prostriedok.

   **Poznámka:** Pri konečnom vypláchnutí použite len čistú vodu.
3. Spustite vonkajšie sekcie postreku do polohy postreku.
4. Naštartujte motor, nastavte prepínač čerpadla postrekovača do polohy ZAP. a stlačte plynový pedál pre vyššie otáčky motora.
5. Prepínač miešania nastavte do polohy ZAP.
6. Pomocou prepínača rozsahu aplikácie zvýšite tlak na vyššie nastavenie.
7. Prepínače jednotlivých sekcií a prepínač hlavnej sekcie nastavte do polohy ZAP.
8. Skontrolujte dýzy a uistite sa, či všetky striekajú správne.
9. Všetku vodu z nádrže vystriekajte cez dýzy.
10. Prepínač hlavnej sekcie nastavte do polohy VYP., prepínač miešania a prepínač čerpadla postrekovača do polohy VYP. a vypnite motor.
11. Kroky 1 až 10 zopakujte ešte minimálne 2-krát, aby ste zaručili, že je systém postrekovača úplne čistý.

    ***Dôležité:*** **Vždy musíte dokončiť 3 cykly vyplachovania, aby ste zaručili, že sú systém a príslušenstvo postrekovača úplne čisté, čím predídete poškodeniu systému.**

## Čistenie vonkajších komponentov postrekovača

1. Vyčistite sací a tlakový filter. Pozrite si časti Čistenie sacieho filtra (strana 39) a Čistenie tlakového filtra (strana 39).

***Dôležité:*** **Ak ste používali chemické látky vo forme prášku, ktorý možno navlhčiť, po každej nádrži vyčistite sitko.**

2. Pomocou záhradnej hadice vypláchnite vonkajšiu časť postrekovača čistou vodou.
3. Demontujte dýzy a vyčistite ich manuálne.

   **Poznámka:** Poškodené alebo opotrebované dýzy vymeňte.

   **Poznámka:** Ak má stroj voliteľné filtre dýz, pred montážou dýz ich vyčistite. Pozrite si časť Čistenie voliteľných filtrov dýz (strana 40).

# Čistenie sacieho filtra

**Servisný interval:** Po každom použití—Vyčistite sací filter. Vyčistite sací filter (častejšie pri používaní práškov, ktoré možno navlhčiť).

1. Stroj zaparkujte na rovnom povrchu, zatiahnite parkovaciu brzdu, vypnite čerpadlo a motor a vyberte kľúč.
2. Z vrchnej časti nádrže postrekovača demontujte úchytku, ktorá zaisťuje armatúru hadice pripevnenú k veľkej hadici, z puzdra filtra (Obrázok 28).

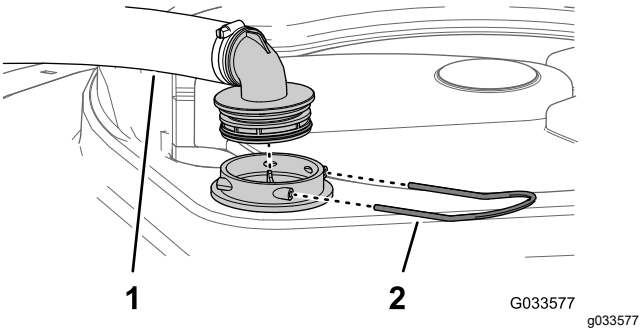


**Obrázok 28**

1. Nasávacia hadica
2. Úchytka

3. Hadicu a armatúru hadice demontujte z puzdra filtra (Obrázok 28).
4. Vytiahnite sitko nasávania z puzdra filtra v nádrži (Obrázok 29).

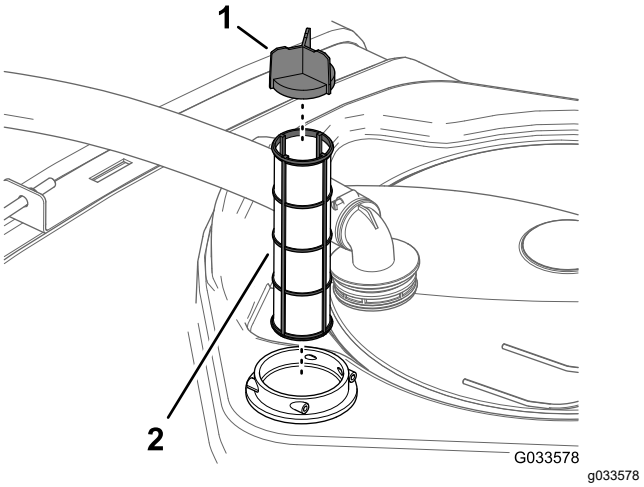


**Obrázok 29**

1. Lopatka sitka
2. Sitko nasávania

5. Vyčistite sací filter čistou vodou.

   ***Dôležité:*** **Ak je filter poškodený alebo ho nemožno vyčistiť, vymeňte ho.**

6. Sací filter zasúvajte do puzdra filtra, kým sa úplne nezaistí na mieste.
7. Zarovnajte hadicu a armatúru hadice k puzdrom filtra na vrchnej časti nádrže a armatúru a puzdro zaistite pomocou úchytky, ktorú ste demontovali v kroku 2.

# Čistenie tlakového filtra

**Servisný interval:** Po každom použití—Vyčistite tlakový filter. Vyčistite tlakový filter (častejšie pri používaní práškov, ktoré možno navlhčiť).

1. Stroj zaparkujte na rovnom povrchu, zatiahnite parkovaciu brzdu, vypnite čerpadlo postrekovača a motor a vyberte kľúč.
2. Pod tlakový filter zarovnajte záchytnú nádobu (Obrázok 30).

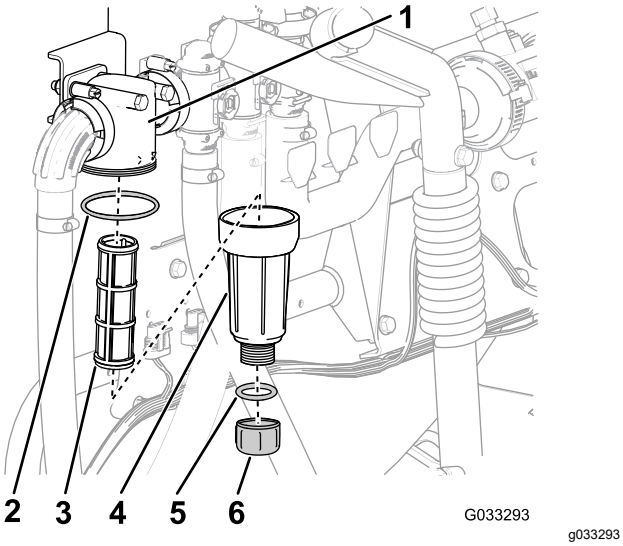


**Obrázok 30**

1. Hlava filtra
2. Tesnenie (miska)
3. Vložka filtra
4. Tesnenie (vypúšťacia zátka)
5. Vypúšťacia zátka
6. Miska

3. Vypúšťaciu zátku otočte proti smeru hodinových ručičiek a zložte ju z misky tlakového filtra (Obrázok 30).

   **Poznámka:** Nechajte misku úplne vypustiť.

4. Otočte misku proti smeru hodinových ručičiek a zložte hlavu filtra (Obrázok 30).
5. Vyberte vložku tlakového filtra (Obrázok 30).
6. Vložku tlakového filtra vyčistite čistou vodou.

   ***Dôležité:*** **Ak je filter poškodený alebo ho nemožno vyčistiť, vymeňte ho.**

7. Skontrolujte, či nie je poškodené a opotrebované tesnenie vypúšťacej zátky (nachádza sa vnútri misky) a tesnenie misky (nachádza sa vnútri hlavy filtra) (Obrázok 30).

   ***Dôležité:*** **Všetky poškodené alebo opotrebované tesnenia zátky, misky alebo oboch vymeňte.**

8. Do hlavy filtra zasuňte vložku tlakového filtra (Obrázok 30).

   **Poznámka:** Skontrolujte, či je vložka filtra pevne zasunutá v hlave filtra.

9. Na hlavu filtra nainštalujte misku a utiahnite ju rukou (Obrázok 30).
10. Namontujte vypúšťaciu zátku na armatúru v spodnej časti misky a zátku utiahnite rukou (Obrázok 30).

# Čistenie voliteľných filtrov dýz

1. Stroj zaparkujte na rovnom povrchu, zatiahnite parkovaciu brzdu, vypnite čerpadlo postrekovača a motor a vyberte kľúč.
2. Demontujte dýzu z hlavy postrekovača (Obrázok 31).

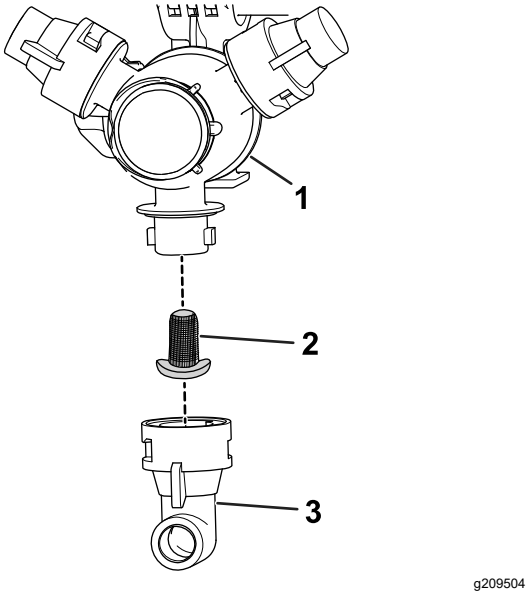


**Obrázok 31**

1. Hlava postrekovača
2. Filter dýzy
3. Dýza

3. Vyberte filter dýzy (Obrázok 31).
4. Vyčistite filter dýzy čistou vodou.

   ***Dôležité:*** **Ak je filter poškodený alebo ho nemožno vyčistiť, vymeňte ho.**

5. Nainštalujte filter dýzy (Obrázok 31).

   **Poznámka:** Uistite sa, že je filter pevne zaistený na mieste.

6. Namontujte dýzu na hlavu postrekovača (Obrázok 31).
7. Kroky 2 až 6 zopakujte na ďalších dýzach postrekovača.

## Čistenie telesa dýzy a membrány spätnej klapky

**Servisný interval:** Každý rok—Vyčistite teleso dýzy a membránu spätnej klapky. Teleso dýzy a membránu spätnej klapky vyčistite, ak si všimnete, že po vypnutí prepínačov sekcií z dýz kvapká.

1. Otočte zátku membrány proti smeru hodinových ručičiek a zložte ju z telesa dýzy (Obrázok 32).

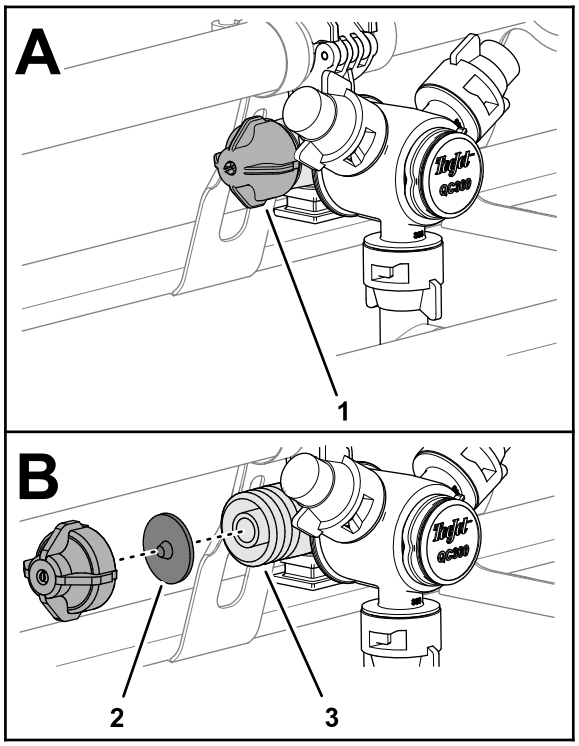


**Obrázok 32**

1. Zátka membrány
2. Membrána spätnej klapky
3. Teleso dýzy

2. Vyberte membránu spätnej klapky zo zátky alebo telesa dýzy (Obrázok 32).
3. Vyčistite zátku, membránu a teleso dýzy čistou vodou (Obrázok 32).
4. Namontujte membránu do zátky tak, aby výstupok membrány smeroval k zátke (Obrázok 32).

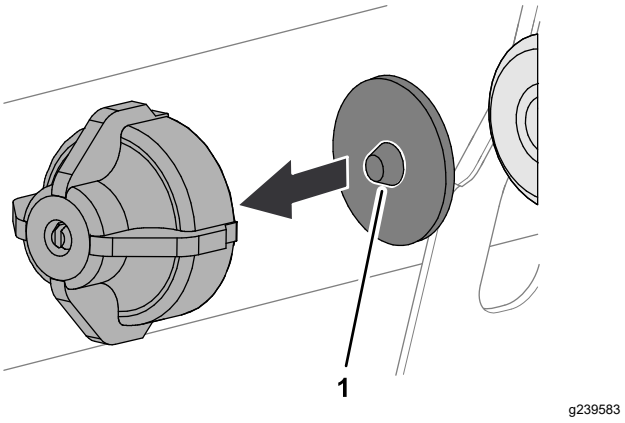


**Obrázok 33**

1. Výstupok (membrána)

5. Namontujte zátku a membránu na teleso dýzy a utiahnite ich rukou (Obrázok 32).
6. Kroky 1 až 5 zopakujte na ďalších dýzach postrekovača.

## Úprava systému postrekovača

**Servisný interval:** Po každom použití—Systém postrekovača upravujte na konci každého pracovného dňa.

### Špecifikácia kondicionéra

**Špecifikácia kondicionéra:** propylénglykol, netoxická protimrazová zmes RV s inhibítorom korózie

***Dôležité:*** **Používajte len propylénglykol s inhibítorom korózie.**

**Nepoužívajte recyklovaný propylénglykol. Nepoužívajte protimrazovú zmes na báze etylénglykolu.**

**Propylénglykol nepoužívajte s pridanými rozpustnými alkoholmi (metanol, etanol alebo izopropanol) alebo slanou vodou.**

### Príprava kondicionéra

1. Stroj presuňte na rovný povrch, zatiahnite parkovaciu brzdu, vypnite motor a vyberte kľúč.
2. Kondicionér do nádrže pridajte takto:
   - (Vopred namiešaný) protimrazový propylénglykol RV – do nádrže pridajte 38 l protimrazového propylénglykolu RV.
   - V prípade koncentrovaného protimrazového propylénglykolu RV vykonajte nasledujúce kroky:
     A. Do nádrže postrekovača pridajte 38 l roztok protimrazového propylénglykolu RV a vody. Protimrazový roztok pripravte podľa pokynov výrobcu pre

koncentráciu s menovitou minimálnou hodnotou –45 °C.

***Dôležité:*** **Pri čistení postrekovača používajte len čistú vodu.**

B. Naštartujte motor a prepínač čerpadla postrekovača nastavte do polohy ZAP.

C. Na zvýšenie otáčok motora stlačte plynový pedál.

D. Prepínač miešania nastavte do polohy ZAP.

Roztok kondicionéra a vody nechajte cirkulovať 3 minúty alebo dlhšie.

### Postrek s kondicionérom

**Odporúčaný nástroj:** čistá záchytná nádoba.

1. Stroj presuňte na miesto s vypúšťacou podložkou a zatiahnite parkovaciu brzdu.
2. Spustite vonkajšie sekcie rámu.
3. Prepínače ľavej, strednej a pravej sekcie a prepínač hlavnej sekcie nastavte do polohy ZAP.
4. Nechajte systém postrekovača pracovať, kým sa cez dýzy nevypustí kondicionér.

   **Poznámka:** Väčšinou je protimrazový propylénglykol RV ružový. Pomocou záchytnej nádoby otestujte prietok z postrekovača na niekoľkých dýzach.
5. Vypnite prepínač hlavnej sekcie, 3 prepínače sekcií, prepínač miešania, prepínač čerpadla postrekovača a motor.

## Preprava postrekovača

Na prepravu stroja na dlhšiu vzdialenosť používajte príves alebo kamión.

- Pri nakladaní stroja na príves alebo kamión používajte rampy s plnou šírkou.
- Vonkajšie sekcie postrekovača priviažte k prepravným vidliciam sekcií rámov.
- Stroj bezpečne priviažte k prepravnému vozidlu. Na Obrázok 34 sú zobrazené zväzovacie slučky na stroji.

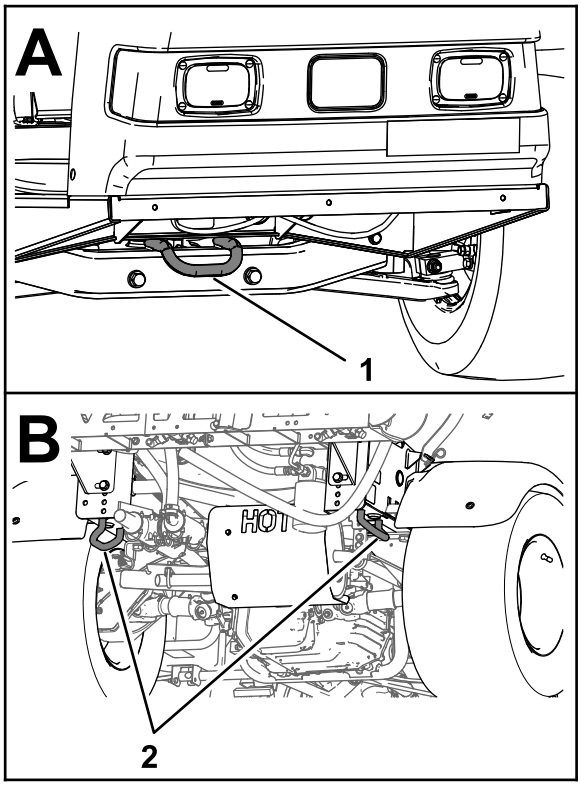


**Obrázok 34**

1. Predná zväzovacia slučka 2. Zadné zväzovacie slučky

## Ťahanie postrekovača

V prípade núdze môžete postrekovač odtiahnuť na krátku vzdialenosť. Nepoužívajte to však ako štandardný postup.

**⚠ DÔLEŽITÉ UPOZORNENIE**

**Ťahanie pri vysokej rýchlosti by mohlo spôsobiť stratu ovládania a následne zranenie osôb.**

**Postrekovač nikdy neťahajte vyššou rýchlosťou ako 8 km/h.**

Pri ťahaní postrekovača musia byť 2 osoby. Ak musíte stroj presunúť na dlhšiu vzdialenosť, prepravujte ho na kamióne alebo prívese. Pozrite si časť Preprava postrekovača (strana 42).

1. Pripevnite ťažnú tyč k rámu.
2. Prepínač rozsahu posuňte do polohy NEUTRÁL a uvoľnite parkovaciu brzdu.
3. Postrekovač ťahajte maximálnou rýchlosťou 8 km/h.

# Údržba

**Poznámka:** Z lokality www.Toro.com si prevezmite bezplatnú kópiu schémy zapojenia a pomocou prepojenia zameraného na príručky na domovskej stránke vyhľadajte svoj stroj.

Dodatočné informácie o systéme postrekovača nájdete v schéme systému postrekovača v časti Schémata (strana 73).

**Poznámka:** Určite ľavú a pravú stranu stroja pri normálnej prevádzkovej polohe.

## Bezpečnosť pri údržbe

- Pred opustením pozície operátora vykonajte nasledujúce opatrenia:
  - Stroj zaparkujte na rovnom povrchu.
  - Prevodovku preraďte do polohy NEUTRÁL (manuálna) alebo do polohy PARKOVANIE (automatická).
  - Zatiahnite parkovaciu brzdu.
  - Vypnite motor a vyberte kľúč (ak sa používa).
  - Počkajte, kým sa nezastavia všetky pohyblivé časti.
- Pred vykonaním údržby nechajte komponenty stroja vychladnúť.
- Údržby, opravy, nastavenia alebo kontroly stroja smie vykonávať len kvalifikovaný a autorizovaný personál.
- Pred vykonaním údržby postrekovač dôkladne vyčistite a vypláchnite. Pozrite si časť Bezpečnosť pri používaní chemických látok.
- Chemické látky používané v systéme postrekovača môžu byť nebezpečné a toxické pre vás, okolostojace osoby, zvieratá, rastliny, pôdu alebo ďalší majetok.
  - Pozorne si prečítajte štítky s výstrahou týkajúcou sa chemických látok a karty bezpečnostných údajov (KBÚ) pre všetky používané chemické látky, dodržiavajte ich a chráňte sa v súlade s odporúčaniami výrobcu chemických látok.
  - V blízkosti chemických látok si vždy chráňte pokožku. Pred kontaktom s chemickými látkami sa chráňte príslušnými osobnými ochrannými prostriedkami, ako sú napríklad:
    - ◊ bezpečnostné okuliare alebo tvárový štít,
    - ◊ chemický oblek,
    - ◊ respirátor alebo maska s filtrom,
    - ◊ rukavice odolné voči pôsobeniu chemických látok,
    - ◊ gumené čižmy alebo iná pevná obuv,
    - ◊ čisté náhradné oblečenie, mydlo a jednorazové utierky na očistenie.
  - Ak tieto informácie o bezpečnom používaní chemických látok nemáte k dispozícii, odmietnite postrekovač používať alebo na ňom pracovať.
  - Stroj nenapĺňajte, nekalibrujte ani nečistite, keď sa v danej oblasti nachádzajú ľudia, zvlášť deti, a zvieratá.
  - S chemickými látkami manipulujte v dobre vetranom priestore.
  - Zvlášť pri plnení nádrže postrekovača majte poruke čistú vodu.
  - Pri práci v blízkosti chemických látok nejedzte, nepite ani nefajčite.
  - Striekacie dýzy nečistite prefukovaním ani vkladaním do úst.
  - Čo najskôr po práci s chemickými látkami si umyte ruky a ďalšie miesta, ktoré s nimi prišli do kontaktu.
  - Chemické látky a výpary sú nebezpečné. Nikdy nevstupujte do nádrže ani nad otvor či do otvoru nádrže neumiestňujte hlavu.
- Ak chcete zaručiť dobrý stav celého stroja, dbajte na to, aby bol všetok hardvér správne utiahnutý.
- Ak chcete znížiť riziko požiaru, dbajte na to, aby sa v motorovom priestore nenachádzalo nadmerné množstvo maziva, chemických látok, trávy, listov a nečistôt.
- Ak musíte pri nastavení počas údržby spustiť motor, nepribližujte sa rukami, nohami, oblečením ani inými časťami tela k motoru ani iným pohyblivým častiam. Všetky osoby musia byť v bezpečnej vzdialenosti.
- Neupravujte pojazdovú rýchlosť stroja. Ak chcete zaručiť bezpečnosť a presnosť, dajte pojazdovú rýchlosť skontrolovať autorizovanému distribútorovi spoločnosti Toro.
- Ak stroj vyžaduje väčšiu opravu alebo potrebujete technickú pomoc, obráťte sa na autorizovaného distribútora spoločnosti Toro.
- Akékoľvek úpravy tohto stroja môžu ovplyvniť jeho prevádzku, výkon, odolnosť alebo používanie a môžu spôsobiť zranenie alebo smrť. Také používanie môže zrušiť platnosť záruky na produkt.

- Pri každej práci pod strojom podoprite stroj stojanom.
- Opatrne uvoľnite tlak z komponentov s uloženou energiou.

# Odporúčaný harmonogram údržby

| Servisný interval | Postup pri údržbe |
|---|---|
| Po prvých 8 hodinách | • Utiahnite matice svorníkov kolies.<br>• Vymeňte hydraulický filter. |
| Po prvých 50 hodinách | • Vymeňte motorový olej.<br>• Skontrolujte vzduchový filter uhlíkového kanistra.<br>• Vymeňte filter uhlíkového kanistra. |
| Pri každom použití alebo denne | • Každých 8 hodín alebo denne kontrolujte tlak vzduchu v pneumatikách.<br>• Riaďte sa pokynmi v časti Zábeh nového stroja (prvých 100 hodín prevádzky).<br>• Skontrolujte popruhy nádrže.<br>• Skontrolujte otočnú mriežku motora.<br>• Skontrolujte motorový olej.<br>• Skontrolujte tlak pneumatík. |
| Po každom použití | • Vyčistite postrekovač.<br>• Vyčistite sací filter.<br>• Vyčistite tlakový filter.<br>• Systém postrekovača upravujte na konci každého pracovného dňa. |
| Po každých 50 hodinách prevádzky | • Namažte čerpadlo.<br>• Vyčistite a naolejujte penovú vložku vzduchového filtra (v prašnom alebo znečistenom prostredí častejšie).<br>• Skontrolujte káblové prípojky batérie.<br>• Skontrolujte hladinu elektrolytu v batérii. |
| Po každých 100 hodinách prevádzky | • Namažte všetky mazacie armatúry.<br>• Namažte závesy sekcie.<br>• Vyčistite otočnú mriežku motora (v prašnom alebo znečistenom prostredí častejšie).<br>• Vymeňte motorový olej (častejšie pri prevádzke s ťažkým nákladom alebo pri vysokej teplote).<br>• Vymeňte olejový filter motora.<br>• Vymeňte palivový filter.<br>• Utiahnite matice svorníkov kolies.<br>• Skontrolujte stav a opotrebovanie pneumatík.<br>• Skontrolujte zbiehavosť predných kolies.<br>• Skontrolujte brzdy. |
| Po každých 200 hodinách prevádzky | • Vymeňte papierovú vložku vzduchového filtra (v prašnom alebo znečistenom prostredí častejšie).<br>• Vymeňte zapaľovacie sviečky.<br>• Skontrolujte vzduchový filter uhlíkového kanistra.<br>• Vymeňte filter uhlíkového kanistra.<br>• Skontrolujte nastavenie kábla zámku diferenciálu.<br>• Skontrolujte parkovaciu brzdu.<br>• Skontrolujte kvapalinu v transaxle/hydraulickú kvapalinu.<br>• Skontrolujte všetky hadice a prípojky, či nie sú poškodené a či sú správne pripevnené.<br>• Vyčistite prietokomer (častejšie pri používaní práškov, ktoré možno navlhčiť). |

| Servisný interval | Postup pri údržbe |
|---|---|
| Po každých 400 hodinách prevádzky | • Vykonajte celoročnú údržbu špecifikovanú v používateľskej príručke k motoru.<br>• Skontrolujte palivové potrubie.<br>• Vypustite a vyčistite palivovú nádrž.<br>• Vymeňte sací filter.<br>• Vymeňte tlakový filter.<br>• Skontrolujte membrány čerpadla a v prípade potreby ich vymeňte. (Navštívte autorizovaného distribútora spoločnosti Toro.)<br>• Skontrolujte spätné klapky čerpadla a v prípade potreby ich vymeňte. (Navštívte autorizovaného distribútora spoločnosti Toro.)<br>• Skontrolujte nylonové otočné puzdrá. |
| Po každých 800 hodinách prevádzky | • Vymeňte kvapalinu v transaxle/hydraulickú kvapalinu a vyčistite sitko.<br>• Vymeňte hydraulický filter. |
| Každý rok | • Kalibrujte obtokový premiešavací ventil.<br>• Vyčistite teleso dýzy a membránu spätnej klapky. |

***Dôležité:*** **O ďalších postupoch údržby si prečítajte v používateľskej príručke k motoru.**

# Kontrolný zoznam dennej údržby

Túto stranu skopírujte na účely pravidelného používania.

| Položka kontrolného zoznamu údržby | Na týždeň: | | | | | | |
|---|---|---|---|---|---|---|---|
| | Pondelok | Utorok | Streda | Štvrtok | Piatok | Sobota | Nedeľa |
| Skontrolujte prevádzku brzdy a parkovacej brzdy. | | | | | | | |
| Skontrolujte prevádzku rýchlostných stupňov/neutrálu. | | | | | | | |
| Skontrolujte hladinu paliva. | | | | | | | |
| Skontrolujte hladinu motorového oleja. | | | | | | | |
| Skontrolujte hladinu prevodovkového oleja. | | | | | | | |
| Skontrolujte vzduchový filter. | | | | | | | |
| Skontrolujte rebrá chladiaceho systému motora. | | | | | | | |
| Skontrolujte všetky nezvyčajné zvuky motora. | | | | | | | |
| Skontrolujte všetky nezvyčajné zvuky pri prevádzke. | | | | | | | |
| Skontrolujte tlak pneumatík. | | | | | | | |
| Skontrolujte, či nedochádza k úniku kvapalín. | | | | | | | |
| Skontrolujte prevádzku nástrojov. | | | | | | | |
| Skontrolujte prevádzku plynového pedála. | | | | | | | |
| Vyčistite sitko nasávania. | | | | | | | |
| Skontrolujte zbiehavosť. | | | | | | | |
| Namažte všetky mazacie armatúry.[1] | | | | | | | |
| Opravte poškodený náter. | | | | | | | |

[1]Ihneď po **každom** umytí bez ohľadu na uvedený interval

# Poznámky k problematickým oblastiam

| Osoba, ktorá vykonala kontrolu: | | |
|---|---|---|
| **Polo-žka** | **Dátum** | **Informácie** |
| 1 | | |
| 2 | | |
| 3 | | |
| 4 | | |
| 5 | | |
| 6 | | |
| 7 | | |
| 8 | | |
| 9 | | |
| 10 | | |
| 11 | | |
| 12 | | |

**⚠ VÝSTRAHA**

**Ak necháte kľúče v zapaľovaní, iná osoba môže náhodne naštartovať motor a vážne zraniť vás alebo iné osoby v okolí.**

**Pred vykonávaním akejkoľvek údržby vyberte kľúč zo zapaľovania a odpojte drôty zo zapaľovacích sviečok. Drôty odtiahnite nabok, aby sa náhodou nedostali do kontaktu so zapaľovacími sviečkami.**

# *Postupy pred údržbou stroja*

## Zdvihnutie postrekovača

Či už motor spúšťate pri rutinnej údržbe, alebo diagnostike, uistite sa, že sa zadné kolesá postrekovača nachádzajú 2,5 cm nad zemou a že je zadná náprava podopretá zdvihákmi.

**⚠ NEBEZPEČIE**

**Postrekovač môže byť na zdviháku nestabilný, môže z neho skĺznuť a zraniť osoby pod postrekovačom.**

- **Motor neštartujte, kým je postrekovač na zdviháku.**
- **Pred vystúpením z postrekovača vždy vyberte kľúč zo zapaľovania.**
- **Keď je postrekovač na zdviháku, zablokujte pneumatiky.**

Bod podopretia na prednej strane postrekovača sa nachádza pod predným priečnikom (Obrázok 35A).

Bod podopretia na zadnej strane postrekovača sa nachádza na podpere zadného rámu za zadnými zväzovacími slučkami (Obrázok 35B).

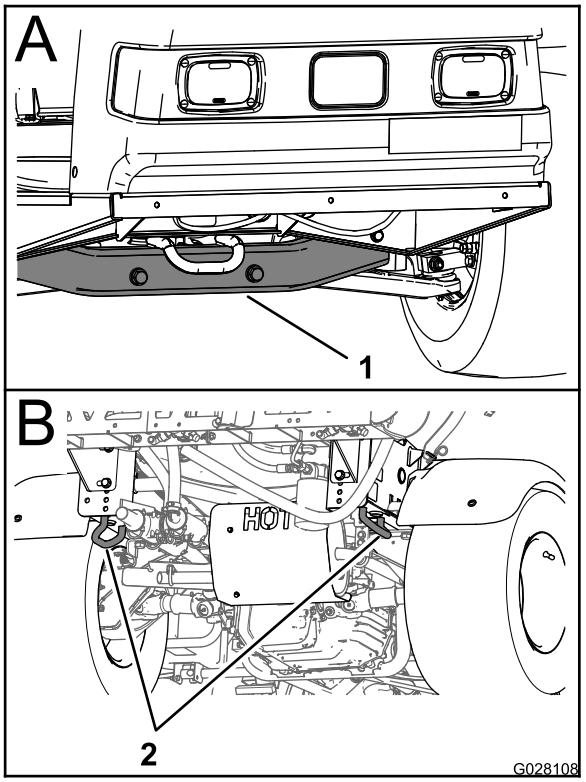


g028108

**Obrázok 35**

1. Bod podopretia vpredu
2. Zadné zväzovacie slučky

# *Mazanie*

## Mazanie stroja

**Servisný interval:** Po každých 100 hodinách prevádzky/Každý rok (podľa toho, čo nastane skôr)—Namažte všetky mazacie armatúry.

**Typ maziva:** lítiové mazivo č. 2

Na Obrázok 36 nájdete umiestnenie mazacích bodov.

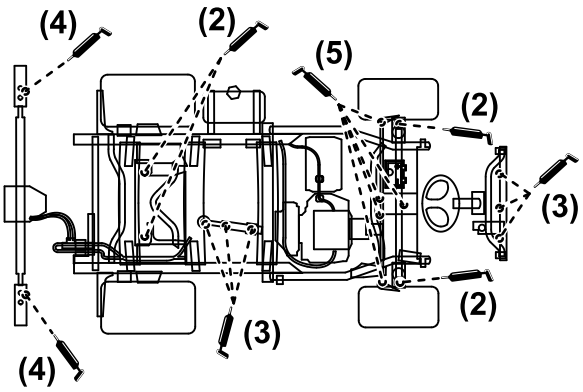


g216476

**Obrázok 36**

1. Mazaciu armatúru utrite dočista, aby sa do ložiska ani puzdra nedostali nečistoty.
2. Do ložiska alebo puzdra napumpujte mazivo.
3. Prebytočné mazivo utrite.

## Mazanie čerpadla postrekovača

**Servisný interval:** Po každých 50 hodinách prevádzky—Namažte čerpadlo.

**Typ maziva:** Mobil XHP 461

1. Zdvihnite postrekovač. Pozrite si časť Zdvihnutie postrekovača (strana 46).
2. Vyhľadajte čerpadlo postrekovača.

**Poznámka:** Čerpadlo sa nachádza pod sedadlom. Pozrite si časť Umiestnenie čerpadla postrekovača (strana 31).

3. 2 vzdialené mazacie armatúry utrite dočista (Obrázok 37A a Obrázok 37B).

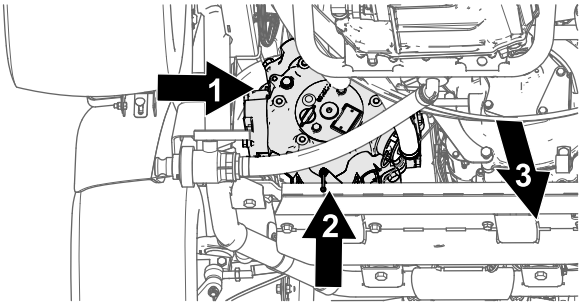


g216324

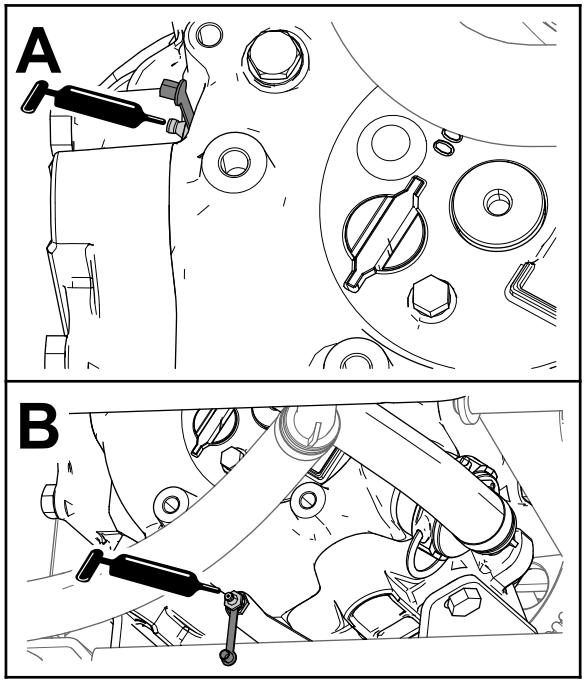


g216325

**Obrázok 37**

1. Mazacia armatúra (vonkajšia strana čerpadla postrekovača)
2. Mazacia armatúra (spodná zadná strana čerpadla postrekovača)
3. Predná časť stroja

4. Do každej vzdialenej mazacej armatúry napumpujte mazivo (Obrázok 37A a Obrázok 37B).
5. Prebytočné mazivo utrite.

# Mazanie závesov sekcie

**Servisný interval:** Po každých 100 hodinách prevádzky

***Dôležité:*** **Ak záves sekcie umyjete vodou, vysušte všetku vodu, odstráňte nečistoty zo zostavy závesu a naneste naň čerstvé mazivo.**

**Typ maziva:** lítiové mazivo č. 2

1. Mazacie armatúry utrite dočista, aby sa do ložiska alebo puzdra nedostali cudzie látky.
2. Do ložiska alebo puzdra všetkých armatúr napumpujte mazivo (Obrázok 38).

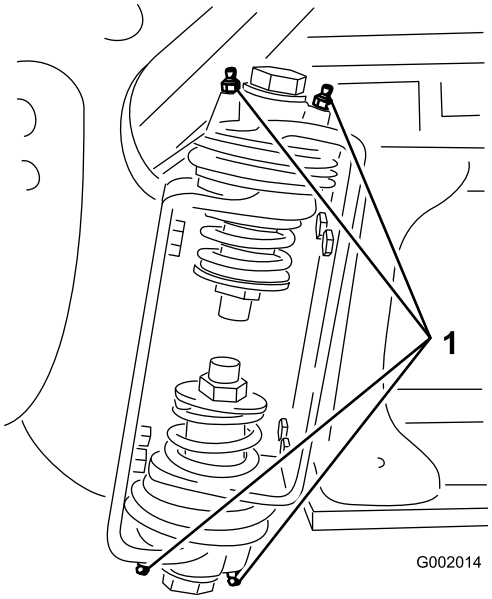


g002014

**Obrázok 38**

1. Mazacia armatúra

3. Prebytočné mazivo utrite.
4. Tento postup zopakujte pre všetky čapy sekcií.

# Údržba motoru

## Bezpečnosť pri práci s motorom

Pred kontrolou oleja alebo pridávaním oleja do kľukovej skrine vypnite motor.

## Kontrola mriežky prívodu vzduchu

**Servisný interval:** Pri každom použití alebo denne—Skontrolujte otočnú mriežku motora.

Po každých 100 hodinách prevádzky—Vyčistite otočnú mriežku motora (v prašnom alebo znečistenom prostredí častejšie).

Pred každým používaním alebo denne kontrolujte a v prípade potreby vyčistite mriežku prívodu vzduchu na prednej strane motora.

## Údržba vzduchového filtra

**Servisný interval:** Po každých 50 hodinách prevádzky/Každý rok (podľa toho, čo nastane skôr) (v prašnom alebo znečistenom prostredí častejšie).

Po každých 200 hodinách prevádzky/Každý rok (podľa toho, čo nastane skôr) (v prašnom alebo znečistenom prostredí častejšie).

### Vybratie penovej a papierovej vložky

1. Zatiahnite parkovaciu brzdu, zastavte čerpadlo, vypnite motor a vyberte kľúč zo zapaľovania.
2. Uvoľnite západku na zadnej strane sedadla a zdvihnite ho dopredu.
3. Vyčistite okolie vzduchového filtra, aby sa do motora nedostali nečistoty a nepoškodili ho (Obrázok 39).

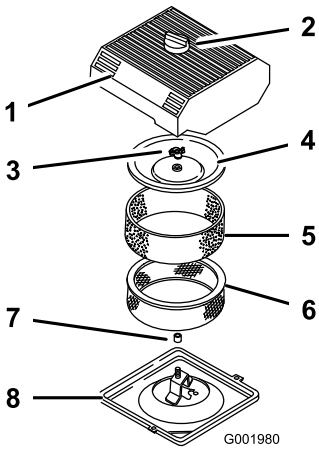


g001980

**Obrázok 39**

1. Kryt čističa vzduchu
2. Gombík
3. Matica krytu
4. Kryt
5. Penová vložka
6. Papierová vložka
7. Gumené tesnenie
8. Základňa vzduchového filtra

4. Uvoľnite gombík zaisťujúci kryt vzduchového filtra a kryt zložte (Obrázok 39).
5. Opatrne vysuňte penovú vložku z papierovej vložky (Obrázok 39).
6. Odskrutkujte maticu krytu, zložte kryt a vyberte papierovú vložku (Obrázok 39).

### Čistenie penovej vložky

1. Penovú vložku umyte v roztoku tekutého mydla a teplej vody.
2. Keď je vložka čistá, dôkladne ju opláchnite.
3. Vložku vysušte tak, že ju zabalíte do čistej handričky a vyžmýkate.
4. Na vložku naneste 30 až 59 ml oleja (Obrázok 40).

   ***Dôležité:*** **Ak je penová vložka roztrhnutá alebo opotrebovaná, vymeňte ju.**

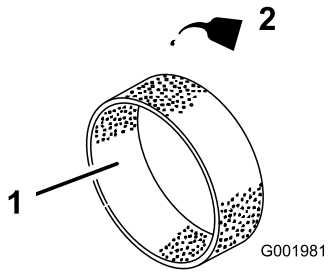


g001981

**Obrázok 40**

1. Penová vložka
2. Olej

5. Vložku stlačte, aby sa olej rovnomerne rozložil.

## Kontrola papierovej vložky

Skontrolujte, či nie je papierová vložka roztrhnutá, či na nej nie je mastný film, či nie je poškodené gumené tesnenie, či nie je nadmerne znečistená alebo inak poškodená (Obrázok 41). Ak sa vyskytne niektorý z týchto prípadov, vymeňte filter.

***Dôležité:*** **Papierovú vložku nečistite stlačeným vzduchom ani kvapalinami, ako je riedidlo, benzín alebo kerosén.**

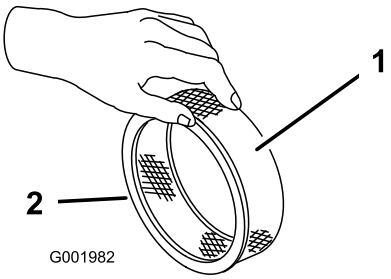


g001982

**Obrázok 41**

1. Papierová vložka
2. Gumené tesnenie

***Dôležité:*** **Ak chcete predísť poškodeniu motora, vždy používajte motor s vloženou kompletnou zostavou penového a papierového vzduchového filtra.**

## Vloženie penovej a papierovej vložky

1. Opatrne zasuňte penovú vložku do papierovej vložky vzduchového filtra (Obrázok 39).
2. Zasuňte zostavu vzduchového filtra a kryt na dlhú tyč.
3. Nasaďte maticu krytu a utiahnite ju prstom (Obrázok 39).

   **Poznámka:** Uistite sa, že je gumené tesnenie na základni a kryte vzduchového filtra vo vodorovnej polohe.
4. Nasaďte kryt vzduchového filtra a gombík (Obrázok 39).
5. Zatvorte a západkou zaistite sedadlo.

# Servis motorového oleja

Kapacita kľukovej skrine je s filtrom 2,0 l.

Používajte vysokokvalitný motorový olej spĺňajúci nasledujúce parametre:

- Požadovaná úroveň klasifikácie API: SJ alebo vyššia.
- Preferovaný olej: SAE 10W30 (nad –18 °C)
- Alternatívny olej: SAE 5W30 (pod 0 °C)

Motorový olej Toro Premium vám poskytne distribútor s viskozitou 10W30 alebo 5W30. Čísla dielov nájdete v *katalógu dielov*.

## Kontrola hladiny motorového oleja

**Servisný interval:** Pri každom použití alebo denne

Po každých 400 hodinách prevádzky/Každý rok (podľa toho, čo nastane skôr)

Motor sa dodáva s olejom v kľukovej skrini. Pred prvým naštartovaním motora a po ňom musíte skontrolovať hladinu oleja.

1. Stroj umiestnite na rovný povrch.
2. Vyberte mierku a utrite ju čistou handričkou (Obrázok 42). Mierku zasuňte do rúrky a uistite sa, či je úplne zasunutá. Mierku vyberte a skontrolujte hladinu oleja.

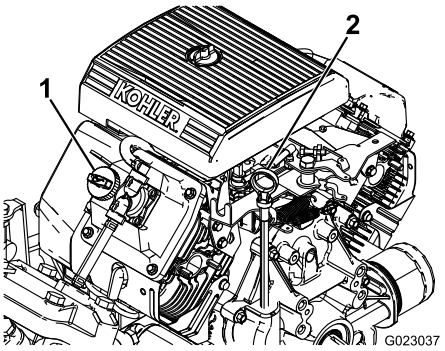


g023037

**Obrázok 42**

1. Veko plniaceho hrdla
2. Mierka

3. Ak je hladina oleja nízka, zložte zátku plniaceho otvoru z krytu ventilu (Obrázok 42) a dolievajte olej do otvoru, kým hladina oleja nedosiahne po značku PLNÁ na mierke. Olej dolievajte pomaly a často kontrolujte hladinu. Neprepĺňajte.
4. Mierku pevne namontujte na miesto.

## Výmena motorového oleja

**Servisný interval:** Po prvých 50 hodinách—Vymeňte motorový olej.

Po každých 100 hodinách prevádzky—Vymeňte motorový olej (častejšie pri prevádzke s ťažkým nákladom alebo pri vysokej teplote).

1. Naštartujte motor a nechajte ho bežať po dobu 5 minút. Naštartovaním motora sa olej zohreje a ľahšie vytečie.
2. Stroj zaparkujte na rovnom povrchu, zatiahnite parkovaciu brzdu, vypnite čerpadlo postrekovača a motor a vyberte kľúč.
3. Uvoľnite západku na zadnej strane sedadla a zdvihnite ho dopredu.

**⚠ VÝSTRAHA**

**Komponenty pod sedadlom sú po prevádzke postrekovača horúce. Ak sa dotknete horúcich komponentov, môžete sa popáliť.**

**Pred vykonávaním údržby alebo manipuláciou s komponentmi pod kapotou nechajte postrekovač vychladnúť.**

4. Pod výpust oleja umiestnite nádobu.
5. Demontujte vypúšťaciu zátku (Obrázok 43).

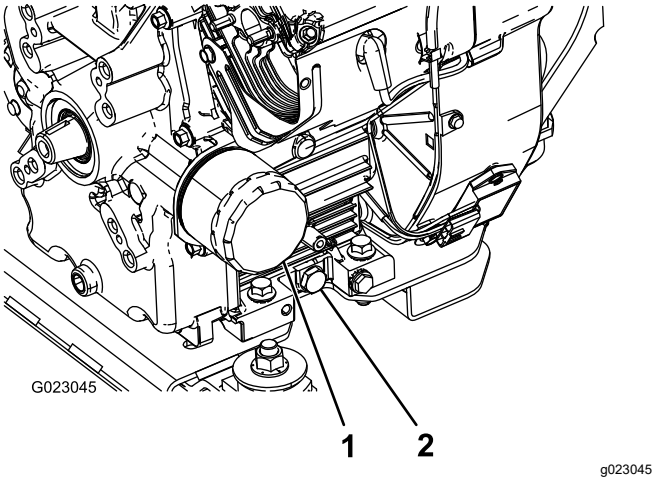


**Obrázok 43**

1. Olejový filter
2. Vypúšťacia zátka oleja

6. Po úplnom vypustení oleja nasaďte vypúšťaciu zátku a utiahnite ju momentom 13,6 Nm.
7. Použité oleje likvidujte v certifikovanom recyklačnom stredisku.
8. Pomaly nalejte približne 80 % špecifikovaného množstva oleja do plniaceho otvoru (Obrázok 42).
9. Skontrolujte hladinu oleja.
10. Pomaly dolievajte ďalší olej, aby hladina oleja dosiahla po značku PLNÁ na mierke.

***Dôležité:*** **Prepĺňanie kľukovej skrine olejom môže poškodiť motor.**

## Výmena filtra motorového oleja

**Servisný interval:** Po každých 100 hodinách prevádzky

1. Vypustite olej z motora. Pozrite si časť Výmena motorového oleja (strana 50), kroky 1 až 7.
2. Vyberte olejový filter (Obrázok 43).
3. Utrite povrch tesnenia adaptéra filtra.
4. Na gumené tesnenie na náhradnom filtri naneste tenkú vrstvu nového oleja.
5. Namontujte na adaptér filtra náhradný olejový filter. Olejový filter otáčajte v smere hodinových ručičiek, kým sa gumené tesnenie nedotkne adaptéra filtra, a potom filter utiahnite o ďalšej ½ otáčky (Obrázok 43).
6. Naplňte kľukovú skriňu novým olejom správneho typu. Pozrite si časť Výmena motorového oleja (strana 50), kroky 8 až 10.
7. Použitý olejový filter likvidujte v certifikovanom recyklačnom stredisku.

# Výmena zapaľovacích sviečok

**Servisný interval:** Po každých 200 hodinách prevádzky

**Typ:** Champion RC-12YC (alebo ekvivalent)

**Vzduchová medzera:** 0,76 mm

Pred inštaláciou zapaľovacích sviečok sa presvedčte, či je medzi stredovou a postrannou elektródou správna vzduchová medzera. Na demontáž a montáž zapaľovacích sviečok použite kľúč na zapaľovacie sviečky a vzduchovú medzeru skontrolujte a upravte pomocou hrúbkomera alebo škáromera.

## Demontáž zapaľovacích sviečok

1. Stroj zaparkujte na rovnom povrchu, zatiahnite parkovaciu brzdu, vypnite čerpadlo postrekovača a motor a vyberte kľúč.
2. Uvoľnite západku na zadnej strane sedadla a zdvihnite ho dopredu.
3. Zo zapaľovacích sviečok odpojte káble (Obrázok 44).
4. Vyčistite okolie zapaľovacích sviečok, aby do motora nespadli nečistoty a prípadne ho nepoškodili.
5. Demontujte zapaľovacie sviečky aj kovové podložky.

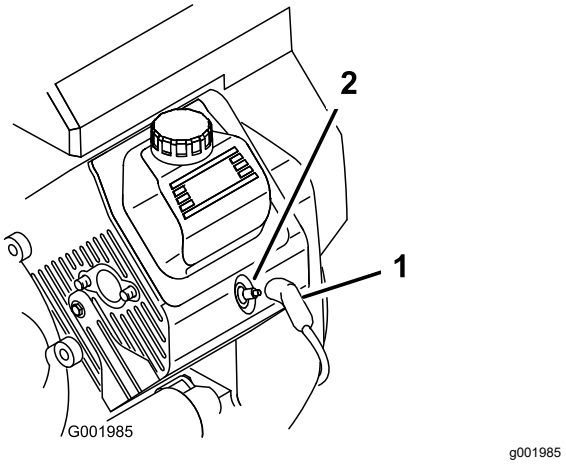


**Obrázok 44**

1. Kábel zapaľovacej sviečky
2. Zapaľovacia sviečka

# Kontrola zapaľovacích sviečok

1. Pozrite sa na stred zapaľovacích sviečok (Obrázok 45).

   **Poznámka:** Ak vidíte na izolačnom prvku svetlohnedý alebo sivý film, motor funguje správne. Čierny povlak na izolačnom prvku zvyčajne signalizuje znečistenie vzduchového filtra.

   ***Dôležité:*** **Zapaľovacie sviečky nečistite. Ak má sviečka tmavý povlak, opotrebované elektródy či olejový film alebo je prasknutá, vždy ju vymeňte.**

2. Skontrolujte medzeru medzi stredovou a postrannou elektródou (Obrázok 45), a ak nie je medzera správna, ohnite postrannú elektródu.

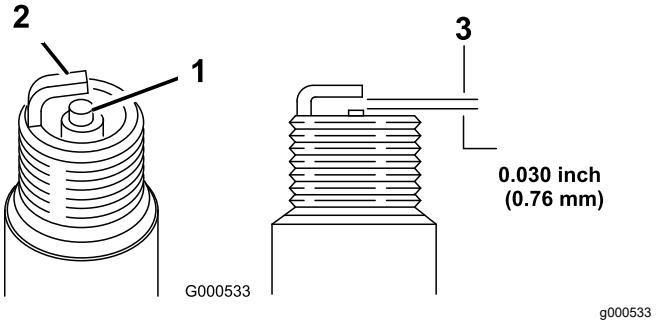


**Obrázok 45**

1. Stredný elektródový izolant
2. Bočná elektróda
3. Vzduchové iskrište (nie na meranie)

# Montáž zapaľovacích sviečok

1. Namontujte zapaľovacie sviečky a kovové podložky.

2. Zapaľovacie sviečky utiahnite momentom 24,4 až 29,8 N·m.
3. Do zapaľovacích sviečok zatlačte káble (Obrázok 44).
4. Zatvorte a západkou zaistite sedadlo.

# *Údržba palivového systému*

## Výmena palivového filtra

**Servisný interval:** Po každých 100 hodinách prevádzky—Vymeňte palivový filter.

Po každých 400 hodinách prevádzky/Každý rok (podľa toho, čo nastane skôr)—Skontrolujte palivové potrubie.

1. Zatiahnite parkovaciu brzdu, zastavte čerpadlo, vypnite motor a vyberte kľúč zo zapaľovania.
2. Uvoľnite západku na zadnej strane sedadla a zdvihnite ho dopredu.
3. Zasvorkujte hadicu na oboch koncoch palivového filtra, aby pri vyberaní filtra z hadíc nevytekalo palivo.
4. Umiestnite pod filter záchytnú nádobu.
5. Súčasne stlačte konce hadicových svoriek a vysuňte ich z filtra (Obrázok 46).
6. Zložte uzáver z palivového potrubia.

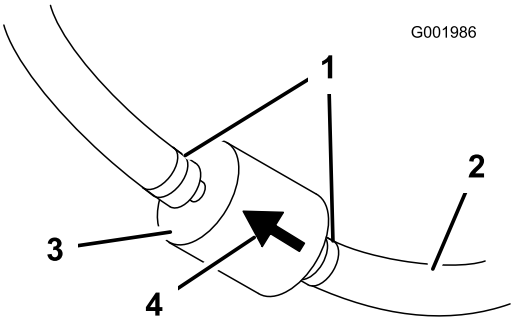


**Obrázok 46**

1. Hadicová svorka
2. Značka hladiny paliva
3. Filter
4. Šípka smeru prietoku

7. Nainštalujte nový filter a presuňte hadicové svorky blízko filtra.

   Uistite sa, že je šípka smeru prietoku otočená k motoru.

# Servis uhlíkového kanistra

## Kontrola vzduchového filtra uhlíkového kanistra

**Servisný interval:** Po prvých 50 hodinách

Po každých 200 hodinách prevádzky

Skontrolujte otvor v spodnej časti vzduchového filtra uhlíkového kanistra a uistite sa, že je čistý bez odpadu a prekážok (Obrázok 47).

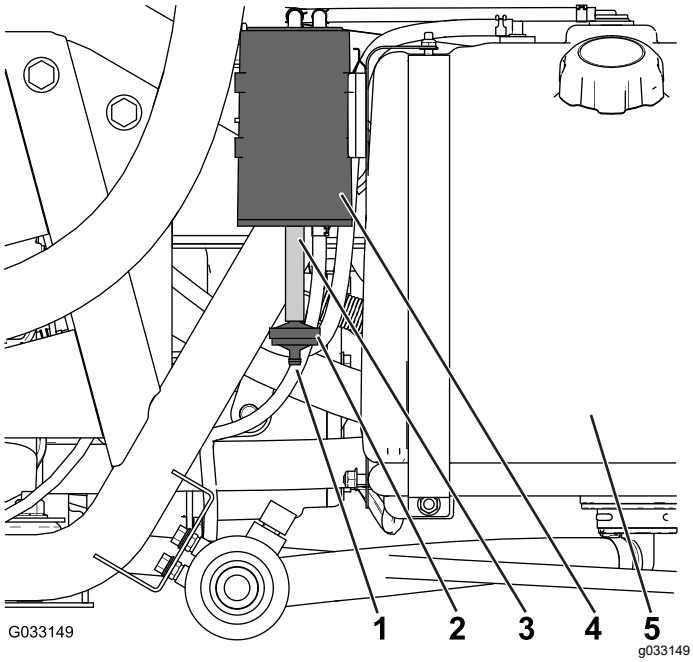


**Obrázok 47**

1. Otvor vzduchového filtra
2. Filter uhlíkového kanistra
3. Hadicový
4. Uhlíkový kanister
5. Palivová nádrž

## Výmena filtra uhlíkového kanistra

**Servisný interval:** Po prvých 50 hodinách

Po každých 200 hodinách prevádzky

1. Demontujte ozubenú prípojku filtra uhlíkového kanistra z hadice v spodnej časti uhlíkového kanistra a vyberte filter (Obrázok 47).

   **Poznámka:** Starý filter zlikvidujte.

2. Úplne zasuňte ozubenú prípojku nového filtra uhlíkového kanistra do hadice v spodnej časti uhlíkového kanistra.

# Vypúšťanie palivovej nádrže

**Servisný interval:** Po každých 400 hodinách prevádzky/Každý rok (podľa toho, čo nastane skôr)

Vypustite a vyčistite palivovú nádrž, ak je palivový systém kontaminovaný alebo ak stroj plánujete dlhšie skladovať. Na vypláchnutie nádrže použite čerstvé čisté palivo.

1. Pomocou sifónového čerpadla prelejte palivo z nádrže do schválenej nádoby na palivo alebo vyberte nádrž zo stroja a vylejte palivo cez plniace hrdlo nádrže do nádoby na palivo.

   **Poznámka:** Ak vyberiete palivovú nádrž, predtým z nádrže demontujte tiež palivové a vratné hadice.

2. Vymeňte palivový filter. Pozrite si časť Výmena palivového filtra (strana 53).
3. V prípade potreby nádrž vypláchnite čerstvým čistým palivom.
4. Namontujte nádrž, ak ste ju vybrali.
5. Naplňte nádrž čerstvým čistým palivom.

# *Údržba elektrického systému*

## Bezpečnosť pri práci s elektrickým systémom

- Pred opravovaním stroja odpojte batériu. Najskôr odpojte záporný a potom kladný pól. Najprv pripojte kladný a potom záporný pól.
- Batériu nabíjajte v otvorenom a dobre vetranom priestore, v ktorom sa nevyskytujú iskry ani plamene. Pred pripojením alebo odpojením batérie odpojte nabíjačku.
- Používajte ochranný odev a používajte izolované nástroje.

## Vyhľadanie poistiek

Súčasťou elektrického systému sú 2 poistné skrinky a 1 prázdny otvor. Nachádzajú sa pod sedadlom (Obrázok 48).

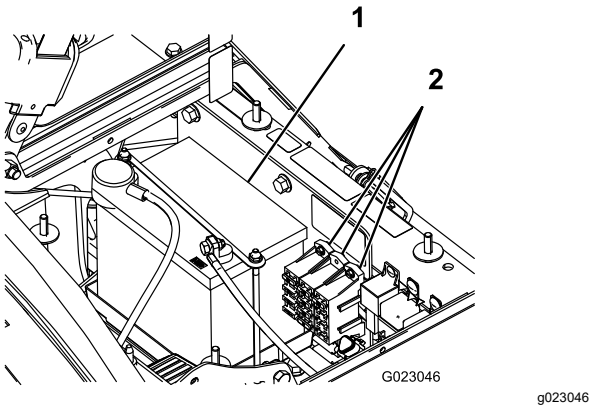


**Obrázok 48**

1. Batéria
2. Poistkové skrinky

## Údržba batérie

***Dôležité:*** **Batériu stroja neštartujte s pomocnou batériou.**

Batériu vždy udržiavajte čistú a úplne nabitú. Na vyčistenie batérie a skrine batérie použite papierovú utierku. Ak sú póly batérie skorodované, vyčistite ich roztokom v pomere 4 diely vody a 1 diel zažívacej sódy. Na póly batérie naneste tenkú vrstvu maziva, aby ste predišli korózii.

**Napätie:** 12 V s 280 A (studený štart) pri –18 °C

### Vybratie batérie

1. Postrekovač zaparkujte na rovnom povrchu, zatiahnite parkovaciu brzdu, vypnite čerpadlo postrekovača a motor a vyberte kľúč.
2. Batéria sa nachádza na pravej strane stroja za čerpadlom (Obrázok 48).
3. Odpojte záporný (čierny) uzemňovací kábel od pólu batérie.

**⚠ DÔLEŽITÉ UPOZORNENIE**

**Nesprávne vedenie káblov batérie by mohlo viesť k poškodeniu postrekovača a káblov a spôsobiť iskrenie. Iskry môžu spôsobiť explóziu plynov batérie s následným poranením osôb.**

- **Pred odpojením kladného (červeného) kábla vždy najskôr odpojte záporný (čierny) kábel batérie.**
- **Pred pripojením záporného (čierneho) kábla vždy najskôr pripojte kladný (červený) kábel batérie.**

**⚠ DÔLEŽITÉ UPOZORNENIE**

**Svorky batérie alebo kovové nástroje by mohli spôsobiť skrat cez kovové komponenty postrekovača a iskrenie. Iskry môžu spôsobiť explóziu plynov batérie s následným poranením osôb.**

- **Pri demontáži alebo montáži batérie nedovoľte, aby sa svorky batérie dotkli kovových častí postrekovača.**
- **Nedovoľte, aby kovové nástroje spôsobili skrat medzi svorkami akumulátora a kovovými časťami postrekovača.**
- **Uistite sa, že je popruh batérie vždy na mieste, aby chránil a zaisťoval batériu.**

4. Odpojte kladný (červený) kábel od pólu batérie.
5. Demontujte úchytku a príchytky batérie (Obrázok 48).
6. Vyberte batériu.

### Inštalácia batérie

**Servisný interval:** Po každých 50 hodinách prevádzky—Skontrolujte káblové prípojky batérie.

1. Umiestnite batériu na skriňu batérie tak, aby kolíky batérie smerovali k prednej strane postrekovača.

2. Namontujte úchytku batérie a zaistite ju predtým demontovanými príchytkami (Obrázok 48).

   ***Dôležité:*** **Uistite sa, že je úchytka batérie vždy na mieste, aby chránila a zaisťovala batériu.**

3. Pomocou skrutiek a krídlových matíc pripojte kladný (červený) kábel ku kladnému (+) kolíku batérie a záporný (čierny) kábel k zápornému (–) kolíku batérie. Nasuňte gumovú manžetu na kladný kolík batérie.
4. Nasaďte kryt batérie a zaistite ho 2 gombíkmi (Obrázok 48).

## Kontrola hladiny elektrolytu

**Servisný interval:** Po každých 50 hodinách prevádzky

**Poznámka:** Ak sa stroj skladuje, hladinu elektrolytu v batérii kontrolujte každých 30 dní.

1. Uvoľnite gombíky na bočných stranách skrine batérie a zložte kryt batérie (Obrázok 48).
2. Zložte uzávery plniaceho otvoru. Ak hladina elektrolytu nedosahuje po čiaru naplnenia, doplňte požadované množstvo destilovanej vody. Pozrite si časť Doplnenie vody do batérie (strana 56).

   **⚠ NEBEZPEČIE**

   **Elektrolyt batérie obsahuje kyselinu sírovú, ktorá je smrteľne jedovatá a spôsobuje vážne popáleniny.**

   - **Elektrolyt nepite a vyhýbajte sa kontaktu s pokožkou, očami alebo oblečením. Používajte ochranné okuliare na ochranu vašich očí a gumové rukavice na ochranu rúk.**
   - **Akumulátor napĺňajte na mieste, kde je vždy k dispozícii čistá voda na opláchnutie pokožky.**

## Doplnenie vody do batérie

Najvhodnejší čas na doplnenie destilovanej vody do batérie je tesne pred prevádzkou stroja. Voda sa tak dôkladne premieša s roztokom elektrolytu.

1. Vyčistite vrchnú časť batérie papierovou utierkou.
2. Zložte z batérie uzávery plniaceho otvoru a pomaly dopĺňajte do každého článku elektrolytu destilovanú vodu tak, aby siahala po čiaru naplnenia. Nasaďte uzávery plniaceho otvoru.

   ***Dôležité:*** **Batériu neprepĺňajte. Elektrolyt pretečie na ďalšie diely postrekovača, čo spôsobí výraznú koróziu a poškodenie.**

## Nabitie batérie

**⚠ DÔLEŽITÉ UPOZORNENIE**

**Pri nabíjaní batérie sa vytvárajú plyny, ktoré môžu explodovať.**

**Nikdy nefajčite v blízkosti batérie a udržiavajte iskry a plamene mimo batérie.**

***Dôležité:*** **Batériu vždy udržiavajte úplne nabitú (hodnota mernej hustoty 1,260). Zvlášť dôležité je to na zabránenie poškodenia batérie pri teplote nižšej ako 0 °C.**

1. Vyberte batériu zo stroja. Pozrite si časť Vybratie batérie (strana 55).
2. Skontrolujte hladinu elektrolytu. Pozrite si časť Kontrola hladiny elektrolytu (strana 56).
3. Pripojte 3 až 4 A nabíjačku batérií ku kolíkom batérie. Nabíjajte batériu pri prúde 3 až 4 A počas 4 až 8 hodín (12 V).

   ***Dôležité:*** **Batériu neprebíjajte.**

4. Vložte batériu do podvozka. Pozrite si časť Inštalácia batérie (strana 55).

## Uskladnenie batérie

Ak budete stroj skladovať dlhšie ako 30 dní, vyberte batériu a úplne ju nabite. Batériu skladujte na polici alebo stroji. Ak ju skladujete na stroji, nechajte káble odpojené. Akumulátor skladujte v chladnom prostredí, aby ste zabránili rýchlemu zhoršeniu stavu nabitia akumulátora. Ak chcete zabrániť zamrznutiu batérie, uistite sa, že je úplne nabitá.

# Údržba hnacej sústavy

## Kontrola kolies a pneumatík

**Servisný interval:** Pri každom použití alebo denne—Skontrolujte tlak pneumatík.

Po prvých 8 hodinách—Utiahnite matice svorníkov kolies.

Po každých 100 hodinách prevádzky—Utiahnite matice svorníkov kolies.

Po každých 100 hodinách prevádzky—Skontrolujte stav a opotrebovanie pneumatík.

Každých 8 hodín alebo denne kontrolujte tlak v pneumatikách, aby sa zaručila správna hodnota. Pneumatiky nahustite na tlak 1,38 baru. Skontrolujte tiež, či nie sú pneumatiky opotrebované alebo poškodené.

Po prvých 8 prevádzkových hodinách a potom po každých 100 hodinách skontrolujte kolesá a uistite sa, že sú bezpečne namontované. Predné a zadné matice svorníkov utiahnite momentom 102 až 108 N·m.

Stav pneumatík kontrolujte minimálne každých 100 hodín prevádzky. Nehody pri prevádzke, napríklad narazenie na obrubník, môžu spôsobiť poškodenie pneumatiky alebo ráfu a môžu tiež vyosiť riadenie. Po každej takejto nehode skontrolujte stav pneumatík.

## Nastavenie kábla zámku diferenciálu

**Servisný interval:** Po každých 200 hodinách prevádzky

1. Posuňte páku zámku diferenciálu do polohy VYP..
2. Uvoľnite poistné matice zaisťujúce kábel zámku diferenciálu na konzole na transaxle (Obrázok 49).

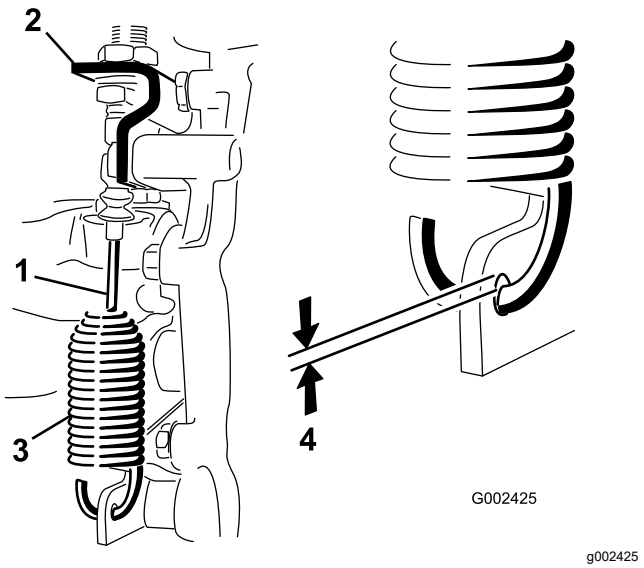


**Obrázok 49**

1. Kábel zámku diferenciálu
2. Konzola transaxle
3. Pružina
4. Medzera 0,25 až 1,5 mm

3. Nastavte poistné matice, aby medzi pružinovým hákom a vonkajším priemerom otvoru v páke transaxle vznikla medzera 0,25 až 1,5 mm.
4. Po dokončení utiahnite poistné matice.

## Nastavenie zbiehavosti predných kolies

**Servisný interval:** Po každých 100 hodinách prevádzky/Každý rok (podľa toho, čo nastane skôr)

Zbiehavosť by mala byť 0 až 6 mm.

1. Nalejte do nádrže približne 331 l vody.
2. Skontrolujte a dohustite všetky pneumatiky. Pozrite si časť Kontrola tlaku vzduchu v pneumatikách (strana 22).
3. Prejdite s postrekovačom niekoľko ráz dozadu a dopredu, aby sa uvoľnili priečne ramená, a potom prejdite dopredu aspoň 3 m.
4. Odmerajte vzdialenosť medzi prednými pneumatikami vo výške nápravy na prednej aj zadnej časti predných pneumatík (Obrázok 50).

   **Poznámka:** Na meranie zadnej časti predných pneumatík vo výške nápravy budete potrebovať upínač alebo mierku na základnej linke. Na presné meranie prednej časti predných pneumatík vo výške nápravy použite rovnaký upínač alebo mierku na základnej linke (Obrázok 50).

   Predná časť pneumatík by mala byť o 0 až 6 mm bližšie ako zadná časť predných pneumatík.

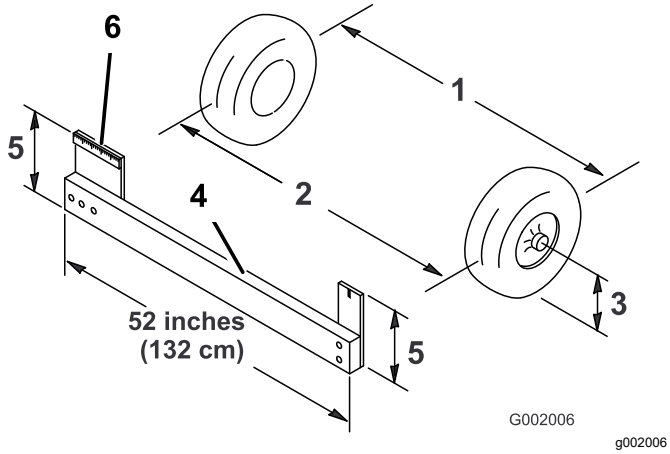


**Obrázok 50**

1. Stredová čiara pneumatiky – zadné
2. Stredová čiara pneumatiky – predné
3. Stredová čiara nápravy
4. Upínač
5. Vzdialenosť od stredovej čiary nápravy
6. 15 cm pravítko

5. Ak je odmeraná vzdialenosť mimo špecifikovaného rozsahu, uvoľnite poistné matice na oboch koncoch riadiacich tyčí (Obrázok 51).

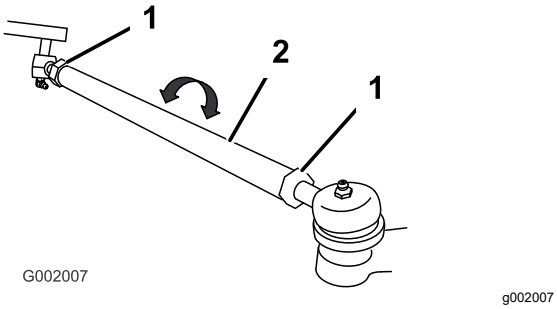


**Obrázok 51**

1. Poistná matica
2. Riadiaca tyč

6. Otáčaním oboch riadiacich tyčí natočte prednú časť pneumatiky dovnútra alebo von.

   **Poznámka:** Riadiace tyče merajú rovnako.

7. Keď je nastavenie správne, utiahnite poistné matice riadiacich tyčí.
8. Uistite sa, že volant sa môže voľne otáčať oboma smermi.

# *Údržba brzd*

## Kontrola brzdovej kvapaliny

Nádrž na brzdovú kvapalinu sa z výroby dodáva naplnená brzdovou kvapalinou DOT 3. Každý deň pred naštartovaním motora skontrolujte jej hladinu.

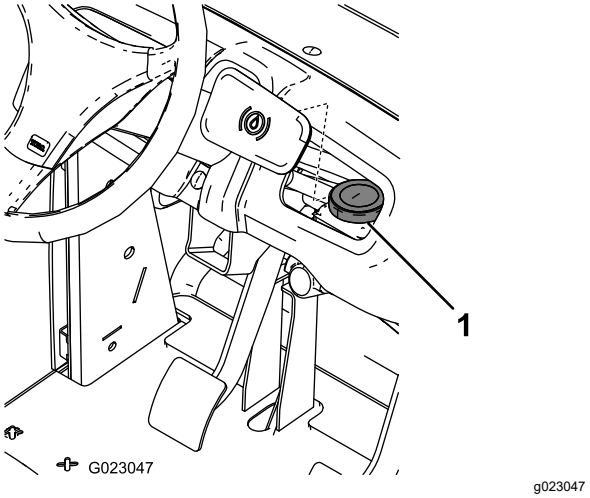


**Obrázok 52**

1. Zásobník brzdovej kvapaliny

1. Postrekovač umiestnite na rovný povrch, zatiahnite parkovaciu brzdu, zastavte čerpadlo, vypnite motor a vyberte kľúč zo zapaľovania.
2. Hladina kvapaliny by mala siahať po značku PLNÁ na nádrži.
3. Ak je hladina kvapaliny nízka, vyčistite priestor okolo uzáveru nádrže, zložte uzáver a naplňte zásobník po správnu úroveň. Neprepĺňajte.

## Kontrola brzd

**Servisný interval:** Po každých 100 hodinách prevádzky

Brzdy sú kritickou bezpečnostnou súčasťou postrekovača. Skontrolujte ich nasledujúcim spôsobom:

- Skontrolujte, či nie sú brzdové čeľuste opotrebované alebo poškodené. Ak je hrúbka obloženia (brzdovej doštičky) menej ako 1,6 mm, vymeňte brzdové čeľuste.
- Skontrolujte zadnú dosku a ďalšie súčasti, či nie sú nadmerne opotrebované alebo deformované. Ak objavíte akúkoľvek deformáciu, vymeňte príslušné komponenty.

## Nastavenie parkovacej brzdy

**Servisný interval:** Po každých 200 hodinách prevádzky—Skontrolujte parkovaciu brzdu.

1. Demontujte plastovú rukoväť.
2. Uvoľnite nastavovaciu skrutku zaisťujúcu gombík na páke parkovacej brzdy (Obrázok 53).

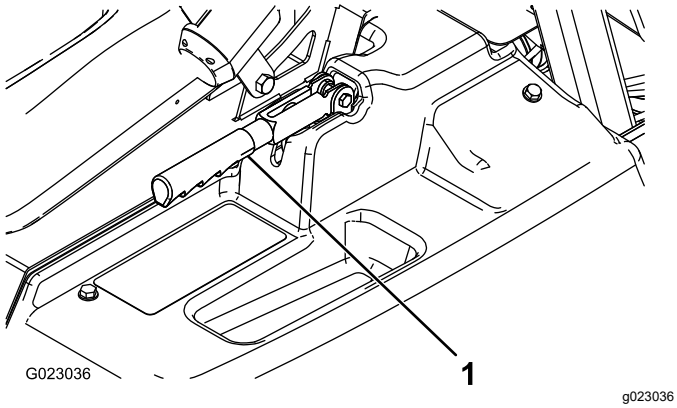


**Obrázok 53**

1. Páka parkovacej brzdy

3. Otáčajte gombík, kým nedosiahnete silu 18 až 23 kg potrebnú na aktiváciu páky.
4. Utiahnite nastavovaciu skrutku.

# *Údržba hydraulického systému*

## Bezpečnosť pri práci s hydraulickým systémom

- V prípade vstreknutia kvapaliny pod pokožku ihneď vyhľadajte lekársku pomoc. Vstreknutú kvapalinu musí lekár chirurgicky odstrániť v priebehu niekoľkých hodín.
- Pred vykonaním ľubovoľnej práce na hydraulickom systéme uvoľnite zo systému všetok tlak.
- Pred natlakovaním hydraulického systému skontrolujte, či sú všetky hadice a vedenia hydraulickej kvapaliny v dobrom stave a či sú všetky hydraulické spojenia a armatúry pevne utiahnuté.
- Nepribližujte sa žiadnou časťou tela ani rukami k otvorom ani dýzam, z ktorých uniká hydraulická kvapalina pod vysokým tlakom.
- Na zisťovanie únikov hydraulickej kvapaliny používajte kartón alebo papier.

## Špecifikácia hydraulickej kvapaliny

**Typ kvapaliny:** Dexron III ATF.

**Objem nádrže:** približne 7 l

## Kontrola kvapaliny v transaxle/hydraulickej kvapaliny

**Servisný interval:** Po každých 200 hodinách prevádzky

1. Postrekovač zaparkujte na rovnom povrchu, zatiahnite parkovaciu brzdu, vypnite čerpadlo postrekovača a motor a vyberte kľúč.
2. Vyberte mierku z transaxle a utrite ju čistou handričkou (Obrázok 54).

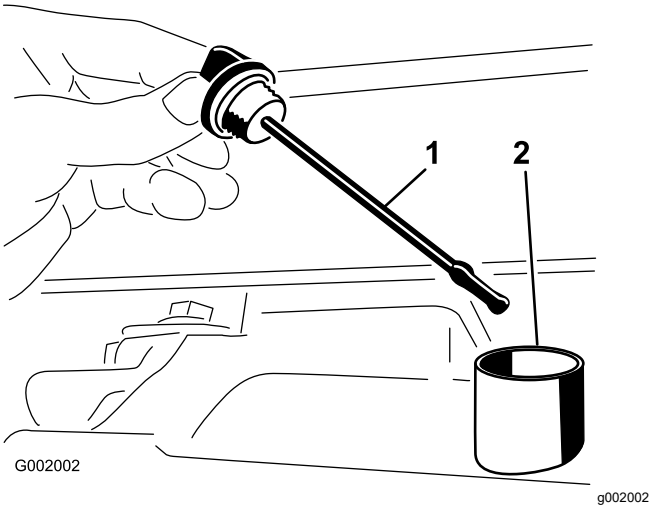


**Obrázok 54**

1. Mierka
2. Plniaci otvor

***Dôležité:*** **Pri kontrole prevodovkového oleja zabráňte tomu, aby sa do otvoru dostali nečistoty alebo iné kontaminujúce látky.**

3. Mierku zasuňte do rúrky a uistite sa, či je úplne zasunutá. Mierku vyberte a skontrolujte hladinu oleja.
4. Hladina kvapaliny v transaxle by mala siahať po vrchnú časť plochej časti mierky. Ak to tak nie je, naplňte nádrž špecifikovanou hydraulickou kvapalinou. Pozrite si časť Špecifikácia hydraulickej kvapaliny (strana 59).
5. Mierku pevne namontujte na miesto.

# Výmena kvapaliny v transaxle/hydraulickej kvapaliny

**Servisný interval:** Po každých 800 hodinách prevádzky/Každý rok (podľa toho, čo nastane skôr)

1. Postrekovač umiestnite na rovný povrch, zatiahnite parkovaciu brzdu, zastavte čerpadlo, vypnite motor a vyberte kľúč zo zapaľovania.
2. Umiestnite pod vypúšťaciu zátku nádrže záchytnú nádobu.
3. Demontujte vypúšťaciu zátku z bočnej strany nádrže a nechajte hydraulickú kvapalinu vytiecť do záchytnej nádoby (Obrázok 55).

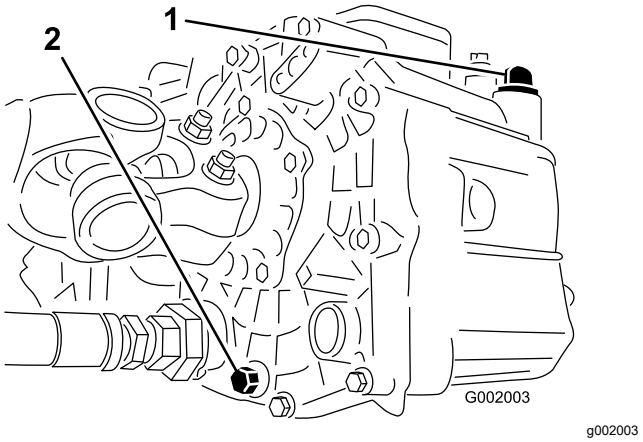


**Obrázok 55**

1. Mierka hydraulickej kvapaliny
2. Vypúšťacia zátka

4. Poznačte si otočenie hydraulickej hadice a 90° armatúry pripojenej k sitku.
5. Demontujte hydraulickú hadicu a 90° armatúru (Obrázok 56).

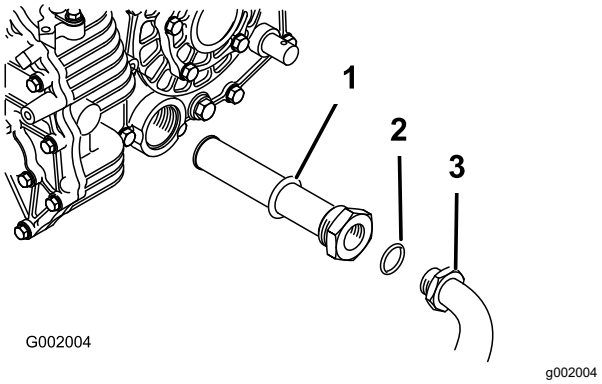


**Obrázok 56**

1. Sitko hydraulického systému
2. Tesniaci krúžok
3. 90° armatúra

6. Demontujte sitko a vyčistite ho vypláchnutím čistým odmasťovacím prostriedkom.
7. Nechajte sitko vyschnúť na vzduchu.
8. Počas vypúšťania oleja namontujte sitko.
9. Namontujte na sitko hydraulickú hadicu a 90° armatúru.
10. Namontujte a utiahnite vypúšťaciu zátku.
11. Do nádrže nalejte približne 7 l kvapaliny Dexron III ATF.

    ***Dôležité:*** **Používajte len špecifikovanú hydraulickú kvapalinu. Iné kvapaliny by mohli poškodiť systém.**

12. Naštartujte motor a jazdite s postrekovačom, aby sa naplnil hydraulický systém.

13. Skontrolujte hladinu oleja a v prípade potreby ho doplňte.

# Výmena hydraulického filtra

**Servisný interval:** Po prvých 8 hodinách

Po každých 800 hodinách prevádzky/Každý rok (podľa toho, čo nastane skôr)

Použite náhradný filter od spoločnosti Toro (diel č. 54-0110).

***Dôležité:*** **Používanie akýchkoľvek iných filtrov zruší platnosť záruky na niektoré komponenty.**

1. Postrekovač umiestnite na rovný povrch, zatiahnite parkovaciu brzdu, zastavte čerpadlo, vypnite motor a vyberte kľúč zo zapaľovania.
2. Vyčistite oblasť okolo montážneho priestoru filtra.
3. Umiestnite pod filter záchytnú nádobu.
4. Vyberte filter (Obrázok 57).

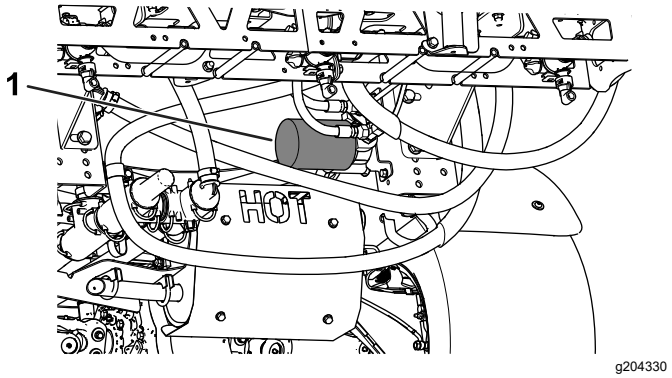


**Obrázok 57**

1. Hydraulický filter

5. Namažte nové tesnenie filtra.
6. Uistite sa, že je montážna oblasť filtra čistá.
7. Filter naskrutkujte tak, aby sa tesnenie dotýkalo montážnej dosky, a utiahnite ho o ½ otočenia.
8. Naštartujte motor a nechajte ho bežať asi 2 minúty, aby sa vyčistil vzduch v systéme.
9. Vypnite motor a skontrolujte hladinu hydraulickej kvapaliny a úniky. Pozrite si časť Výmena kvapaliny v transaxle/hydraulickej kvapaliny (strana 60).

# Kontrola hydraulického potrubia a hadíc

Denne kontrolujte tesnosť hydraulického potrubia a hadíc, či nie je potrubie zlomené, či nie sú uvoľnené montážne podpery, či nie sú opotrebované, či nie sú uvoľnené armatúry, či nedošlo k poškodeniu vplyvom počasia a chemickému poškodeniu. Pred začatím prevádzky vykonajte všetky nevyhnutné opravy.

# Údržba systému postrekovača

## Kontrola hadíc

**Servisný interval:** Po každých 200 hodinách prevádzky—Skontrolujte všetky hadice a prípojky, či nie sú poškodené a či sú správne pripevnené.

Každú hadicu v systéme postrekovača skontrolujte, či nie je zlomená, prasknutá alebo inak poškodená. Zároveň skontrolujte prípojky a armatúry, či nie sú podobne poškodené. Vymeňte všetky opotrebované alebo poškodené hadice a armatúry.

## Výmena sacieho filtra

**Servisný interval:** Po každých 400 hodinách prevádzky

**Poznámka:** Určite správnu veľkosť sitka sacieho filtra, ktorú potrebujete na danú úlohu. Pozrite si časť Výber sacieho filtra (strana 24).

1. Stroj zaparkujte na rovnom povrchu, zatiahnite parkovaciu brzdu, vypnite čerpadlo a motor a vyberte kľúč.
2. Z vrchnej časti nádrže postrekovača demontujte úchytku, ktorá zaisťuje armatúru hadice pripevnenú k veľkej hadici, z puzdra filtra (Obrázok 58).

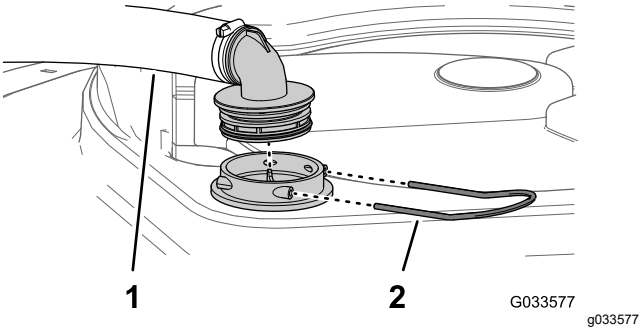


**Obrázok 58**

1. Nasávacia hadica
2. Úchytka

3. Hadicu a armatúru hadice demontujte z puzdra filtra (Obrázok 58).
4. Vyberte starý sací filter z puzdra filtra v nádrži (Obrázok 59).

   **Poznámka:** Starý filter zlikvidujte.

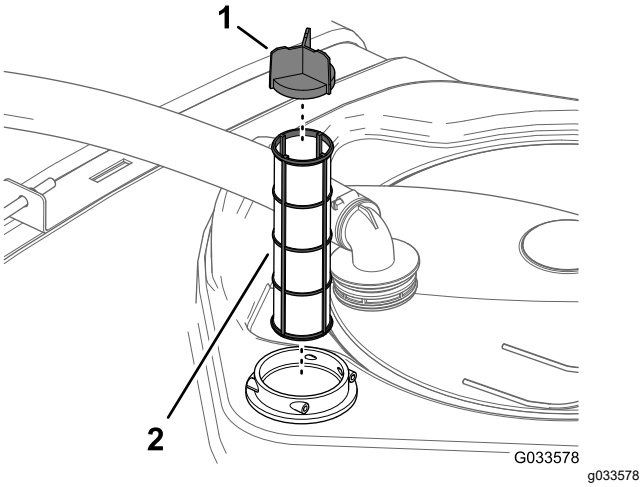


**Obrázok 59**

1. Lopatka sitka
2. Sací filter

5. Do puzdra zasuňte nový sací filter.

   **Poznámka:** Uistite sa, že je filter pevne zaistený na mieste.
6. Zarovnajte hadicu a armatúru hadice k puzdrom filtra na vrchnej časti nádrže a armatúru a puzdro zaistite pomocou úchytky, ktorú ste demontovali v kroku 2.

## Výmena tlakového filtra

**Servisný interval:** Po každých 400 hodinách prevádzky

1. Stroj presuňte na rovný povrch, vypnite čerpadlo postrekovača, vypnite motor a vyberte kľúč.
2. Pod tlakový filter zarovnajte záchytnú nádobu (Obrázok 60).

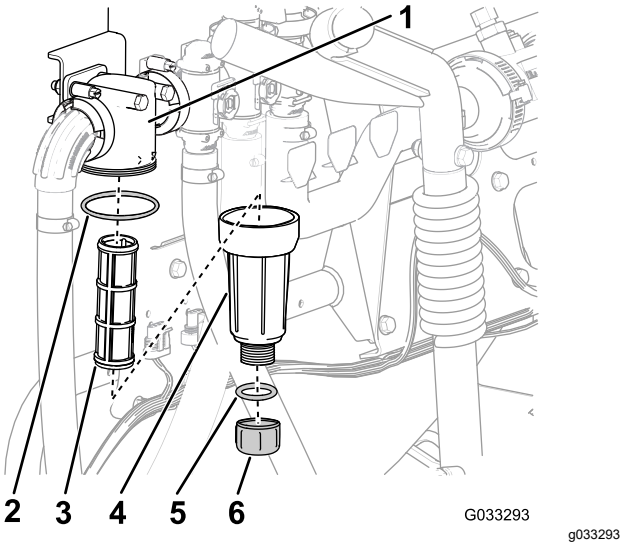


**Obrázok 60**

1. Hlava filtra
2. Tesniaci krúžok (miska)
3. Vložka filtra
4. Miska
5. Tesniaci krúžok (vypúšťacia zátka)
6. Vypúšťacia zátka

3. Vypúšťaciu zátku otočte proti smeru hodinových ručičiek a zložte ju z misky tlakového filtra (Obrázok 60).

   **Poznámka:** Nechajte misku úplne vypustiť.

4. Otočte misku proti smeru hodinových ručičiek a zložte hlavu filtra (Obrázok 60).
5. Vyberte starú vložku tlakového filtra (Obrázok 60).

   **Poznámka:** Starý filter zlikvidujte.

6. Skontrolujte, či nie je poškodený a opotrebovaný tesniaci krúžok vypúšťacej zátky (nachádza sa vnútri misky) a tesniaci krúžok misky (nachádza sa vnútri hlavy filtra) (Obrázok 60).

   **Poznámka:** Všetky poškodené alebo opotrebované tesniace krúžky zátky, misky alebo oboch vymeňte.

7. Do hlavy filtra zasuňte novú vložku tlakového filtra (Obrázok 60).

   **Poznámka:** Skontrolujte, či je vložka filtra pevne zasunutá v hlave filtra.

8. Na hlavu filtra namontujte misku a utiahnite ju rukou (Obrázok 60).
9. Na misku nasaďte zátku a utiahnite ju rukou (Obrázok 60).

# Výmena filtra dýzy

**Poznámka:** Určite správnu veľkosť sitka filtra dýzy, ktorú potrebujete na danú úlohu. Pozrite si časť Výber dýzy (strana 23).

1. Stroj zaparkujte na rovnom povrchu, zatiahnite parkovaciu brzdu, vypnite čerpadlo postrekovača a motor a vyberte kľúč.
2. Demontujte dýzu z hlavy postrekovača (Obrázok 61).

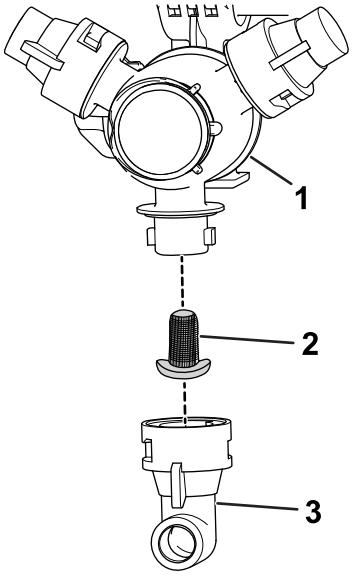


**Obrázok 61**

1. Hlava postrekovača
2. Filter dýzy
3. Dýza

3. Vyberte starý filter dýzy (Obrázok 61).

   **Poznámka:** Starý filter zlikvidujte.

4. Nainštalujte nový filter dýzy (Obrázok 61).

   **Poznámka:** Uistite sa, že je filter pevne zaistený na mieste.

5. Namontujte dýzu na hlavu postrekovača (Obrázok 61).

# Kontrola čerpadla

**Servisný interval:** Po každých 400 hodinách prevádzky/Každý rok (podľa toho, čo nastane skôr)—Skontrolujte membrány čerpadla a v prípade potreby ich vymeňte. (Navštívte autorizovaného distribútora spoločnosti Toro.)

Po každých 400 hodinách prevádzky/Každý rok (podľa toho, čo nastane skôr)—Skontrolujte spätné klapky čerpadla a v prípade potreby ich vymeňte. (Navštívte autorizovaného distribútora spoločnosti Toro.)

**Poznámka:** Nasledujúce komponenty stroja sa považujú za diely, ktoré sa spotrebúvajú pri používaní, ak sa nezistí, že sú chybné, a nevzťahuje sa na ne záruka platná pre tento stroj.

Požiadajte autorizovaného distribútora spoločnosti Toro, aby skontroloval, či nie sú poškodené vnútorné komponenty čerpadla:

- Membrány čerpadla
- Zostavy spätných klapiek čerpadla

V prípade potreby komponenty vymeňte.

# Kontrola nylonových otočných puzdier

**Servisný interval:** Po každých 400 hodinách prevádzky/Každý rok (podľa toho, čo nastane skôr)

1. Stroj zaparkujte na rovnom povrchu, zatiahnite parkovaciu brzdu, vypnite čerpadlo a motor a vyberte kľúč.
2. Vonkajšie sekcie rámu roztiahnite do polohy postreku a podoprite ich pomocou stojanov alebo popruhov a zdvíhacieho zariadenia.
3. Keď je podopretá hmotnosť rámu, demontujte skrutku a maticu zaisťujúce otočný čap na zostave rámu (Obrázok 62).

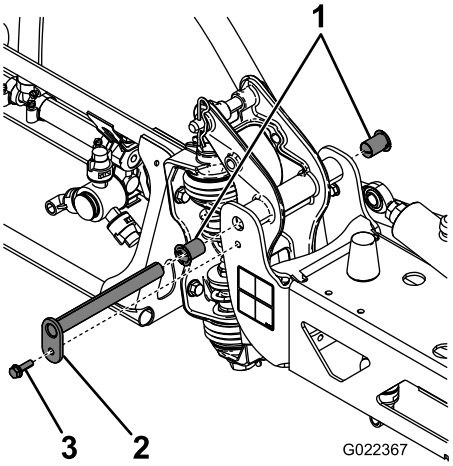


g022367

**Obrázok 62**

1. Nylonové puzdrá
2. Otočný čap
3. Skrutka

4. Demontujte skrutku a maticu zaisťujúce otočný čap a vyberte čap (Obrázok 62).
5. Demontujte zostavu rámu a otočnej konzoly zo stredného rámu, aby ste získali prístup k nylonovým puzdrám.
6. Demontujte a skontrolujte nylonové puzdrá z prednej a zadnej časti otočnej konzoly (Obrázok 62).

   **Poznámka:** Vymeňte všetky opotrebované alebo poškodené puzdrá.
7. Na nylonové puzdrá naneste malé množstvo oleja a namontujte ich do otočnej konzoly (Obrázok 62).
8. Namontujte zostavu rámu a otočnej konzoly do stredného rámu a zarovnajte otvory (Obrázok 62).
9. Namontujte otočný čap a zaistite ho pomocou skrutky a matice, ktoré ste demontovali v kroku 4.
10. Kroky 2 až 9 zopakujte na druhej vonkajšej sekcii rámu.

# Zarovnanie rámov

Využitím nasledujúceho postupu nastavte polohu ľavej a pravej sekcie rámu v polohe postreku.

1. Roztiahnite rámy do polohy postreku.
2. Z otočného čapu vyberte závlačku (Obrázok 63).

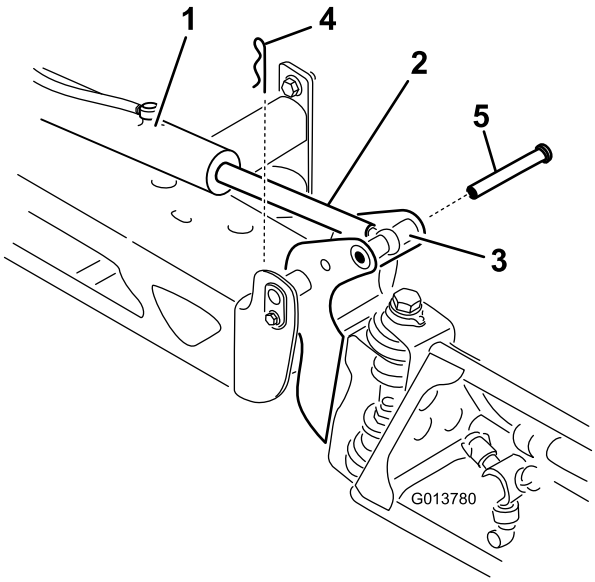


g013780

**Obrázok 63**

1. Mechanizmus
2. Tyč mechanizmu
3. Puzdro otočného čapu rámu
4. Závlačka
5. Čap

3. Zdvihnite rám, vyberte čap (Obrázok 63) a pomaly spustite rám na zem.
4. Skontrolujte, či nie je čap poškodený, a v prípade potreby ho vymeňte.
5. Pomocou kľúča znehybnite tyč mechanizmu na rovných stranách, potom uvoľnite poistnú maticu a nastavte tyč s očkom (Obrázok 64).

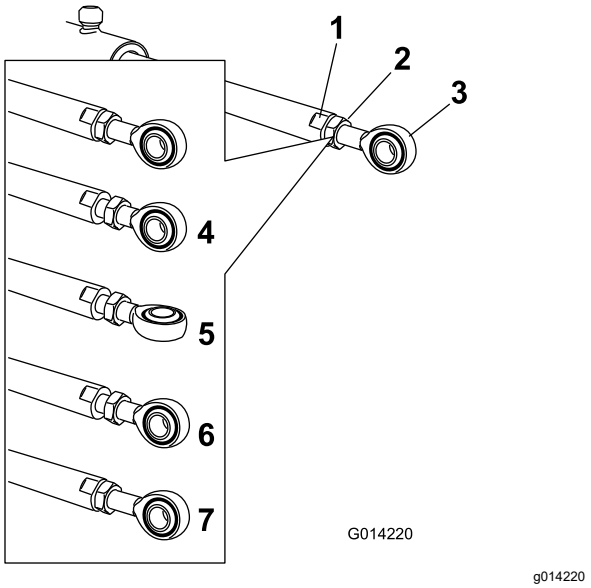


**Obrázok 64**

1. Rovná strana tyče mechanizmu
2. Poistná matica
3. Očko
4. Uvoľnená poistná matica
5. Nastavené očko
6. Poloha očka v zostave
7. Utiahnutá poistná matica na zaistenie novej polohy

6. Otočením tyče s očkom v tyči mechanizmu skrátite alebo predĺžite mechanizmus do požadovanej polohy (Obrázok 64).

   **Poznámka:** Tyč s očkom musíte otočiť do polovice alebo úplne, aby ste ju mohli namontovať na rám.

7. Po dosiahnutí požadovanej polohy utiahnite poistnú maticu, čím zaistíte mechanizmus a tyč s očkom.
8. Zdvihnutím rámu zarovnajte kĺb s tyčou mechanizmu.
9. Držte rám a zároveň zasúvajte čap cez kĺb rámu aj tyč mechanizmu (Obrázok 63).
10. Keď je čap na mieste, uvoľnite rám a čap zaistite závlačkou, ktorú ste predtým vybrali.
11. Tento postup v prípade potreby zopakujte s každým ložiskom tyče mechanizmu.

# *Čistenie*

***Dôležité:*** **Na čistenie stroja nepoužívajte poloslanú ani upravenú vodu.**

# Čistenie prietokomera

**Servisný interval:** Po každých 200 hodinách prevádzky/Každý rok (podľa toho, čo nastane skôr) (častejšie pri používaní práškov, ktoré možno navlhčiť).

1. Dôkladne vypláchnite a vypustite celý systém postrekovača.
2. Demontujte prietokomer z postrekovača a vypláchnite ho čistou vodou.
3. Zložte poistný krúžok zo strany prívodu (Obrázok 65).

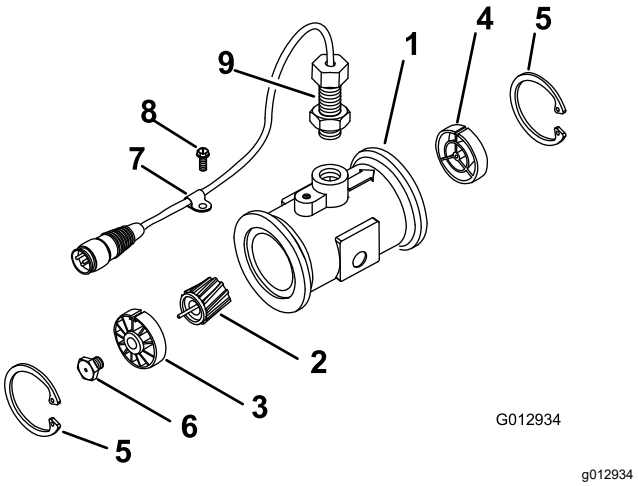


**Obrázok 65**

1. Príruba (teleso prietokomeru)
2. Rotor/magnet
3. Rozbočovač prívodu a ložisko (so zárezom nahor)
4. Rozbočovač výstupu (so zárezom nahor)
5. Poistný krúžok
6. Čap (turbína)
7. Svorka káblového zväzku
8. Skrutka s prírubou
9. Zostava snímača

4. Vyčistite turbínu a rozbočovač turbíny a odstráňte tak kovové piliny a všetky prášky, ktoré možno navlhčiť.
5. Skontrolujte, či nie sú lopatky turbíny opotrebované.

   **Poznámka:** Turbínu podržte v ruke a otáčajte ňou. Mala by sa otáčať voľne, len s malým odporom. V opačnom prípade ju vymeňte.

6. Zmontujte prietokomer.

7. Pomocou nízkotlakovej (0,5 baru) vzduchovej dýzy sa uistite, že sa turbína voľne otáča.

   **Poznámka:** Ak sa turbína neotáča voľne, uvoľňujte šesťhranný klin v spodnej časti turbíny otáčaním o 1/16, kým sa nebude turbína otáčať voľne.

# Uskladnenie

## Bezpečnosť pri skladovaní

- Pred opustením pozície operátora vykonajte nasledujúce opatrenia:
  - Stroj zaparkujte na rovnom povrchu.
  - Vypnite čerpadlo postrekovača.
  - Zatiahnite parkovaciu brzdu.
  - Vypnite motor a vyberte kľúč (ak sa používa).
  - Počkajte, kým sa nezastavia všetky pohyblivé časti.
  - Pred úpravou, servisom, čistením alebo skladovaním nechajte stroj vychladnúť.
- Neskladujte stroj ani nádobu na palivo na miestach, kde sa vyskytuje otvorený oheň, iskry alebo zapaľovací plamienok, napríklad na ohrievači vody alebo inom spotrebiči.

## Príprava systému postrekovača

1. Postrekovač umiestnite na rovný povrch, zatiahnite parkovaciu brzdu, vypnite čerpadlo a motor a vyberte kľúč.
2. Odstráňte nečistoty a hlinu z celého stroja vrátane vonkajších rebier hlavy valcov motora a plášťa dúchadla.

   ***Dôležité:*** **Stroj môžete umývať jemným čistiacim prostriedkom a vodou. Stroj *nečistite vysokým tlakom vody*. Umývanie vysokým tlakom vody môže poškodiť elektrický systém alebo vymyť potrebné mazivo na trecích bodoch. Vyhnite sa nadmernému používaniu vody, a to najmä v blízkosti ovládacieho panela, svetlometov, motora a batérie.**
3. Vyčistite systém postrekovača. Pozrite si časť Čistenie (strana 65).
4. Vyčistite guľový ventil v zostave ventilov. Pozrite si časť Údržba (strana 43).
5. Systém postrekovača upravujte takto:
   A. Vypustite nádrž s čerstvou vodou.
   B. Systém postrekovača vypustite čo najviac.
   C. Podľa pokynov výrobcu pripravte protimrazový roztok RV bez obsahu alkoholu na ochranu pred koróziou.
   D. Pridajte protimrazový roztok RV do nádrže s čerstvou vodou, nádrže postrekovača a do voliteľnej vyplachovacej nádrže, ak je namontovaná.

E. Ak je namontovaná voliteľná vyplachovacia nádrže, protimrazový roztok RV z nej prečerpajte do nádrže postrekovača.

F. Na niekoľko minút pustite čerpadlo postrekovača, aby protimrazový roztok RV cirkuloval po systéme postrekovača a celom namontovanom príslušenstve postrekovača.

Vystreknite protimrazový roztok RV z dýz postrekovača.

G. Nádrž na čerstvú vodu a systém postrekovača vypustite čo najviac.

6. Na zdvihnutie vonkajších sekcií rámu používajte prepínače zdvíhania sekcie rámu. Sekcie zdvíhajte, kým sa úplne nepresunú do prepravných vidlíc rámov, teda do prepravnej polohy v tvare písmena X, a kým sa úplne nestiahnu zdvíhacie valce.

**Poznámka:** Uistite sa, že sú zdvíhacie valce úplne stiahnuté, aby ste predišli poškodeniu tyče mechanizmu.

# Servisné postupy

1. Skontrolujte brzdy. Pozrite si časť Kontrola brzd (strana 58).
2. Vykonajte servis čističa vzduchu. Pozrite si časť Údržba vzduchového filtra (strana 49).
3. Namažte postrekovač. Pozrite si časť Mazanie (strana 47).
4. Vymeňte motorový olej. Pozrite si časť Výmena motorového oleja (strana 50).
5. Skontrolujte tlak vzduchu v pneumatikách. Pozrite si časť Kontrola tlaku vzduchu v pneumatikách (strana 22).

# Príprava motora a batérie

1. Na skladovanie dlhšie ako 30 dní pripravte palivový systém takto:

A. Do paliva v nádrži pridajte stabilizátor/kondicionér na báze nafty.

Dodržte pokyny na zmiešanie od výrobcu stabilizátora. Nepoužívajte stabilizátor na báze alkoholu (etanolu ani metanolu).

**Poznámka:** Stabilizátor/kondicionér paliva je najúčinnejší, keď sa počas roka mieša s čerstvým palivom.

B. Naštartujte motor a upravené palivo sa dostane do palivového systému (za 5 minút).

C. Vypnite motor, nechajte ho vychladnúť a vypustite palivovú nádrž.

D. Naštartujte motor a nechajte ho v prevádzke, kým sa nezastaví.

E. Použite sýtič motora.

F. Naštartujte motor a nechajte ho bežať, až kým ho už nebude možné znova naštartovať.

G. Palivo zlikvidujte správnym spôsobom. Recyklujte podľa miestnych právnych predpisov.

***Dôležité:*** **Stabilizátor/kondicionér paliva neskladujte dlhšie ako 90 dní.**

2. Vyberte zapaľovacie sviečky a skontrolujte ich stav. Pozrite si časť Demontáž zapaľovacích sviečok (strana 51).
3. Po vybratí zapaľovacích sviečok z motora nalejte do otvoru na zapaľovaciu sviečku 2 polievkové lyžice motorového oleja.
4. Pomocou elektrického štartéra roztočte motor, čím sa olej distribuuje dovnútra valca.
5. Nainštalujte zapaľovacie sviečky a utiahnite ich odporúčaným momentom. Pozrite si časť Montáž zapaľovacích sviečok (strana 52).

**Poznámka:** Káble k zapaľovacím sviečkam nepripájajte.

6. Vyberte batériu z podvozka, skontrolujte hladinu elektrolytu a úplne ju nabite. Pozrite si časť Údržba batérie (strana 55).

**Poznámka:** Počas skladovania nenechávajte káble batérie pripojené k pólom batérie.

***Dôležité:*** **Batéria musí byť úplne nabitá, aby sa predišlo zamrznutiu a poškodeniu pri teplote nižšej ako 0 °C. Úplne nabitá batéria si pri teplote nižšej ako 4 °C uchováva náboj približne 50 dní. Ak bude teplota vyššia ako 4 °C, skontrolujte hladinu vody v batérii a nabite ju každých 30 dní.**

# Príprava stroja

1. Skontrolujte a utiahnite všetky západky, matice a skrutky. Opravte alebo vymeňte všetky poškodené diely.
2. Skontrolujte stav všetkých hadíc postrekovača a opotrebované alebo poškodené hadice vymeňte.
3. Utiahnite všetky armatúry hadíc.
4. Natrite všetky poškriabané alebo kovové plochy. Farbu na takýto náter dodáva autorizovaný distribútor spoločnosti Toro.
5. Stroj skladujte v čistej a suchej garáži alebo skladovacom priestore.

6. Vyberte kľúč zo zapaľovania a odložte ho na bezpečné miesto mimo dosahu detí.
7. Stroj zakryte, aby ste ho chránili, a udržiavajte ho v čistote.

# Odstraňovanie závad

## Riešenie problémov s motorom a strojom

| Závada | Možné príčiny | Zpôsob opravy |
|---|---|---|
| Štartér nenaštartujte motor. | 1. Prepínač rozsahu je v inej polohe ako NEUTRÁL.<br>2. Elektrické pripojenia sú skorodované alebo uvoľnené.<br>3. Poistka je prepálená alebo uvoľnená.<br>4. Batéria je vybitá.<br>5. Bezpečnostný ochranný systém nefunguje.<br>6. Štartér alebo elektromagnet štartéra je poškodený.<br>7. Vnútorné súčasti motora sú zadreté. | 1. Stlačte brzdový pedál a posuňte prepínač rozsahu do polohy NEUTRÁL.<br>2. Skontrolujte správnosť kontaktov elektrického zapojenia.<br>3. Opravte alebo vymeňte poistku.<br>4. Nabite alebo vymeňte batériu.<br>5. Obráťte sa na autorizovaného distribútora spoločnosti Toro.<br>6. Obráťte sa na autorizovaného distribútora spoločnosti Toro.<br>7. Obráťte sa na autorizovaného distribútora spoločnosti Toro. |
| Motor sa štartuje, ale nenaštartuje. | 1. Palivová nádrž je prázdna.<br>2. Nečistoty, voda alebo staré palivo v palivovom systéme.<br>3. Palivové potrubie je upchaté.<br>4. Drôt zapaľovacej sviečky je odpojený.<br>5. Zapaľovacia sviečka je poškodená alebo znečistená.<br>6. Relé nie je pod prúdom.<br>7. Zapaľovanie je poškodené. | 1. Naplňte nádrž čerstvým palivom.<br>2. Vypustite a prepláchnite palivový systém; pridajte čerstvé palivo.<br>3. Vyčistite alebo vymeňte palivový systém.<br>4. Pripojte zapaľovaciu sviečku.<br>5. Vymeňte zapaľovaciu sviečku.<br>6. Obráťte sa na autorizovaného distribútora spoločnosti Toro.<br>7. Obráťte sa na autorizovaného distribútora spoločnosti Toro. |
| Motor sa naštartuje, ale nezostane bežať. | 1. Vetranie palivovej nádrže je obmedzené.<br>2. V palivovom systéme sú nečistoty alebo voda.<br>3. Palivový filter je upchatý.<br>4. Poistka je prepálená alebo uvoľnená.<br>5. Palivové čerpadlo je poškodené.<br>6. Karburátor je poškodený.<br>7. Drôty sú uvoľnené alebo slabo pripojené.<br>8. Tesnenie hlavy valca je poškodené. | 1. Vymeňte uzáver palivovej nádrže.<br>2. Vypustite a prepláchnite palivový systém; pridajte čerstvé palivo.<br>3. Vymeňte palivový filter.<br>4. Opravte alebo vymeňte poistku.<br>5. Obráťte sa na autorizovaného distribútora spoločnosti Toro.<br>6. Obráťte sa na autorizovaného distribútora spoločnosti Toro.<br>7. Skontrolujte a utiahnite drôty.<br>8. Obráťte sa na autorizovaného distribútora spoločnosti Toro. |
| Motor beží, ale klepe alebo vynecháva. | 1. Nečistoty, voda alebo staré palivo v palivovom systéme.<br>2. Drôt zapaľovacej sviečky je uvoľnený.<br>3. Zapaľovacia sviečka je poškodená.<br>4. Drôty sú uvoľnené alebo slabo pripojené.<br>5. Motor sa prehrieva. | 1. Vypustite a prepláchnite palivový systém; pridajte čerstvé palivo.<br>2. Pripojte drôt zapaľovacej sviečky.<br>3. Vymeňte zapaľovaciu sviečku.<br>4. Skontrolujte a utiahnite drôty.<br>5. Pozrite si informácie o príčinách a opravných krokoch v časti *Motor sa prehrieva*. |

| Závada | Možné príčiny | Zpôsob opravy |
|---|---|---|
| Motor nefunguje na voľnobeh. | 1. Vetranie palivovej nádrže je obmedzené.<br>2. Nečistoty, voda alebo staré palivo v palivovom systéme.<br>3. Zapaľovacia sviečka je poškodená.<br>4. Kanály karburátora pri voľnobežných otáčkach sú upchaté.<br>5. Regulačná skrutka voľnobežných otáčok nie je správne nastavená.<br>6. Palivové čerpadlo je poškodené.<br>7. Kompresia je nízka.<br>8. Vložka vzduchového filtra je znečistená. | 1. Vymeňte uzáver palivovej nádrže.<br>2. Vypustite a prepláchnite palivový systém; pridajte čerstvé palivo.<br>3. Vymeňte zapaľovaciu sviečku.<br>4. Obráťte sa na autorizovaného distribútora spoločnosti Toro.<br>5. Obráťte sa na autorizovaného distribútora spoločnosti Toro.<br>6. Obráťte sa na autorizovaného distribútora spoločnosti Toro.<br>7. Obráťte sa na autorizovaného distribútora spoločnosti Toro.<br>8. Vyčistite alebo vymeňte vložku. |
| Motor sa prehrieva. | 1. Hladina oleja v kľukovej skrini je nesprávna.<br>2. Zaťaženie je nadmerné.<br>3. Mriežky prívodu vzduchu sú znečistené.<br>4. Rebrá chladiaceho systému a prieduchy pod plášťom dúchadla motora alebo otočná mriežka prívodu vzduchu je upchatá.<br>5. Zmes paliva nemá dostatočný obsah. | 1. Doplňte alebo vypustite kvapalinu po značku PLNÁ.<br>2. Znížte záťaž a jazdite pomalšie.<br>3. Čistite ich po každom použití.<br>4. Čistite ich po každom použití.<br>5. Obráťte sa na autorizovaného distribútora spoločnosti Toro. |
| Motor stráca výkon. | 1. Hladina oleja v kľukovej skrini je nesprávna.<br>2. Vložka vzduchového filtra je znečistená.<br>3. Nečistoty, voda alebo staré palivo v palivovom systéme.<br>4. Motor sa prehrieva.<br>5. Zapaľovacia sviečka je poškodená alebo znečistená.<br>6. Odvzdušňovací otvor v armatúre vetrania palivovej nádrže je upchatý.<br>7. Kompresia je nízka. | 1. Doplňte alebo vypustite kvapalinu po značku PLNÁ.<br>2. Vyčistite alebo vymeňte ju.<br>3. Vypustite a prepláchnite palivový systém; pridajte čerstvé palivo.<br>4. Pozrite si informácie o príčinách a opravných krokoch v časti *Motor sa prehrieva*.<br>5. Vymeňte zapaľovaciu sviečku.<br>6. Vymeňte uzáver palivovej nádrže.<br>7. Obráťte sa na autorizovaného distribútora spoločnosti Toro. |
| Dochádza k abnormálnym vibráciám alebo hluku. | 1. Uvoľnené montážne skrutky motora.<br>2. V motore sa vyskytol problém. | 1. Utiahnite montážne skrutky motora.<br>2. Obráťte sa na autorizovaného distribútora spoločnosti Toro. |
| Stroj nefunguje alebo je v každom smere pomalý, pretože sa motor zabára alebo zastavuje. | 1. Parkovacia brzda je zatiahnutá. | 1. Uvoľnite parkovaciu brzdu. |

| Závada | Možné príčiny | Zpôsob opravy |
|---|---|---|
| Stroj nefunguje v žiadnom smere. | 1. Prepínač rozsahu je v polohe NEUTRÁL. | 1. Stlačte brzdu a prepínač rozsahu prepnite na ľubovoľný prevodový stupeň. |
| | 2. Parkovacia brzda je zatiahnutá alebo sa neuvoľňuje. | 2. Uvoľnite parkovaciu brzdu alebo skontrolujte vedenie. |
| | 3. Prevodovka je poškodená. | 3. Obráťte sa na autorizovaného distribútora spoločnosti Toro. |
| | 4. Ovládacie vedenie potrebuje nastavenie alebo výmenu. | 4. Obráťte sa na autorizovaného distribútora spoločnosti Toro. |
| | 5. Kľúč hnacieho hriadeľa alebo náboja kolesa je poškodený. | 5. Obráťte sa na autorizovaného distribútora spoločnosti Toro. |

# Riešenie problémov so systémom postrekovača

| Závada | Možné príčiny | Zpôsob opravy |
|---|---|---|
| Sekcia nestrieka. | 1. Elektrická prípojka na sekčnom ventile je znečistená alebo odpojená. | 1. Ventil vypnite manuálne. Odpojte elektrický konektor na ventile, vyčistite všetky vodiče a potom ho znova pripojte. |
| | 2. Vypálila sa poistka. | 2. Skontrolujte poistky a v prípade potreby ich vymeňte. |
| | 3. Hadica je pricviknutá. | 3. Hadicu opravte alebo vymeňte. |
| | 4. Sekčný obtok je nesprávne nastavený. | 4. Upravte sekčný obtok. |
| | 5. Sekčný ventil je poškodený. | 5. Obráťte sa na autorizovaného servisného predajcu. |
| | 6. Elektrický systém je poškodený. | 6. Obráťte sa na autorizovaného servisného predajcu. |
| Sekcia sa nevypína. | 1. Sekčný ventil je poškodený. | 1. Rozoberte sekčný ventil. Pozrite si časť Čistenie ventilov postrekovača. Skontrolujte všetky diely a všetky poškodené vymeňte. |
| Na sekčnom ventile dochádza k úniku. | 1. Tesnenie alebo sedlo ventilu je opotrebované alebo poškodené. | 1. Rozoberte ventil a pomocou súpravy na opravu ventilov vymeňte tesnenia. Obráťte sa na autorizovaného distribútora spoločnosti Toro. |
| Keď sú prepínače sekcií vypnuté, striekacie dýzy kvapkajú. | 1. Medzi telesom dýzy a membránou spätnej klapky sa nahromadili nečistoty. | 1. Vyčistite teleso dýzy a membránu. Pozrite si časti Čistenie telesa dýzy a membrány spätnej klapky. |
| Po zapnutí sekcie dochádza k poklesu tlaku. | 1. Sekčný obtok je nesprávne nastavený. | 1. Upravte sekčný obtok. |
| | 2. V telese ventilu sekcie je nejaká prekážka. | 2. Demontujte vstupnú a výstupnú prípojku ventilu sekcie a odstráňte všetky prekážky. |
| | 3. Filter dýzy je poškodený alebo upchatý. | 3. Demontujte a skontrolujte všetky dýzy. |
| Po vypnutí sekcií a prepnutí prepínača miešania do polohy ZAP. dochádza k zmene tlaku. | 1. Obtokový premiešavací ventil nie je kalibrovaný. | 1. Kalibrujte obtokový premiešavací ventil. |
| Pri postreku s viacerými sekciami sa po vypnutí sekcie zmení tlak. | 1. Sekčný obtokový ventil nie je kalibrovaný pre vybraté dýzy postrekovača. | 1. Kalibrujte sekčný obtokový ventil. |
| Na konci postreku v nádrži zostáva viac kvapaliny, ako by sa očakávalo. | 1. Potrebný objem kvapaliny nie je vypočítaný správne. | 1. Informácie o správnej dýze pre daný rozsah aplikácie nájdete v tabuľke s dýzami. |
| | 2. Systém postrekovača nie je kalibrovaný. | 2. Kalibrujte prietok a rýchlosť. |

| Závada | Možné príčiny | Zpôsob opravy |
|---|---|---|
| V nádrži postrekovača sa počas postreku neočakávane minie kvapalina. | 1. Potrebný objem kvapaliny nie je vypočítaný správne.<br>2. Systém postrekovača nie je kalibrovaný. | 1. Informácie o správnej dýze pre daný rozsah aplikácie nájdete v tabuľke s dýzami.<br>2. Kalibrujte prietok a rýchlosť. |

# Schémata

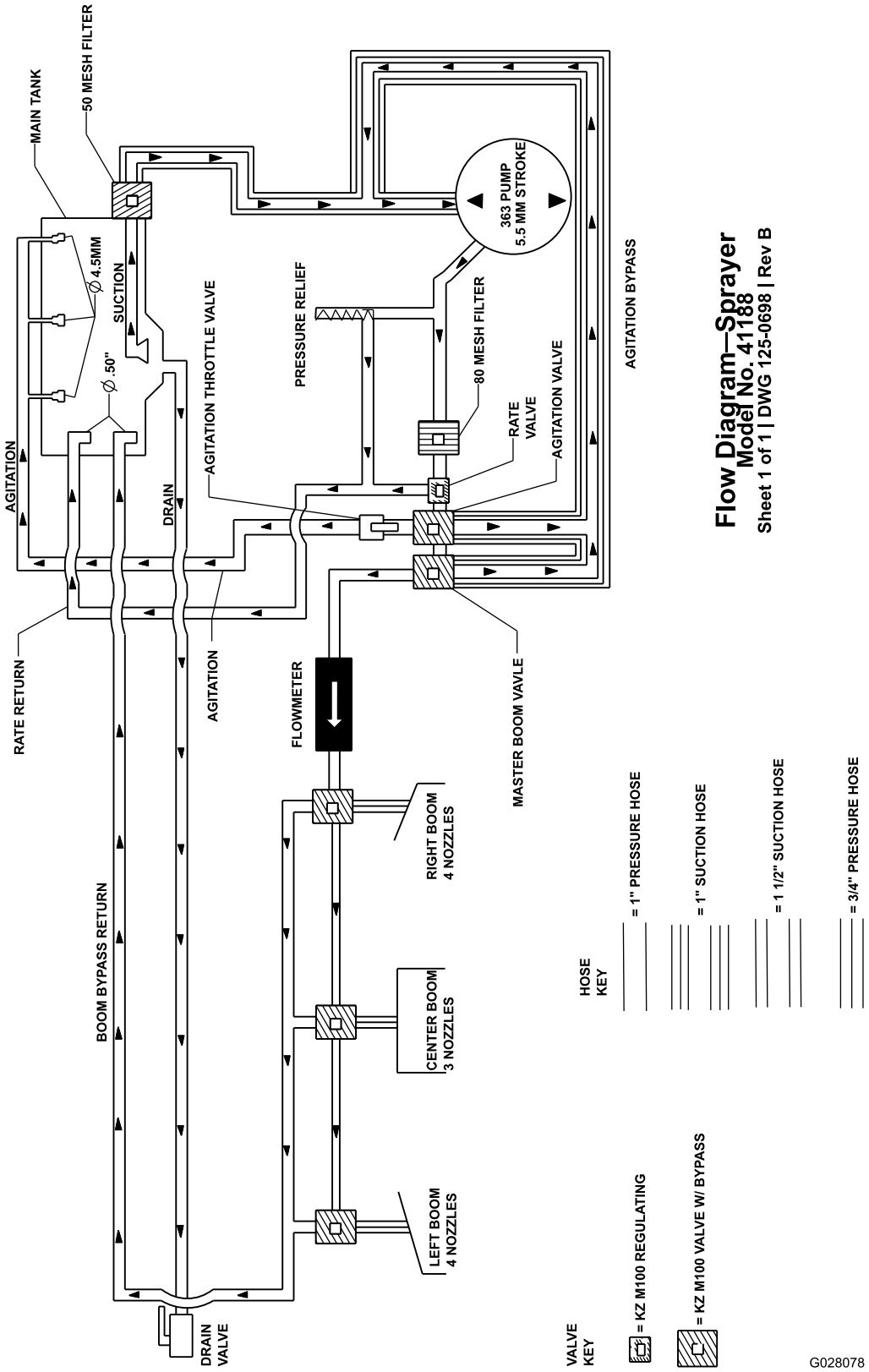


**Schéma systému postrekovača (Rev. DWG 125-0698 Rev B)**

# Poznámky:

# Poznámky:

# Informácie o upozornení na základe Kalifornského návrhu 65

## O čo ide v tomto upozornení?

Môžete sa stretnúť s tovarom, na ktorom je štítok s podobným upozornením, ako je toto:

**UPOZORNENIE:** Nebezpečenstvo rakoviny a poškodenia reprodukčných orgánov – www.p65Warnings.ca.gov.

## Čo je Prop 65?

Zákon Prop 65 sa vzťahuje na všetky spoločnosti, ktoré vykonávajú svoju obchodnú činnosť v Kalifornii, predávajú produkty v Kalifornii alebo vyrábajú produkty, ktoré sa môžu predávať alebo prepravovať do Kalifornie. Tento zákon nariaďuje, aby guvernér štátu Kalifornia aktualizoval a zverejňoval zoznam chemických látok, o ktorých je známe, že spôsobujú rakovinu, vrodené chyby a/alebo iné reprodukčné poškodenia. Zoznam sa aktualizuje ročne a zahŕňa stovky chemických látok nachádzajúcich sa v položkách, s ktorými prichádzame každý deň do kontaktu. Cieľom zákona Prop 65 je informovať verejnosť o účinkoch týchto chemických látok.

Zákon Prop 65 nezakazuje predaj produktov obsahujúcich tieto chemické látky, no vyžaduje uvádzanie upozornení na všetkých produktoch, baleniach produktov alebo materiáloch dodávaných s produktmi. Upozornenie na základe zákona Prop 65 neznamená, že produkt porušuje niektoré bezpečnostné štandardy alebo požiadavky. Kalifornská vláda v skutočnosti vysvetlila, že upozornenie na základe zákona Prop 65 „nie je totožné s regulačným rozhodnutím o tom, či je určitý produkt bezpečný alebo nie“. Mnohé z týchto chemických látok sa už celé roky používajú v produktoch dennej spotreby bez zdokumentovaného poškodenia. Ďalšie informácie nájdete na adresehttps://oag.ca.gov/prop65/faqs-view-all.

Upozornenie na základe zákona Prop 65 znamená, že spoločnosť (1) vyhodnotila mieru vystavenia určitej látke a prišla k záveru, že táto miera neprekračuje „žiadnu hranicu vysokého rizika“, alebo (2) sa upozornenie rozhodla zverejniť na základe svojich znalostí o prítomnosti chemickej látky uvedenej vo vládnom zozname, no bez pokusu o vyhodnotenie miery vystavenia.

## Platí tento zákon všade?

Upozornenia na základe zákona Prop 65 vyžadujú len kalifornské právne predpisy. Tieto upozornenia možno v Kalifornii vidieť na rôznych miestach okrem iného vrátane reštaurácií, predajní s potravinami, hotelov, škôl a nemocníc a na veľkom množstve produktov. Okrem toho uvádzajú niektorí internetoví a maloobchodní zásielkoví predajcovia upozornenia na základe zákona Prop 65 na svojich webových stránkach alebo v katalógoch.

## Aký je rozdiel medzi kalifornskými upozorneniami a federálnymi limitmi?

Štandardy podľa zákona Prop 65 sú často prísnejšie ako federálne a medzinárodné štandardy. Existujú rôzne látky, ktoré vyžadujú upozornenie na základe zákona Prop 65 pri oveľa nižšej úrovni, ako sú stanovené federálne limity. Napríklad štandard podľa zákona Prop 65 týkajúci sa upozornení pre olovo je 0,5 µg/deň, pričom táto hodnota je výrazne pod limitom definovaným vo federálnych a medzinárodných štandardoch.

## Prečo sa upozornenie neuvádza na všetkých podobných produktoch?

- Produkty predávané v Kalifornii vyžadujú označenie podľa zákona Prop 65, zatiaľ čo pri podobných produktoch predávaných inde sa to nevyžaduje.
- Od spoločnosti zapojenej do súdneho sporu v súvislosti so zákonom Prop 65, ktorá dosiahne vyrovnanie, sa môže vyžadovať používanie upozornení na základe zákona Prop 65 na jej produktoch, no na iné spoločnosti vyrábajúce podobné produkty sa takáto požiadavka vzťahovať nemusí.
- Uplatňovanie zákona Prop 65 je nekonzistentné.
- Spoločnosti sa môžu rozhodnúť neuvádzať tieto upozornenia, pretože predpokladajú, že sa to od nich na základe zákona Prop 65 nevyžaduje. No chýbajúce upozornenia na produkte neznamenajú, že produkt neobsahuje chemické látky uvedené vo vládnom zozname na podobnej úrovni hodnôt.

## Prečo spoločnosť Toro toto upozornenie uvádza?

Spoločnosť Toro sa rozhodla poskytnúť spotrebiteľom čo najviac informácií, aby sa mohli rozhodnúť na základe dostatočných informácií o produktoch, ktoré nakupujú a používajú. V určitých prípadoch uvádza spoločnosť Toro upozornenia na základe svojich znalostí o prítomnosti jednej alebo viacerých chemických látok uvedených vo vládnom zozname, a to bez vyhodnotenia úrovne vystavenia. Nie na všetky chemické látky uvedené v zozname sa totiž vzťahujú požiadavky súvisiace s limitom vystavenia. Hoci môže byť miera vystavenia v súvislosti s produktmi spoločnosti Toro zanedbateľná alebo úplne v rozsahu definovanom ako „žiadne vysoké riziko“, spoločnosť Toro sa napriek tomu rozhodla uvádzať upozornenia na základe zákona Prop 65. Navyše platí, že ak spoločnosť Toro tieto upozornenia neuvedie, štát Kalifornia alebo súkromné strany snažiace sa o presadzovanie zákona Prop 65 by ju mohli žalovať a hrozili by jej vysoké pokuty.

# Záruka od spoločnosti Toro

Dvojročná obmedzená záruka alebo obmedzená záruka po 1500 hodinách používania

## Podmienky a príslušné výrobky

Spoločnosť The Toro Company zaručuje, že váš komerčný produkt značky Toro (ďalej uvádzané ako „produkt“) nemá žiadne chyby materiálov alebo spracovania na obdobie dvoch rokov alebo 1500 prevádzkových hodín* podľa toho, čo nastane skôr. Táto záruka sa vzťahuje na všetky produkty s výnimkou prevzdušňovačov (pozrite si samostatné vyhlásenie o záruke na tieto produkty). Keď nastane okolnosť krytá zárukou, bezplatne opravíme produkt vrátane diagnostiky, práce, dielov a prepravy. Platnosť tejto záruky začína dátumom doručenia produktu pôvodnému kupujúcemu.
* Produkt vybavený počítadlom hodín.

## Pokyny na získanie záručného servisu

Nesiete zodpovednosť za okamžité upozornenie distribútora komerčných produktov alebo autorizovaného predajcu komerčných produktov, od ktorého ste si kúpili produkt, na vznik okolnosti krytej zárukou. Ak potrebujete pomoc pri vyhľadaní distribútora komerčných produktov alebo autorizovaného predajcu, prípadne ak máte otázky týkajúce sa vašich práv alebo povinností vyplývajúcich zo záruky, obráťte sa na nás:

Toro Commercial Products Service Department
8111 Lyndale Avenue South
Bloomington, MN 55420-1196

952–888–8801 alebo 800–952–2740
E-mail: commercial.warranty@toro.com

## Povinnosti majiteľa

Ako majiteľ produktu ste zodpovední za povinnú údržbu a nastavenia uvedené v *používateľskej príručke*. Na opravy porúch produktu spôsobených nedodržaním povinnej údržby a nastavení sa táto záruka nevzťahuje.

## Položky a podmienky, ktoré nie sú zahrnuté

Nie všetky poruchy alebo nesprávna činnosť produktu, ktoré sa vyskytnú počas záručnej doby, sú chybami materiálov alebo vyhotovenia. Táto záruka sa nevzťahuje na nasledujúce okolnosti:

- Poruchy produktu spôsobené používaním náhradných dielov od iného výrobcu ako spoločnosť Toro alebo montáž a používanie doplnkov, prípadne upraveného príslušenstva a produktov od iného výrobcu ako spoločnosť Toro.
- Poruchy produktu v dôsledku nevykonania odporúčanej údržby alebo nastavení.
- Poruchy produktu v dôsledku prevádzky produktu nesprávnym, nedbalým alebo nebezpečným spôsobom.
- Diely opotrebované používaním, ktoré nie sú chybné. Príklady dielov opotrebovaných používaním pri bežnej prevádzke produktu okrem iného zahŕňajú brzdové doštičky a obloženia, obloženia spojky, čepele, kotúče, valce a ložiská (utesnené alebo mazateľné), nože plošiny, zapaľovacie sviečky, samonastavovacie kolieska a ložiská, pneumatiky, filtre, remene a určité komponenty postrekovača, napríklad membrány, dýzy, prietokomery a spätné klapky.
- Poruchy spôsobené vonkajšími vplyvmi okrem iného vrátane počasia, spôsobov uskladnenia, znečistenia, používania neschválených palív, chladiacich kvapalín, mazív, aditív, hnojív, vody alebo chemických látok.
- Poruchy alebo problémy s výkonom v dôsledku používania palív (napríklad benzínu, dieselu alebo biodieselu), ktoré nespĺňajú príslušné priemyselné normy.
- Bežný hluk, vibrácie, opotrebovanie a poškodenie. Bežné opotrebovanie okrem iného zahŕňa poškodenie sedadiel v dôsledku opotrebovania alebo odretia, poškodený náter povrchov, poškriabané štítky alebo okná.

## Diely

Na diely určené na výmenu podľa požadovanej údržby sa vzťahuje záruka na časové obdobie až do plánovanej výmeny tohto dielu. Na diely vymenené v rámci tejto záruky sa záruka vzťahuje počas trvania platnosti pôvodnej záruky na produkt a stávajú sa majetkom spoločnosti Toro. Spoločnosť Toro prijme konečné rozhodnutie o tom, či opraví existujúci diel alebo zostavu, alebo ich vymení. Spoločnosť Toro môže pri záručných opravách používať recyklované diely.

## Záruka na trakčné a lítium-iónové batérie

Trakčné a lítium-iónové batérie majú špecifikovaný celkový počet kilowatthodín, ktoré môžu počas svojej životnosti poskytnúť. Techniky prevádzky, dobíjania a údržby môžu životnosť batérie predĺžiť alebo skrátiť. Keďže batérie v tomto produkte sa spotrebúvajú, množstvo užitočnej práce medzi intervalmi nabíjania sa bude pomaly znižovať, kým sa batéria úplne neopotrebuje. Výmena opotrebovaných batérií z dôvodu bežnej spotreby je zodpovednosťou majiteľa produktu. Poznámka: (len lítium-iónová batéria) Dodatočné informácie nájdete v záruke na batériu.

## Celoživotná záruka na kľukovú skriňu (len model ProStripe 02657)

Na model ProStripe, ktorý je pôvodne vybavený originálnou lamelou spojky a spojkou brzdy čepele s ochranou pred pretáčaním od spoločnosti Toro (integrovaná zostava spojky brzdy čepele a lamely spojky) a používa ho pôvodný kupujúci v súlade s odporúčanými postupmi prevádzky a údržby, sa vzťahuje celoživotná záruka, ktorá poskytuje ochranu pred ohnutím kľukovej skrine motora. Na stroje vybavené trecími podložkami, jednotkami spojky brzdy čepele a ďalšími podobnými zariadeniami sa celoživotná záruka na kľukovú skriňu nevzťahuje.

## Údržba vykonávaná majiteľom na vlastné náklady

Medzi bežné povinné servisy produktov od spoločnosti Toro na náklady majiteľa patrí optimalizácia motora, mazanie, čistenie a leštenie, výmena filtrov a chladiacej kvapaliny a vykonávanie odporúčanej údržby.

## Všeobecné podmienky

V rámci tejto záruky je vašou jedinou náhradou oprava vykonaná autorizovaným distribútorom alebo predajcom spoločnosti Toro.

**Spoločnosť The Toro Company nie je zodpovedná za nepriame, náhodné ani následné poškodenia spojené s používaním produktov od spoločnosti Toro krytých touto zárukou vrátane akýchkoľvek nákladov alebo výdavkov za poskytnutie náhradného vybavenia alebo služby za primeraný čas nefunkčnosti alebo nepoužiteľnosti počas vykonávania záručných opráv vyplývajúcich z tejto záruky. S výnimkou záruky na emisie uvedenej nižšie (ak platí) neexistuje žiadna ďalšia výslovná záruka. Všetky predpokladané záruky obchodovateľnosti a vhodnosti na určitý účel sú obmedzené na lehotu trvania tento výslovnej záruky.**

Niektoré štáty neumožňujú vylúčenie náhodných alebo následných škôd ani obmedzenie dĺžky predpokladanej záruky, takže sa vyššie uvedené vylúčenia a obmedzenia na vás nemusia vzťahovať. Táto záruka vám poskytuje špecifické zákonné práva a môžete mať aj ďalšie práva, ktoré sa líšia v závislosti od konkrétneho štátu.

## Poznámka k záruke na emisie

Na systém čistenia výfukových plynov vo vašom produkte sa môže vzťahovať samostatná záruka, ktorá spĺňa požiadavky Agentúry na ochranu životného prostredia USA (EPA) alebo Výboru štátu Kalifornia pre kvalitu ovzdušia (CARB). Hodinové obmedzenia uvedené vyššie sa nevzťahujú na záruku na systém kontroly emisií. Pozrite si vyhlásenie o záruke na kontrolu výfukových plynov motora dodané s vaším produktom alebo uvedené v dokumentácii výrobcu motora.

## Iné krajiny ako Spojené štáty alebo Kanada

Zákazníci, ktorí si kúpili produkty od spoločnosti Toro dovezené z USA alebo Kanady, by sa mali obrátiť na svojho distribútora (predajcu) spoločnosti Toro a oboznámiť sa so zásadami týkajúcimi sa záruky platnými vo vašej krajine, provincii alebo štáte. Ak nie ste z akéhokoľvek dôvodu spokojní so službami svojho distribútora alebo sa vám nepodarilo získať informácie o záruke, obráťte sa na autorizované servisné stredisko spoločnosti Toro.

374-0253 Rev I

TORO®

Count on it.