TORO

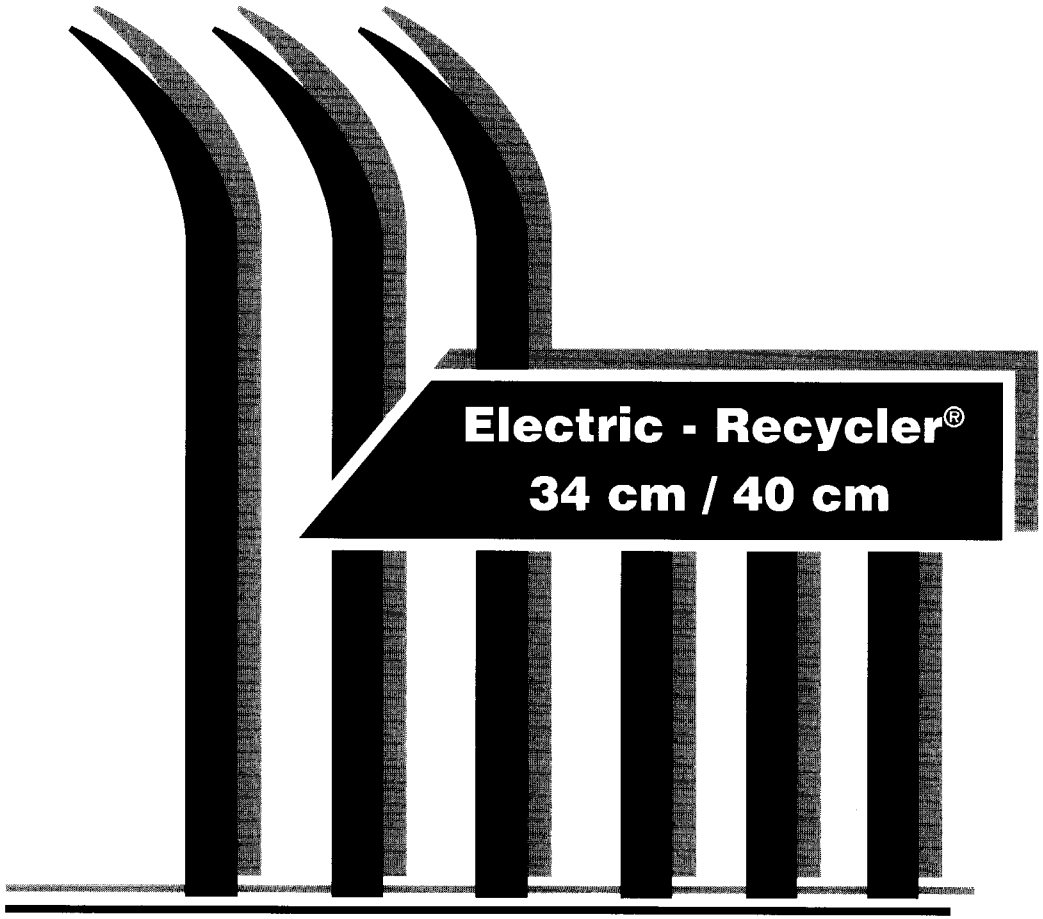

Model

34 cm	**21060, 21061, 21062**
40 cm	**21070, 21071, 21072**

D **Gebrauchsanleitung**

F **Mode d'emploi**

I **Istruzioni per l'uso**

NL **Gebruiksaanwijzing**

© 1998 by The Toro Company

D	Allgemeines	4
F	Généralités	5
I	Informazioni generali	5
NL	Algemeen	5
D	Sicherheit	8
F	Sécurité	10
I	Sicurezza	12
NL	Veiligheid	14
D	Montage und Inbetriebnahme	16
F	Assemblage et mise en service	17
I	Montaggio e messa in funzione	17
NL	Montage en ingebruikname	17
D	Betrieb	24
F	Fonctionnement	25
I	Funzionamento	25
NL	Werking	25





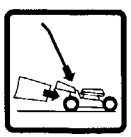



© 1998 by The Toro Company

TORO

D	Wartung und Pflege	32
F	Entretien et maintenance	33
I	Manutenzione	33
NL	Onderhoud en reiniging	33

D	Ersatzteile und Fehlersuche	36
F	Pièces de rechange et dépistage des pannes	37
I	Pezzi di ricambio e ricerca guasti	37
NL	Reserveonderdelen en storingen opsporen	37

D	Tips für die Rasenpflege	40
F	Conseils pour les soins de votre pelouse	41
I	Consigli per la cura del vostro prato	42
NL	Tips voor de gazonverzorging	43

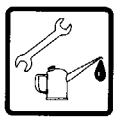

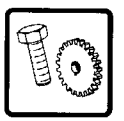



© 1998 by The Toro Company

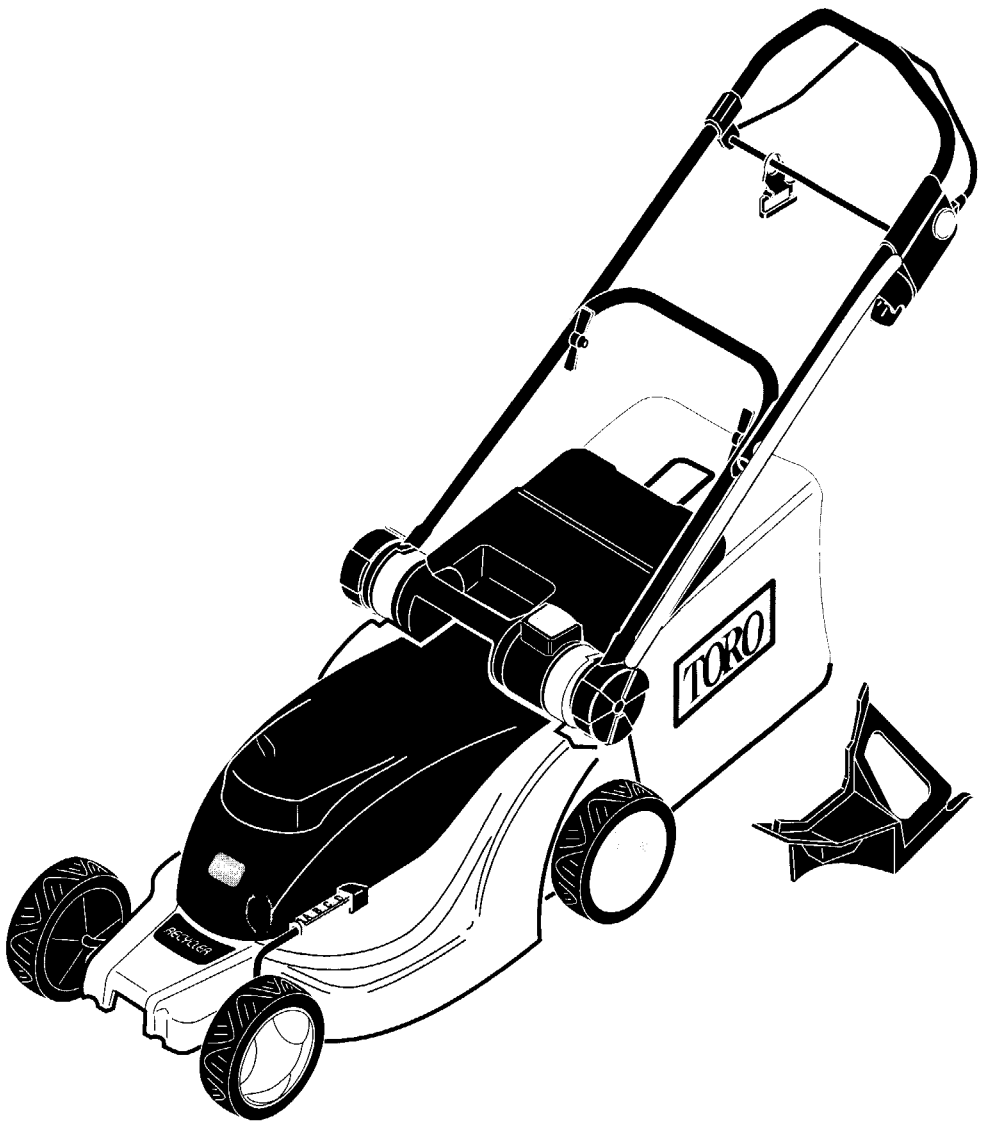

TORO

D

1 Allgemeines

1.1 Einleitung

1.2 Bestimmungen über zeitliche Beschränkungen des Mähbetriebes.

1.3 Technische Daten

1.1 Einleitung

Der TORO Rasenmäher wurde nach den neuesten technischen und physiologischen Gesichtspunkten unter Berücksichtigung der geltenden Sicherheitsvorschriften konstruiert.
Der Recycler®- Mäher ist durch seine spezielle Ausrüstung in der Lage, Gras und Blätter mehrmals zu zerkleinern. Dieses sehr feine Schnittgut wird vom Rasenmäher wieder in den Rasen eingebracht.
Lesen Sie die Gebrauchsanweisung sorgfältig durch und machen Sie sich mit den Sicherheits-, Montage-, Bedienungs- und Wartungsanweisungen vertraut.
Der TORO Rasenmäher ist für die private Nutzung im Haus- und Hobbygarten vorgesehen. Als Rasenmäher für den privaten Haus- und Hobbygarten werden solche angesehen, deren jährliche Benutzung i.d.R. 50 Stunden nicht übersteigt und die vorwiegend für die Pflege von Gras- oder Rasenflächen verwendet werden, nicht jedoch in öffentlichen Anlagen, Parks, Sportstätten usw. und an Straßen sowie in der Land- und Forstwirtschaft.
Die Einhaltung der TORO Gebrauchsanweisung ist Voraussetzung für den ordnungsgemäßen Gebrauch des Rasenmähers. Die Gebrauchsanweisung enthält auch die Betriebs-, Wartungs- und Instandhaltungsbedingungen.

Sicherheit



Arbeitssicherheits-Symbol, dieses Symbol finden Sie bei allen Arbeitssicherheits-Hinweisen, bei denen Verletzungsgefahr für Personen besteht. Diese Hinweise müssen unbedingt beachtet werden. Die Arbeitssicherheits-Hinweise sollten auch an andere Benutzer weitergegeben werden. Die allgemeingültigen Sicherheits- und Unfallverhütungsvorschriften müssen ebenfalls berücksichtigt werden.



Achtungs-Hinweis, dieses Symbol kennzeichnet die Punkte, die besonders zu beachten sind um Beschädigungen oder Zerstörung des Gerätes zu verhindern.

© 1998 by The Toro Company

TORO

F

1 Généralités

1.1 Introduction

1.2 Spécifications concernant les restrictions de la tonte du gazon

1.3 Caractéristiques techniques générales

1.1 Introduction

La tondeuse à gazon de TORO a été construite selon les aspects techniques et physiologiques les plus modernes tenant compte des prescriptions de sécurité existantes.
Grâce à son équipement particulier, la tondeuse à gazon Recycler® est en mesure de couper herbes et feuilles plusieurs fois. Cette matière de coupe très fine est ramenée à la pelouse par la tondeuse à gazon.
Lisez attentivement le mode d´emploi et familiarisez-vous avec les instructions de sécurité, d´assemblage, de service et d´entretien.
La tondeuse à gazon de TORO est destinée à l´utilisation privée dans le jardin particulier ou de loisirs. Ce sont ces tondeuses à gazon dont l´utilisation annuelle n´excède pas 50 heures en règle générale et qui sont particulièrement utilisées pour les soins de gazon ou pelouses, mais qui ne sont pas utilisées dans des lieux publics, des parcs, des terrains de sport etc. et non plus au bord des rues ou dans l´agriculture et l´exploitation forestière, qui passent pour des tondeuses à gazon destinées à l´utilisation privée dans les jardins particuliers et de loisirs.
L´observation du mode d´emploi de TORO ci-joint est la condition pour une utilisation conforme aux règles de la tondeuse à gazon. Le mode d´emploi contient aussi les conditions du fonctionnement, de l´entretien et du maintien en bon état.

Sécurité



Symbole pour la sécurité au travail, vous trouverez ce symbole à côté de toutes les instructions concernant la sécurité au travail si des personnes pouvaient être blessées. Il faut absolument que vous observiez ces instructions. Les instructions concernant la sécurité au travail devraient aussi être données à d´autres utilisateurs. De plus, il faut observer les prescriptions de sécurité et les instructions préventives contre les accidents universellement reconnues.



Symbole pour l´attention, ce symbole marque les points qu´il faut observer en particulier pour éviter l´endommagement ou la destruction de la machine.

I

1 Informazioni generali

1.1 Introduzione

1.2 Disposizioni su eventuali limitazioni nell'uso del tosaerba

1.3 Dati tecnici

1.1 Introduzione

Il tosaerba TORO è stato costruito in base agli attuali aspetti tecnici e fisiologici, tenendo conto delle norme di sicurezza vigenti.
Grazie ad una particolare applicazione, il tosaerba Recycler® può sminuzzare erba e foglie tagliandole ripetutamente. Il tosaerba distribuisce queste particelle finissime d'erba e di foglie di nuovo sul prato, di modo che possano essere riciclate dallo stesso.
Leggete attentamente le presenti istruzioni per l'uso e familiarizzate con le istruzioni di sicurezza, di montaggio, d'uso e di manutenzione.
Il tosaerba TORO è previsto per l'uso privato nei giardini. I tosaerba per l'uso nei giardini privati di piccole dimensioni sono previsti di regola per un impiego annuo di non più di 50 ore e vengono utilizzati soprattutto per curare prati o tappeti erbosi di giardini e non possono essere impiegati per la cura aree verdi pubbliche, parchi, impianti sportivi ecc. né aree verdi lungo le strade o per zone agricole o forestali.
Premessa per un uso regolare del tosaerba è il rispetto delle istruzioni per l'uso allegate da TORO. Le istruzioni per l'uso contengono anche le condizioni per l'azionamento, la manutenzione, il controllo e la riparazione.

Sicurezza



Simbolo riguardante la sicurezza sul lavoro; questo simbolo caratterizza tutte le istruzioni di sicurezza sul lavoro che comportano pericolo per la salvaguardia delle persone. Rispettare assolutamente queste istruzioni. Trasmettete le istruzioni di sicurezza sul lavoro anche ad altri utenti. Inoltre si devono rispettare le norme di sicurezza e quelle antinfortunistiche generalmente vigenti.



Avviso di attenzione; questo simbolo caratterizza tutti i punti che sono da rispettare in modo particolare onde evitare danni o la distruzione dell'apparecchio.

NL

1 Algemeen

1.1 Inleiding

1.2 Voorschriften over de tijdsbeperkingen bij het maaien

1.3 Technische gegevens

1.1 Inleiding

De TORO gazonmaaier werd volgens de nieuwste technische en fisiologische richtpunten bij inachtneming van de geldende veiligheidsvoorschriften gecontroleerd.
De recycler-maaimachine is door zijn speciale uitrusting in staat om gras en bladeren meedere keren te verkleinen. Dit zeer fijne maaiprodukt wordt door de gazonmaaier weer in het gazon ingebracht.
Lees de gebruiksaanwijzing zorgvuldig door en maakt u zich vertrouwd met de veiligheids-, montage-, bedienings- en onderhoudsaanwijzingen,
De TORO gazonmaaier is bestemd voor privégebruik in de huis- en hobbytuin. Als gazonmaaier voor de particuliere huis- en hobbytuin worden gazonmaaiers beschouwd, die jaarlijks over het algemeen niet meer dan 50 uur worden gebruikt en overwegend voor het bijhouden van gras- of gazonvlakken worden gebruikt, niet echter in openbare gelegenheden zoals parken, sportaccommodaties enz. en langs wegen alsmede in de land- en bosbouw.
Het naleven van de door TORO bijgevoegde gebruiksaanwijzing is een voorwaarde voor een correct gebruik van de gazonmaaier.
De gebruiksaanwijzing bevat ook bedrijfs-, onderhouds/ en instandhoudingsvoorwaarden.

Veiligheid



Arbeidsveiligheidssymbool, dit symbool vindt u bij alle arbeidsveiligheidsinstructies, waarbij gevaar voor letsel bij personen bestaat. Deze instructies moeten steeds worden nageleefd. De arbeidsveiligheidsinstructies dienen ook aan andere gebruikers te worden doorgegeven. De algemeen geldende veiligheids- en ongevallenpreventievoorschriften moeten eveneens in acht worden genomen.



Attentie-aanwijzing, dit symbool duidt de punten aan, waarop de aandacht speciaal dient te worden gevestigd om beschadigingen of vernieling van het apparaat te voorkomen.

© 1998 by The Toro Company



TORO

D **EG-Konformitätserklärung gemäß Richtlinien 89/392, 91/368, 93/44, 93/68, 89/336, 73/23 (EN60335)**

F **Déclaration de conformité CE aux directives 89/392, 91/368, 93/44, 93/68, 89/336, 73/23 (EN60335)**

I **Dichiarazione CE di conformità alle direttive 89/392, 91/368, 93/44, 93/68, 89/336, 73/23 (EN60335)**

NL **EG conformiteitsverklaring voor richtlijn 89/392, 91/368, 93/44, 93/68, 89/336, 73/23 (EN60335)**

D **Übereinstimmungsbescheinigung mit den Vorschriften der Richtlinie 84/538/EWG**

F **Certificat de conformité conforme aux spécifications de la Directive 84/538/CEE**

I **Certificato di conformità conforme alle specifiche delle normative 84/538/EEC**

NL **Certificaat van overeenstemming overensstemmelse med specifikationerne af Direktiv 84/538/EEC**

Hersteller Fabricant Fabbricante Fabrikant	**The Toro Company, 8111 Lyndale Ave.So., Bloomington, MN 55420-1196, USA**	
Produktbezeichnung Nom du produit Nome del prodotto Produkt naam	Toro Recycler®	
Seriennummer Numéro de série Numero di serie Serie nummer	8900101 +	
	34 cm	40 cm
Modellnummer Numéro du modèle Numero del modello Model nummer	21060 21061 21062	21070 21071 21072
Lärminfo Informations concernant le bruit Informazioni sulla rumorosità Lawaai-informatie	L_{WA} = 85 db (A) L_{pA} = 72 db (A)	L_{WA} = 89 db (A) L_{pA} = 76 db (A)
Unterschrift, Titel, Datum Signature, Titre, Date Firma, Ruolo aziendale, Data Handtekening, Titel, Datum	Technischer Direktor Directeur Technique Dirigente Tecnico Hoofd Onderzoekafdeling	Bloomington, MN, USA 23.01.1998

Jerry Patrin

Jerry Patrin

D

1.2 Bestimmungen über zeitliche Beschränkungen des Mähbetriebes.

Der Betrieb von Rasenmähern ist regional unterschiedlich gesetzlich geregelt.
Über Bestimmungen und regionale Einschränkungen, vor allem zum Schutz der Mittagsruhe oder besonders empfindlicher Gebiete, gibt die zuständige Behörde gerne Auskunft.

1.3 Technische Daten

Electro-Recycler 34 cm

Schnittbreite:	34 cm
Motorentyp:	CRB 52/21A mit Bremse
Leistung:	1100 W
Spannung:	230 V~ 50 Hz
Stromstärke:	5,5 A
Motordrehzahl:	2800 min^{-1}
Schwingungen am Holm a_{hw}:	4 m/sec^2 (gemessen nach pr EN 1033)
Gewicht:	17 kg
Abmessung :	L x B x H = 80 x 38 x 35 cm (zusammengelegt)

Electro-Recycler 40 cm

Schnittbreite:	40 cm
Motorentyp:	CRB 72/21A mit Bremse
Leistung:	1400 W
Spannung:	230 V~ 50 Hz
Stromstärke:	6,5 A
Motordrehzahl:	2800 min^{-1}
Schwingungen am Holm a_{hw}:	4 m/sec^2 (gemessen nach pr EN 1033)
Gewicht:	19 kg
Abmessung :	L x B x H = 88 x 44 x 35 cm (zusammengelegt)

© 1998 by The Toro Company

TORO

F

1.2 Spécifications concernant les restrictions de la tonte du gazon

Dans les différentes régions, le fonctionnement de tondeuses à gazon est réglé différemment par la loi.
L´autorité compétente vous informera volontiers sur les ordonnances et les restrictions régionales, surtout en ce qui concerne la protection de la sieste ou des régions particulièrement sensibles.

1.3 Caractéristiques techniques générales

Electro-Recycler 34 cm

Largeur de coupe:	34 cm
Type de moteur:	CRB 52/21A avec frein
Puissance:	1100 W
Tension:	230 V~ 50 Hz
Ampérage:	5,5 A
Tours-minute du moteur:	2800 min^{-1}
Vibrations au mancheron a_{hw}:	4 m/sec^2 (mesurées selon pr EN 1033)
Poids:	17 kg
Dimensions:	Longueur x largeur x hauteur = 80 x 38 x 35 cm (repliée)

Electro-Recycler 40 cm

Largeur de coupe:	40 cm
Type de moteur:	CRB 72/21 A avec frein
Puissance:	1400 W
Tension:	230 V~ 50 Hz
Ampérage:	6,5 A
Tours-minute du moteur:	2800 min^{-1}
Vibrations au mancheron a_{hw}:	4 m/sec^2 (mesurées selon pr EN 1033)
Poids:	19 kg
Dimensions:	Longueur x largeur x hauteur = 88 x 44 x 35 cm (repliée)

I

1.2 Disposizioni su eventuali limitazioni nell'uso del tosaerba

L'uso dei tosaerba è subordinato a disposizioni di legge che differiscono da regione a regione.
Per quanto riguarda le disposizioni ed eventuali restrizioni regionali, particolari, ci si può rivolgere alle autorità competenti che daranno volentieri le informazioni necessarie.

1.3 Dati tecnici

Electro-Recycler 34 cm

Larghezza di taglio:	34 cm
Tipo motore:	CRB 52/21A con freno
Potenza:	1100 W
Tensione:	230 V~ 50 Hz
Corrente assorbita:	5,5 A
Numero giri motore:	2800 min^{-1}
Vibrazioni sulla stegola a_{hw}:	4 m/sec^2 (misurato in base a pr EN 1033)
Peso:	17 kg
Dimensioni :	lungh. x largh. x alt. = 80 x 38 x 35 cm (ripiegato)

Electro-Recycler 40 cm

Larghezza di taglio:	40 cm
Tipo motore:	CRB 72/21A con freno
Potenza:	1400 W
Tensione:	230 V~ 50 Hz
Corrente assorbita:	6,5 A
Numero giri motore:	2800 min^{-1}
Vibrazioni sulla stegola a_{hw}:	4 m/sec^2 (misurato in base a pr EN 1033)
Peso:	19 kg
Dimensioni :	lungh. x largh. x alt. = 88 x 44 x 35 cm (ripiegato)

NL

1.2 Voorschriften ten aanzien van tijdsbeperkingen bij het maaien

Het gebruik van gazonmaaiers is regionaal aan verschillende wettelijke voorschriften onderworpen.
Ten aanzien van voorschriften en regionale beperkingen, met name ten aanzien van het naleven van de middagsrust op bijzonder gevoelige gebieden, verstrekt het bevoegde gezag gaarne informatie.

1.3 Technische gegevens

Electro-Recycler 34 cm

Maaibreedte:	34 cm
Motortype:	CRB 52/21A met rem
Vermogen:	1100 W
Spanning:	230 V~ 50 Hz
Stroomsterkte:	5,5 A
Motorteorental:	2800 min^{-1}
Trillingen aan de duwstang a_{hw}:	4 m/sec^2 (gemeten conform pr EN 1033)
Gewicht:	17 kg
Afmetingen :	l x b x h = 80 x 38 x 35 cm (opgevouwen)

Electro-Recycler 40 cm

Maaibreedte:	40 cm
Motortype:	CRB 72/21A met rem
Vermogen:	1400 W
Spanning:	230 V~ 50 Hz
Stroomsterkte:	6,5 A
Motortoerental:	2800 min^{-1}
Trillingen aan de duwstang a_{hw}:	4 m/sec^2 (gemeten conform pr EN 1033)
Gewicht:	19 kg
Afmetingen :	l x b x h = 88 x 44 x 35 cm (opgevouwen)

© 1998 by The Toro Company



TORO

D

2 Sicherheit

2.1 Allgemeine Hinweise
2.2 Bestimmungsgemäße Verwendung
2.3 Nicht bestimmungsgemäße Verwendung
2.4 Vorbereiten für den sicheren Betrieb
2.5 Sicherheit beim Betrieb
2.6 Sicherheit bei Wartung und Lagerung
2.7 Symbolverzeichnis

2.1 Allgemeine Hinweise

1. Die Anleitung sorgfältig durchlesen. Machen Sie sich mit den Bedienelementen und dem sachgemäßen Gebrauch des Gerätes vertraut.
2. Kinder sowie Personen, die mit der Gebrauchsanleitung nicht vertraut sind dürfen Rasenmäher nicht bedienen. Die örtlich geltende Altersbeschränkungen für den Betrieb des Gerätes einhalten.
3. Mäher nicht in unmittelbarer Nähe von Personen, insbesondere von Kindern und Haustieren in Betrieb nehmen.
4. Der Bediener ist für Schädigungen Dritter und deren Eigentum verantwortlich.

2.2 Bestimmungsgemäße Verwendung

Der Rasenmäher dient ausschließlich zum Pflegen von Gras- und Rasenflächen im Privat- und Hobbygarten. Jede darüber hinausgehende Verwendung gilt als nicht bestimmungsgemäß. Für hieraus resultierend Schäden haftet die Roth Motorgeräte GmbH nicht.

2.3 Nicht bestimmungsgemäße Verwendung

Der Mäher darf nicht eingesetzt werden zum Schneiden von Büschen, Hecken und Sträuchern, zum Schneiden vom Rankgewächsen oder Rasen auf Dachbepflanzungen oder in Balkonkästen und zum Reinigen (Absaugen, Wegblasen, Schneeräumen) von Gehwegen und als Häcksler zum Zerkleinern von Baum- und Heckenabschnitten.
Der Mäher darf ebenfalls nicht als Antriebsaggregat für andere Arbeitswerkzeuge und Werkzeugsätze verwendet werden.
Als nicht bestimmungsgemäß gilt ebenso das Ziehen von Rasenkehrgeräten und Streuwagen. Dies gilt auch für das Anbringen von Anhängern, z.B. zum Mitfahren, transportieren von Schnittgut außer in dem hierfür von TORO vorgesehenen Grasfangbehälter.

2.4 Vorbereitungen für den sicheren Betrieb

1. Beim Mähen immer festes Schuhwerk und lange Hosen tragen. Nicht mit offenen Sandalen oder barfuß mähen.
2. Die zu mähende Fläche ist vorher sorgfältig zu untersuchen, Gegenstände, die durch den Mäher weggeschleudert werden können, entfernen.
3. Vor Inbetriebnahme Sichtkontrolle durchführen und Messerbalken, Messerbefestigungsschrauben und Schneideinheiten auf Verschleiß und Beschädigung kontrollieren.

   Abgenutzte oder schadhafte Messer und Schrauben immer satzweise austauschen, um die Auswuchtung zu erhalten.

2.5 Sicherheit beim Betrieb

1. Nur bei Tageslicht oder guter Beleuchtung mähen.
2. Kein nasses Gras mähen.
3. Beim Mähen auf steilem Gelände auf sicheren Stand achten.
4. Im Schrittempo mähen, nicht rennen.
5. Mähen Sie mit, mit Rädern versehenen Sichelmähern, immer quer zum Hang, niemals Auf - oder Abwärts.
6. Vorsicht bei Richtungsänderungen an Hängen.
7. Nicht Mähen an extrem steilen Hängen.
8. Vorsicht beim Rückwärtsbewegen oder Ziehen des Rasenmähers.
9. Mäher abschalten, wenn der Rasenmäher zum Überqueren von Flächen außerhalb des Rasens gekippt werden muß sowie beim Transport des Gerätes zur Mähfläche und zurück.
10. Den Rasenmäher niemals mit defekten Sicherheitsvorrichtungen, wie beispielsweise Prallschutz und/oder Grasfangeinrichtungen, betreiben.
11. Beim Anlassen bzw. Einschalten des Motors sind alle Anweisungen zu befolgen und darauf zu achten, daß sich die Füße in einem Sicherheitsabstand von den Mähmessern befinden.
12. Rasenmäher beim Anlassen bzw. Einschalten des Motors nicht schrägstellen, es sei denn, der Motor muß zum Anlassen in Kippstellung gebracht werden. In diesem Fall darf das Gerät nicht stärker als unbedingt nötig schräggestellt werden, und zwar darf nur der Teil gekippt werden, der in die vom Bediener abgewandte Richtung zeigt.
13. Beim Starten des Motors vom Grasauswurf fernhalten.
14. Hände und Füße niemals an oder unter rotierende Teile führen. Von der Auswurföffnung Abstand halten.
15. Rasenmäher nicht mit laufendem Motor anheben oder tragen.
16. Motor abstellen und Netzstecker in folgenden Fällen abziehen:
    - vor dem Entfernen von Verstopfungen bzw. Zusetzungen im Auswurfkanal
    - vor der Durchführung von Inspektions-, Reinigungs- oder sonstigen Arbeiten am Rasenmäher;
    - nachdem der Rasenmäher auf einen Fremdkörper gestoßen ist. Untersuchen Sie den Rasenmäher auf Beschädigungen und führen Sie vor dem erneuten Starten und der Wiederinbetriebnahme des Rasenmähers die erforderlichen Reparaturen durch
    - bei starkem Vibrieren des Gerätes (unverzüglich überprüfen).
17. Bei Elektro-Mähern dürfen nur Verlängerungsleitungen mit mindestens 1,5mm² Leitungsquerschnitten desTyps HO5RN-F oder HO7RN-F nach VDE-Vorschrift 0282 verwendet werden. Die Kupplungen der Anschlußkabel müssen aus Gummi oder gummiüberzogen, spritzwassergeschützt sein und derVDE Vorschrift 0282 entsprechen.

    TORO Kabel entsprechen dieser Forderung. Dieses Kabel muß regelmäßig auf Anzeichen von Beschädigungen untersucht werden und darf nur in einwandfreiem Zustand verwendet werden.

2.6 Sicherheit bei Wartung und Lagerung

1. Sorgen Sie dafür, daß alle Muttern, Bolzen und Schrauben fest angezogen sind, um einen sicheren Betriebszustand des Gerätes zu gewährleisten.
2. Grasfangbehälter in kurzen, regelmäßigen Abständen auf Verschleiß und Beschädigungen überprüfen.
3. Aus Sicherheitsgründen sind abgenutzte oder beschädigte Teile auszutauschen.

© 1998 by The Toro Company

2.7 Symbolverzeichnis

"Motor Ein"



"Motor AUS"



"Einstellung der Schnitthöhe"



Warnung

Vor Inbetriebnahme Gebrauchsanweisung lesen



Dritte aus dem Gefahrenbereich
fernhalten

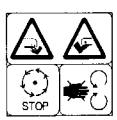

Warnung - Rotierendes Messer
Füße und Hände fernhalten



Warnung vor elektrischer Energie

Vor Nässe schützen



Vor Arbeiten am Schneidwerkzeug
Netzstecker ziehen!

© 1998 by The Toro Company

F

2 Sécurité

2.1 Instructions générales
2.2 Utilisation convenable
2.3 Utilisation non convenable
2.4 Préparation à un fonctionnement sûr
2.5 Sécurité pendant le fonctionnement
2.6 Sécurité pendant entretien et stockage
2.7 Liste de symboles

2.1 Instructions générales

1. Lisez le mode d´emploi attentivement. Familiarisez-vous avec les éléments de réglage et l´emploi convenable de la machine.
2. Les enfants et les personnes qui ne sont pas mises au courant du mode d´emploi ne doivent pas manoeuvrer les tondeuses à gazon. Respectez les restrictions d´âge locales en vigueur en ce qui concerne l´utilisation de la machine.
3. Ne mettez pas la tondeuse en marche à proximité immédiate de personnes, surtout pas à proximité immédiate d´enfants et d´animaux domestiques.
4. L´utilisateur est responsable des dommages aux tiers et à leur propriété.

2.2 Utilisation convenable

La tondeuse à gazon sert exclusivement aux soins de gazon et de pelouses dans les jardins privés et de loisirs. Toutes les autres utilisations passent pour non convenables. TORO ne se porte pas garant pour les dégâts qui en découlent.

2.3 Utilisation non convenable

La tondeuse ne doit pas être utilisée pour couper des buissons, des haies et des arbustes, pour couper des plantes grimpantes ou des pelouses sur les plantations de toit ou dans les bacs à fleurs de balcon et pour nettoyer des trottoirs (aspirer, souffler, déblayer de la neige) et comme hache-paille pour couper des branches d´arbres ou de haies.
La tondeuse ne doit pas non plus être utilisée comme équipement moteur pour d´autres outils et jeux d´outils.
Le remorquage de balayeuses à gazon et d´outils d´épandage est également considéré comme non convenable, ce qui est également valable pour la fixation de remorques, p. ex. pour des passagers, pour le transport de matière coupée sauf dans le collecteur d´herbes prévu par TORO à cet effet.

2.4 Préparation à un fonctionnement sûr

1. Portez toujours des chaussures stables et des pantalons en tondant. Ne tondez pas avec sandales ouvertes ou pieds nus.
2. La pelouse à tondre doit être examinée attentivement avant de commencer. Ecartez des objets qui pourraient être projetés par la tondeuse à gazon.
3. Faites un contrôle visuel et contrôlez s´il y a des traces d´usure ou d´endommagements aux supports de lame, aux boulons des couteaux et aux lames avant la mise en service.
   Remplacez toujours les lames et boulons usés ou endommagés par ensemble complet pour maintenir l´équilibrage.

2.5 Sécurité pendant le fonctionnement

1. Tondez seulement à la lumière du jour ou avec du bon éclairage.
2. Ne tondez pas des pelouses humides.
3. Faites attention à une bonne stabilité en tondant sur un terrain accidenté.
4. Tondez au pas, ne courrez pas.
5. Si vous avez une tondeuse équipée avec des roues, tondez toujours en travers des pentes, ne tondez jamais en montant ou en descendant.
6. Attention en changeant de direction sur les pentes.
7. Ne tondez pas sur des pentes extrêmes.
8. Attention en tirant la tondeuse à gazon vers l´arrière ou en tirant la tondeuse à gazon en général.
9. Débrayez la tondeuse à gazon quand il faut la pencher pour traverser des surfaces en dehors de la pelouse ainsi que pour le transport de la machine vers la pelouse à tondre et retour.
10. Ne mettez jamais la tondeuse à gazon en marche si les tôles ou boucliers de protection sont défectueux ou sans dispositifs de sécurité tels que le déflecteur et/ou les collecteurs d´herbes.
11. En démarrant ou en mettant en service le moteur, il faut respecter toutes les instructions et faire attention que les pieds se trouvent a une distance de sécurité des lames de coupe.
12. N´inclinez pas la tondeuse à gazon en démarrant ou en mettant le moteur en service sauf s´il faut incliner le moteur pour le démarrage. Dans ce cas, il ne faut pas incliner la machine plus que absolument nécessaire, cela veut dire qu´il faut seulement incliner la partie qui montre à l´autre direction de l´utilisateur.
13. En démarrant le moteur, se tenir éloigné de l´éjection d´herbes.
14. Ne tenez jamais les mains et les pieds aux ou sous les pièces en rotation. Restez à l´écart du canal d´éjection.
15. Ne pas lever ou porter la tondeuse à gazon si le moteur est en marche.
16. Débrayez le moteur et débranchez les prises au secteur dans les cas suivants:
- avant l´élimination d´obstructions ou de bouchons dans le canal de sortie,
- avant l´exécution des travaux d´inspection, de nettoyage ou d´autres travaux à la tondeuse à gazon,
- après que la tondeuse à gazon ait cogné un corps étranger. Examinez la tondeuse pour découvrir d´éventuels endommagements et exécutez les réparations nécessaires avant de démarrer et de remettre en service la tondeuse à gazon en service.
- si la machine présente de fortes vibrations (contrôle immédiat).

17. Il ne faut utiliser que des rallonges avec des sections de conducteur de 1,5 mm² au moins du type HO5RN-F ou HO5RN-F selon la prescription du VDE 0282 pour les tondeuses électroniques. Les accouplements des câbles d´alimentation doivent être faits ou revêtus de caoutchouc, doivent être protégés contre les projections d´eau et doivent être conformes à la prescription du VDE 0282.
    Les câbles de TORO sont conformes à ces exigences. Il faut inspecter ces câbles régulièrement pour découvrir d´éventuels endommagements et il faut les utiliser seulement dans un état impeccable.

2.6 Sécurité pendant entretien et stockage

1. Veillez à ce que tous les écrous et boulons et toutes les vis soient serrés convenablement pour garantir un fonctionnement sûr de la machine.
2. Examinez le collecteur d´herbes à intervalles courts et réguliers pour vérifier l´usure et d´éventuelles détériorations.
3. Les pièces usées ou endommagées doivent être remplacées pour des raisons de sécurité.

© 1998 by The Toro Company

TORO

2.7 Liste de symboles

«Moteur MARCHE»



«Moteur ARRET»



«Réglage de la hauteur de coupe»

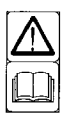

Attention

Lisez le mode d´emploi avant la mise en service.



Tenir les tiers à l´écart de la zone de danger



Attention - Couteau en rotation

Tenir les pieds et les mains à l´écart



Attention! Energie électrique!

A préserver de l´humidité!



Retirer la prise de courant avant intervention sur les outils de coupe

© 1998 by The Toro Company

I

2 Sicurezza

2.1 Indicazioni generali

2.2 Uso regolare

2.3 Uso irregolare

2.4 Preparazione per il funzionamento in condizioni di sicurezza

2.5 Sicurezza durante il funzionamento

2.6 Sicurezza durante la manutenzione ed il rimessaggio

2.7 Indice dei simboli

2.1 Indicazioni generali

1. Leggere attentamente le presenti istruzioni e familiarizzare con gli elementi di comando e con l'uso regolare dell'apparecchio.
2. Bambini e persone che non sono a conoscenza delle istruzioni per l'uso non devono usare il tosaerba. Si devono rispettare le restrizioni locali sul limite massimo di età previsto per l'uso del tosaerba.
3. Il tosaerba non deve essere messo in funzione nelle immediate vicinanze di persone, soprattutto di bambini e di animali.
4. L'utente è responsabile per danni a terzi ed alla loro proprietà.

2.2 Uso regolare

Il tosaerba è esclusivamente previsto per l'uso privato su prati e tappeti erbosi e nei piccoli giardini. Ogni ulteriore uso è considerato irregolare. La Roth Motorgeräte GmbH non risponde per danni che risultano dall'uso irregolare.

2.3 Uso irregolare

Il tosaerba non deve essere impiegato per tagliare arbusti, siepi e cespugli né per tagliare piante rampicanti oppure erba piantata sulle superfici dei tetti o nei vasi da fiori e neppure per pulire (aspirare, soffiare o eliminare la neve da) i marciapiedi o come trituratrice per parti tagliate da alberi e da siepi.
Inoltre, il tosaerba non deve essere usato come gruppo di azionamento per altri attrezzi di lavoro e kit di utensili.
L'uso irregolare comprende anche l'utilizzo della macchina per la trazione di apparecchi per pulire i giardini o carrelli spargisale o spargisabbia. Questo vale anche per l'aggancio di rimorchi, p.es. per il trasporto di persone o del materiale tagliato, escluso il montaggio del cestello per la raccolta dell'erba previsto da TORO.

2.4 Preparazione per il funzionamento in condizioni di sicurezza

1. Durante il lavoro indossare sempre scarpe pesanti e pantaloni lunghi. Non lavorare mai indossando sandali aperti o a piedi scalzi.
2. Ispezionare accuratamente la zona dove verrà usato il tosaerba; togliere gli oggetti che potrebbero essere scagliati durante l'uso del tosaerba.
3. Prima della messa in funzione si deve effettuare un controllo a vista generale, controllando la lama, le viti di fissaggio della lama e le unità di taglio per individuare danni o segni di usura.

   Per mantenere l'equilibratura, sostituire sempre il kit completo di lame e viti che sono difettose o danneggiate.

2.5 Sicurezza durante il funzionamento

1. Tagliare l'erba solo alla luce del giorno o con una buona illuminazione.
2. Non tagliare mai l'erba bagnata.
3. Lavorando su terreno ripido si deve fare attenzione ad avere sempre un appoggio stabile.
4. Lavorare a passo d'uomo, non correre.
5. Se lavorate con falciatrici munite di ruote dovete procedere sempre trasversalmente al pendio, mai procedendo in salita o in discesa.
6. Attenzione quando cambiate la direzione su un pendio.
7. Non lavorare su pendìi estremamente ripidi.
8. Attenzione se vi muovete all'indietro o se tirate il tosaerba.
9. Spegnete il tosaerba se dovete ribaltarlo per attraversare aree al di fuori del prato, nonché durante il trasporto dell'apparecchio da e verso l'area di lavoro.
10. Non far mai funzionare il tosaerba senza dispositivi di sicurezza, come p.es. deflettori e/o cestelli di raccolta per l'erba.
11. Avviando o inserendo il motore si devono rispettare tutte le istruzioni facendo attenzione a tenere i piedi ad una sicura distanza dalle lame del tosaerba.
12. Non inclinare il tosaerba quando si avvia o si inserisce il motore, a meno che il motore non debba essere messo in questa posizione per avviarlo. In questo caso l'apparecchio non deve essere inclinato più del necessario, si deve cioè sollevare soltanto il lato rivolto in direzione opposta rispetto all'operatore.
13. Avviando il motore tenersi lontano dall'uscita dello scarico dell'erba.
14. Tenere sempre lontani mani e piedi dalle parti rotanti, facendo attenzione a non avvicinarli a queste ultime. Tenersi lontano dall'apertura di scarico.
15. Con il motore acceso, non sollevare o trasportare il tosaerba.
16. Spegnere il motore e staccate la spina dalla presa di corrente nei casi seguenti
- prima di eliminare intasamenti o più precisamente ostruzioni nel canale di scarico;
- prima di effettuare lavori di ispezione, di pulizia o altri lavori al tosaerba;
- dopo che il tosaerba abbia urtato contro un corpo estraneo. Controllate che il tosaerba no sia danneggiato ed eseguite tutte le riparazioni necessarie prima di avviarlo di nuovo e di rimetterlo in funzionamento;
- quando l'apparecchio vibra fortemente (controllo immediato).

17. In caso di tosaerba elettrici si devono utilizzare soltanto prolunghe con una sezione minima di 1,5mm² del tipo HO5RN-F o HO7RN-F in conformità alla norma VDE 0282. I raccordi dei cavi di collegamento devono essere in gomma o rivestiti con gomma, devono essere protetti dagli spruzzi d'acqua ed essere conformi alla norma VDE 0282.

    I cavi TORO soddisfanno questi requisiti. Questo cavo deve essere controllato ad intervalli periodici per ricercare eventuali danni e deve essere impiegato solo in condizioni perfette.

2.6 Sicurezza durante la manutenzione ed il rimessaggio

1. Onde garantire il sicuro funzionamento dell'apparecchio, assicurarvi che tutti i dadi, i bulloni e le viti siano ben serrati.
2. Controllare il cestello per la raccolta dell'erba a brevi intervalli periodici per ricercare segni di usura o danni.
3. Per motivi di sicurezza si devono sostituire tutte le parti usurate o danneggiate.

© 1998 by The Toro Company

2.7 Indice dei simboli

„Avviamento motore“



„Spegnimento motore“



„Regolazione dell'altezza di taglio“

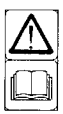

Attenzione

Prima della messa in funzione leggere le istruzioni per l'uso



Tenere lontani terzi dalla zona di pericolo

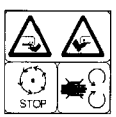

Attenzione - lama rotante

Tenere lontani mani e piedi



Attenzione - energia elettrica

Proteggere dall'umidità



Staccare la spina dalla presa prima di effettuare qualsiasi intervento sulle lame!

© 1998 by The Toro Company



TORO

NL

2 Veiligheid

2.1 Algemene aanwijzingen
2.2 Eigenlijk gebruik
2.3 Oneigenlijk gebruik
2.4 Voorbereiden voor een veilig gebruik
2.5 Veiligheid bij het gebruik
2.6 Veiligheid bij onderhoud en bewaring
2.7 Symbolenoverzicht

2.1 Algemeen aanwijzingen

1. Deze gebruiksaanwijzing zorgvuldig doorlezen. Maakt u zich vertrouwd met de bedieningselementen en het correct gebruik van het apparaat.
2. Kinderen alsmede personen die niet vertrouwd zijn met de gebruiksaanwijzing mogen de grasmaaier niet bedienen. De plaatselijk geldende leeftijdsbeperkingen voor het gebruik van het apparaat dienen te worden nageleefd.
3. De maaimachine niet in de directe nabijheid van personen, met name van kinderen en huisdieren in gebruik nemen.
4. De bediener is verantwoordelijk voor schade die aan derden en hun eigendommen wordt toegebracht.

2.2 Eigenlijk gebruik

De gazonmaaier dient uitsluitend voor het verzorgen van gras- en gazonoppervlakken in particuliere en hobbytuinen. Elk verdergaand gebruik geldt als oneigenlijk. Voor hieruit resulterende schade is Roth Motorgeräte GmbH niet aansprakelijk.

2.3 Oneigenlijk gebruik

De gazonmaaier mag niet worden gebruikt voor het maaien van struiken, heggen en bosjes, voor het maaien van klimplanten of van gras op dakaanplantingen of in balkonbakken en voor het reinigen (afzuigen, wegblazen, sneeuwruimen) van looppaden of als hakselaar voor het verkleinen van boom- en hegtakken.
De gazonmaaier mag eveneens niet als aandrijfaggregaat voor andere werktuigen en werktuigsets worden gebruikt.
Als oneigenlijk geldt eveneens het trekken van gazonveegapparaten en strooiwagen. Dit geldt ook voor het aanbrengen van aanhangers, bijv. om mee te rijden, voor het transporteren van gemaaid gras behalve de hiervoor door TORO bestemde grasopvangeenheid.

2.4 Voorbereidingen voor een veilig gebruik

1. Bij het maaien steeds vast schoeisel en een lange broek dragen. Niet met open sandalen of op blote voeten maaien.
2. Het te maaien oppervlak dient vooraf zorgvuldig te worden onderzocht, voorwerpen die door de maaimachine kunnen worden weggeslingerd, verwijderen.
3. Voor de ingebruikname een visuele controle uitvoeren en de mesbalk, de mesbebevestigingsschroeven en de maaieenheden op slijtage en beschadiging controleren.

   Versleten of beschadigde messen en schroeven steeds per set vervangen om ze in balans te houden.

2.5 Veiligheid bij het gebruik

1. Uitsluitend bij daglicht of goede verlichting maaien.
2. Geen nat gras maaien.
3. Bij het maaien op steile hellingen erop letten dat men stabiel staat.
4. Op stapvoets tempo maaien, niet rennen.
5. Maai met, van wielen voorziene cyclomaaiers, altijd dwars t.o.v. de helling, nooit omhoog of omlaag.
6. Pas op bij richtingsveranderingen aan hellingen.
7. Niet op extreem steile hellingen maaien.
8. Pas op bij achterwaartse bewegingen of bij het trekken van de grasmaaier.
9. Gazonmaaier uitschakelen, wanneer de gazonmaaier voor het oversteken van oppervlakten buiten het gazon moet worden gekanteld alsmede bij transport van het apparaat naar het te maaien gazon en terug.
10. De gazonmaaier nooit met defecte veiligheidsinrichtingen, zoals bijv. bumper en/of grasopvanginrichtingen gebruiken.
11. Bij het starten resp. inschakelen van de motor dienen alle instructies te worden nageleefd en er moet op worden gelet dat de voeten zich op een veilige afstand t.o.v. de messen van de gazonmaaier bevinden.
12. Gazonmaaier bij het starten resp. inschakelen van de motor niet schuin zetten, tenzij de motor voor het starten in de gekantelde stand moet worden gebracht. In dat geval mag het apparaat niet schuiner dan strikt noodzakelijk is worden gezet, en wel mag men slechts dat gedeelte kantelen dat naar de van de gebruiker af gerichte kant wijst.
13. Bij het starten van de motor bij de grasuitwerpinrichting uit de buurt blijven.
14. Handen en voeten niet aan of onder draaiende delen steken. Op afstand van de uitwerpopening blijven.
15. Gazonmaaier niet met lopende motor omhoog tillen of dragen.
16. Motoruitzetten en de netstekker in de volgende gevallen verwijderen.
- voor het verwijderen van verstoppingen resp. ophopingen in het uitwerpkanaal
- voor de uitvoering van inspectie-, reinigings- of andere werkzaamheden aan de gazonmaaier,
- nadat de gazonmaaier op een vreemd voorwerp gestoten is. Onderzoek de gazonmaaier t.a.v. beschadigingen en voer alvorens deze opnieuw te starten en weer in gebruik te nemen de vereiste reparaties uit.
- bij sterke trillen aan het apparaat (meteen controleren)

17. Bij elektrische maaimachines mogen uitsluitend mengkabels met tenminste 1,5mm² kabeldiameter van het type HO5RN-F of HO7RN-F conform VDE-voorschrift 0282 worden gebruikt. De connectoren van de aansluitkabels moeten van rubber of met rubber bedekt, tegen opspattend water beschermd zijn en aan het VDE voorschrift 0282 voldoen.

    TORO kabels voldoen aan deze eis. Deze kabel moet regelmatig t.a.v. indicaties die op beschadigingen duiden worden onderzocht en mag uitsluitend in onberispelijke toestand worden gebruikt.

2.6 Veiligheid bij onderhoud en bewaring

1. Zorg ervoor dat alle moeren, bouten en schroeven vast aangedraaid zijn om een veilige bedrijfstoestand van het apparaat veilig te stellen.
2. Grasopvangreservoir in korte, regelmatige intervallen t.a.v. slijtage en beschadigingen controleren.
3. Om veiligheidsredenen dienen versleten of beschadigde delen te worden vervangen.

© 1998 by The Toro Company

2.7 Symbolenoverzicht

„Motor Aan"



„Motor UIT"



„Instelling van de maaihoogte"



Waarschuwing

Voor de ingebruikname de gebruiksaanwijzing lezen



Derden uit de gevarenzone weren

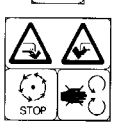

Waarschuwing - draaiend mes

Voeten en handen op afstand houden



Waarschuwing voor elektrische energie

Tegen vocht beschermen



Voor werkzaamheden aan de maai-eenheid de stekker uit het stopcontact trekken!

© 1998 by The Toro Company

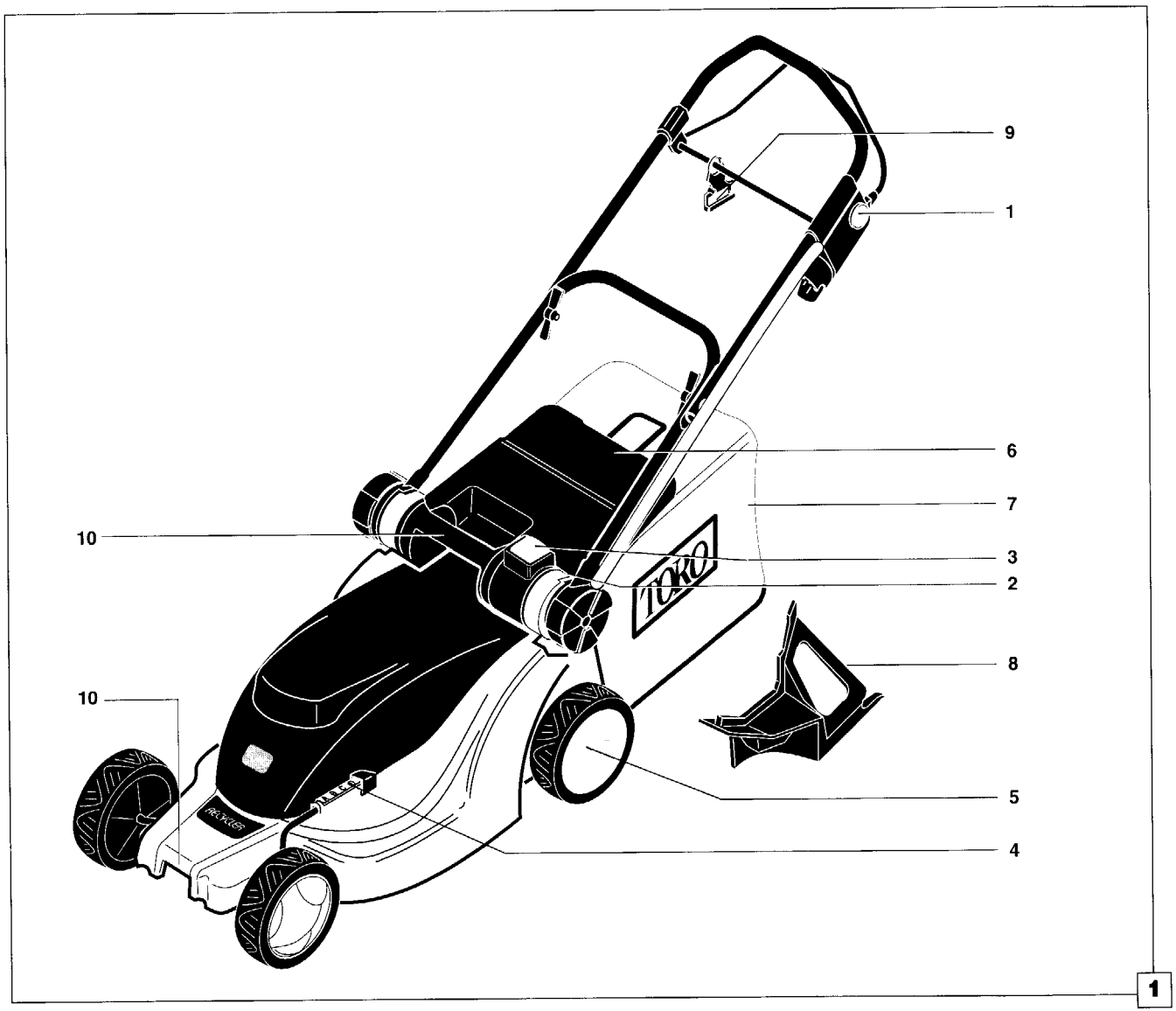

D

3 Montage und Inbetriebnahme

3.1 Lernen Sie Ihren Rasenmäher kennen
3.2 Aufstellen des Rasenmähers
3.3 Montage der Räder
3.4 Montage des Führungsholms
3.5 Montage der Grasfangvorrichtung
3.6 Einstellen der Schnitthöhe
3.7 Die richtige Schnitthöhe
3.8 Anschließen des Rasenmähers

3.1 Lernen Sie Ihren Rasenmäher kennen!

1 **EIN-AUS-Schalter**
Zum Ein- und Ausschalten des Mähers.

2 **Höhenverstellung des Führungsholms**

3 **Schnitthöhen-Verstelltaste (6 Stufen)**

4 **Schnitthöhen-Anzeige**
Skala für die Anzeige der jeweiligen Schnitthöhe.

5 **"Smart Wheel"-Skala**
Skala zur Einstellung der richtigen Schnitthöhe

6 **Auswurfklappe**
Schutzvorrichtung für die Auswurföffnung, die nicht entfernt werden darf. Sie dient gleichzeitig zur Ablage des Mähguts beim Mähen ohne Fangvorrichtung.

7 **Grasfangvorrichtung**
Vorrichtung für die Grasaufnahme während des Mähens.

8 **Recycler®-Stopfen**
Zum Recyceln den Auswurfkanal hiermit verschließen.
Bei Mähen mit Grasfangvorrichtung oder wenn Grasablage gewünscht wird - Recycler®-Stopfen entnehmen.

9 **Kabelzugentlastung**
Schutz der Steckerdose und der Kupplung vor extremer Zugbelastung.

10 **Tragegriffe**

© 1998 by The Toro Company

TORO



F

3 Assemblage et mise en service

3.1 Apprenez à connaître votre tondeuse à gazon
3.2 Comment assembler la tondeuse à gazon
3.3 Montage des roues
3.4 Assemblage du mancheron
3.5 Assemblage du collecteur d´herbes
3.6 Réglage de la hauteur de coupe
3.7 La hauteur de coupe appropriée
3.8 Branchement de la tondeuse à gazon

3.1 Apprenez à connaître votre tondeuse à gazon!

1 **Disjoncteur à deux positions**
Pour embrayer et débrayer la tondeuse à gazon.

2 **Réglage de la hauteur du mancheron**

3 **Bouton de réglage de la hauteur de coupe (6 positions)**

4 **Indication de la hauteur de coupe**
Graduation pour l´indication de la hauteur de coupe respective.

5 **Graduation «Smart Wheel»**
Graduation pour le réglage de la hauteur de coupe correcte

6 **Déflecteur de sortie**
Dispositif de sécurité pour le canal de sortie qu´il ne faut pas enlever. Il sert en même temps de déflecteur pour la matière coupée en tondant sans collecteur d´herbes.

7 **Collecteur d´herbes**
Dispositif pour la réception des herbes pendant la tonte.

8 **Bouchon de recyclage**
Fermez le canal de sortie pour le recyclage.
Pour tondre avec le collecteur d´herbes ou si vous souhaitez andainer les herbes - enlevez le bouchon de recyclage.

9 **Soulagement de traction des câbles**
Protection de la prise de courant et du câble contre la traction extrême.

10 **Poignées de manutention**

I

3 Montaggio e messa in funzione

3.1 Imparate a conoscere il vostro tosaerba
3.2 Messa in opera del tosaerba
3.3 Montaggio delle ruote
3.4 Montaggio della stegola
3.5 Montaggio del cestello di raccolta per l'erba
3.6 Regolazione dell'altezza di taglio
3.7 Altezza di taglio corretta
3.8 Collegamento del tosaerba

3.1 Imparate a conoscere il vostro tosaerba!

1 **Interruttore ON-OFF**
Per l'inserimento ed il disinserimento del tosaerba.

2 **Regolazione dell'altezza della stegola**

3 **Tasto di regolazione dell'altezza di taglio (6 posizioni)**

4 **Indicatore dell'altezza di taglio**
Scala indicativa della rispettiva altezza di taglio.

5 **Scala „Smart Wheel"**
Scala per regolare la corretta altezza di taglio

6 **Deflettore per lo scarico**
Dispositivo di protezione dell'apertura di scarico che non dovrà essere tolto. Questo dispositivo serve anche per depositare l'erba tagliata quando si lavora senza cestello per la raccolta dell'erba.

7 **Cestello per la raccolta dell'erba**
Dispositivo per raccogliere l'erba durante la tosatura.

8 **Tappo Recycler®**
Per il riciclaggio chiudere il canale di scarico con questo tappo.
Se lavorate con il cestello per la raccolta dell'erba o se volete depositare l'erba - togliere il tappo Recycler®.

9 **Dispositivo di allentamento tensione cavo**
Dispositivo di protezione dei punti di collegamento cavo elettrico sul tosaerba ed alla rete elettrica in caso di forti tensioni.

10 **Impugnature**

NL

3 Montage en ingebruikname

3.1 Leer uw gazonmaaier kennen
3.2 Opstellen van de gazonmaaier
3.3 Montage van de wielen
3.4 Montage van de duwstang
3.5 Montage van de grasopvangzak
3.6 Instellen van de maaihoogte
3.7 De juiste maaihoogte
3.8 Aansluiten van de gazonmaaier

3.1 Leer uw gazonmaaier kennen!

1 **AAN-UIT-schakelaar**
Voor het in- en uitschakelen van de maaimachine.

2 **Hoogteverstelling van de duwstang**

3 **Maaihoogte-versteltoets (6 standen)**

4 **Maaihoogte-indicator**
Schaal voor de weergave van de betreffende maaihoogte.

5 **„Smart Wheel"-schaal**
Schaal voor het instellen van de juiste maaihoogte

6 **Uitwerpklep**
Bescherminrichting voor de uitwerpopening, die niet mag worden verwijderd. Hij dient tegelijkertijd als leiplaat voor het gemaaide gras bij het maaien zonder opvanginrichting.

7 **Grasopvangzak**
Zak voor het opvangen van het gras tijdens het maaien.

8 **Recycler®-stop**
Voor het recyclen het uitwerpkanaal hiermee afsluiten.
Bij het maaien met grasopvanginrichting of wanneer gewenst is dat het glas blijft liggen, recycler-stop verwijderen.

9 **Kabeltrekontlasting**
Bescherming van de stekkerdoos en van de koppeling tegen extreme trekkracht.

10 **Draaggrepen**

© 1998 by The Toro Company

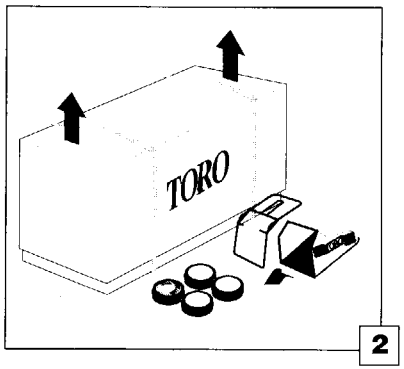

2

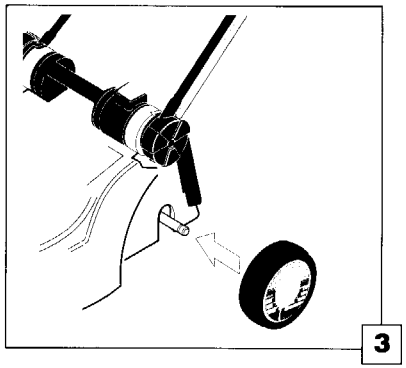
3

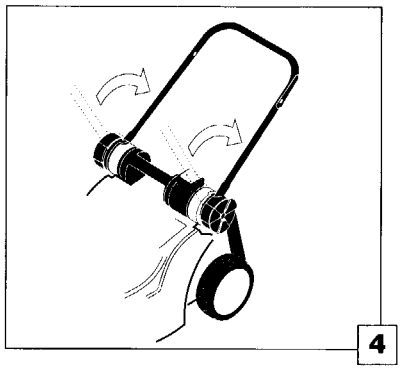
4

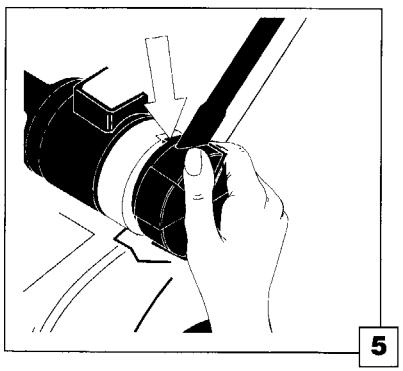
5

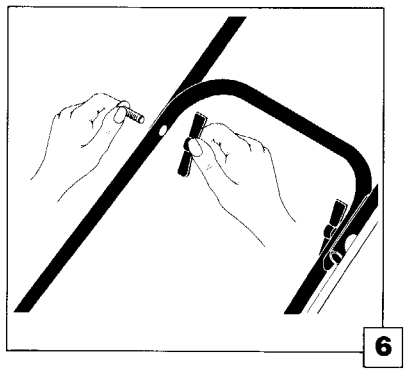
6

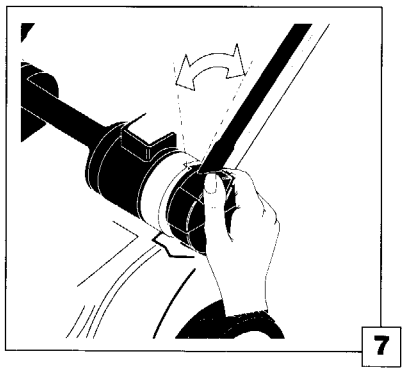
7

D

3.2 Aufstellen des Rasenmähers

1. Kartonbänder auftrennen und Karton-Oberteil abheben (Abb.2).
2. Einzelteile entnehmen und ablegen (Abb. 2).
3. Inhalt auf Vollständigkeit überprüfen. Verpackungsmaterial entsprechend den regionalen Vorschriften entsorgen.

3.3 Montage der Räder

Beachte: Zuerst das Rad mit der "Smart Wheel"-Skala hinten links montieren

1. Rad mit "Smart Wheel"-Skala hinten links bis zum Einrasten auf die Achse schieben (Abb 3).
2. Die restlichen Räder montieren.

Räder müssen auf den Achsen einrasten.

3.4 Montage des Führungsholms

Das Kabel darf nicht geknickt, gequetscht oder beschädigt werden.

1. Knebelmuttern seitlich am Mäherheck lösen und Führungsholmunterteil nach oben klappen bis die Arretierungen in die Nut am Gehäuse einrasten (Abb.4+5).
2. Knebelmuttern handfest anziehen.
3. Führungsholm-Oberteil ansetzen und die Schrauben von Außen nach Innen in die Bohrungen stecken.(Abb.6).
4. Führungsholm-Oberteil mit den Flügelmuttern handfest anziehen.
5. Die Höhe des Führungsholm mit den Knebelmuttern am Mähergehäuse einstellen - Verstellbereich ca.10 cm (Abb. 7).

© 1998 by The Toro Company

TORO

F

3.2 Comment assembler la tondeuse à gazon

1. Découpez les rubans de fixation et enlevez la partie supérieure du carton (Illustration 2).
2. Prenez les pièces détachées et mettez-les sur le sol (Illustration 2).
3. Contrôlez si le contenu est complet.
   Eliminez l´emballage selon les prescriptions locales.

3.3 Montage des roues

Attention: Montez d´abord la roue avec la graduation «Smart Wheel» à l´arrière gauche

1. Poussez la roue avec la graduation «Smart Wheel» sur l´axe à l´arrière gauche jusqu´à ce qu´elle s´enclenche (Illustration 3).
2. Montez les roues restantes.

Il faut que les roues s´enclenchent sur les axes.

3.4 Assemblage du mancheron

Il ne faut pas plier, pincer ou endommager le câble.

1. Dévissez les écrous à oreilles sur les deux côtés de la tondeuse et basculez le mancheron vers le haut jusqu´à ce que les dispositifs d´arrêt s´enclenchent dans les gorges du carter (Illustration 4+5).
2. Serrez les écrous à oreilles à la main.
3. Montez la partie supérieure du mancheron et introduisez les vis de l´extérieur vers l´intérieur (Illustration 6).
4. Serrez la partie supérieure du mancheron avec les écrous à oreilles vissés à main.
5. Réglez la hauteur du mancheron et serrez les écrous à oreilles - zone de réglage 10 cm environ (Illustration 7).

I

3.2 Messa in opera del tosaerba

1. Tagliate i nastri del cartone e sollevate la parte superiore dello stesso (fig.2).
2. Estraete i singoli componenti e deponeteli a terra (fig.2).
3. Controllate se il contenuto è completo.
   Smaltite l'imballaggio secondo le norme regionali.

3.3 Montaggio delle ruote

Attenzione: inserire per prima la ruota con la scala „Smart Wheel" sul lato sinistro posteriore

1. Inserire completamente la ruota con lo schema altezza taglio „Smart Wheel" fissandola all'assale posteriore sinistro (fig. 3).
2. Montare le altre ruote.

Le ruote devono essere fissate sugli assali.

3.4 Montaggio della stegola

Il cavo non deve essere piegato, schiacciato o danneggiato.

1. Allentare i dadi ad alette sui lati della parte posteriore del tosaerba e ribaltare verso l'alto la parte inferiore della stegola di guida fino a quando i fermi non siano incastrati nella scanalatura dello chassis (fig. 4+5).
2. Serrare a mano i dadi ad alette.
3. Appoggiare la parte superiore della stegola e inserire le viti nei fori dall'esterno all'interno (fig. 6).
4. Fissare la parte superiore della stegola, serrando a mano i dadi ad alette.
5. Regolare l'altezza della stegola tramite i dadi ad alette sulllo chassis del tosaerba - campo di regolazione ca.10 cm (fig. 7).

NL

3.2 Opstellen van de gazonmaaier

1. De bevestigingsstroken van de doos opensnijden en bovengedeelte van de doos eraf tillen (afb. 2)
2. Afzonderlijke delen eruit nemen en wegleggen (afb. 2).
3. Controleren of de inhoud ook volledig is.
4. Verpakkingsmateriaal volgens de regionale voorschriften opruimen.

3.3 Montage van de wielen

Let op: Eerst het wiel met de „Smart Wheel"-schaal links achter monteren.

1. Wiel met „Smart Wheel"-schaal links achter op de as schuiven totdat het vergrendelt (afb. 3)
2. De resterende wielen monteren.

Wielen moeten op de assen vergrendelen.

3.4 Montage van de duwstang

De kabel mag niet geknikt, ingekneld of beschadigd worden.

1. Knevelmoeren aan de zijkant achter aan de gazonmaaier losdraaien en het ondergedeelte van de duwstang omhoog klappen totdat de vergrendelingen in de gleuf aan de gazonmaaierkast vastzitten (afb. 4+5).
2. Knevelmoeren met de hand aandraaien.
3. Bovengedeelte van de duwstang aanbrengen en de schroeven van buiten naar binnen in de boringen steken (afb.6).
4. Bovengedeelte van de duwstang met de vleugelmoeren met de hand aandraaien.
5. De hoogte van de duwstang met de knevelmoeren aan de gazonmaaier vast instellen - verstelbereik ca. 10 cm (afb.7).

© 1998 by The Toro Company

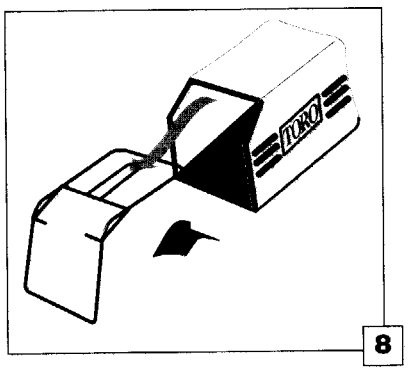

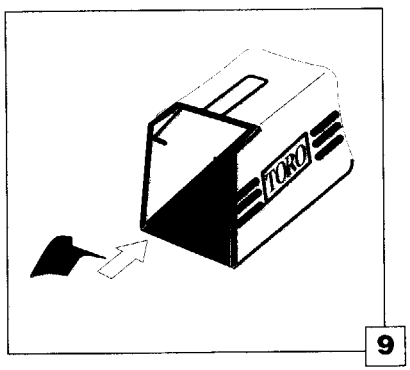

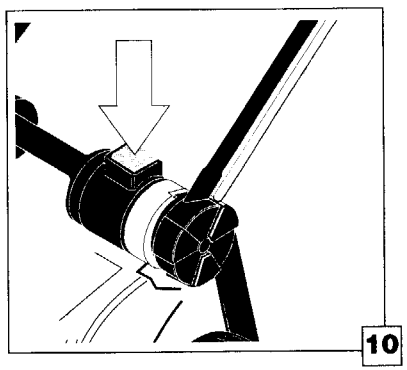

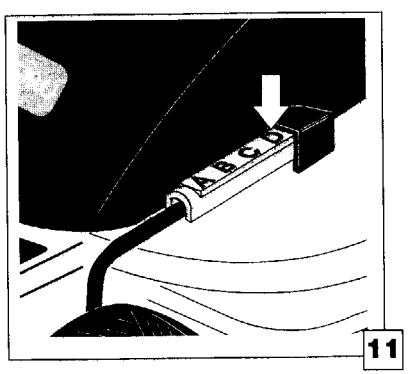

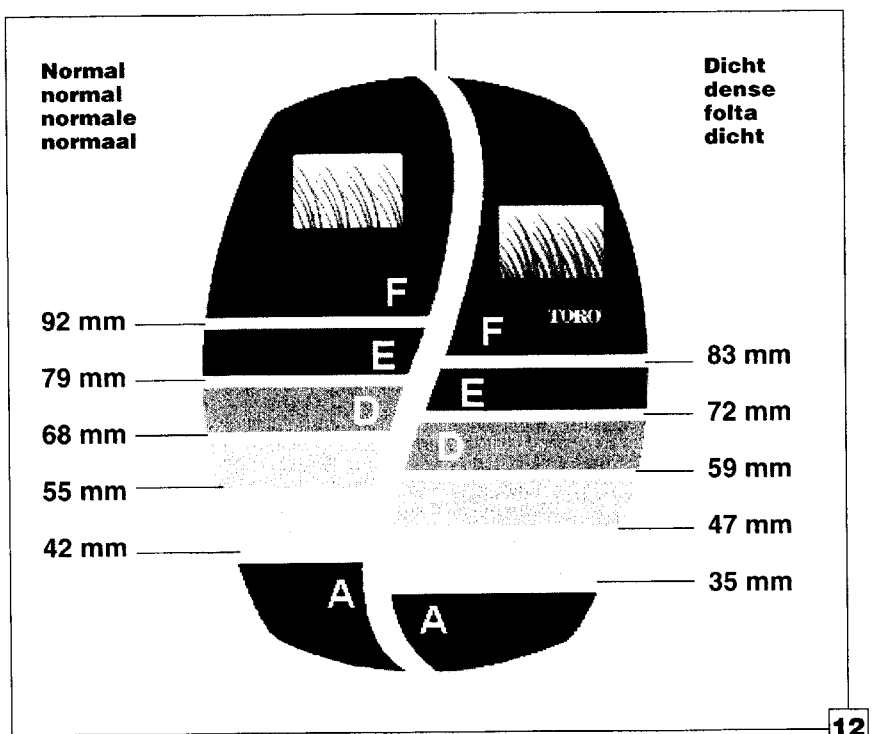

D

3.5 Montage der Grasfangvorrichtung

1. Fangsackgewebe von hinten über den Rahmen stülpen (Abb. 8).
   Das obere Kunststoffprofil unter dem Griff nach vorne schieben und anclipsen.
2. Restliche Kunststoffprofile allseitig am Rahmen einclipsen.
3. Grasleitprofil anbringen (Abb. 9)

3.6 Einstellen der Schnitthöhe

⚠ Das Einstellen der Schnitthöhe darf nur bei abgestellten Motor erfolgen.

Die Schnitthöhe ist in 6 Stufen mit einer Zentralhöhenverstellung verstellbar.

1. Rasenmäher am Griff oberhalb der Auswurfklappe festhalten.
2. Rote Drucktaste drücken (Abb. 10)
3. Bei gedrückter Taste durch Auf- und Abbewegen des Mähers die Schnitthöhe anhand der Skala einstellen (Abb. 11).
4. Drucktaste loslassen. Der Mäher wird in der gewünschten Position verriegelt.

3.7 Die richtige Schnitthöhe

Am linken Hinterrad befindet sich eine Skala (SmartWheel) zum Ablesen der geeigneten Schnitthöhe (Abb. 12).

Linke Skala = normales Gras

Rechte Skala = dichtes Gras

In den warmen Sommermonaten nach der Skala "Normal" einstellen und mähen.

Für dichtes, dickeres oder feuchtes Gras, z.B. im Frühjahr die Skala "Dicht" verwenden.

1. Vor Arbeitsbeginn den Mäher in den Rasen schieben - Skala muß parallel zum Boden stehen.
2. An derSkala kann jetzt die Länge des ungeschnittenen Rasens festgestellt und die empfohlene Einstellung gewählt werden.

© 1998 by The Toro Company

TORO

F

3.5 Assemblage du collecteur d´herbes

1. Emmanchez le sac de collection sur son armature par l´arrière (Illustration 8).
   Glissez la réglette en matière synthétique sous la poignée et l´emboîter.
2. Emboîtez les réglettes en matière synthétique sur l´armature.
3. Montez le déflecteur d´herbes (Illustration 9).

3.6 Réglage de la hauteur de coupe

⚠ Le réglage de la hauteur de coupe ne doit être exécuté qu´avec le moteur débrayé.

La hauteur de coupe est réglable en 6 positions avec un réglage de hauteur central.

1. Tenez la tondeuse à gazon par la poignée au-dessus du canal de sortie.
2. Enfoncez le bouton rouge (Illustration 10).
3. Avec le bouton enfoncé, réglez la hauteur de coupe en utilisant la graduation et par des mouvements de la tondeuse vers le haut et vers le bas (Illustration 11).
4. Lâchez le bouton. La tondeuse est verrouillée dans la position souhaitée.

3.7 La hauteur de coupe appropriée

Une graduation (Smart Wheel) se trouve sur la roue arrière gauche pour indiquer la hauteur de coupe appropriée (Illustration 12).

Graduation gauche = gazon normal

Graduation droite = gazon dense

Pendant les chauds mois d´été, régler et tondre selon la graduation «normal».

Utilisez la graduation „dense" pour tondre du gazon dense, plus épais ou humide, p. ex. au printemps.

1. Poussez la tondeuse à gazon sur la pelouse avant de commencer la tonte. Il faut que la graduation soit parallèle au sol.
2. La graduation indique maintenant la longueur des herbes non coupées et vous pouvez choisir le réglage approprié.

I

3.5 Montaggio del cestello di raccolta per l'erba

1. Infilare la tela del cestello di raccolta sulla parte posteriore del telaio (fig.8).
   Guidare il profilo in plastica superiore sotto l'impugnatura spingendolo in avanti e fissandolo con delle clip.
2. Fissare tramite delle clip i rimanenti profili in plastica su tutti i lati del telaio.
3. Montare deflettore per lo scarico dell'erba (fig.9).

3.6 Regolazione dell'altezza di taglio

⚠ La regolazione dell'altezza di taglio deve avvenire solo a motore spento.

L'altezza di taglio può essere variata tramite un sistema centralizzato di regolazione a 6 posizioni.

1. Tenere fermo il tosaerba tramite l'impugnatura al di sopra del deflettore di scarico.
2. Premere il pulsante rosso (fig.10).
3. Con il tasto premuto, regolare l'altezza di taglio in base alla scala, muovendo il tosaerba verso l'alto e verso il basso (fig.11).
4. Lasciare il pulsante. Il tosaerba viene bloccato nella posizione desiderata.

3.7 Altezza di taglio corretta

Sulla ruota posteriore sinistra si trova uno schema (SmartWheel) per rilevare l'altezza di taglio adatta (fig.12).

Schema a sinistra = erba normale

Schema a destra = erba folta

Nei caldi mesi estivi regolare in base allo schema „normale" e tosare l'erba.

Per l'erba più folta, più spessa o umida, p.es. in primavera, fare riferimento allo schema "erba folta".

1. Prima di iniziare il lavoro spingere il tosaerba sul prato - la ruota deve essere parallela al suolo
2. Ora , sulla scala si può rilevare la lunghezza dell'erba non tagliata e selezionare la regolazione raccomandata.

NL

3.5 Montage van de grasopvangzak

1. De grasopvangzak van achter over het frame stulpen (afb. 8).
   Het bovenste kunststofprofiel onder de greep naar voren schuiven en vastclipsen.
2. De resterende kunststofprofielen aan alle kanten aan het frame vastclipsen
3. Grasgeleidingsprofiel aanbrengen (afb. 9).

3.6 Instellen van de maaihoogte:

⚠ Het instellen van de maaihoogte mag uitsluitend worden uitgevoerd wanneer de motor uitgeschakeld is.

De maaihoogte is in 6 standen met centrale hoogteverstelling verstelbaar.

1. Gazonmaaier aan de greep boven de uitwerpklep vasthouden.
2. Rode toets indrukken (afb.10).
3. Bij ingedrukte toets door het omhoog en omlaag bewegen van de gazonmaaier de maaihoogte aan de hand van de schaal instellen (afb.11).
4. Druktoets loslaten. De maaimachine wordt in de gewenste positie vergrendeld.

3.7 De juiste maaihoogte

Aan het linker achterwiel bevindt zich een schaalverdeling (Smart Wheel) voor het aflezen van de geschikte maaihoogte (afb.12).

Linker schaal = normaal gras

Rechter schaal = dicht gras

In de warme zomermaanden volgens de schaal "normaal" instellen en maaien.

Voor dicht, dikker of vochtig gras, bijv. in het voorjaar de schaal "royaal" gebruiken.

1. Voor het begin van het werk de maaimachine op het gazon schuiven - de schaal moet evenwijdig aan de grond staan.
2. Op de schaal kan nu de lengte van het ongemaaide gras worden vastgesteld en de aanbevolen instelling kan worden gekozen.

© 1998 by The Toro Company

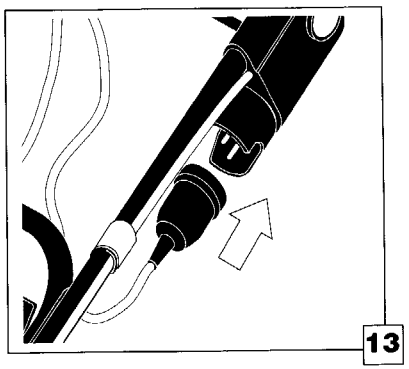
13

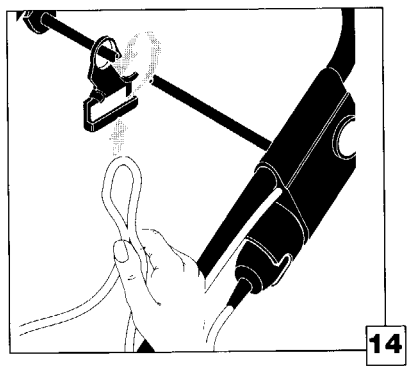
14

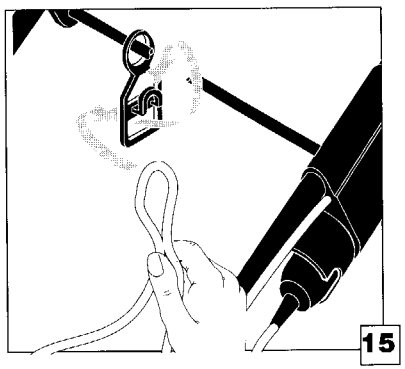
15

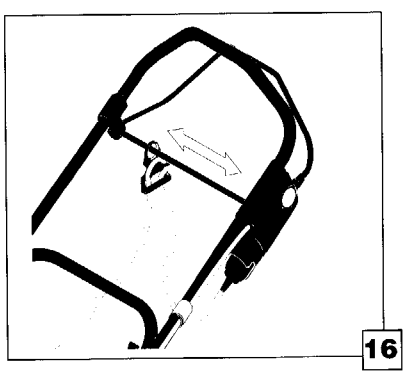
16

D

3.8 Anschließen des Mähers

Wichtig:
Ein für den Gebrauch im Freien zugelassenes Verlängerungskabel mit mindestens 1,5 mm² Leitungsquerschnitte benutzen.

- Kabel auf Schäden untersuchen.
  Auf keinen Fall beschädigte Kabel benutzen.
- Kabel beim Mähen vom Messer fernhalten.
- Kabel nicht an Kanten, spitzen oder scharfen Gegenständen scheuern lassen.
  Kabel nicht quetschen.

1. Verbindungskabel zum Motor mit den Fixierbändern am Griffholm befestigen.
2. Kabel in die Steckerdose am Griffbügel einstecken(Abb. 13).
3. Kabel an der Zugentlastung sichern (Abb.14 + 15)

   Zugentlastung unbedingt benutzen.
   Kabel in der Zugentlastung ausreichend lang lassen, daß sich die Zugentlastung über die ganze Breite des Griffholmes bewegen kann(Abb. 16).

4. Kabel am Stromnetz anschließen.

Hinweis: Nur soviel Verlängerungskabel verwenden wie zum Mähen notwendig ist. Überlange Kabel haben Leistungseinbußen und die Reduzierung der Mähleistung zur Folge.

Bei Verwendung einer Kabeltrommel das Kabel ganz von der Trommel abgerollen, da sich die Kabeltrommel ansonsten unzulässig erwärmen kann.

Beim Verlassen des Mähers Netzstecker ziehen.
Stecker nicht am Kabel aus der Steckdose ziehen.

© 1998 by The Toro Company



F

3.8 Branchement de la tondeuse à gazon

Important:
Utiliser les rallonges conformes pour l´utilisation à l´extérieur avec une section d´au moins 1,5 mm².

- Contrôlez si le câble est endommagé.
  N´utilisez dans aucun cas des câbles endommagés.
- Tenez le câble à l´écart des couteaux en tondant.
- Ne laissez pas s´écorcher le câble aux arêtes ou aux objets coupants.
  Ne pas pincer le câble.

1. Fixez le câble du moteur au mancheron par les rubans de fixage.
2. Branchez le câble dans la prise de courant du mancheron (Illustration 13).
3. Bloquez le câble au dispositif de fixation coulissant (Illustration 14+15).

   Utilisez le dispositif de fixation dans tout les cas.
   Il faut que le câble soit assez long pour que le dispositif de fixation puisse mouvoir sur toute la largeur du mancheron (Illustration 16).
4. Branchez le câble au réseau.

Indication: Utilisez seulement autant de rallonges qu´il faut pour tondre. Des câbles trop longs peuvent provoquer des pertes de puissance et ont pour conséquence de réduire la capacité de tonte.

Si vous utilisez un enrouleur de câble, il faut dérouler tout le câble de l´enrouleur pour éviter tout échauffement.



Si vous vous éloignez de la tondeuse, débranchez-la.
Ne retirez pas la prise en tirant sur le câble.

I

3.8 Collegamento del tosaerba

Importante
Utilizzare una prolunga ammessa per l'uso all'aperto con una sezione minima di 1,5 mm² .

- Controllare il cavo per assicurarsi che non vi siano danni.
  Non utilizzare in nessun caso cavi danneggiati.
- Durante la tosatura tenere lontano il cavo dalla lama.
- Non far sfregare il cavo su spigoli, od oggetti appuntiti o taglienti.
  Non schiacciare il cavo.

1. Fissare il cavo di collegamento al motore con i nastri di fissaggio sull'impugnatura della stegola.
2. Inserire il cavo nella presa sulla staffa d'impugnatura (fig. 13).
3. Bloccare il cavo sul dispositivo di allentamento tensione cavo (fig. 14+15)

   E'necessario usare sempre il dispositivo di allentamento tensione cavo. Lasciare che il cavo nel dispositivo sia di lunghezza sufficiente, di modo che questo possa muoversi lungo l'intera larghezza dell'impugnatura della stegola (fig. 16).
4. Collegare il cavo alla rete elettrica.

Nota: non utilizzare per la tosatura un cavo più lungo di quanto necessario. Cavi troppo lunghi comportano una perdita di rendimento e diminuiscono l'efficienza del tosaerba.

Impiegando una bobina per cavi, srotolare completamente il cavo da questa, altrimenti potrebbe riscaldarsi eccessivamente.



Allontanandosi dal tosaerba, sfilare la spina dalla rete.
Non estrarre la spina dalla presa tirando il cavo.

NL

3.8 Aansluiten van de maaimachine

Belangrijk:

Een voor het gebruik in de buitenlucht goedgekeurde verlengkabel met tenminste 1,5 mm² kabeldiameter gebruiken.

- Kabel t.a.v. beschadigingen controleren.
  In geen geval beschadigde kabels gebruiken.
- Kabel bij het maaien bij het mes uit de buurt houden.
- Kabel niet langs randen, spitse of scherpe voorwerpen laten schuren.
  Kabel niet inknellen.

1. Verbindingskabel naar de motor met de bevestigingsbanden aan de duwstang bevestigen.
2. Kabel in de stekkerdoos aan de greepbeugels steken (afb.13)
3. Kabel aan de trekontlasting borgen (afb.14+15)

   Trekontlasting steeds gebruiken.
   Kabel in de trekontlasting voldoende lang laten zodat de trekontlasting over de gehele breedte van de duwsstang kan worden bewogen (afb.16)
4. Kabel op het stroomnet aansluiten.

Opgelet: Slechts zoveel verlengkabel gebruiken als voor het maaien noodzakelijk is,. Te lange kabels leiden tot een vermogensdaling en vermindering van de maaicapaciteit.

Bij het gebruik van een kabeltrommel de kabel geheel van de trommel afwikkelen omdat de kabeltrommel anders te heet kan worden.



Bij het verlaten van de maaimachine de stekker uit het stopcontact trekken. De stekker niet aan de kabel uit het stopcontact trekken.

© 1998 by The Toro Company

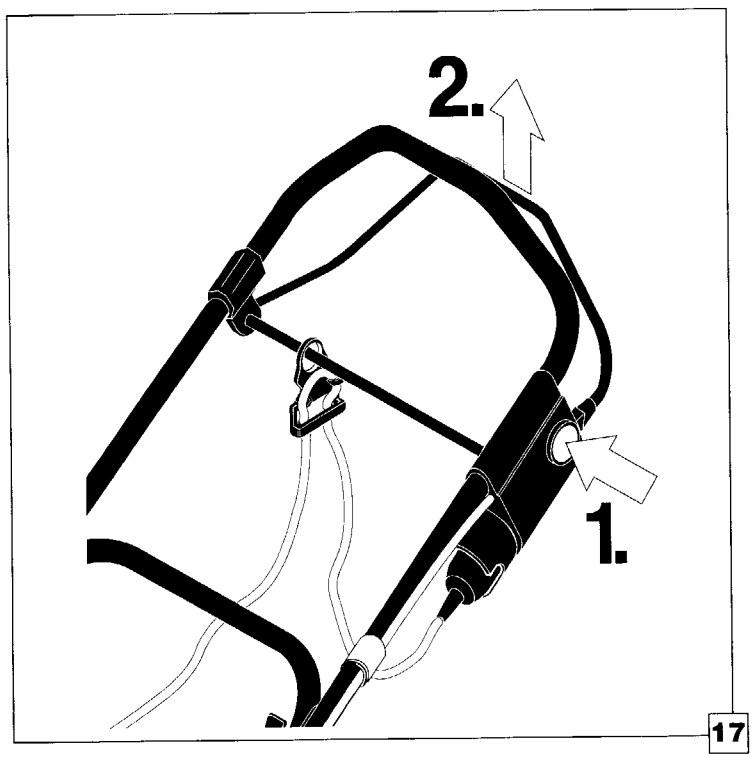

D

4 Betrieb

4.1 Ein- und Ausschalten des Mähers
4.2 Recyceln
4.3 Mähen mit Grasfangvorrichtung
4.4 Mähen ohne Grasfangvorrichtung

4.1 Ein- und Ausschalten des Mähers

Netzkabel darf nicht in der Nähe des Mähergehäuses liegen.

Einschalten

Wichtig - Reihenfolge des Einschaltvorgangs einhalten. Ansonsten startet der Motor nicht.

1 Mäher auf ebene Fläche stellen. Bei hohem Gras Mäher durch Drücken auf den Griffholm etwas ankippen.
2 Roten Knopf seitlich am Steckergehäuse drücken und gedrückt halten (Abb.17).
3 Schaltbügel zum Griffholm hochziehen und roten Knopf loslassen (Abb.17).

Der Motor läuft so lange wie der Schaltbügel gehalten wird.

Ausschalten

Schaltbügel loslassen.

Messer läuft kurzzeitig nach.
Nicht unter den Mäher greifen.

Beim Fahren außerhalb des Rasens Mäher ausschalten.
Vor Transport oder Anheben des Mähers den Stillstand des Messers abwarten und Netzstecker ziehen.

© 1998 by The Toro Company

TORO

F

4 Fonctionnement

4.1 Embrayer et débrayer la tondeuse à gazon
4.2 Recyclage
4.3 Tonte avec le collecteur d´herbes
4.4 Tonte sans collecteur d´herbes

4.1 Embrayer et débrayer la tondeuse à gazon

Il ne faut pas que le câble du réseau se trouve à proximité du carter de la tondeuse.

Embrayer

Important - Observer l´ordre de la procédure d´embrayage. Sinon, le moteur ne se mettra pas en marche.

1 Posez la tondeuse sur une surface plate. En cas d´herbes longues, relevez légèrement la tondeuse en appuyant sur le mancheron.
2 Enfoncez le bouton rouge à côté du logement de prise (Illustration 17).
3 Relevez l´archet de commande vers le macheron et lâchez le bouton rouge (Illustration 17).

Le moteur marchera aussi longtemps que l´archet de commande sera tenu en position serrée.

Débrayer

Lâchez l´archet de commande.

La lame continuera à tourner pour une courte durée. Ne tenez pas les mains sous la tondeuse à gazon.

Débrayez la tondeuse à gazon pour circuler en dehors de la pelouse.
Attendez l´arrêt de la lame et retirez la fiche de contact avant de transporter ou de porter la tondeuse à gazon.

I

4 Funzionamento

4.1 Avviamento ed arresto del tosaerba
4.2 Uso del sistema Recycler®
4.3 Tosatura con cestello di raccolta per l'erba
4.4 Tosatura senza cestello di raccolta per l'erba

4.1 Avviamento ed arresto del tosaerba

Il cavo elettrico di alimentazione della rete non deve trovarsi nelle vicinanze dello chassis del tosaerba.

Avviamento

Importante - Rispettare l'ordine della procedura d'avviamento. In caso contrario il motore non si avvierà.

1 posizionare il tosaerba su una superficie piana. Se l'erba è alta sollevare leggermente il tosaerba premendo sull'impugnatura della stegola.
2 premere il pulsante rosso sul lato di collegamento cavo elettrico e tenerlo premuto (fig. 17).
3 sollevare la barra di comando verso l'impugnatura e lasciare il pulsante rosso (fig. 17).

Il motore continua a funzionare per tutto il tempo in cui si tiene la barra di comando.

Disinserimento

Lasciare la barra di comando.

La lama continua a funzionare per breve tempo . Non allungare le mani sotto il tosaerba.

Arrestate il tosaerba prima di abbandonare l'area di lavoro. Prima di ogni trasporto o sollevamento del tosaerba aspettare che la lama sia ferma e sfilare la spina dalla rete.

NL

4 Gebruik

4.1 In-en uitschakelen van de maaimachine
4.2 Recyclen
4.3 Maaien met grasopvangzak
4.4 Maaien zonder grasopvangzak

4.1 In- en uitschakelen van de maaimachines

Netkabel mag niet in de buurt van de maaimachine liggen.

Inschakelen

Belangrijk: - Volgorde bij het inschakelen aanhouden. Anders start de motor niet.

1 Maaimachine op een vlakke ondergrond plaatsen. Bij hoog gras de maaimachine door op de duwstang te drukken enigszins kantelen.
2 De rode knop aan de zijkant van de stekkerkast indrukken en ingedrukt houden (afb. 17).
3 Schakelbeugel tegen de duwstang aan omhoog trekken en rode knop loslaten (afb. 17)

De motor loopt zolang als de schakelbeugels vastgehouden wordt.

Uitschakelen

Schakelbeugels loslaten

Mes loop kortstondig na. Niet onder de maaimachine tasten.

Bij het rijden buiten het gazon moet de maaier worden uitgeschakeld.
Voor het transport of het optillen van de maaimachine dient men te wachten totdat het mes stilstaat en de stekker uit het stopcontact te trekken.

© 1998 by The Toro Company

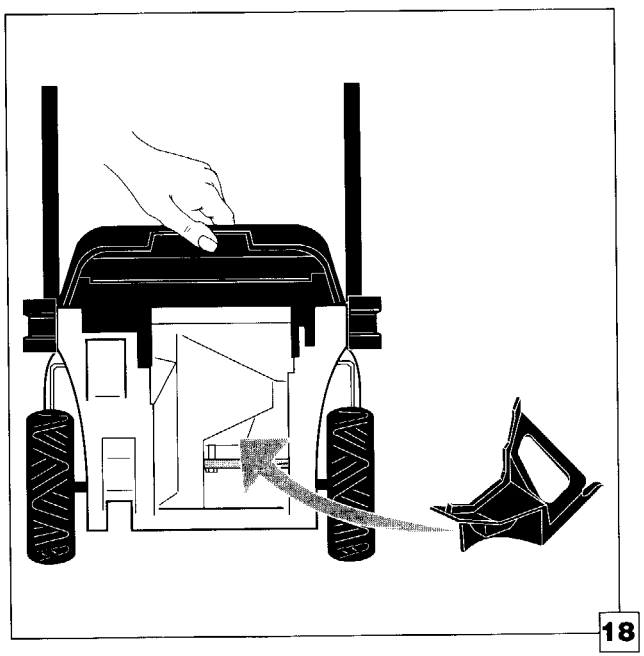

18

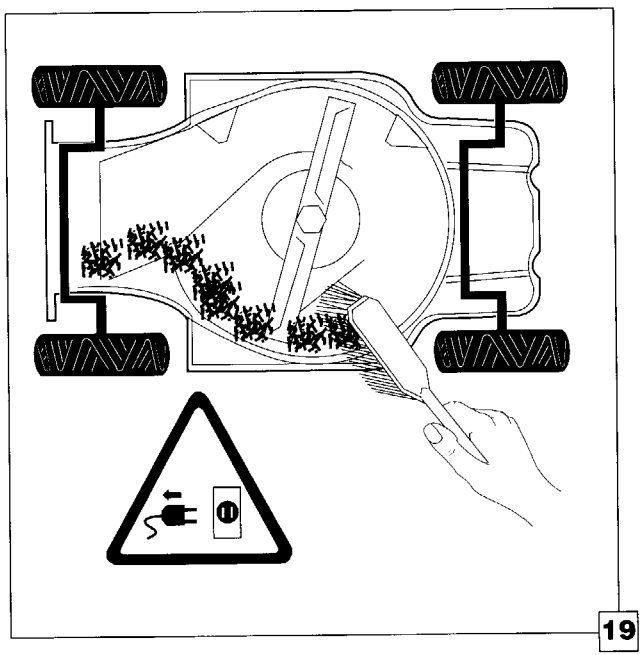

19

D

4.2 Recyceln

Zum Recyceln muß sich der Recycler-Stopfen im Auswurfkanal befinden.

1. Sicherstellen, daß der Motor und das Messer stehen.
2. Auswurfklappe öffnen.
3. Recycler-Stopfen in den Auswurfkanal einschieben. Recycler-Stopfen muß einrasten.(Abb.18)
4. Auswurfklappe schließen.

Zum Entfernen des Recycler-Stopfens Motor ausschalten und Stillstand des Messers abwarten.

Auswurfklappe öffnen und Recycler-Stopfen herausziehen. Auswurfklappe schließen.

- Stellen Sie sicher, daß das Schneidmesser immer scharf ist. Scharten können mit einer Feile entfernt werden (Unwucht beachten).
- Nach jedem Gebrauch Grasreste von der Unterseite des Mähers, von den Deflektoren und vom Recycler®-Stopfen entfernen (Abb.19).
- Bei Grashöhen größer oder gleich 15 cm den Rasen in zwei Stufen schneiden.
- In heißen Sommern Schnitthöhen-Stellungen C, D, E oder F benutzen. Es sollte nicht mehr als ein Drittel des Grashalms geschnitten werden.

Beim Mähen von hohem Gras zunächst eine höhere Schnitteinstellung wählen. Danach mit der gewohnten Einstellung mähen.

Zerklumptes Gras und Verstopfung des Mähkanals führt zur Drosselung oder zum Stillstand des Motors. Mähen Sie in solchen Fällen mindestens 1 Stufe höher.

© 1998 by The Toro Company

TORO

F

4.2 Recyclage

Pour recycler, le bouchon de recyclage doit se trouver dans le canal de sortie.

1. Faites attention à ce que le moteur et la lame soient arrêtés.
2. Ouvrez le clapet de sortie.
3. Mettez le bouchon de recyclage dans le canal de sortie. Il faut que le bouchon de recyclage s´enclenche (Illustration 18).
4. Fermez le clapet de sortie.

Débrayez le moteur et attendez l´arrêt de la lame pour enlever le bouchon de recyclage.

Ouvrez le clapet de sortie et enlevez le bouchon de recyclage. Fermez le clapet de sortie.

- Assurez-vous que la lame soit toujours aiguisée. Des aspérités peuvent être enlevées à la lime (faites attention au balourd).
- Enlevez après chaque utilisation les restes d´herbes de la partie inférieure de la tondeuse, des déflecteurs et du bouchon de recyclage (Illustration 19).
- Si les herbes sont aussi ou plus longues que 15 cm, il faut couper le gazon en deux fois.
- Utilisez les positions de hauteur de coupe C, D, E ou F si l´été est chaud. Il ne faut pas couper plus d´un tiers du brin d´herbe.

En tondant du gazon long, choisissez d´abord une hauteur de coupe plus haute. A la suite, tondez avec la hauteur standard.

Des tas d´herbes et un bourrage du canal d´éjection conduisent au ralentissement ou à l´arrêt du moteur. En ce cas, tondez au minimum dans une position plus haute.

I

4.2 Uso del sistema Recycler®

Per il riciclaggio, il tappo Recycler si deve trovare nel canale di scarico.

1. Assicurarsi che il motore e la lama siano fermi.
2. Aprire il deflettore.
3. Inserire il tappo Recycler nel canale di scarico; il tappo Recycler deve inserirsi fermamente in posizione (fig. 18).
4. Chiudere il deflettore.

Per togliere il tappo Recycler si deve spegnere il motore e attendere che la lama sia ferma.

Aprire il deflettore ed estrarre il tappo Recycler. Chiudere il deflettore.

- Assicuratevi che la lama sia sempre affilata. Intaccature possono essere eliminate tramite una lima (fate attenzione all'equilibratura).
- Dopo ogni uso si deve togliere l'erba rimasta attaccata sul lato inferiore del tosaerba, sui deflettori e sul tappo Recycler (fig. 19).
- Nel caso in cui l'altezza dell'erba sia superiore o uguale a 15 cm, l'erba deve essere tagliata in due fasi.
- Durante l'estate, si devono utilizzare le posizioni della regolazione dell'altezza di taglio C, D, E o F. Non si deve tagliare più di un terzo dell'altezza dell'erba.

Per il taglio di erba particolarmente alta, è necessario selezionare una delle posizioni di taglio più alte. Dopodiché continuare a tagliare l'erba con la regolazione normale.

Accumuli d'erba o l'otturazione del tunnel di scario comportano una riduzione di potenza o l'arresto del motore . In questi casi la regolazione per la tosatura deve essere al minimo di 1 posizione più alta.

NL

4.2 Recyclen

Voor het recyclen moet de recycler-stop in het uitwerpkanaal aanwezig zijn.

1. Overtuigt u er zich van, dat de motor en het mes stilstaan.
2. Uitwerpklep openen.
3. Recycler-stop in het uitwerpkanaal schuiven. Recycler-stop moet vergrendelen (afb. 18).
4. Uitwerpklep sluiten.

Om de recycler-stop te verwijderen dient de motor te worden uitgeschakeld en te worden afgewacht totdat het mes stilstaat.

Uitwerpklep openen en recycler-stop eruit trekken. Uitwerpklep sluiten.

- Overtuigt u er zich van dat het snijmes steeds scherp is. Bramen kunnen met een vijl worden verwijderd (op onbalans letten).
- Na elk gebruik moeten grasresten van de onderkant van de maaimachine, van de deflectoren en van de recycler-stop worden verwijderd (afb. 19)
- Bij grashoogten van 15 cm of hoger dient het gazon in twee keer te worden gemaaid.
- In hete zomers dient men de maaihoogte-standen C, D, E of F te gebruiken. Men dient niet meer dan een derde van de grashalm af te maaien.

Bij het maaien van hoog gras dient men eerst een hogere maaistand te kiezen. Daarna op de normale instelling maaien.

Klonterend gras en verstopping van het maaikanaal leiden tot verlaging van het motortoerental of tot stilstand van de motor. Maai in dergelijke gevallen tenminste 1 stand hoger.

© 1998 by The Toro Company



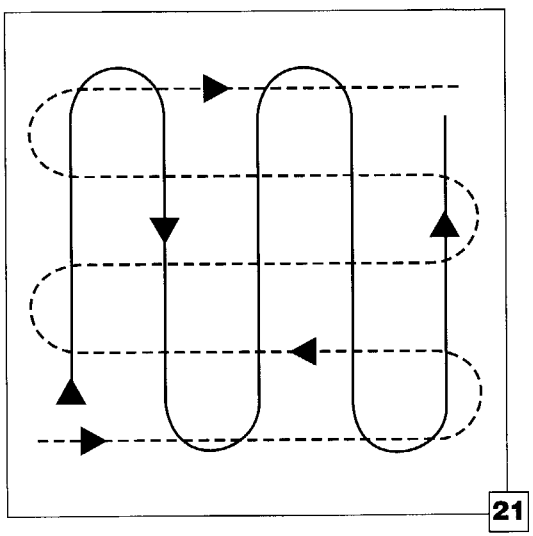

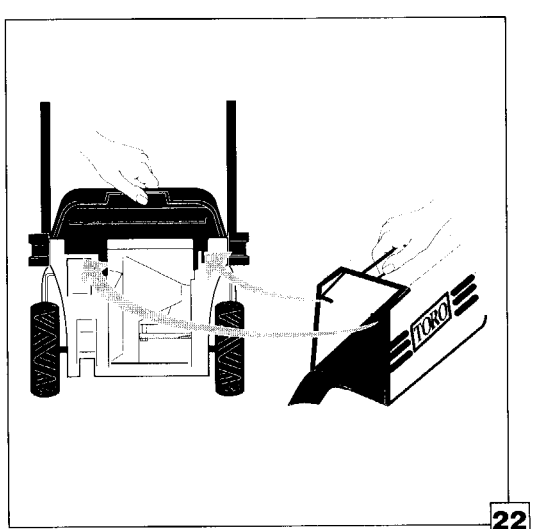

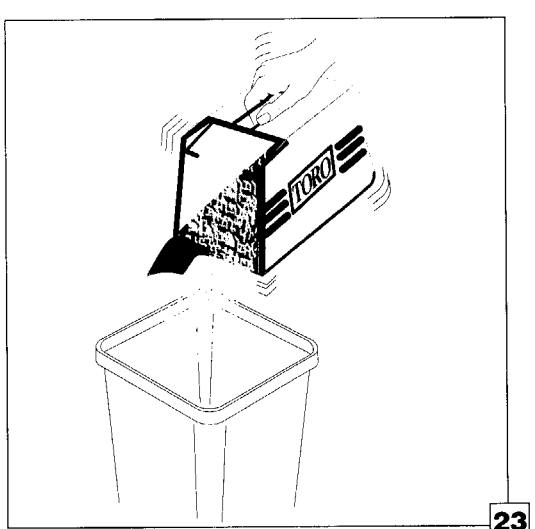

D

Sollte der Motor durch die Bedingungen im Mähergehäuse zum Stillstand gekommen sein und beim Wiedereinschalten blockieren, ist es unbedingt notwendig den Mähertunnel von Grasresten freizumachen (Abb.20).

Zum Reinigen des Mähers den Netzstecker ziehen.

Mährichtung öfters wechseln (Abb. 21).

Bei unbefriedegendem Schnittbild:

1. Messer nachschärfen (es darf keine Unwucht entstehen).
2. Langsamer Mähen.
3. Schnitthöhe um eine oder zwei Stufen höher setzen.
4. Rasen in kürzeren Zeitperioden mähen.
5. Nur 2/3 oder die halbe Mähbreite mähen, um dem Mäher die Möglichkeit zur Selbstreinigung zu geben.

4.3 Mähen mit Grasfangvorrichtung

Die Grasfangvorrichtung nie bei laufendem Motor abnehmen - Verletzungsgefahr !

1. **Sicherstellen, daß der Motor und das Messer stehen. Recycler-Stopfen entfernen !**
2. Grasauswurfbereich von Grasresten säubern.
3. Grasfangvorrichtung in die Halterungen am Mähergehäuse einhängen (Abb. 22).
4. Auswurfklappe bis zur Grasfangvorrichtung schließen.

Zum Entleeren der Grasfangvorrichtung Motor abstellen und Messerstillstand abwarten.
Beim Verlassen des Mähers Netzstecker ziehen.

Grasfangvorrichtung entnehmen und leicht nach hinten kippen damit kein Gras herausfällt.
Die volle Grasfangvorrichtung durch leichtes Schütteln entleeren (Abb. 23).

© 1998 by The Toro Company

TORO

F

Si le moteur s´est arrêté à cause des conditions dans le carter de la tondeuse et s´il bloque au redémarrage, il est absolument nécessaire d´enlever l´herbe accumulée dans le canal d´éjection (Illustration 20).

Retirez la fiche de contact pour nettoyer la tondeuse à gazon.

Changez régulièrement le sens de tonte (Illustration 21).

Si la tonte n´est pas satisfaisante:

1. Aiguisez la lame (il ne faut pas créer de balourd).
2. Tondez plus doucement.
3. Augmentez la hauteur d´une ou deux positions.
4. Tondez le gazon plus régulièrement.
5. Seulement tondre deux tiers ou la moitié de la largeur pour donner la possibilité d´autonettoyage à la tondeuse à gazon.

4.3 Tonte avec le collecteur d´herbes

N´enlevez jamais le collecteur d´herbes avec le moteur en marche - danger de blessure!

1. **Assurez-vous que le moteur et la lame ne tournent plus. Enlevez le bouchon de recyclage!**
2. Nettoyez la zone de sortie d´herbes.
3. Fixez le collecteur d´herbes aux fixations se trouvant sur le carter de la tondeuse à gazon (Illustration 22).
4. Refermez le clapet de sortie sur le collecteur d´herbes.

Arrêtez le moteur et attendez l´arrêt de la lame avant de vider le collecteur d´herbes.
Retirez la prise, si vous vous éloignez de la tondeuse.

Enlevez le collecteur d´herbes et inclinez un peu vers l´arrière pour que les herbes ne tombent pas.
Videz le collecteur d´herbes plein en le secouant un peu (Illustration 23).

I

Nel caso in cui il motore si fosse arrestato a causa delle condizioni nello chassis del tosaerba e al suo reinserimento dovesse rimanere bloccato, si rende assolutamente necessario liberare il tunnel di scario del tosaerba dai resti d'erba (fig 20).

Per la pulizia del tosaerba si deve sfilare la spina dalla rete.

Cambiare più volte la direzione di tosatura (fig. 21).

Se il taglio dell'erba fosse insoddisfacente:

1. affilare la lama (attenzione all'equilibratura);
2. tagliare l'erba più lentamente;
3. aumentare l'altezza di taglio di una o due posizioni;
4. tagliare l'erba ad intervalli più brevi;
5. tagliare soltanto 2/3 o la metà della larghezza tagliabile affinché il tosaerba abbia la possibilità di pulirsi da solo.

4.3 Tosatura con cestello di raccolta per l'erba

Non togliere mai il cestello per la raccolta dell'erba a motore acceso - pericolo di lesioni !

1. **Assicurarsi che il motore e la lama siano fermi. Togliere il tappo Recycler !**
2. Pulire la zona di scarico dai residui d'erba.
3. Agganciare il cestello per la raccolta dell'erba nei supporti sullo chassis del tosaerba (fig. 22)
4. Chiudere il deflettore fino all'attrezzatura del cestello per la raccolta dell'erba.

Per svuotare il cestello per la raccolta dell'erba spegnere il motore ed attendere fino a quando la lama non sia ferma.
Prima di allontanarsi dal tosaerba sfilare la spina dalla rete.

Togliere il cestello per la raccolta dell'erba e ribaltarlo leggermente all'indietro affinché l'erba non possa fuoriuscire.
Svuotare il cestello pieno per la raccolta dell'erba scuotendolo leggermente (fig. 23)

NL

Mocht de motor door omstandigheden in de maaimachine tot stilstand zijn gekomen en bij het opnieuw inschakelen blokkeren, dan is het absoluut noodzakelijk de maaimachinetunnel van grasresten te ontdoen (afb. 20).

Voor het reinigen van de maaimachine de stekker uit het stopcontact trekken.

Maairichting regelmatig veranderen (afb. 21).

Als het maaipatroon niet in orde is:

1. Mes slijpen (er mag geen onbalans ontstaan)
2. Langzamer maaien.
3. Maaihoogte een of twee standen verhogen.
4. Gazon in kortere intervallen maaien.
5. Slechts 2/3 of de halve maaibreedte maaien om de maaimachine de mogelijkheid te gaven zichzelf te reinigen.

4.3 Maaien met grasopvangzak

De grasopvangzak nooit verwijderen terwijl de motor loopt - gevaar voor letsel!

1. **Overtuigt u zich ervan dat de motor en het mes stilstaan. Recycler-stop verwijderen!**
2. Grasuitwerpgedeelte van grasresten ontdoen.
3. Grasopvangzak in de houders aan de maaimachine ophangen (afb. 22).
4. Uitwerpklep tot aan de grasopvangzak sluiten.

Voor het leegmaken van de grasopvangzak de motor uitzetten en wachten tot het mes stilstaat.
Bij het verlaten van de maaimachine de stekker uit het stopcontact trekken.

De grasopvangzak verwijderen en enigszins naar achteren kantelen zodat er geen gras uitvalt.
De volle grasopvangzak door licht te schudden leegmaken (afb. 23)

© 1998 by The Toro Company

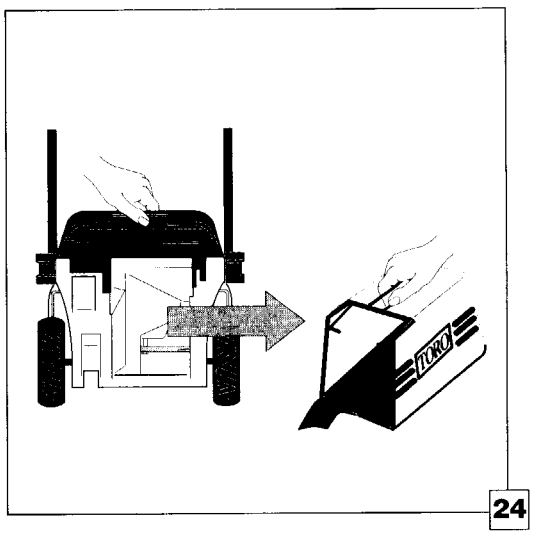

24

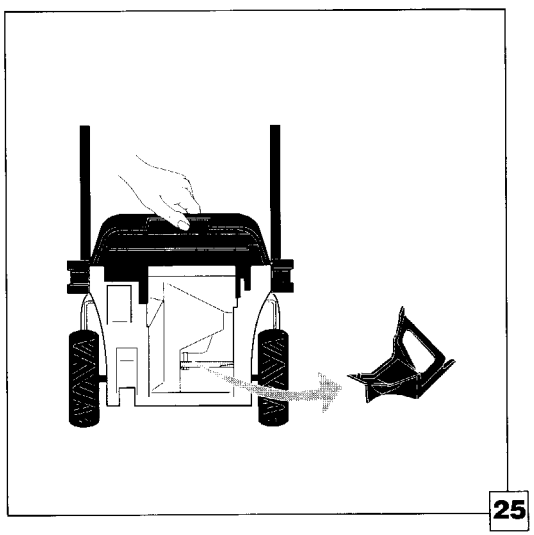

25

D

4.4 Mähen ohne Grasfangvorrichtung

Die Grasfangvorrichtung nie bei laufendem Motor abnehmen - Verletzungsgefahr !

Mähen ohne Grasfangvorrichtung wird empfohlen, wenn hohes Gras gemäht wird oder keine Grasaufnahme gewünscht wird.

Grasfangvorrichtung und Recycler-Stopfen entfernen !
(Abb. 24 + 25)

© 1998 by The Toro Company

TORO



F

4.4 Tonte sans collecteur d´herbes

N´enlevez jamais le collecteur d´herbes avec le moteur en marche - danger de blessure!

La tonte sans collecteur d´herbes est recommandée si les herbes sont longues ou si vous ne souhaitez pas de récolte d´herbes.

Enlevez le collecteur d´herbes et le bouchon de recyclage ! (Illustration 24+25)

I

4.4 Tosatura senza cestello di raccolta per l'erba

Non togliere mai il cestello per la raccolta dell'erba a motore acceso - pericolo di lesioni !

Si raccomanda la tosatura senza cestello per la raccolta dell'erba quando si taglia erba alta o non si desidera raccogliere l'erba.

Togliere il cestello per la raccolta dell'erba ed il tappo Recycler ! (fig. 24+25)

NL

4.4 Maaien zonder grasopvangzak

De grasopvangzak nooit verwijderen terwijl de motor loopt - gevaar voor letsel!

Maaien zonder grasopvangzak wordt aanbevolen, wanneer er hoog gras wordt gemaaid of wanneer er geen grasopname gewenst is.

De grasopvangzak en recycler-stop verwijderen! (afb. 24+25)

© 1998 by The Toro Company

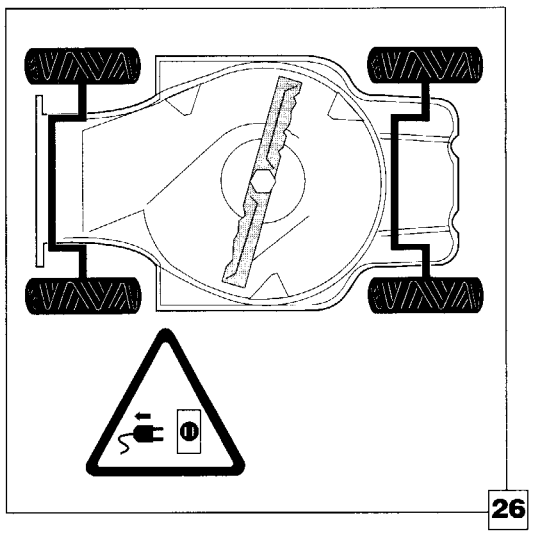

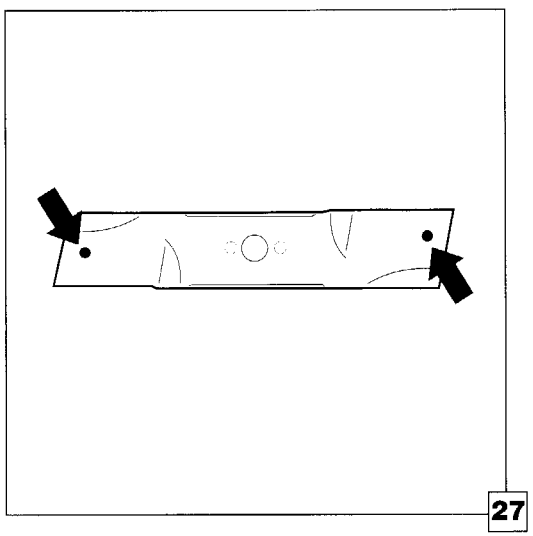

D

5 Wartung und Pflege

5.1 Kontrolle des Messers auf Beschädigung

5.2 Reinigen des Mähers

5.3 Mäher Einlagern

5.1 Kontrolle des Messers auf Beschädigung

Bei allen Arbeiten am Mäher Motor abstellen, Messerstillstand abwarten und Netzstecker ziehen. Verletzungsgefahr!

Nach dem Auftreffen des Schneidewerkzeugs auf einen harten Gegenstand, wie z.B. einen Stein wie folgt verfahren:

- Mäher abschalten und Netzstecker ziehen
- Mäher auf die Seite legen
- Schneidekante des Messers vorsichtig auf Beschädigungen untersuchen (Abb. 26).

Verbogene oder beschädigte Messer nicht weiterverwenden. Diese müssen ersetzt werden.

Nur Original TORO-Messer verwenden. Diese wurden speziell für dieses Gerät konstruiert und gewährleisten einwandfreie Leistung, Sicherheit und lange Lebensdauer.

Stumpfe Messer schärfen lassen.
Aus Sicherheitsgründen ist ein Nachschleifen nur bis zur Markierung möglich (Abb. 27).

Zu langer Einsatz des gleichen Messers, kann zu Verschleiß und Veränderungen des Messerquerschnittes führen. Ein Bruch des Messers kann die Folge sein und Messerteile können weggeschleudert werden.

Den Mäher nur mit einwandfreiem Messer betreiben!
Nur Originalersatzteile oder von TORO freigegebene Teile verwenden.

© 1998 by The Toro Company

TORO

F

5 Entretien et maintenance

5.1 **Contrôle de la lame pour trouver d´éventuels endommagements**

5.2 **Nettoyage de la tondeuse à gazon**

5.3 **Stockage de la tondeuse**

5.1 Contrôle de la lame pour trouver d´éventuels endommagements

Débrayez le moteur pour tous les travaux à la tondeuse.
Attendez l´arrêt de la lame et retirez la prise.
Danger de blessure!

Après que la lame ait heurté un objet dur tel qu´une pierre, procédez comme suit:

- Débrayez la tondeuse et retirez la prise.
- Renversez la tondeuse sur le côté.
- Examinez le tranchant de la lame prudemment pour trouver d´éventuels endommagements (Illustration 26).

N´utilisez plus une lame déformée ou endommagée. Il faut la remplacer.

Utilisez seulement les lames d´origine TORO. On les a spécialement construits pour cette machine pour garantir une performance impeccable, la sécurité et une longue durée de vie.

Faites aiguiser les lames qui ne coupent plus.
Pour des raisons de sécurité, il est seulement permis de les aiguiser jusqu´au marquage (Illustration 27).

Si vous utilisez une lame trop longtemps, cela peut conduire à l´usure et à la réduction excessive de sa largeur. La lame peut se casser et les morceaux peuvent être projetés par la tondeuse à gazon.

Utilisez la tondeuse seulement avec une lame impeccable!
Utilisez seulement les pièces de rechange d´origine ou les pièces admises par TORO.

I

5 Manutenzione

5.1 **Controllo di eventuali danni alla lama**

5.2 **Pulizia del tosaerba**

5.3 **Rimessaggio del tosaerba**

5.1 Controllo di eventuali danni alla lama

Durante tutti gli interventi sul tosaerba spegnere il motore,
attendere che la lama sia ferma e sfilare la spina dalla rete.
Pericolo di lesioni!

Nel caso in cui la lama di taglio urtasse contro un oggetto duro, come p.es. un sasso, si deve procedere nel modo seguente:

- spegnere il tosaerba e sfilare la spina dalla rete;
- appoggiare il tosaerba sul lato;
- controllare prudentemente se lo spigolo tagliente è stato eventualmente danneggiato (fig. 26).

Non continuare a utilizzare lame piegate o danneggiate, queste devono essere sostituite.

Impiegare soltanto lame TORO originali. Queste lame sono state costruite appositamente per questa apparecchiatura e garantiscono un rendimento e sicurezza perfetti ed una lunga durata.

Far affilare le lame consumate.
Per motivi di sicurezza la lama potrà essere affilata soltanto fino al contrassegno (fig. 27).

Un uso prolungato della stessa lama può comportare il consumo e modifiche della sezione della lama. Di conseguenza, la lama potrebbe rompersi e parti di essa potrebbero venir scagliate fuori dal tosaerba.

Utilizzare il tosaerba soltanto con una lama perfetta!
Usare soltanto pezzi di ricambio originali o autorizzati dalla TORO.

NL

5 Onderhoud en verzorging

5.1 **Controle van het mes op beschadiging**

5.2 **Reiniging van de maaier**

5.3 **Maaier bewaren**

5.1 Controle van het mes op beschadiging

Bij alle werkzaamheden aan de maaimachine de motor uitzetten,
wachten totdat het mes stil staat en de stekker uit het stopcontact trekken.
Gevaar voor letsel!

Nadat de maai-inrichting op een hard voorwerp, zoals bijvoorbeeld op een steen, is gestoten, dient men als volgt te werk te gaan:

- Maaimachine uitzetten en stekker uit het stopcontact trekken
- Maaimachine op de juiste kant leggen
- Snijkant van het mes voorzichtig op beschadiging onderzoeken (afb. 26)

Verbogen of beschadigde messen niet verder gebruiken. Deze moeten worden vervangen.

Uitsluitend originele TORO-messen gebruiken. Deze werden speciaal voor dit apparaat geconstrueerd en verzekeren een correcte werking, veiligheid en lange levensduur.

Stompe messen laten bijslijpen.
Om veiligheidsredenen mag er slechts tot aan de markering worden geslepen (afb. 27).

Een te lang gebruik van hetzelfde mes kan tot slijtage en veranderingen aan de mesdiameter leiden. Het breken van het mes kan hiervan het gevolg zijn en delen van het mes kunnen worden weggeslingerd.

De maaimachine uitsluitend met correcte messen gebruiken!
Uitsluitend originele reserveonderdelen of door TORO aanbevolendelen gebruiken.

© 1998 by The Toro Company

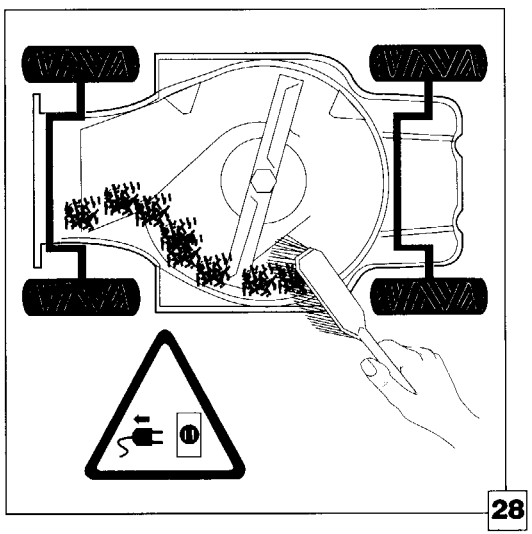

28

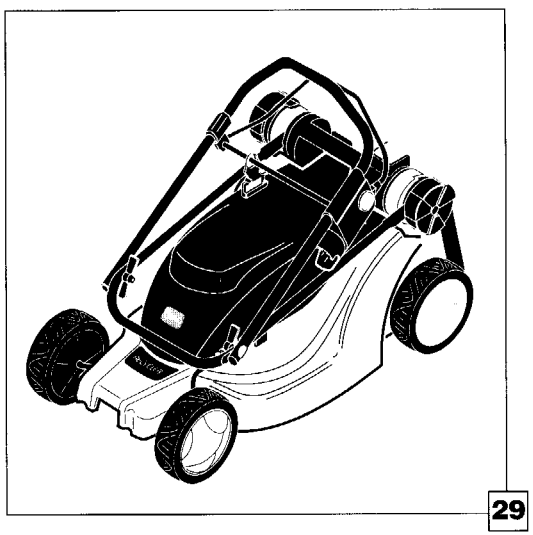

29

D

5.2 Reinigen des Mähers

Bei Reinigungsarbeiten am Mäher Motor abstellen, Messerstillstand abwarten und Netzstecker ziehen. Verletzungsgefahr!

Mäher nicht mit Wasser abspritzen. Gefahr von Motorschäden !

Schmutz und Grasabfälle mit einem Lappen wegwischen. Mäher auf die richtige Seite legen und Unterseite des Gehäuses reinigen (Abb. 28).

5.3 Mäher Einlagern

Netzkabel vom Mäher abziehen und an einem geschützten Ort aufbewahren.

Mäher reinigen.
Alle Bolzen, Schrauben und Muttern nachprüfen.
Beschädigte Teile ersetzen.

Nur original TORO-Ersatzteile verwenden bzw. qualifizierten TORO-Fachhandel aufsuchen.

Mäher an einem sauberern, trockenen Ort abstellen.
Der Führungsholm kann hierfür umgeklappt werden (Abb. 29).

Kabel nicht quetschen.

© 1998 by The Toro Company

F

5.2 Nettoyage de la tondeuse à gazon

Débrayez le moteur pour les travaux de nettoyage à la tondeuse à gazon, attendez l´arrêt de la lame et retirez la prise. Danger de blessure!

Ne lavez pas la tondeuse avec de l´eau.
Danger de pannes de moteur!

Enlevez les salissures et les restes d´herbes avec un chiffon.
Retournez la tondeuse sur le côté et nettoyez la partie inférieure du carter (Illustration 28).

5.3 Stockage de la tondeuse

Retirez le câble de réseau de la tondeuse et conservez-le à un endroit protégé.

Nettoyez la tondeuse à gazon.
Inspectez tous les boulons et écrous et toutes les vis.
Remplacez les pièces endommagées.

Utilisez seulement les pièces de rechange d´origine TORO ou addressez-vous à un agent agrée.

Mettez la tondeuse à un endroit sec et propre.
Pour faire cela, le mancheron peut être replié (Illustration 29).

Ne pas pincer les câbles.

I

5.2 Pulizia del tosaerba

Durante i lavori di pulizia del tosaerba, spegnere il motore dello stesso, attendere che la lama sia ferma e sfilare la spina dalla rete. Pericolo di lesioni!

Non spruzzare acqua sul tosaerba.
Pericolo di danni al motore !

Pulire lo sporco e resti d'erba con un panno.
Appoggiare il tosaerba sul lato e pulire la parte inferiore dello chassis (fig. 28).

5.3 Rimessaggio del tosaerba

Estrarre il cavo elettrico di alimentazione dalla rete dal motore e conservarlo in un luogo protetto.

Pulire il tosaerba.
Controllare tutti i bulloni, le viti ed i dadi.
Sostituire le parti danneggiate.

Usare soltanto pezzi di ricambio originali della TORO o consultare un rivenditore TORO specializzato e qualificato.

Conservare il tosaerba in un luogo pulito ed asciutto.
A tal fine si può ripiegare la stegola di guida (fig. 29).

Non schiacciare il cavo.

NL

5.2 Reinigen van de maaimachine

Bij reinigingswerkzaamheden aan de maaimachine de motor uitzetten, afwachten totdat het mes stilstaat en de stekker uit het stopcontact trekken. Gevaar voor letsel!

Maaimachine niet met water afspuiten.
Gevaar voor motorschade !

Vuil en grasafval met een doek wegwrijven.
Maaimachine op de correcte kant leggen en de onderkant van de machine reinigen (afb. 28).

5.3 Maaimachine bewaren

Netkabel van de maaimachine aftrekken en op een beschermde plaats bewaren.

Maaimachine reinigen.
Alle bouten, schroeven en moeren controleren.
Beschadigde delen vervangen.

Uitsluitend originele TORO-reserveonderdelen gebruiken resp. gekwalificeerde TORO-vakhandel opzoeken.

Maaimachine op een schone, droge plaats bewaren.
De duwstang kan hiervoor worden omgeklapt (afb. 29).

Kabel niet afknellen.

© 1998 by The Toro Company

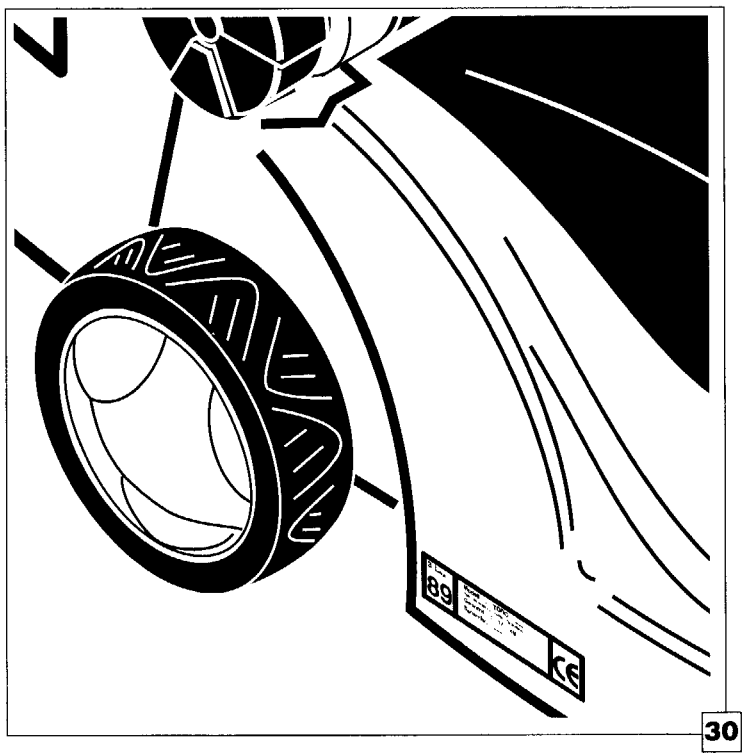

30

D

6 Ersatzteile und Fehlersuche

6.1 Hinweise zur Ersatzteilbestellung
6.2 Kundendienstadresse
6.3 Fehlersuche

6.1 Hinweise zur Ersatzteilbestellung

Verwenden Sie nur original TORO-Ersatzteile oder vom Hersteller freigegebene Teile.
Nur so ist Ihre Sicherheit und die Sicherheit anderer gewährleistet.

Auf dem Typenschild befinden sich die Modell- und Seriennummer des Rasenmähers (Abb. 30).
Bei Ersatzteilbestellungen oder Korrespondenzen immer beide Nummern angeben.

Tragen Sie hier die Modell- und Seriennummer Ihres TORO-Rasenmähers ein:

Modell-Nr.:

Seriennummer:

Ersatzteile können bei jedem TORO-Kundendienst unter Angabe von Modell- und Seriennummer bezogen werden.

6.2 Kundendienstadresse

Tragen Sie hier Ihren nächstgelegenen TORO-Kundendienst ein:

© 1998 by The Toro Company

TORO

F

6 Pièces de rechange et dépistage des pannes

6.1 Instructions concernant la commande des pièces de rechange

6.2 Adresse du service après vente

6.3 Dépistage des pannes

6.1 Instructions concernant la commande des pièces de rechange

Utilisez seulement les pièces de rechange d´origine TORO ou les pièces de rechange admises par le constructeur.
Seulement en faisant cela votre sécurité et la sécurité d´autres personnes sera garantie.

Vous trouverez les numéros de modèle et de série de votre tondeuse à gazon sur la plaque signalétique (Illustration 30). Veuillez toujours indiquer les deux numéros en commandant des pièces de rechange ou dans votre correspondance.

Notez ici les numéros de modèle et de série de votre tondeuse à gazon TORO.

Numéro de modèle:

Numéro de série:

Des pièces de rechange peuvent être obtenues de tous les services après vente de TORO en indiquant les numéros de modèle et de série.

6.2 Adresse du service après vente

Notez ici le service après vente de TORO le plus proche:

I

6 Pezzi di ricambio e ricerca guasti

6.1 Indicazioni per l'ordinazione dei pezzi di ricambio

6.2 Indirizzo dell'assistenza post-vendita

6.3 Ricerca di guasti

6.1 Indicazioni per l'ordinazione dei pezzi di ricambio

Usate soltanto i pezzi di ricambio originali TORO o pezzi autorizzati da parte del costruttore.
Soltanto così è garantita la vostra sicurezza e la sicurezza di terzi.

Sulla targhetta modello si trovano il numero del modello e di serie del tosaerba (fig. 30).
Ordinando dei pezzi di ricambio o nella corrispondenza relativa al vostro tosaerba indicare sempre entrambi i numeri.

Annotate qui i numeri del modello e di serie del vostro tosaerba TORO

Numero modello:

Numero serie:

I pezzi di ricambio possono essere acquistati presso i centri assistenza TORO indicando i numeri del modello e di serie.

6.2 Indirizzo dell'assistenza post-vendita

Annotate qui l'indirizzo del centro assistenza TORO più vicino:

NL

6 Reserveonderdelen en storingen opsporen

6.1 Aanwijzingen voor het bestellen van reserveonderdelen

6.2 Klantenservice-adres

6.3 Storingen opsporen

6.1 Aanwijzingen met betrekking tot de bestelling van de reserveonderdelen

Gebruik uitlsuitend originele TORO-reserveonderdelen of door de producent goedgekeurde delen.
Slechts op die manier is uw veiligheid en de veiligheid van anderen gegarandeerd.

Op het typeplaatje bevinden zich het model- en serienummer van de gazonmaaier (afb. 30).
Bij reserveonderdeelbestellingen of correspondentie dient u steeds beide nummers te vermelden.

Vul hier het model- en serienummer van uw TORO-gazonmaaier in

Model-Nn.:

Serienummer:

Reserveonderdelen kunnen bij elke TORO-klantenservice onder vermelding van het model- en serienummer worden besteld.

6.2 Klantenservice-adres

Vul hier de dichtstbijgelegen TORO-klantenservice in:

© 1998 by The Toro Company

D

FEHLERSUCHE

Problem	Mögliche Ursachen	Abhilfe
Der Motor läuft nicht an.	1. Netzanschlußkabel ist nicht oder nicht richtig eingesteckt. 2. Motor ist defekt. 3. Stromnetz ist fehlerhaft (Sicherung oder Schalter). 4. Zuviel Grasabfälle im Gehäuse.	1. Netzstecker anschließen. 2. Autorisierte TORO-Kundendienststelle aufsuchen. 3. Stromnetz prüfen. 4. Netzstecker abziehen. Gehäuse reinigen.
Messernachlaufzeit länger als 3 Sekunden.	1. Nachlaufbremse defekt.	1. Autorisierte TORO-Kundendienststelle aufsuchen.
Motor vibriert oder läuft unregelmäßig.	1. Messerschraube ist lose. 2. Messer nicht ausgewuchtet.	1. Messerschraube mit 15 Nm anziehen. 2. Messer-Auswuchtung von einer TORO-Kundendienststelle kontrollieren lassen.
Motor schaltet während des Betriebes aus.	1. Überlastung des Motors durch die bestehenden Verhältnisse.	1. Schnitthöhe vergrößern. Laufgeschwindigkeit reduzieren.

F

DEPISTAGE DES PANNES

Problème	Raisons possibles	Remède
Le moteur ne démarre pas.	1. Le câble de branchement sur le réseau n´est pas branché ou n´est pas branché correctement. 2. Le moteur est en panne. 3. Le réseau électrique (coupe-circuit à fusible ou touches) est défectueux. 4. Trop de restes d´herbes dans le carter.	1. Brancher la prise. 2. Consulter le service après vente agrée TORO. 3. Inspecter le réseau électrique. 4. Retirer laprise. Nettoyer le carter.
La lame continue à tourner pendant plus de 3 secondes.	1. Le frein est défectueux.	1. Consulter le service après vente agrée TORO.
Le moteur vibre ou marche irrégulièrement.	1. Le boulon de lame est déserré. 2. La lame n´est pas débalourdée.	1. Serrer le boulon de lame avec 15 Nm. 2. Faire inspecter le balourd de la lame par le service après vente TORO.
Le moteur s´arrête pendant la tonte.	1. Surcharge du moteur par les conditions existantes.	1. Augmenter la hauteur de coupe. Réduire la vitesse d´avancement.

© 1998 by The Toro Company

TORO

I

Ricerca guasti

Problema	Cause possibili	Rimedio
Il motore non si avvia.	1. Il cavo di collegamento alla rete non è inserito o non è inserito correttamente.	1. Collegare la spina alla rete.
	2. Il motore è difettoso.	2. Consultare un centro assistenza TORO autorizzato.
	3. La rete elettrica è difettosa (fusibile o interruttore).	3. Controllare la rete elettrica.
	4. Troppa erba nello chassis.	4. Sfilare la spina della rete. Pulire lo chassis.
Tempo di arresto lama superiore a 3 secondi.	1. Freno di sicurezza è difettoso.	1. Consultare un centro assistenza TORO autorizzato.
Il motore vibra o non funziona regolarmente.	1. La vite della lama è allentata.	1. Serrare la vite della lama a 15 Nm .
	2. La lama non è equilibratura.	2. Rivolgersi ad un centro assistenza TORO autorizzato per l'equilibratura.
Il motore si spegne durante il suo funzionamento.	1. Sovraccarico del motore dovuto alle condizioni esistenti.	1. Aumentare l'altezza di taglio. Ridurre la velocità di lavoro.

NL

STORINGEN OPSPOREN

Probleem	Mogelijke oorzaken	Oplossing
De motor start niet.	1. Netaansluitkabel is niet of niet correct in het stopcontact gestoken.	1. Netstekker aansluiten.
	2. De motor is defect.	2. Geautoriseerde TORO-klantenservice opzoeken.
	3. Het stroomnet heeft schade (zekering of schakelaar).	3. Stroomnet controleren.
	4. Teveel grasafval in de maaimachine.	4. Netstekker eraf trekken. Kast schoonmaken.
Mesnalooptijd langer dan 3 seconden.	1. Nalooprem defect.	1. Geautoriseerde TORO-klantenservice opzoeken.
Motor trilt of loopt onregelmatig.	1. Messchroef is los.	1. Messchroef met 15 Nm aandraaien.
	2. Mes niet uitgebalanceerd.	2. uitbalancering van het mes door een TORO-klantenservice laten controleren.
Motor slaat gedurende het gebruik af.	1. Overbelasting van de motor door de aanwezige omstandigheden.	1. Maaihoogte vergroten. Loopsnelheid verminderen.

© 1998 by The Toro Company



TORO

D

7 Tips für die Rasenpflege

7.1 Frühling
7.2 Sommer
7.3 Herbst
7.4 Winter

7.1 Frühling

Säuberung: Der erste Schnitt und die Säuberung sollten zwei oder drei Wochen vor Beginn des normalen Wuchses vorgenommen werden. Beim Mähen wird die Schnitthöhe so eingestellt, daß ca. 1,5 cm des ruhenden Grases abgeschnitten wird. Hierdurch bewirkt man ein frühes Grünen des Rasens. Bei Verwendung des als Zubehör lieferbaren Grasfangsackes können die Winterabfälle damit entfernt werden, es sind aber zuvor Metallgegenstände, Steine, Scherben usw. - die den Grasfangsack beschädigen können - zu entfernen.
Vertikutieren: Der Grund sollte mit einem mechanischen Auflokkerungsgerät (Vertikutiergerät) bearbeitet werden. Durch die Auflockerung kann Luft, Wasser und Dünger leichter in den Boden eindringen, so daß eine tiefe Wurzelbildung angeregt wird.
Düngung: Auf Rasenflächen streut man im zeitigen Frühjahr speziellen Rasendünger. Diese Düngung ist je nach den an den Rasen gestellten Ansprüchen zu wiederholen. Wer bis in den Winter hinein einen sattgrünen, dichten Rasen wünscht, streut die letzte Gabe im Spätsommer. Es ist in jedem Fall ratsam, den Dünger bald nach dem Ausbringen gründlich einzuregnen bzw. einzuwässern. Dabei ist jedoch darauf zu achten, daß auf unebenen Böden oder beim Bewässern mit zu scharfem "Wasserstrahl" ein Zusammenschlämmen des Düngers vermieden wird. Auch sollte die Düngung nicht auf frisch geschnittenem Rasen erfolgen, sondern einige Tage später oder vorher. Jede Düngung führt zu einer dichteren Grasnarbe, dabei wird das Wachstum aber auch beschleunigt.
Man achte deshalb besonders auf rechtzeitigen Schnitt, da sonst die wertvollen ausläufertreibenden Gräser unterdrückt werden. Ein großer Fehler ist es, einen hoch gewachsenen Rasen anschließend sehr kurz zu schneiden. Wird zu tief geschnitten, stellen sich, insbesondere bei Trockenheit, braune Flecken im Rasen ein, die dann oft fälschlicherweise als Düngungsschäden bezeichnet werden.
Bewässern: Gutes Gießen ist wichtig, damit man einen gesunden Rasen erhält. Tiefe Bewässerung, wenn es das Gras am notwendigsten braucht (kurz vor dem Verwelken), regt eine tiefe Wurzelbildung an. Häufiges und oberflächliches Gießen bewirkt, daß sich die Wurzeln nahe der Erdoberfläche konzentrieren und daß Unkrautwachstum angeregt wird.
Mähen: Häufiges Mähen ist für die Erhaltung eines gesunden Rasens unerläßlich. Am besten mäht man so oft, daß nicht mehr als 1/3 des Grashalm geschnitten wird. Dünne oder frisch eingesäte Rasen sollten auf 3,5 cm geschnitten werden. Dies wiederholt man ca. vier bis fünf Wochen, damit der Rasen wächst und an Dichte zunimmt.
Unkraut-, Insekten- und Krankheitsbekämpfung: Die meisten Fachhändler führen besondere Chemikalien zur Bekämpfung von Unkraut, Insekten und Krankheiten verschiedener Art. Die Herstelleranweisungen hinsichtlich der Anwendungshäufigkeit, Umweltverträglichkeit und Verwendung der vorgeschriebenen Mittel sind unbedingt zu beachten.
Einsäen: Obwohl der Herbst die günstigste Jahreszeit hierfür ist, kann Rasen im Rahmen der üblichen Frühjahrsbehandlung eingesät werden.

7.2 Sommer

Mähen: Während der heißen und trockenen Sommermonate sollte der Rasen nicht zu kurz geschnitten werden, denn dadurch würde das Gras nur übermäßig ausgetrocknet und ausgedörrt werden. Wird mit der Grasfangvorrichtung gemäht, so können damit Unkraut, Unkrautsamen und etwaige andere unerwünschte Pflanzen entfernt werden.
Auflockerung: Je nach Beschaffenheit des Untergrundes ist eine Auflockerung von Zeit zu Zeit angebracht, besonders bei trockenem Sommer.
Bewässern: Während der heißen Sommermonate ist welkes Gras ein Zeichen für Wasserbedarf. Tiefgehende Bewässerung ist während dieser Monate ratsam. Neben der herkömmlichen Beregnungsart mit Gartenschläuchen stehen auch in der Erde verlegte Beregnungssysteme zur Verfügung, welche ebenfalls von TORO hergestellt werden. Diese Beregnungssysteme arbeiten automatisch, sind aber auch für Handbedienung erhältlich. Die Firma PARGA Park- und Gartentechnik, 74385 Pleidelsheim, Gottlieb-Daimler-Straße, sendet Ihnen gerne ausführliches Informationsmaterial.

7.3 Herbst

Mähen: Im Herbst sollte nach den gleichen Richtlinien gemäht werden, wie sie für die Sommermonate festgelegt sind. Im Herbst wird gemäht, solange es der Graswuchs erfordert. Bei Einsatz der Grasfangvorrichtung sammelt sich das Laub automatisch und etwas zerkleinert im Sack und eignet sich besonders zum Kompostieren.
Tips für das Laubzerkleinern: Man kann den Recycler auch zum Zerkleinern von Laub oder sonstigen Gartenabfällen einsetzen. Wollen Sie das Laub jedoch in Mühlsäcken sammeln, so ist die Anzahl der zu füllenden Säcke niedriger, weil das Laub vorher zerkleinert und somit auf ein kleineres Füllvolumen gebracht wird. Ein Teil des Schnittguts wird beim Arbeiten mit der Fangvorrichtung trotzdem in den Rasen gelangen und kann bis zum nächsten Frühjahr, dem Boden als Dünger wichtige und wertvolle Nährstoffe zuführen.

- Vergewissern Sie sich vor dem Mähen, daß das Laub trocken ist.
- Bevor Sie mit dem "Recycling" aufhören, vergewissern Sie sich, daß ca. 50 % des Rasens auf der gemähten Fläche noch sichtbar sind.
- Um das ganze Laub zu erfassen und fein zu zerkleinern, ist es auch sinnvoll, langsamer zu gehen und somit alle Partikel im Rasen einzubringen.
- Es empfiehlt sich im Frühjahr, bei Anfall von größeren Mengen Eichenlaub, etwas Kalk auf den Rasen zu geben, um die Blattsäure zu binden.

Bewässern: Da der Boden bei Beginn der Wintermonate feucht sein sollte, ist regelmäßiges Gießen im Herbst genau so wichtig, wie während der Sommermonate.
Einsäen: Diese Jahreszeit eignet sich am besten für das Neusäen von Rasen und für das Nachsäen von bestehenden Rasen mit dünnem Wuchs.

7.4 Winter

Vorbereitung des Rasens für den Winter: Wer einen schönen, immergrünen Rasen haben will, der ohne Schaden strapaziert werden kann, der sollte ihn alle 2 bis 3 Jahre vor Einbruch des Winters mit Komposterde oder einem Humusdünger abdecken. Der fein zerkleinerte Humusdünger wird nach dem Ausbringen gründlich in die Narbe eingerecht.

© 1998 by The Toro Company

TORO

F

7 Conseils pour les soins de votre pelouse

7.1 Au printemps
7.2 En été
7.3 En automne
7.4 En hiver

7.1 Au printemps

Nettoyage: La première coupe et le nettoyage devraient être faits deux ou trois semaines avant le début de la pousse normale. En tondant, la hauteur de coupe est réglée de sorte qu´à peu prés 1,5 cm des herbes en repos sont coupées. En faisant cela, on parvient à une verdissage précoce de la pelouse. En utilisant le collecteur d´herbes livrable comme accessoire, les ordures d´hiver peuvent être enlevées, d´abord il faut cependant enlever les objets métalliques, des pierres, des morceaux de verre etc. qui peuvent endommager le collecteur d´herbes.
Verticuter: Le sol devrait être travaillé avec une machine d´ameublissement (machine à verticuter). Grâce à l´ameublissement, de l´air, de l´eau et de l´engrais peuvent pénétrer plus facilement dans le sol, ce qui a pour conséquence une ramification radiculaire profonde.
Fumage: Au début du printemps, on épand les pelouses d´un engrais à gazon spécial. Il faut répéter ce fumage selon les exigences posées au gazon. Si vous souhaitez avoir une pelouse très verte et dense jusqu´en hiver, vous distribuez le dernier engrais à la fin de l´été. Il est en tout cas préconisé d´irriger ou d´arroser l´engrais peu après l´épandage. En faisant cela, il est cependant important qu´on évite, sur des sols inégaux ou en arrosant avec un jet d´eau trop fort, une accumulation de l´engrais. De plus, le fumage ne devrait pas se faire sur des pelouses coupées peu avant, mais quelques jours plus tard ou plus tôt. Tout fumage conduit à un petit gazon plus dense, mais en même temps, la pousse est accélérée aussi.
Il faut donc couper à temps, car autrement les herbes de valeur seront étouffées.
C´est une faute grave de couper un gazon long très court. Si on coupe trop court, des taches brunes, qui sont souvent à tort classées d´endommagements résultant du fumage, apparaissent sur la pelouse, surtout en cas de sécheresse.
Irrigation: Il est important de bien arroser le gazon pour obtenir une pelouse saine. Une irrigation profonde quand les herbes en ont besoin le plus (peu avant qu´elles se fanent) conduit à une ramification radiculaire profonde. L´irrigation fréquente et superficielle a pour conséquence que les racines se concentrent à proximité de la surface et que la croissance des mauvaises herbes est stimulée.
Tonte: La tonte fréquente est indispensable pour la maintenance d´une pelouse saine. Il est mieux de tondre aussi souvent qu´on ne coupe pas plus d´un tiers des brins d´herbes. Des pelouses clairsemées ou fraîchement ensemencées devraient être coupées jusqu´à 3,5 cm. Cela est répété pendant quatre ou cinq semaines environ pour que les herbes poussent et pour que la pelouse devienne plus dense.
Lutte contre les mauvaises herbes, les insectes et les maladies: La plupart des commerçants spécialisés vendent des produits chimiques spécialisés pour la lutte contre les mauvaises herbes, les insectes et les maladies différentes. Il faut absolument observer les instructions du producteur concernant la fréquence de l´utilisation, l´innocuité vis-à-vis de l´environnement et l´utilisation des moyens prescrits.
Ensemencement: Bien que l´automne soit la saison la plus favorable à l´ensemencement, les herbes peuvent être ensemencées dans le cadre du traitement de printemps normal.

7.2 En été

Tonte: Pendant les mois d´été chauds et secs, les herbes ne devraient pas être coupées trop courtes, car les herbes seraient seulement trop desséchées par cela. Si on tond avec le collecteur d´herbes, les mauvaises herbes et les graines de mauvaises herbes et d´autres plantes éventuellement indésirables peuvent être enlevés ainsi.
Ameublissement: Un ameublissement est de temps en temps nécessaire, particulièrement en été, selon l´état du sol.
Irrigation: Pendant les mois d´été chauds et secs, des herbes fanées sont un signe du besoin d´eau. Une irrigation profonde est recommandée pendant ces mois. A part la façon d´arrosage standard par des tuyaux d´arrosage, on trouve aussi des systèmes d´arrosage posés dans la terre qui sont également produits par TORO. Ces systèmes d´arrosage travaillent automatiquement. Ils sont également en vente avec commande manuelle.

7.3 En automne

Tonte: En automne, on devrait tondre selon les mêmes lignes générales qui sont valables pour les mois d´été. En automne, on tond aussi longtemps que la croissance des herbes le nécessite. En utilisant le collecteur d´herbes, les feuilles sont ramassées automatiquement et légèrement coupées font un compost particulièrement bon.
Conseils pour couper les feuilles: On peut également utiliser le „Recycler" pour couper les feuilles ou d´autres ordures de jardin. Si vous voulez cependant ramasser les feuilles dans des sacs-poubelle, le nombre des sacs à remplir sera moindre parce que les feuilles coupées prennent un volume de remplissage plus petit.
Une partie de la matière coupée entrera dans la pelouse tout en travaillant avec le collecteur d´herbes et peut donc servir comme engrais qui donne des substances nutritives et de grande valeur au sol jusqu´au prochain printemps.

- Assurez-vous avant la tonte que les feuilles soient sèches.
- Assurez-vous avant d´arrêter le „recyclage" que 50 % des herbes sur la pelouse tondue sont encore visibles.
- Pour ramasser et couper toutes les feuilles en morceaux fins, il est également raisonnable de marcher plus lentement et de ramasser ainsi toutes les particules sur la pelouse.
- Au printemps, il est recommandé, s´il y a de grandes quantités de feuilles de chêne, de distribuer un peu de chaux sur la pelouse pour absorber l´acidité des feuilles.

Irrigation: Comme le sol devrait être humide au début des mois d´hiver, l´arrosage régulier est aussi important en automne qu´en été.
Ensemencement: Cette saison est la plus favorable pour l´ensemencement du gazon et pour compléter l´ensemencement du gazon existant qui ne pousse que faiblement.

7.4 En hiver

Préparation de la pelouse pour l´hiver: Si vous voulez avoir une belle pelouse toujours verte qui peut subir des contraintes sans endommagements, il faut la couvrir avec du compost ou avec un engrais de terre végétale tous les 2 à 3 ans avant l´offensive de l´hiver. L´engrais de terre végétale coupé en morceaux fins est profondément ratissé dans le gazon après l´épandage.

© 1998 by The Toro Company



TORO

I

7 Consigli per la cura del vostro prato

7.1 Primavera

7.2 Estate

7.3 Autunno

7.4 Inverno

7.1 Primavera

Pulizia: il primo taglio e la pulizia del prato devono essere fatti due o tre settimane prima che l'erba inizi a crescere normalmente. Per la tosatura, l'altezza di taglio viene regolata di modo che venga tagliato ca. 1,5 cm dell'erba non ancora in fase di crescita. In questo modo il prato s'inverdisce prima. Utilizzando il cestello di raccolta per l'erba, fornibile come accessorio, si possono eliminare i rifiuti dell'inverno, innanzi tutto si devono però eliminare oggetti metallici, pietre, cocci ecc. che potrebbero danneggiare il cestello.
Aerazione del terreno: il terreno deve essere trattato con un apparecchio di dissodamento meccanico apposito. Grazie al dissodamento, aria, acqua e fertilizzanti possono penetrare più facilmente nel terreno, stimolando così la crescita delle radici in profondità.
Fertilizzazione: all'inizio della primavera si cosparge sul prato un fertilizzante speciale per l'erba. Questa fertilizzazione deve essere ripetuta una o due volte durante il periodo di vegetazione, a seconda del prato che si vuole ottenere. Chi vuole avere un prato verde e folto fino all'inizio dell'inverno, deve fertilizzare il suo prato fino alla fine dell'estate. In ogni caso si consiglia di bagnare o irrigare accuratamente il terreno poco dopo averlo fertilizzato. Però si deve fare attenzione ad evitare che, sui terreni non piani o durante l'irrigazione tramite un "getto d'acqua" troppo forte, il fertilizzante si accumuli in un unico punto. Inoltre non si deve fertilizzare un prato appena tagliato, bensì si dovrebbe fertilizzarlo alcuni giorni prima di tagliarlo o alcuni giorni dopo. Ogni fertilizzazione contribuisce alla formazione di un tappeto erboso più fitto ed allo stesso tempo viene accelerata la crescita dell'erba.
Per questo è bene attenersi scrupolosamente agli intervalli di taglio previsti, così da evitare che i nuovi germogli vengano soffocati.
Un grave errore consiste nel tagliare troppo corta l'erba alta di un prato. Nel caso in cui il taglio sia troppo corto, sul prato - soprattutto se c'è siccità - si formeranno delle chiazze brune che, per errore, spesso vengono attribuite all'impiego scorretto del fertilizzante.
Irrigazione: onde ottenere un prato sano, è necessaria una buona irrigazione. Un'irrigazione in profondità, quando l'erba ne ha più bisogno (poco prima di appassire), stimola la formazione in profondità delle radici. Un'irrigazione sovente e superficiale fa in modo che le radici si concentrino nelle vicinanze della superficie del terreno, stimolando così la crescita di erbacce.
Tosatura: una frequente tosatura è indispensabile per mantenere sano il prato. E'bene stabilire degli intervalli di tosatura di modo che non si debba tagliare più di 1/3 del filo d'erba. I prati diradati o appena seminati devono essere tagliati ad una lunghezza di 3,5 cm. Questa tosatura va ripetuta per quattro o cinque settimane circa, di modo che il prato cresca e s'infittisca.
Come combattere le erbacce, gli insetti e le malattie: la maggior parte dei negozi specializzati vende particolari prodotti chimici contro le erbacce, gli insetti e le malattie di tipo diverso. Si devono assolutamente osservare le indicazioni da parte del produttore riguardo alla frequenza dell'uso, alla compatibilità ambientale ed all'impiego dei mezzi prescritti.
Semina: anche se l'autunno è la stagione più favorevole per la semina, il prato può essere seminato anche durante il normale trattamento primaverile.

7.2 Estate

Tosatura: nei mesi estivi caldi e secchi, il prato non deve essere tagliato troppo corto, perché l'erba diventerebbe troppo secca e asciutta. Tagliando l'erba con l'apposito cestello di raccolta, si possono eliminare le erbacce, i semi delle erbacce ed altre piante non desiderate.
Aerazione del terreno: a seconda dello stato del terreno, di tanto in tanto si rende necessario un dissodamento dello stesso, specialmente se l'estate è stata troppo asciutta.
Irrigazione: nei mesi estivi caldi, l'erba appassita è un segno che il prato ha bisogno d'acqua. Durante questi mesi si consiglia un'irrigazione profonda. Accanto ai tipi di irrigazione tradizionali con tubi flessibili irrogatori, si hanno a disposizione anche i sistemi d'irrigazione interrati prodotti da TORO. Questi sistemi d'irrigazione funzionano automaticamente, ma sono disponibili anche per l'uso manuale.

7.3 Autunno

Tosatura: in autunno si deve procedere secondo le stesse indicazioni stabilite per i mesi estivi. In autunno si deve tagliare il prato fino a quando la crescita dell'erba lo richieda. Utilizzando il cestello di raccolta per l'erba, il fogliame viene automaticamente raccolto, leggermente sminuzzato, nel cestello ed è particolarmente adatto per il compostaggio.
Consigli per sminuzzare il fogliame: il Recycler può essere impiegato anche per sminuzzare il fogliame o per triturare altri rifiuti del giardino.
Si avrà un notevole vantaggio anche nel caso in cui il fogliame debba essere raccolto in appositi sacchi per lo smaltimento, in quanto il volume del materiale sminuzzato sarà notevolmente ridotto.
Nonostante il lavoro con il cestello di raccolta, una parte dell'erba tagliata rimarrà sul prato e come fertilizzante potrà alimentarlo fino alla prossima primavera con delle importanti e preziose sostanze nutritive.

- Prima della tosatura assicuratevi che il fogliame sia asciutto.
- Prima di terminare il „riciclaggio" assicuratevi che ca. il 50 % del prato erboso sulla superficie tosata rimanga visibile.
- Onde poter raccogliere l'intero fogliame e sminuzzarlo, si consiglia di procedere lentamente, di modo che tutte le particelle vengano distribuite sul prato.
- In primavera, nel caso in cui si abbiano grandi quantità di fogliame di quercia, è consigliabile spargere una piccola dose di calce sul prato per assorbire l'acido delle foglie.

Irrigazione: poiché all'inizio dei mesi invernali il terreno deve essere umido, in autunno l'irrigazione periodica del prato è ugualmente importante come l'irrigazione nei mesi estivi.
Semina: questa stagione è la migliore per seminare un nuovo prato o per rendere più fitto un prato con vegetazione diradata.

7.4 Inverno

Come prepare il prato per l'inverno: chi vuole avere un bel prato sempre verde, che può essere utilizzato senza subire dei danni, dopo ogni 2 o 3 anni, prima dell'inizio dell'inverno dovrebbe cospargerlo di composto o terriccio concimato. Dopo aver sparso sul prato il terreno concimato sminuzzato, va accuratamente distribuito sul tappeto erboso tramite un rastrello.

© 1998 by The Toro Company

TORO

NL

7 Tips voor de gazonverzorging

7.1 Lente
7.2 Zomer
7.3 Herfst
7.4 Winter

7.1 Lente

Schoonmaken: het gras dient twee of drie weken voordat de normale groei begint één keer te worden gemaaid en gereinigd. Bij het maaien wordt de maaihoogte zo ingesteld dat er ca. 1,5 cm van het rustende gras wordt afgemaaid. Hierdoor bewerkstelligt men dat het gazon vroegtijdig groen wordt. Bij het gebruik van de als toebehoren leverbare grasopvangzak kan het winterafval hiermee worden verwijderd, men dient van tevoren echter metalen voorwerpen, stenen, scherven enz. - die de grasopvangzak kunnen beschadigen - te verwijderen.
Verticuteren: de grond dient met een mechanisch loswerkapparaat (verticuteerapparaat) te worden bewerkt. Door het loswerken kunnen lucht, water en meststoffen gemakkelijker in de bodem dringen, zodat een diepe wortelgroei wordt gestimuleerd.
Bemesting: op gazons strooit men in het voorjaar speciale gazonkunstmest. Deze bemesting dient één of twee keer te worden herhaald in de loop van de vegetatieperiode, afhankelijk van de eisen die aan het gazon worden gesteld. Wie tot in de winter een intens groen, dicht gazon wenst, strooit de laatste keer in de nazomer. Het is in ieder geval aan te bevelen de kunstmest spoedig na het strooien grondig te laten inregenen resp. het gazon met water te sproeien. Hier dient er echter op te worden gelet dat op ongelijkmatige ondergronden of bij het sproeien met een te scherpe "waterstraal" wordt voorkomen dat de kunstmest zich ophoopt. Bovendien dient de kunstmest niet op een net gemaaid gazon te worden gestrooid, maar enkele dagen ervoor of erna. Elke bemesting heeft een dichter gazon tot gevolg, waarbij de groei echter ook wordt versneld.
Men dient er daarom op te letten dat er tijdig wordt gemaaid, omdat anders de waardevolle grassoorten die uitlopers produceren worden onderdrukt. Het is een grote fout een hoog opgeschoten gazon vervolgens weer zeer kort af te maaien. Als er te kort wordt afgemaaid, ontstaan er, met name bij droogte, bruine plekken op het gazon, die dan dikwijls abusievelijk als bemestingsschade worden aangeduid.
Water sproeien: goed bevochtigen is van belang om een gezond gazon te krijgen. Diepe bevochtiging, wanneer het gras deze het meest nodig heeft (kort voor het verwelken), stimuleert een diepe wortelgroei. Veelvuldig en oppervlakkig sproeien leidt ertoe dat de wortels in de buurt van het aardoppervlak worden geconcentreerd en dat de onkruidgroei wordt gestimuleerd.
Maaien: regelmatig maaien is voor het behoud van een gezond gazon onontbeerlijk. Men kan het best zo dikwijls maaien dat er niet meer dan 1/3 van de grasnerf wordt afgemaaid. Dun of vers ingezaaid gazon dient op 3,5 cm te worden afgemaaid. Dit dient men ca. 4 tot 5 weken te herhalen, zodat het gazon groeit en dichter wordt.
Onkruid-, insecten- en ziektebestrijding de meest vakhandelaren hebben speciale chemicaliën ter bestrijding van onkruid, insecten en ziekten van verschillende aard in hun assortiment. De aanwijzingen van de fabrikant ten aanzien van de gebruiksfrequentie, de milieu-effecten en het gebruik van de voorgeschreven middelen dienen steeds te worden nageleefd.
Inzaaien: hoewel de herfst er het meest gunstige jaargetijde voor is, kan gazon in het kader van de normale voorjaarsbehandeling ook worden ingezaaid.

7.2 Zomer

Maaien: gedurende de warme en droge zomermaanden mag het gazoin niet te kort worden gemaaid, omdat daardoor het gras alleen bovenmatig uitdroogt en verdort. Als er met de grasopvanginrichting wordt gemaaid, kunnen hiermee onkruid, onkruidzaden en eventuele andere ongewenste planten worden verwijderd.
Loswerken: afhankelijk van de staat van de ondergrond is het goed het gazon van tijd tot tijd los te werken, met name in een droge zomer.
Bevochtigen: gedurende de warme zomermaanden is verwelkt gras een teken van waterbehoefte. Diepgaande bevochtiging is gedurende deze maanden raadzaam. Naast de traditionele beregeningsmethode met tuinslangen zijn er ook in de grond aangelegde beregeningssystemen beschikbaar, welke eveneens door TORO worden vervaardigd. Deze beregeningssystemen werken automatisch, zijn echter ook voor handmatige bediening verkrijgbaar.

7.3 Herfst

Maaien: in de herfst dient er volgens dezelfde richtlijnen te worden gemaaid, zoals deze voor de zomermaanden vastgelegd zijn. In de herfst wordt er gemaaid zolang de grasgroei dit nodig maakt. Bij het gebruik van de grasopvangzak wordt het loof automatisch verzameld en enigszins klein gehakt in een zak en is geschikt voor compostvorming.
Tips voor het fijn hakken van loof: men kan de recycler ook voor het fijn hakken van loof of ander tuinafval gebruiken. Als u het loof echter in vuilniszakken wenst te verzamelen, is het aantal te vullen zakken geringer, omdat het loof vooraf wordt fijn gehakt en zodoende op een geringer vulvolume wordt gebracht.
Een deel van het maaigoed zal bij het werken met de grasopvangzak desondanks in het gazon terecht komen en kan tot het volgende voorjaar waardevolle voedingsstoffen aan de bodem afgeven als meststof.

- Overtuigt u er zich voor het maaien van dat het loof droog is.
- Voordat u met de "recycling" ophoudt, dient u er zich van te overtuigen dat ca. 50 % van het gazon op het gemaaide oppervlak nog zichtbaar is..
- Om al het loof op te nemen en fijn te hakken is het ook zinvol langzamer te lopen en zodoende alle deeltjes in het gazon op te nemen.
- In het voorjaar verdient het aanbeveling om, wanneer er grote hoeveelheden eikenloof aanwezig zijn, wat kalk op het gazon te strooien om het bladzuur te binden.

Bevochtigen: omdat de grond aan het begin van de wintermaanden vochtig dient te zijn, is regelmatig bevochtigen in de herfst even belangrijk als gedurende de zomermaanden.
Inzaaien: dit jaargetijde is het best geschikt om nieuw gazon in te zaaien of om het bestaande gazon bij te zaaien.

7.4 Winter

Voorbereiding van het gazon voor de winter: wie een fraai, steeds groen gazon wenst te verkrijgen, dat zonder schade te veroorzaken kan worden belast, dient het om de twee of drie jaar voor het invallen van de winter met compostaarde of een hummesmeststof te bedekken. De fijn gehakte humusmeststof wordt na het uitstrooien grondig in het gras geharkt.

© 1998 by The Toro Company



The Toro Company, 8111 Lyndale Ave.So., Bloomington, MN 55420-1196, USA

95-6646