3471-510B

Ladestation

Robotplæneklippere i Turf Pro™-serien og boldopsamlere i Range Pro-serien

Modelnr. 30913EU

Modelnr. 30914EU

Monteringsvejledning

Indledning

⚠ ADVARSEL ⚠

Manglende overholdelse af anvisningerne i betjeningsvejledningen eller manglende undervisning af en autoriseret Toro-forhandler kan medføre dødsfald eller alvorlig personskade.

- **For at sikre maksimal sikkerhed, ydeevne og korrekt betjening af denne maskine skal du omhyggeligt læse og forstå indholdet i denne *betjeningsvejledning*.**
- **For at få flere oplysninger om sikker driftspraksis, herunder sikkerhedstip og undervisningsmaterialer, henvises til www.Toro.com.**

Denne vejledning dækker montering og vedligeholdelse af ladestationen til robotplæneklippere i Turf Pro-serien og boldopsamlere i Range Pro-serien.

Bemærk: Oplysninger om de perifere ledninger og sløjfeledningerne findes i *betjeningsvejledningen* til den enkelte plæneklipper.

Denne ladestation er beregnet til at blive brugt af professionelle, ansatte operatører til autonom, programmerbar plænepleje. Den er designet til at oplade batterierne på de autonome robotter Turf Pro og Range Pro. Brug af de autonome robotter, batteriet, ladestationen og basestationen til andre formål end deres tilsigtede brug kan være til fare for dig og omkringstående.

Læs denne vejledning omhyggeligt, så du kan lære at betjene og vedligeholde produktet korrekt samt undgå person- og produktskade. Det er dit ansvar at betjene produktet korrekt og sikkert.

Sådan får du hjælp

Gå til www.Toro.com for at få materialer om produktsikkerhed og oplæring i betjening, oplysninger om tilbehør, hjælp til at finde en forhandler eller for at registrere dit produkt.

Når du har brug for service, ægte Toro-dele eller yderligere oplysninger, bedes du kontakte en autoriseret serviceforhandler eller Toros kundeservice samt have produktets model- og

© 2025—The Toro® Company
8111 Lyndale Ave So
Bloomington, MN 55044

Registrer på
www.Toro.com

Original Instructions (DA)
Trykt i USA
Alle rettigheder forbeholdes

*3471-510*B

serienummer parat. Disse numre er placeret på seriepladen på dit produkt. Skriv numrene, hvor der er gjort plads til dette.

VIGTIGT

Du kan scanne QR-koden på serienummermærkaten (hvis udstyret hermed) med din mobilenhed for at få adgang til garanti, reservedele og andre produktoplysninger.

Model-nummer:		**Serie-nummer:**	

Konventioner i betjeningsvejledningen

Denne betjeningsvejledning advarer dig om mulige farer og giver dig særlige sikkerhedsoplysninger ved hjælp af advarselssymbolet, der angiver en fare, som kan forårsage alvorlig personskade eller død, hvis du ikke følger de anbefalede forholdsregler.



G405934

Denne betjeningsvejledning bruger to ord til at fremhæve oplysninger. **Vigtigt** henleder opmærksomheden på særlige mekaniske oplysninger, og **Bemærk** angiver generel information, som det er værd at lægge særligt mærke til.

Klassificering af sikkerhedsadvarsler

Advarselssymbolet, der vises i denne betjeningsvejledning og på maskinen, identificerer vigtige sikkerhedsmeddelelser, som du skal følge for at forhindre ulykker.

Advarselssymbolet vises over oplysninger, der advarer dig om farlige handlinger eller situationer og efterfølges af ordet **FARE**, **ADVARSEL** eller **FORSIGTIG**.

⚠ FARE ⚠

Fare angiver en overhængende farlig situation, som, hvis den ikke undgås, *vil* resultere i dødsfald eller alvorlig personskade.

⚠ ADVARSEL ⚠

Advarsel angiver en potentielt farlig situation, som, hvis den ikke undgås, *kan* resultere i dødsfald eller alvorlig personskade.

Klassificering af sikkerhedsadvarsler (fortsat)

⚠ FORSIGTIG ⚠

Forsigtig angiver en potentielt farlig situation, som, hvis den ikke undgås, *kan* resultere i mindre eller moderat personskade.

Sikkerhed

VIGTIGE SIKKERHEDSANVISNINGER

1. GEM DISSE ANVISNINGER – Denne vejledning indeholder vigtige sikkerheds- og betjeningsanvisninger til Turf Pro- og Range Pro-batteriopladeren.
2. Inden batteriopladeren tages i brug, skal du læse alle anvisninger og sikkerhedsmærkater på batteriopladeren, batteriet og produktet, som batteripakken anvendes til.
3. FORSIGTIG – For at reducere risikoen for personskade må du kun oplade Turf Pro- og Range Pro-batterierne med Turf Pro- og Range Pro-ladestationen. Batteripakker fra andre varemærker kan briste og medføre person- og tingsskade.

Generelt om sikkerhed

- Læs, forstå og følg alle disse anvisninger og advarsler, før du bruger maskinen.

Betjeningssikkerhed

- Anbring ikke genstande på ladestationen.
- Opladerstationen må ikke ændres.
- Ladestationen må ikke bruges eller betjenes, hvis den er beskadiget eller ikke fungerer korrekt.
- Sæt ikke ladestationen i en stikdåse eller forlængerledning.
- Brug ikke en ladestation, der har været udsat for et skarpt eller kraftigt slag.
- Brug ikke en anden ladestation end den, der er beregnet til plæneklipperen. Se *betjeningsvejledningen* for at få korrekte opladningsinstruktioner.
- Tilslut ikke en beskadiget strømforsyningsledning. Rør ikke ved en strømførende beskadiget ledning.
- Tør opladningsterminalerne på ladestationen og plæneklipperen af med en ren, tør klud, hvis de er snavsede.
- Du må ikke stå eller sidde på ladestationen eller lade andre gøre det.
- Hold omkringstående og børn væk fra ladestationen, når den er i drift.
- Når robotplæneklipperen eller boldopsamleren skal oplades, kører den automatisk til ladestationen og begynder at oplade. Når den påkrævede mængde opladning er opnået,

afsluttes opladningen. Se *betjeningsvejledningen* til robotplæneklipperen eller boldopsamleren for at få flere oplysninger.

- Dette produkt er beregnet til opladning af batterier (type: litium-ion-jernfosfatbatteri, cellenummer: 3,2 V x 8, spænding: 25,6 V, kapacitet: 19,0 Ah/486,4 Wh) i robotplæneklippere og boldopsamlere. Må ikke bruges til at oplade andre batterier.

Vedligeholdelsessikkerhed

- Afbryd strømmen til ladestationen, før du rengør eller udfører vedligeholdelse på den for at reducere risikoen for elektrisk stød.
- Forsøg ikke at reparere eller åbne ladestationen eller skille den ad, medmindre du er autoriseret til det.
- Indlever ladestationen til servicereparation hos en autoriseret serviceforhandler. Ladestationen må ikke skilles ad.

Sikkerheds- og instruktionsmærkater

Sikkerheds- og instruktionsmærkaterne kan nemt ses af operatøren, og er placeret tæt på potentielle risikoområder. Beskadigede eller bortkomne mærkater skal udskiftes.

Mærkatdel: 163-3997

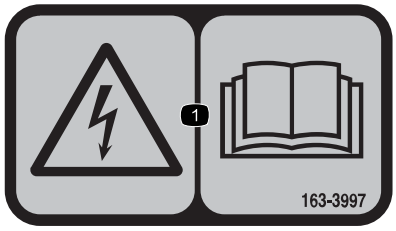

s_decal163-3997

1 Fare for elektrisk stød – læs *betjeningsvejledningen*.

Produktoversigt

Komponenter i ladestation

Bemærk: Model 30914 er vist

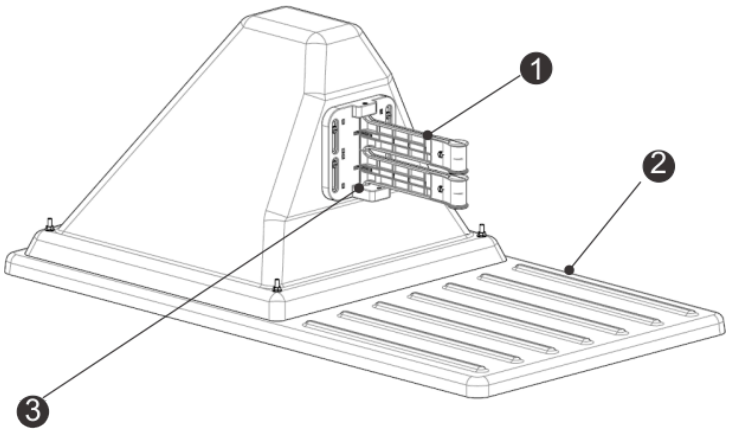

G520730

1 Ladearme
2 Sokkel
3 Optaget-sensor

Ladestationen set bagfra

Bemærk: Model 30914 er vist

Ladestationen set bagfra (fortsat)

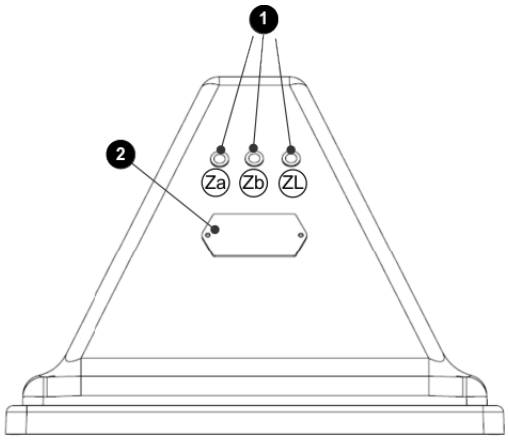

G526516

1. Lysdioder
2. Identifikationsmærkat

Ladestationen set nedefra

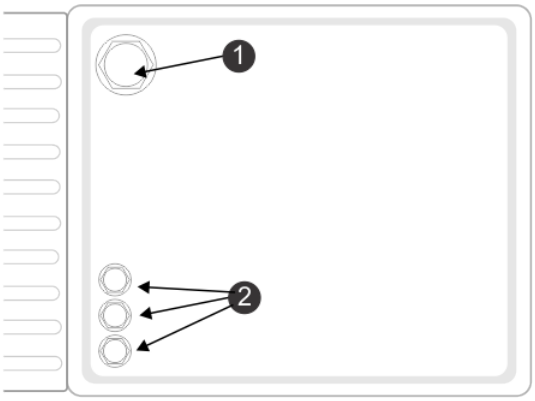

G520732

1. Indgang til strømkabel
2. Indgang til perifert kabel

Optaget-sensor

Optaget-sensoren er en valgfri funktion, der angiver, at ladestationen er optaget med opladning af en robot. Dette er især vigtigt, når der benyttes flere boldopsamlingsrobotter.

Lysdioder

Lysdioderne viser den aktuelle tilstand for hver ledning. Se følgende tabel.

Grøn – blinker	Ledningen fungerer normalt.
Rød – blinker	Der registreres ingen perifer ledning. Ledningen kan være blevet klippet over eller er for lang.
Rød – konstant	Dette indikerer et problem. Ledningen kan være for kort (mindre end 200 m), eller der kan være et problem med elektronikken.

Lysdioderne er mærket som følger:

- ZL: Ledningen til stationsløkkezonen
- Za: Ledningen til arbejdszone A
- Zb: Ledningen til arbejdszone B

Bemærk: Hvis du bruger en ladestation med flere løkker, og der er én af løkkerne, som du ikke bruger, blinker lysdioden rødt. For at få lysdioden til at stoppe med at blinke rødt skal du dreje kanalen på panelet til 9.

Stationer

Der kræves én station til at oplade hver robot.

Det maksimale antal kort i en station (og derfor ledninger, der kan tilsluttes) er 3. Hvis der skal tilsluttes flere ledninger (hvis der kræves 2 sløjfer og 2 perifere ledninger), skal du installere et ekstra kanalkort.

Monozonestation (kun sløjfeledning)

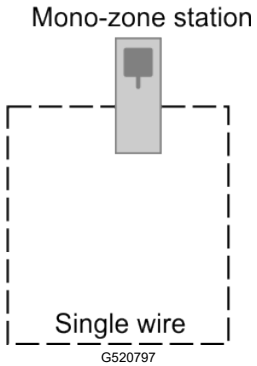

I denne type station er der installeret et enkelt kort, som kun understøtter en enkelt ledning. Denne type station anvendes typisk i en golfinstallation, hvor den ene ledning er sløjfeledningen. Kortet og ledningen er mærket ZL på stationen.

Bi-zone og sløjfestation

Installation til golfbane:

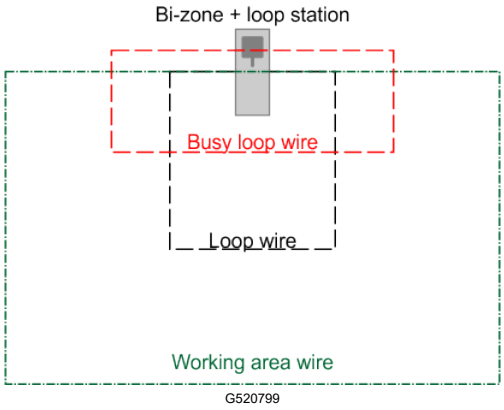

Disse 3 ledninger kan bruges til:

- En sløjfeledning, der lader robotten vende tilbage til denne station.
- En perifer ledning, der definerer det område, hvor robotten skal arbejde.
- En busy-sløjfe, der bruges, når 2 boldopsamlingsrobotter er i drift.

Installation til plæneklipper:

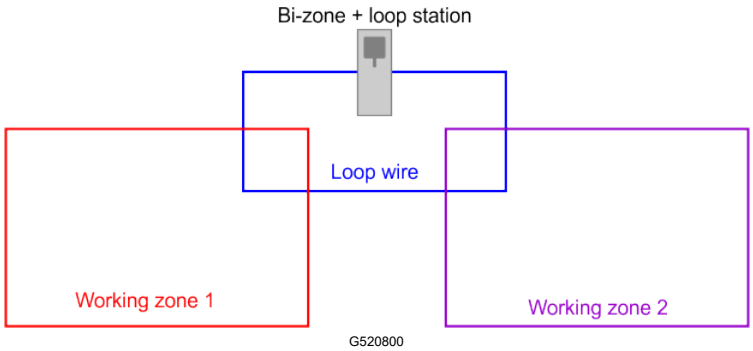

Der installeres 3 kort i denne type station. Disse kort og ledninger er mærket ZL (til sløjfen) og Za og Zb (til arbejdszonerne).

Denne station kan bruges til:

- En sløjfeledning, der lader robotten vende tilbage til denne station.
- 2 perifere ledninger til separate arbejdsområder.

Elektronisk kort

Ladestationen indeholder et kort for hver ledning (kanal), der kræves. Der kan maksimalt installeres 3 kort.

Bemærk: Installer om nødvendigt et signalkanalkort i en ekstern boks.

Komponenter i elektronisk kort

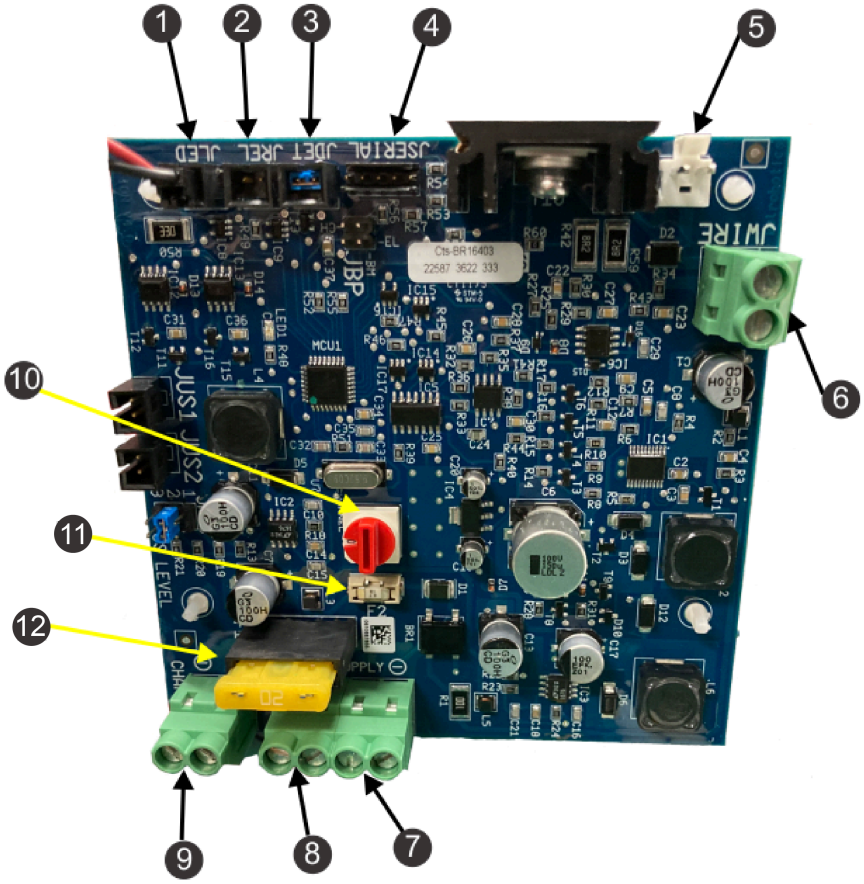

G520838

1. Pilot-LED (JLED)
2. Valgfri relæforbindelse (JREL)
3. Valgfri tilstedeværelsesdetektor (JDET)
4. Pc-grænseflade til opdateringer (JSERIAL)
5. JWire-forbindelse til overspændingsbeskyttelse
6. Perifer ledning (JWIRE)
7. Minus-DC-forsyning (JTR1)
8. Plus-DC-forsyning (JTR2)
9. 32 V-kontaktarm (JCHRG)
10. Kontakt til valg af magnetisk signalkanal
11. 20 A-sikring (hovedsikring)
12. 1 A-sikring (elektronisk kort)

Specifikationer

Bemærk: Specifikationer og design kan ændres uden forudgående varsel.

Bredde	45 cm
Længde	85 cm
Højde	34,5 cm
Driftstemperatur	Temperaturbeskyttelse for området 0 °C til 50 ° C er blevet implementeret for højere temperaturer
Beskyttelse vand- og støvindtrængning	IP54
Indgangsstrøm	100-240 V vekselstrøm, 3,5 A, 50-60 Hz
Opladningsudgang	23-32 V jævnstrøm, 10,7 A
Udgangskredsløb	Klasse II

Montering

Krav til montering af ladestation

Dette er en grundlæggende monteringsprocedure. Hver enkelt montering varierer efter anvendelse. Kontakt en autoriseret serviceforhandler, hvis du har specifikke spørgsmål.

Der kræves én station til hver robot.

Se Tilpasning af boldgravstation, hvis du monterer en oplader til en Range Pro.

Se Montering af ladestationen på beton, hvis du monterer på beton.

VIGTIGT

Monteringen skal udføres af en kvalificeret professionel.

Følg alle nationale og regionale retningslinjer.

VIGTIGT

Undgå at bøje, vride eller knække basen under monteringsprocessen.

- Udarbejd en monteringsplan, og kortlæg stedet. Hvis du monterer boldopsamleren, skal du sørge for at bestemme det nødvendige område til boldgraven.
- Identificer et sted til montering af vekselstrømsforsyningen, perifer(e) ledning(er) til stationssløjfe og perifer(e) ledning(er) til feltzoner.
- Der må ikke være risiko for oversvømmelse efter kraftig regn.

- Forhindringer skal være mindst 6 m fra ladestationen. Der findes flere oplysninger om forhindringer ved vand i følgende afsnit, der beskriver placering af stationen i nærheden af vand.
- Når der benyttes GPS-navigation, skal stationen placeres på følgende måder for at optimere GPS-præcisionen:
  - Syd for stedet, hvis stedet ligger på den nordlige halvkugle
  - Nord for stedet, hvis stedet ligger på den sydlige halvkugle
- Ladestationen skal placeres inden for rækkevidde af 4G RTK-basen eller wi-fi-repeateren og have et godt signalniveau. Der kræves et signalniveau på 1,2, for at robotten kan forlade stationen, og et signalniveau på 2,0 til 4G RTK.
- Monter ladestationen på et fladt underlag, hvor der ikke er risiko for oversvømmelse eller ophobning af vand.

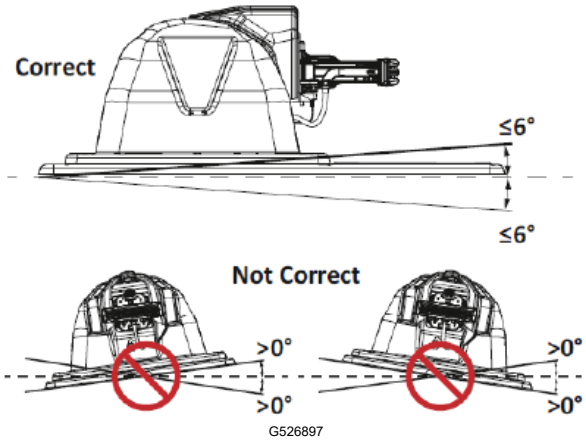

Bemærk: Hvis hele marken er på en skråning, skal du installere ladestationen på en plan flade øverst. Robotten har ingen bremse, når den er i opladningstilstand, og kan glide væk fra ladearmens kontakter, hvis hældningen i længderetningen overstiger 0°.

Placering af ladestationen i nærheden af vand

VIGTIGT

Ladestationen skal placeres mindst 15 m fra vandkanten.

Figuren nedenfor opsummerer kritiske faktorer, der er forbundet med placering af ladestationen i nærheden af et vandarrangement.

Placering af ladestationen i nærheden af vand (fortsat)

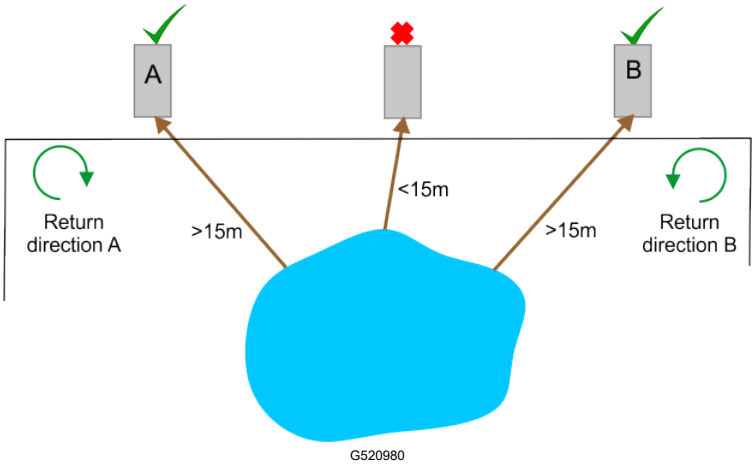

I den situation, der er illustreret ovenfor, er der vist to mulige placeringer for en ladestation. Robotten skal køre tilbage til stationen fra den retning, der vender væk fra vandet. Det betyder, at hvis ladestationen er placeret i punkt A, skal robotten vende tilbage til stationen med uret. Hvis ladestationen er placeret i punkt B, skal robotten vende tilbage til stationen i retningen mod uret.

Afstand mellem ladestation og ledning

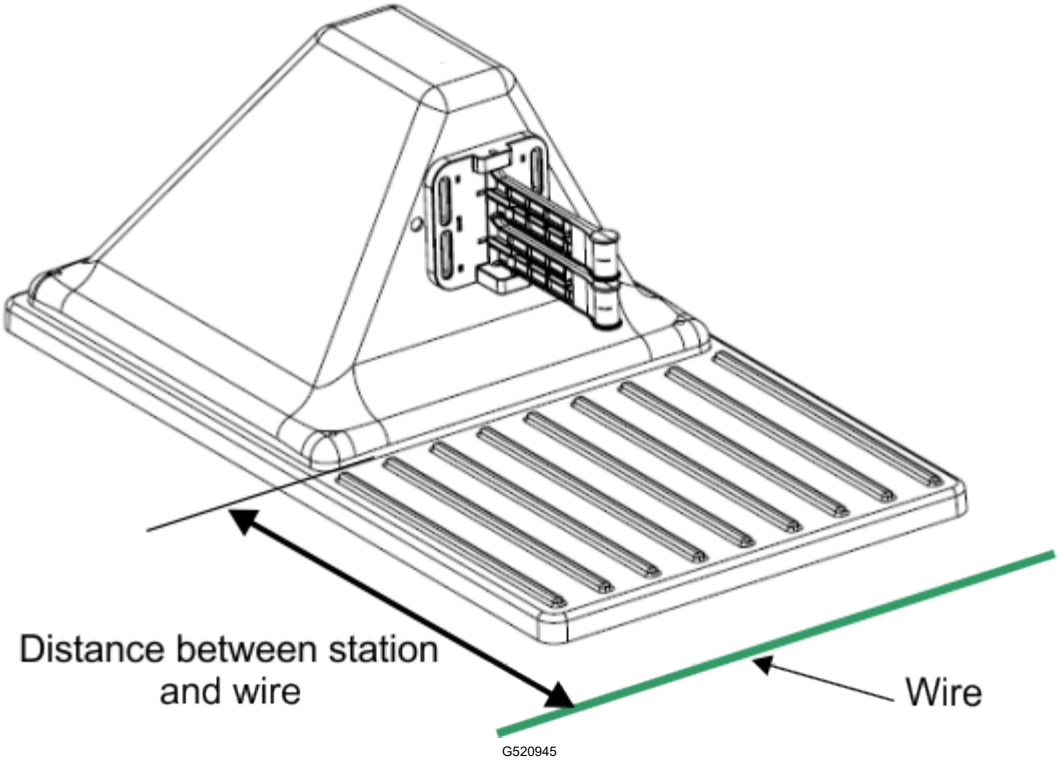

Kun Turf Pro 300-serien: Afstanden mellem stationen og sløjfeledningen er 0,57 m.

Kun Turf Pro 500- og Range Pro-serien: Afstanden mellem stationen og sløjfeledningen er 0,67 m.

Tilslutning af de perifere ledninger og sløjfeledningerne

VIGTIGT

Monteringen skal udføres af en kvalificeret professionel.

Følg alle nationale og regionale retningslinjer.

1. Fjern om nødvendigt låget ved at fjerne møtrikkerne.

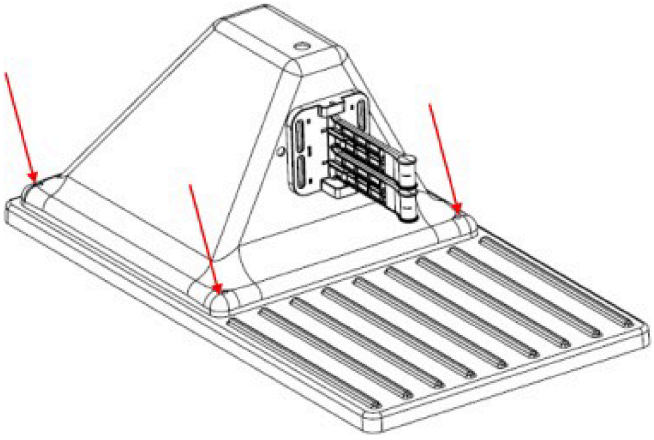

G521003

2. Før ledningen/-erne gennem stationens (2) sokkel.

   Bemærk: Model 30914 er vist.

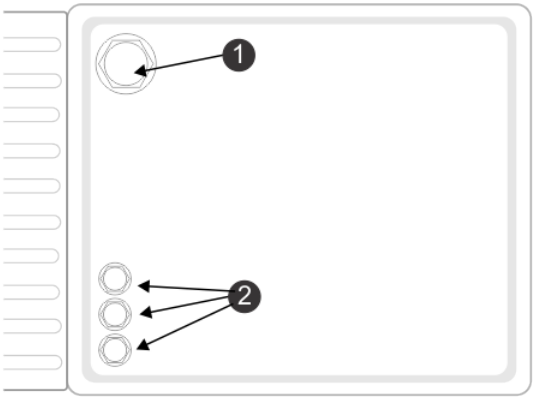

G520732

(1) Indgang til strømkabel

(2) Indgang til perifert kabel

   Mærkaten til kredsløbet kan ses på indersiden af stationssoklen.

   Bemærk: Za og Zb er til de perifere ledninger omkring arbejdsområderne. ZL er til sløjfeledningen.

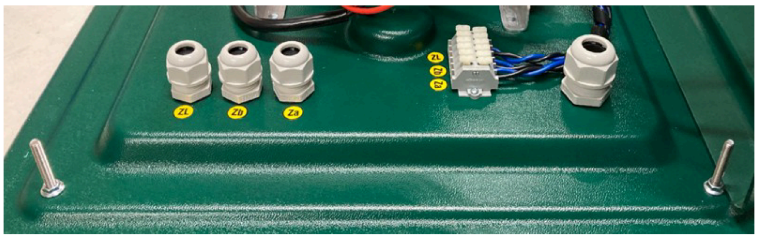

G521013

3. Slut de 2 ledninger til de tilsvarende forbindelser på stationen som vist.

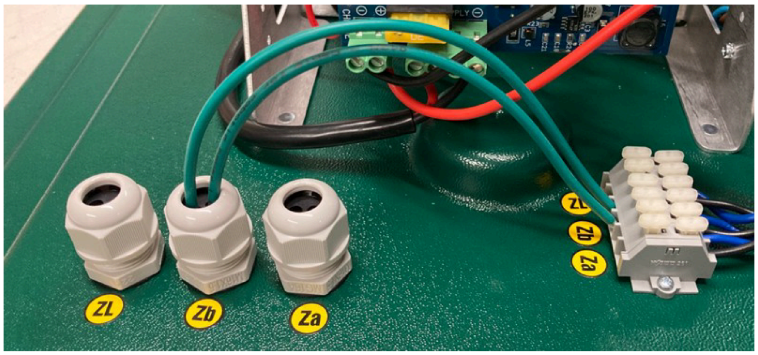

G521014

Et ledningsdiagramskema for de perifere ledninger og sløjfeledningerne er vist i figuren.

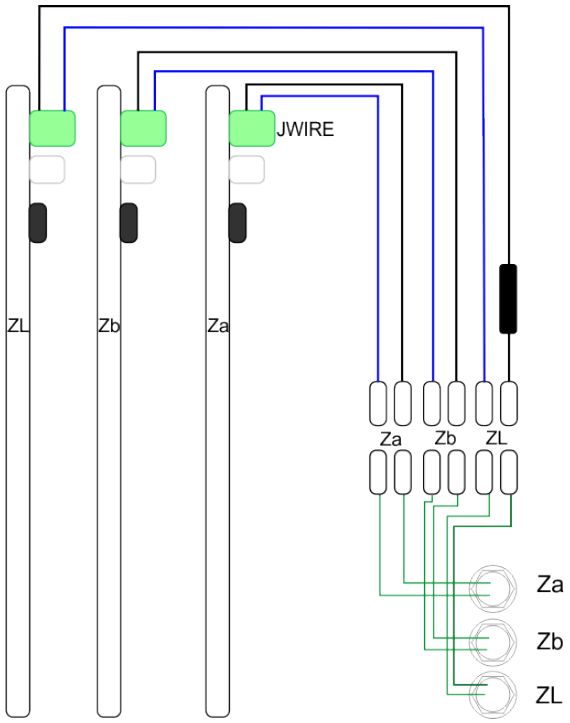

G521015

Tilslutning af strømforsyningen

VIGTIGT

Monteringen skal udføres af en kvalificeret professionel.

Følg alle nationale og regionale retningslinjer.

Bemærk: Ladestationen må kun tilsluttes et forsyningskredsløb, der er beskyttet af en fejlstrømsafbryder med en udløserstrøm på højst 30 mA.

1. Åbn stationen ved at fjerne møtrikkerne på låget.

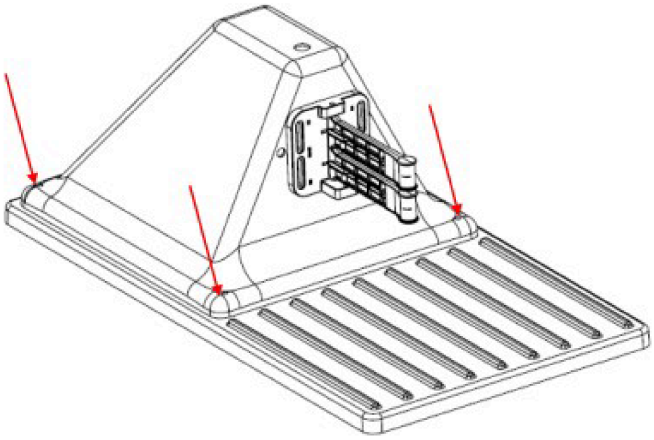

G521003

2. Før strømkablet gennem soklen (1).

   Bemærk: Model 30914 er vist nedenfor.

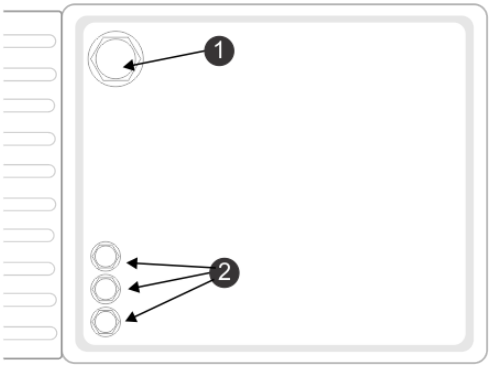

G520732

(1) Indgang til strømkabel

(2) Indgang til perifert kabel

Bemærk: Stationen skal have en god jordforbindelse.

3. Slut de 3 ledninger til de tilsvarende forbindelser på stationen som vist i følgende figur.

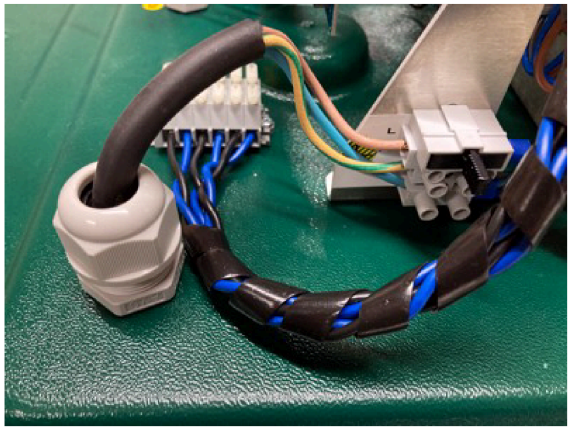

G521005

- Strømførende: øverste forbindelse (brun)
- Jordet: midterste forbindelse (grøn/gul)
- Neutral: nederste forbindelse (blå)

Korrekt placering af station og robot

Ved placering af ladestationen skal følgende sikres, når robotten er på plads:

- Armenes højde er indstillet, så der skabes god kontakt mellem ladestationen og kontakterne på robotten.
- Ladearmenes vinkel er 30° til 45°. Robotten kan oplade i begge retninger.

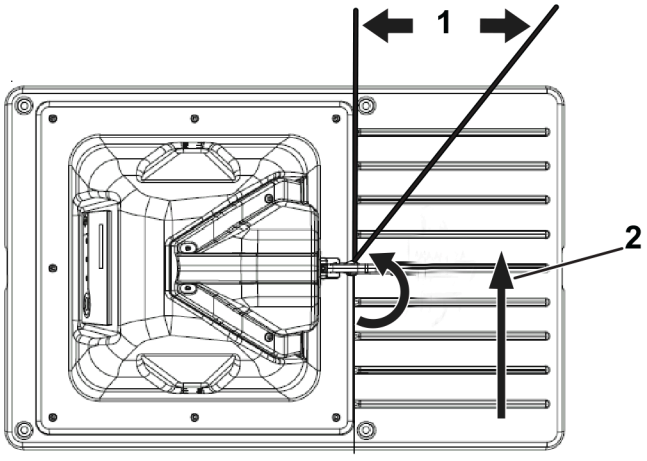

G541732

1 30° til 45°

2 Robottens retning

Installation af flere stationer

Ved placering af flere stationer skal der tages højde for nedenstående kriterier.

Når der installeres flere stationer, anbefales det at placere stationerne som en gruppe på et sted med nem adgang til en strømforsyning.

Stationen skal placeres på et lige stykke af den perifere ledning med definerede frie minimumafstande på både den indgående og udgående side.

- Minimumlængden på ledningen på den indgående side er 3,5 m.
- Minimumlængden på ledningen på den udgående side er 3,5 m.

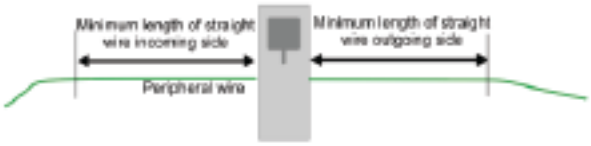

G527277

Der kræves et område uden forhindringer på mindst 6 m.

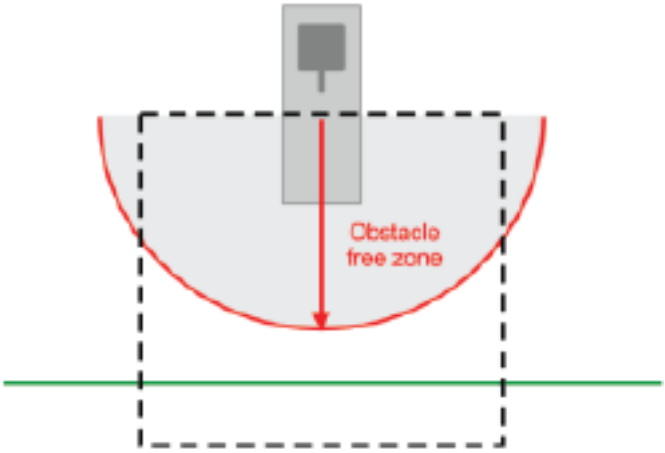

G527278

Placering af flere stationer

Målene i forbindelse med placering af flere stationer er vist nedenfor.

Minimumafstanden mellem stationer er 15 m.

I eksemplet nedenfor bøjes den perifere ledning rundt om stationen med en radius på 2,5 m. Dette sker for at sikre, at en robot i drift ikke kolliderer med en robot, der er parkeret på stationen.

Placering af flere stationer (fortsat)

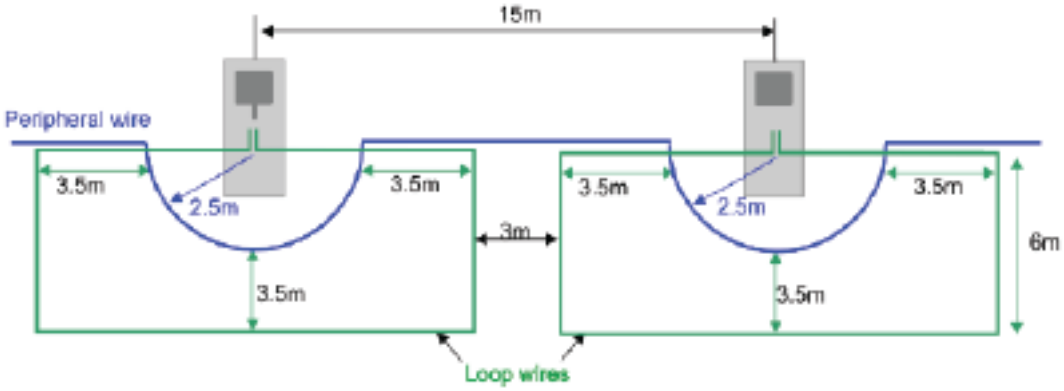

G527279

Montering af ladestationen på beton

Du kan montere ladestationen på en betonsokkel.

Bemærk: Betonen må ikke indeholde armeringsnet eller andre metaldele.

Følgende figurer viser de anbefalede mål på denne sokkel.

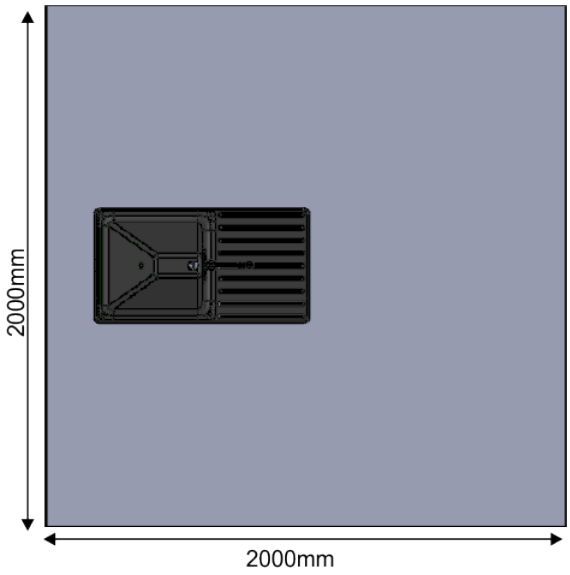

G520981

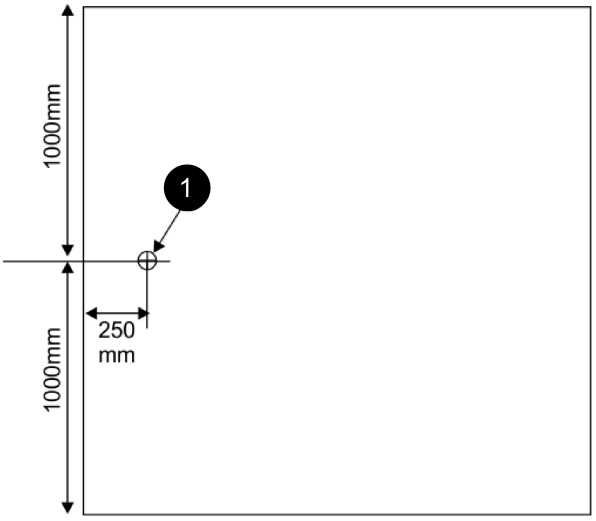

G520986

1 Placering af strømforsyning til soklen

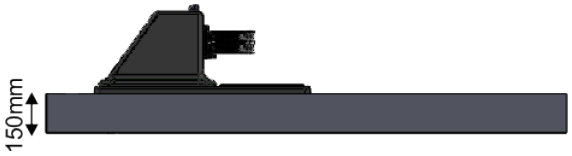

G520987

Montering af kanalkortet uden for ladestationen

Hvis der kræves flere ledninger til arbejdsområder og sløjfer, eller hvis en ledning er placeret i stor afstand fra ladestationen, kan det være nødvendigt at installere et kanalkort tættere på ledningen i stedet for i ladestationen. Dette kan reducere den samlede påkrævede ledningslængde.

Det kan også være nødvendigt at installere et eksternt kanalkort i nærheden af ladestationen, hvis der ikke er tilstrækkelig plads i ladestationen.

1. Før hovednetledningen gennem pakningen som vist i følgende figur.

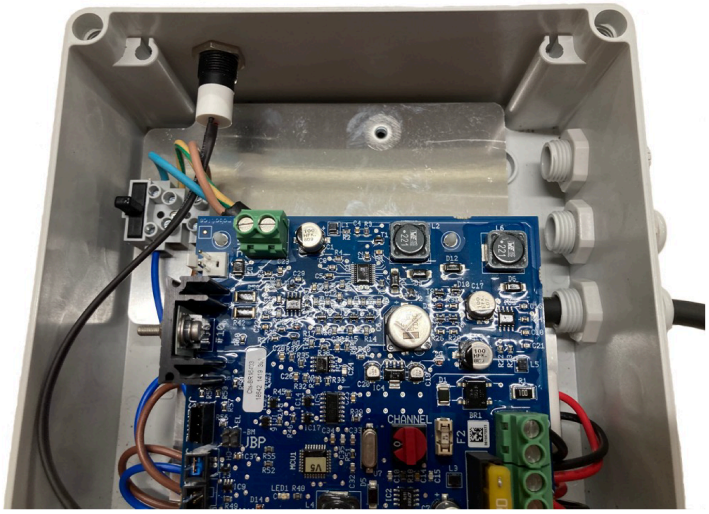

G521063

2. Slut de strømførende (brune), jordede (grønne/gule) og neutrale (blå) kabler til stikkene i boksen som vist i følgende figur.

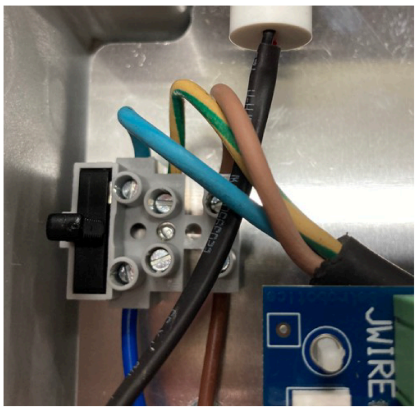

G521064

3. Sæt de 2 perifere ledninger gennem pakningerne som vist i følgende figur.

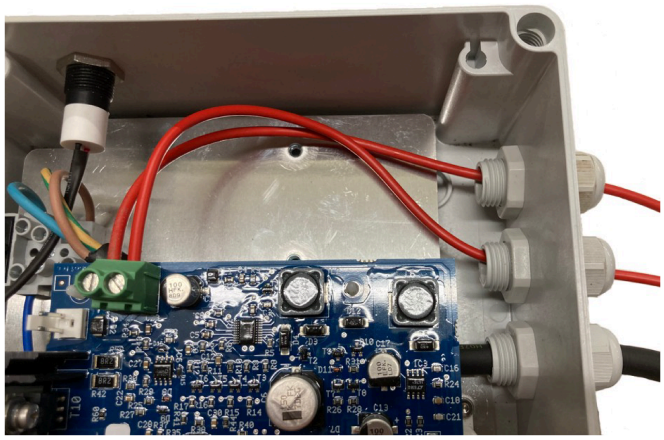

G521065

4. Slut de perifere ledninger til stikkene på kortet som vist i den forrige figur.

Installation af induktor i ladestationen

Hvis den samlede længde af en af ledningerne er mindre end 200 m, skal der installeres en induktor i ladestationen. Dette er vigtigt, når der anvendes en lille sløjfe til at returnere robotten til ladestationen.

Bemærk: Sløjfeledningskredsløbet er mærket ZL og har induktoren installeret.

Placer induktoren serielt med de perifere ledninger. Den ene ende skal tilsluttes stationsforbindelsen, og den anden ende skal tilsluttes den perifere ledning.

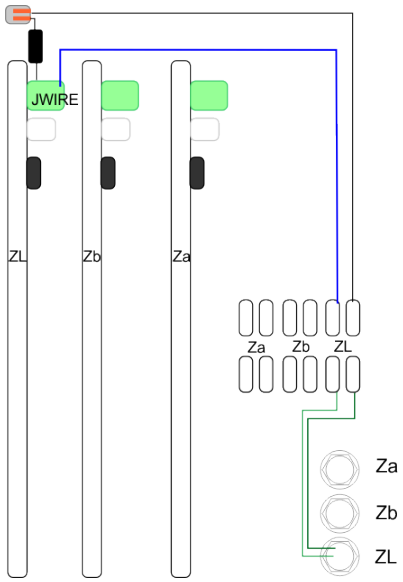

G521078

I eksemplet vist i følgende figur er den ene ende af induktoren tilsluttet JWIRE-forbindelsen på ZL-kortet direkte.


G521079

Den anden ende af induktoren er tilsluttet en side af 2-vejsstikket. Den anden ende af 2-vejsstikket er tilsluttet den perifere ledning.

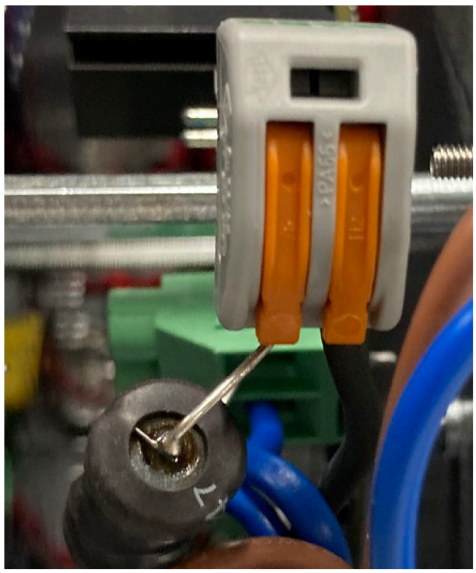

G521080

Oplysninger om boldopsamlingsrobot

Stationer på en golfbane

Et typisk monteringsdesign for en golfbane omfatter boldopsamlingsrobotter og robotplæneklippere.

Boldopsamlingsrobotterne kræver én station, som er forbundet med en boldgrav, hvor boldene aflæsses. Der kræves også en ladestation til hver af de øvrige boldopsamlingsrobotter og robotplæneklippere.

Alle stationer skal have en stationssløjfeledning, så hver robot kan lokalisere den station, hvor den skal oplade. Det er muligt at forbinde flere sløjfer til en enkelt station.

Hvis der er mere end én boldopsamlingsrobot, er det desuden nødvendigt med en Busy-sløjfe omkring boldgravstationen, som angiver, at boldgraven er i brug, og at den anden boldopsamlingsrobot skal vente, indtil den er ledig.

Tilpasning af boldgravstation

Der skal knyttes en station til boldgraven.

Basen, som normalt leveres med stationen, skal roteres. Du skal rotere plastikbasen, så den befinder sig på den modsatte side af opladeren.

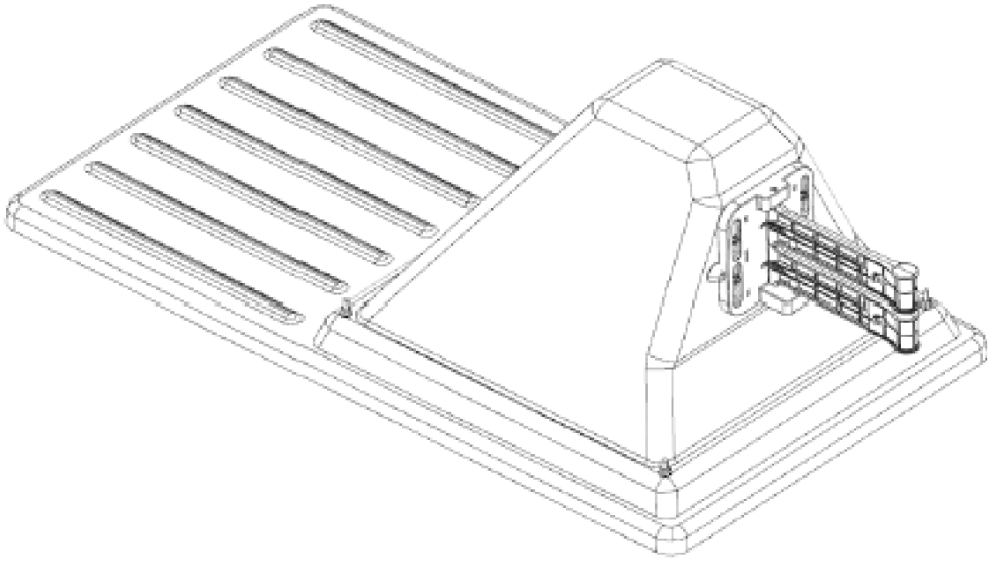

G541710

Boldgrav

Boldgraven er nødvendig for, at boldopsamlingsrobotten kan deponere de bolde, den har indsamlet. Når robotten ankommer til boldgravstationen, udløser kontakt med stationens arme frigivelsen af boldene.

- Hvis der kun er én boldopsamlingsrobot, er der kun behov for én station: Den fungerer som udløser for frigivelse af boldene, og den oplader robottens batteri, når det er nødvendigt.
- Hvis der er mere end én boldopsamlingsrobot, skal boldgravstationen være tilgængelig for dem alle. I dette tilfælde kræves der en ekstra ledning for at indikere, at boldgraven er i brug, og at en anden robot skal vente på at få adgang til den.

Mål for boldgrav

Efter at have opsamlet et bestemt antal bolde, eller efter en defineret tidsperiode, bevæger robotten sig hen til boldgraven. Når den kommer i kontakt med ladestationen, frigiver robotten boldene ned i graven.

Under dette emne beskrives de grundlæggende elementer ved boldgraven. Nedenfor ses forskellige løsningsmuligheder for en boldgrav.

Mål for boldgrav (fortsat)

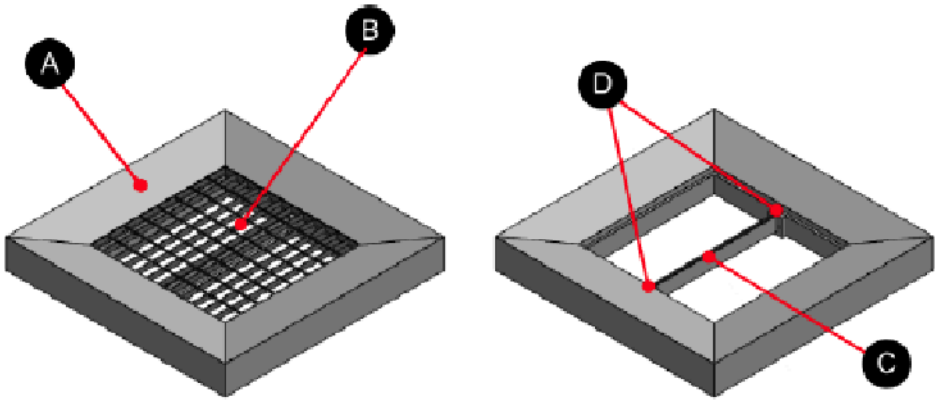

G540875

1. Hus
2. Trådnet
3. Perifer ledningsholder
4. Fastgørelse til perifer ledningsholder

Mål for trådnet

Rist	800 x 800 x 30 mm
Maskestørrelse	66 x 99 mm
Ståltykkelse	3 mm
Finish	Galvaniseret

Figuren nedenfor viser målene på det betonhus, der kræves til boldgraven. Den røde pil angiver den retning, som robotten kommer fra, når den nærmer sig boldgraven.

Bemærk: Alle mål på nedenstående figur er i millimeter.

Mål for boldgrav (fortsat)

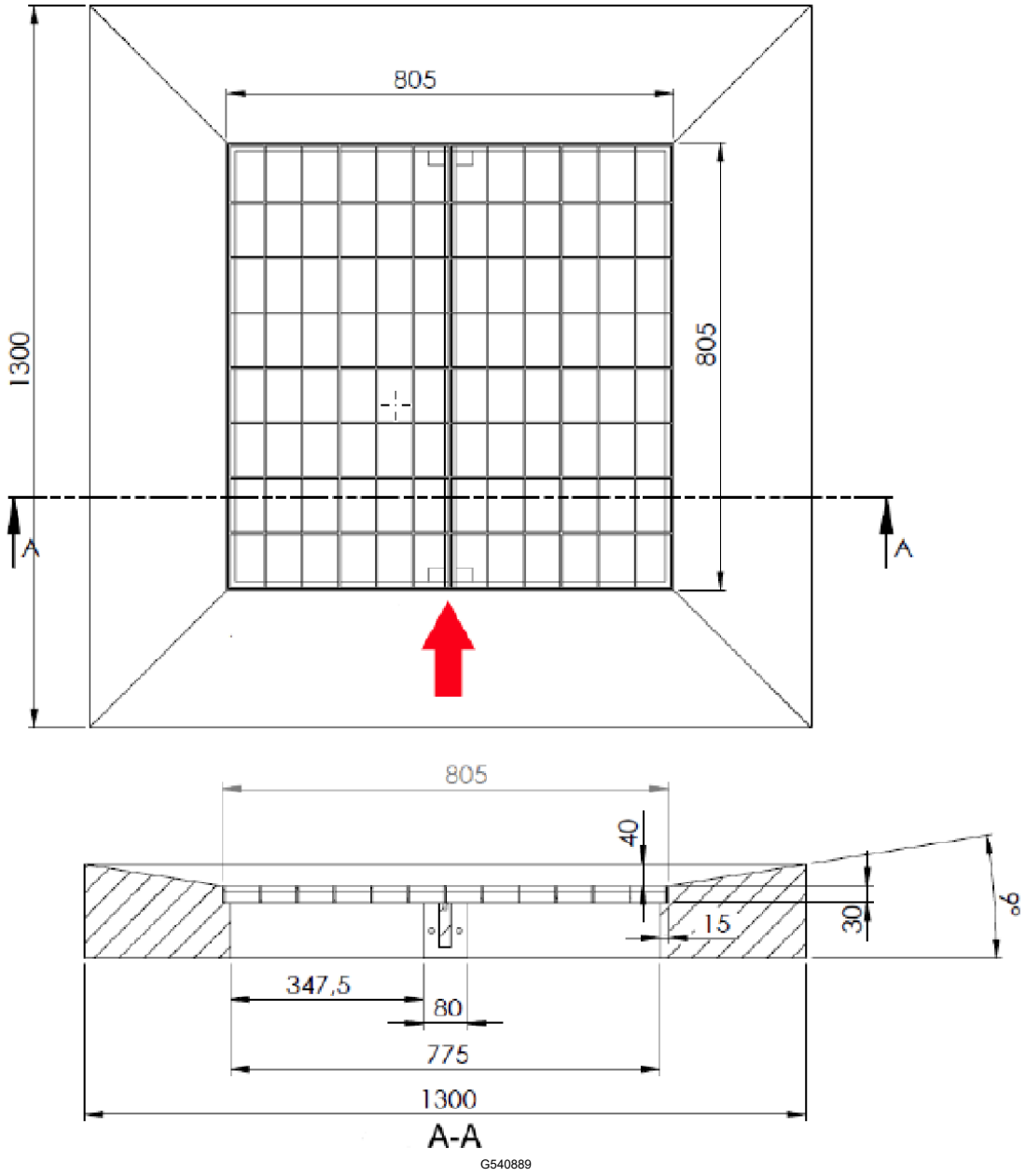

Millimeter omregnet til tommer

1.300 mm	51,18"
805 mm	31,7"
775 mm	30,5"
347,5 mm	13,68"
80 mm	3,15"
40 mm	1,57"

Mål for boldgrav (fortsat)

Millimeter omregnet til tommer (fortsat)

30 mm	1,18"
15 mm	0,6"

Rampe til boldgrav

Hvis den station, der er forbundet med boldgraven, ikke befinder sig på jordniveau, er det nødvendigt med en rampe.

Rampens afstivning skal være lavet af træ for at undgå signalforstyrrelser.

Der skal fastgøres et skridsikkert underlag på overfladen for at forhindre, at robotten glider, når den kører op og ned ad rampen.

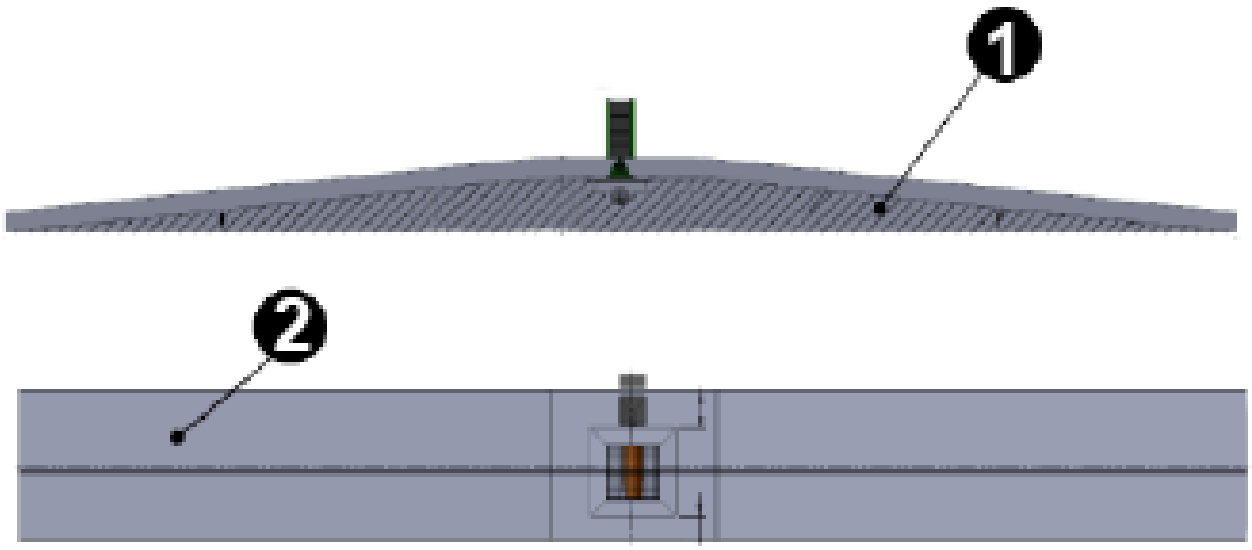

G541006

(1) Træafstivning

(2) Skridsikkert underlag

Opsamling i boldgrav

Ved brug af en rampe kan bolde falde ned i en åben kurv, der kan trækkes ud under rampen.

Der findes også automatiserede boldhåndteringssystemer fra tredjeparter, der kan benyttes.

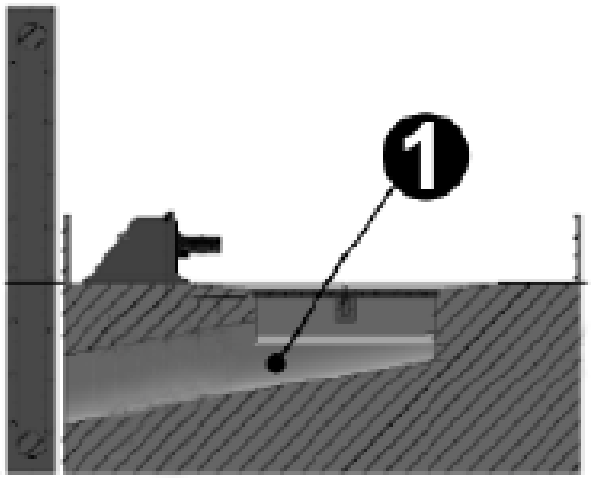

G540995

1 Plastikrør

Plastrøret bruges til at evakuere boldene fra graven. Det skal være 300 mm i diameter.

Vedligeholdelse

Eftersyn og rengøring af ladestationen

I perioder med vådt vejr skal der regelmæssigt udføres eftersyn og rengøring.

1. Tag robotten ud af ladestationen (om nødvendigt).
2. Foretag et visuelt eftersyn af enheden, og udskift beskadigede komponenter.
3. Kontroller alle elektriske stik, og tilslut igen om nødvendigt.
4. Brug en plastikskraber, nylonbørste, trykluft eller en fugtig klud til at fjerne snavs, græs, pinde eller fastklemt materiale.

   Bemærk: Undgå at bruge en højtryksrenser eller rindende vand til rengøring. Brug aldrig opløsningsmidler.

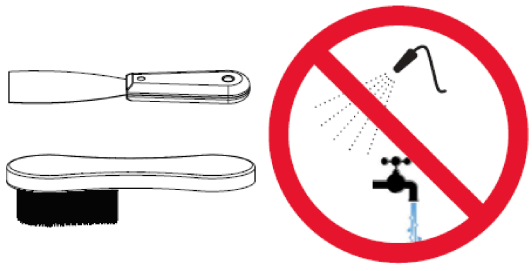

G525933

Kontrol af stationens spænding

Justeringsanordningerne findes bag på transformeren inden i stationen.

Bemærk: Kontroller stationens spænding og strøm, før stationen tages i brug.

Fjern de sorte dæksler, og juster niveauerne med en skruetrækker.

- Spænding: 28 V
- Strømstyrke: 10 A

Stationens tilspændingsmomentværdier

Dette afsnit viser alle de tilspændingsmomentværdier, der skal anvendes på ladestationen.

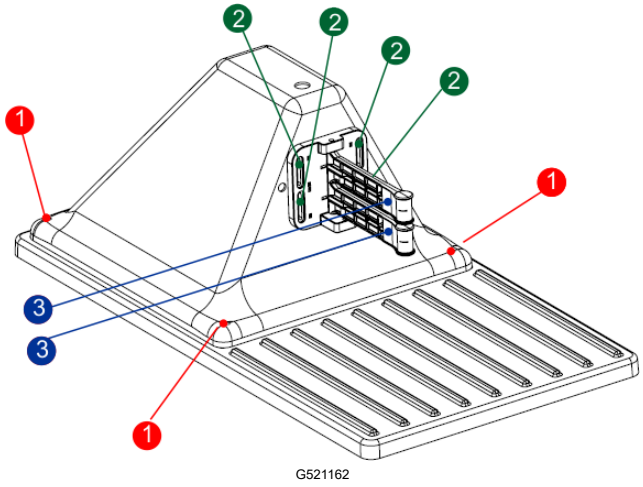

1 2 Nm

2 2 Nm

3 2 Nm

Bemærkninger

	Robotten opfylder europæiske standarder.
	Genbrug: Affald af elektrisk og elektronisk udstyr skal afleveres til selektiv indsamling. Indlever robotten til genbrug i henhold til gældende standarder.
Ikoner på batteriet	
	Sørg for at sætte dig ind i dokumentationen, før du håndterer og bruger batteriet.
	Lad ikke batteriet komme i kontakt med vand.
	Forsigtig – Vær forsigtig ved håndtering og brug af batteriet. Må ikke knuses, opvarmes, brændes, kortsluttes, skilles ad eller nedsænkes i nogen form for væske. Risiko for

	lækage eller brud. Må ikke oplades ved temperaturer under 0 °C. Brug kun den oplader, der er angivet i brugervejledningen.
	Indlever batteriet til genbrug. Se brugervejledningen for anvisninger i genanvendelse af batterier.
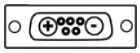	Angiver batteriets polaritet.

Bemærkninger:

Bemærkninger:


TORO®