Laadstation

Turf Pro™ serie robotmaaiers en Range Pro serie ballenrapers

Modelnr. 30913EU

Modelnr. 30914EU

Montage-instructies

Inleiding

⚠ WAARSCHUWING ⚠

Als u nalaat de bedieningsinstructies op te volgen of geen training van een erkende Toro verdeler krijgt, kan dit leiden tot ernstig of dodelijk letsel.

- **Om de veiligheid en de prestaties van deze machine te optimaliseren en een juist gebruik ervan te garanderen, moet u de inhoud van deze *Gebruikershandleiding* zorgvuldig lezen en volledig begrijpen.**
- **Ga naar www.Toro.com voor meer informatie over veilige bediening, inclusief veiligheidstips en trainingsmaterialen.**

Deze handleiding behandelt de installatie en het onderhoud van het laadstation voor de Turf Pro serie robotmaaiers en Range Pro serie ballenrapers.

Opmerking: Informatie over de perimeterdraden en lusdraden vindt u in de *Gebruikershandleiding* van elke maaier.

Dit laadstation is bedoeld om te worden gebruikt door professionele operatoren voor autonome, programmeerbare gazonverzorging. Het is ontworpen om de accu's van de Turf Pro en Range Pro autonome robots op te laden. Het gebruik van de autonome robots, de accu, het laadstation en het basisstation voor andere doeleinden dan waarvoor ze bedoeld zijn, kan u en omstanders in gevaar brengen.

Lees deze informatie zorgvuldig door, zodat u weet hoe u de machine op de juiste wijze moet gebruiken en onderhouden en om letsel en schade aan de machine te voorkomen. U bent verantwoordelijk voor het juiste en veilige gebruik van de machine.

Hulp zoeken

Ga naar www.Toro.com voor documentatie over productveiligheid en bedieningsinstructies, informatie over accessoires, hulp bij het vinden van een dealer of om uw product te registreren.

© 2025—The Toro® Company
8111 Lyndale Ave So
Bloomington, MN 55044

Registereren op
www.Toro.com

Original Instructions (NL)
Gedrukt in de VS
Alle rechten voorbehouden

*3471-517*B

Als u service, originele Toro onderdelen of aanvullende informatie nodig hebt, kunt u contact opnemen met een erkende servicedealer of met Toro de klantenservice. U dient hierbij altijd het model- en het serienummer van het product te vermelden. Deze nummers bevinden zich op het plaatje met het serienummer op uw product. U kunt de nummers noteren in de ruimte hieronder.

BELANGRIJK

U kunt met uw mobiele apparaat de QR-code op het plaatje met het serienummer (indien aanwezig) scannen om toegang te krijgen tot de garantie, onderdelen en andere productinformatie.

Model-nummer:		**Serie-nummer:**	

Handleidingconventies

Er worden in deze handleiding een aantal mogelijke gevaren en een aantal veiligheidsberichten genoemd met het volgende veiligheidssymbool, dat duidt op een gevaarlijke situatie die zwaar lichamelijk letsel of de dood tot gevolg kan hebben wanneer de veiligheidsvoorschriften niet in acht worden genomen.



G405934

Er worden in deze handleiding twee woorden gebruikt om uw aandacht op bijzondere informatie te vestigen. **Belangrijk** attendeert u op bijzondere technische informatie en **Opmerking** duidt algemene informatie aan die bijzondere aandacht verdient.

Classificaties voor veiligheidswaarschuwingen

Het waarschuwingssymbool dat wordt getoond in deze handleiding en op de machine geeft belangrijke veiligheidsinformatie aan die u moet opvolgen om ongelukken te voorkomen.

Het waarschuwingssymbool wordt weergegeven boven informatie die u waarschuwt voor onveilige acties of situaties en wordt gevolgd door het woord **GEVAAR**, **WAARSCHUWING**, of **VOORZICHTIG**.

⚠ GEVAAR ⚠

Gevaar: een direct gevaarlijke situatie die, als deze niet wordt voorkomen, *altijd zal leiden* tot de dood of ernstig letsel.

Classificaties voor veiligheidswaarschuwingen (vervolg)

⚠ WAARSCHUWING ⚠

Waarschuwing: een mogelijk gevaarlijke situatie die, als deze niet wordt voorkomen, *kan leiden* tot de dood of ernstig letsel.

⚠ OPGELET ⚠

Voorzichtig: een mogelijk gevaarlijke situatie die, als deze niet wordt voorkomen, *kan leiden* tot licht of middelmatig letsel.

Veiligheid

BELANGRIJKE VEILIGHEIDSINSTRUCTIES

1. BEWAAR DEZE INSTRUCTIES - Deze handleiding bevat belangrijke veiligheids- en bedieningsinstructies voor de Turf Pro en Range Pro acculader.
2. Lees voor gebruik van de acculader alle instructies en waarschuwingstekens op de acculader, de accu en het product waarvoor u het accupack gebruikt.
3. OPGELET - Om het risico op letsel te verminderen, mag u de Turf Pro en Range Pro accu's alleen opladen met het Turf Pro en Range Pro laadstation. Andere merken accupacks kunnen exploderen en zo persoonlijk letsel en schade veroorzaken.

Algemene veiligheid

- Lees, begrijp en volg al deze instructies en waarschuwingen op voordat u de machine gebruikt.

Gebruiksveiligheid

- Plaats geen object op het laadstation.
- Breng geen wijzigingen aan het laadstation aan.
- Gebruik of bedien geen beschadigd of niet goed werkend laadstation.
- Sluit het laadstation niet aan op een stekkerdoos of verlengsnoer.
- Gebruik geen laadstation dat een scherpe of zware klap heeft gekregen.
- Gebruik geen ander laadstation dan het station dat is ontworpen voor de maaier; raadpleeg de *Gebruikershandleiding* voor de juiste laadinstructies.
- Sluit geen beschadigd stroomsnoer aan. Raak een beschadigd snoer onder spanning niet aan.
- Veeg de oplaadterminals op het laadstation en de maaier schoon met een schone, droge doek als ze vuil zijn.

- Ga niet op het laadstation zitten of staan en sta niet toe dat anderen dit doen.
- Hou omstanders en kinderen uit de buurt van het laadstation tijdens het gebruik.
- Wanneer de robotmaaier of ballenraper moet worden opgeladen, gaat deze automatisch naar het laadstation en begint met opladen. Wanneer de accu opgeladen is, wordt het laden beëindigd. Raadpleeg voor meer informatie de *Gebruikershandleiding* van de robotmaaier of ballenraper.
- Dit product is bedoeld voor het opladen van accu's (type: lithiumion ijzerfosfaataccu, celnummer: 3,2 V x 8; spanning: 25,6 V, capaciteit: 19,0 Ah/486,4 Wh) in robotmaaiers en ballenrapers. Gebruik het product niet om andere accu's op te laden.

De machine veilig onderhouden

- Haal de stekker van het laadstation uit het stopcontact voordat u onderhoud uitvoert of het laadstation schoonmaakt om het gevaar op elektrische schokken te verkleinen.
- Probeer het laadstation niet te repareren, te openen of te demonteren, tenzij u hiertoe bevoegd bent.
- Breng het laadstation naar een erkende servicedealer voor onderhoud of reparatie. Demonteer het laadstation niet.

Veiligheids- en instructiestickers

Veiligheidsstickers en veiligheidsinstructies zijn gemakkelijk zichtbaar voor de bestuurder en bevinden zich bij plaatsen waar gevaar kan ontstaan. Vervang alle beschadigde of ontbrekende stickers.

Sticker onderdeel: 163-3997

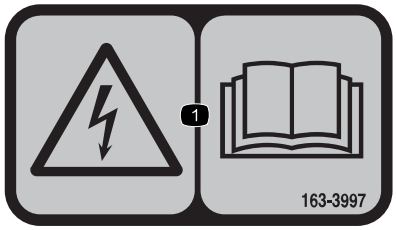

s_decal163-3997

1 Gevaar voor elektrische schokken – Lees de *Gebruikershandleiding*.

Productoverzicht

Onderdelen van het laadstation

Opmerking: Model 30914 is afgebeeld

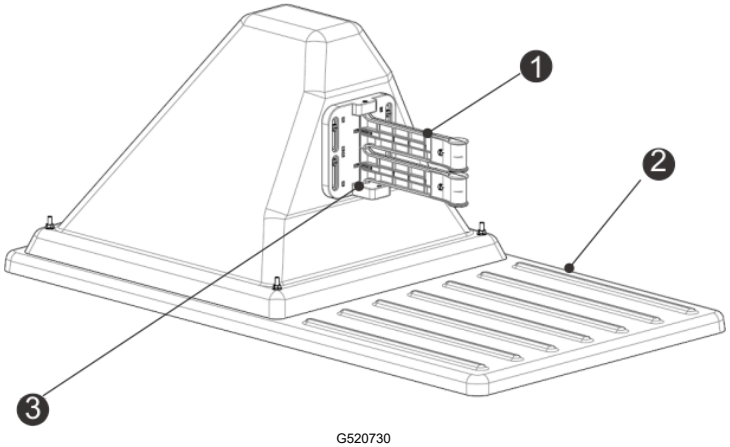

G520730

1 Laadarmen
2 Basis
3 Bezettingssensor

Achteraanzicht van het laadstation

Opmerking: Model 30914 is afgebeeld

Achteraanzicht van het laadstation (vervolg)

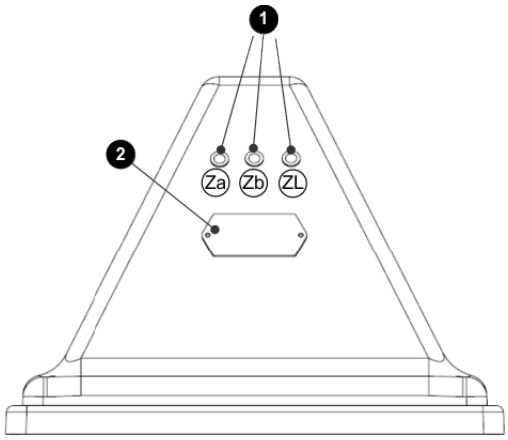

G526516

1. Ledindicators
2. Identificatielabel

Onderaanzicht van het laadstation

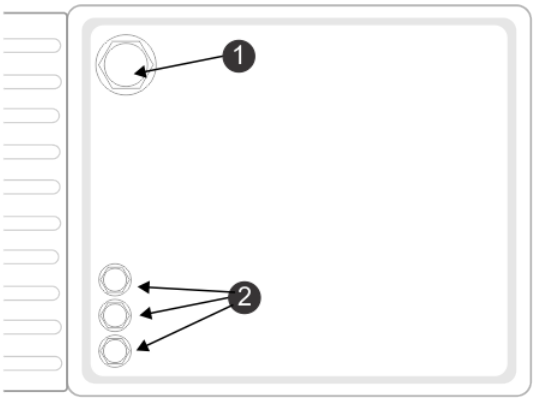

G520732

1. Ingang voedingskabel
2. Ingang perimeterdraad

Bezettingssensor

De bezettingssensor is een optionele functie die aangeeft dat het laadstation bezig is met het laden van een robot. Dit is vooral belangrijk bij het gebruik van meerdere robots die ballen verzamelen.

Ledindicatoren

De ledindicatoren geven de huidige status van elke draad aan. Raadpleeg de volgende tabel.

Groen - knipperend	De draad werkt normaal
Rood - knipperend	Er kan geen perimeterdraad worden gedetecteerd. De draad is mogelijk doorgesneden of is te lang.
Rood - ononderbroken	Dit duidt op een probleem. De draad kan te kort zijn (minder dan 200 m) of er is een probleem met de elektronica.

De leds zijn als volgt gelabeld:

- ZL: de draad voor de stationsluszone
- Za: de draad voor de werkzone A
- Zb: de draad voor de werkzone B

Opmerking: Als u een laadstation met meerdere lussen gebruikt en u gebruikt een van de lussen niet, dan zal de led rood knipperen. Om de led te laten stoppen met rood knipperen, zet u het kanaal op het bord op 9.

Stations

Voor elke robot is er één station nodig om op te laden.

Het maximum aantal printplaten in een station (en dus draden die kunnen worden aangesloten) is 3. Als er meer draden aangesloten moeten worden (als er 2 lussen en 2 perimeterdraden nodig zijn), installeer dan een extra kanaalprintplaat.

Mono-zone station (enkel lusdraad)

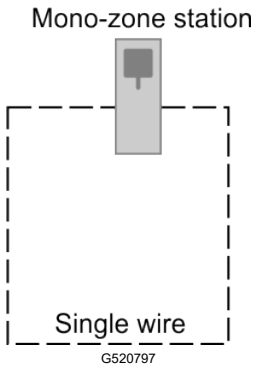

In dit type station wordt een enkele printplaat geïnstalleerd die slechts één draad ondersteunt. Dit type station wordt meestal gebruikt in een golfinstallatie, waar de enkele draad de lusdraad is. Deze printplaat en draad hebben het label ZL op het station.

Bi-zone en lusstation

Voor installatie op een golfbaan:

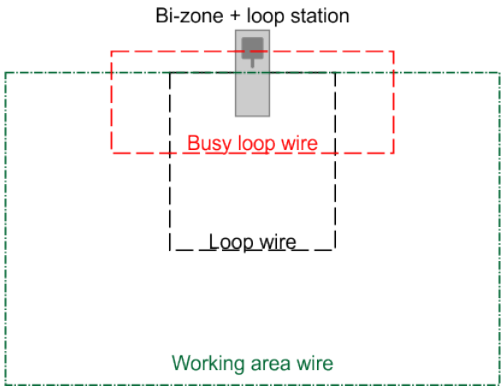

Deze 3 draden zouden gebruikt kunnen worden voor:

- Een lusdraad om de robot naar dit station te laten terugkeren.
- Een perimeterdraad die het gebied afbakent waarin de robot zal werken.
- Een drukke lus die gebruikt wordt als er 2 ballenrapers worden gebruikt.

Voor maai-installatie:

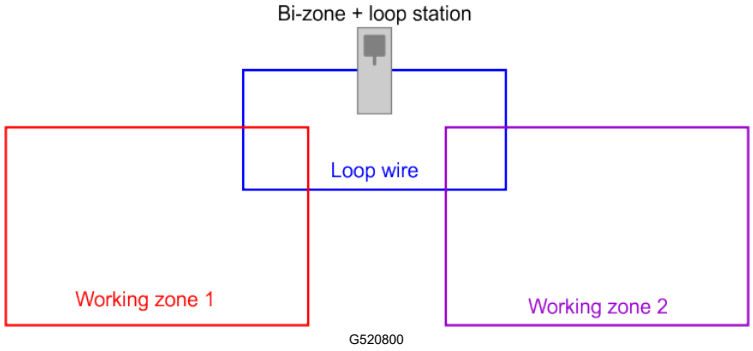

In dit type station worden 3 printplaten geïnstalleerd. Deze printplaten en draden zijn gelabeld met ZL (voor de lus) en Za en Zb (voor de werkzones).

Dit station kan worden gebruikt voor:

- Een lusdraad om de robot naar dit station te laten terugkeren.
- 2 perimeterdraden voor aparte werkzones.

Printplaat

Het laadstation bevat een printplaat voor elke benodigde draad (kanaal). Er kunnen maximaal 3 printplaten worden geïnstalleerd.

Opmerking: Installeer indien nodig een signaalkanaalprintplaat in een externe doos.

Onderdelen printplaat

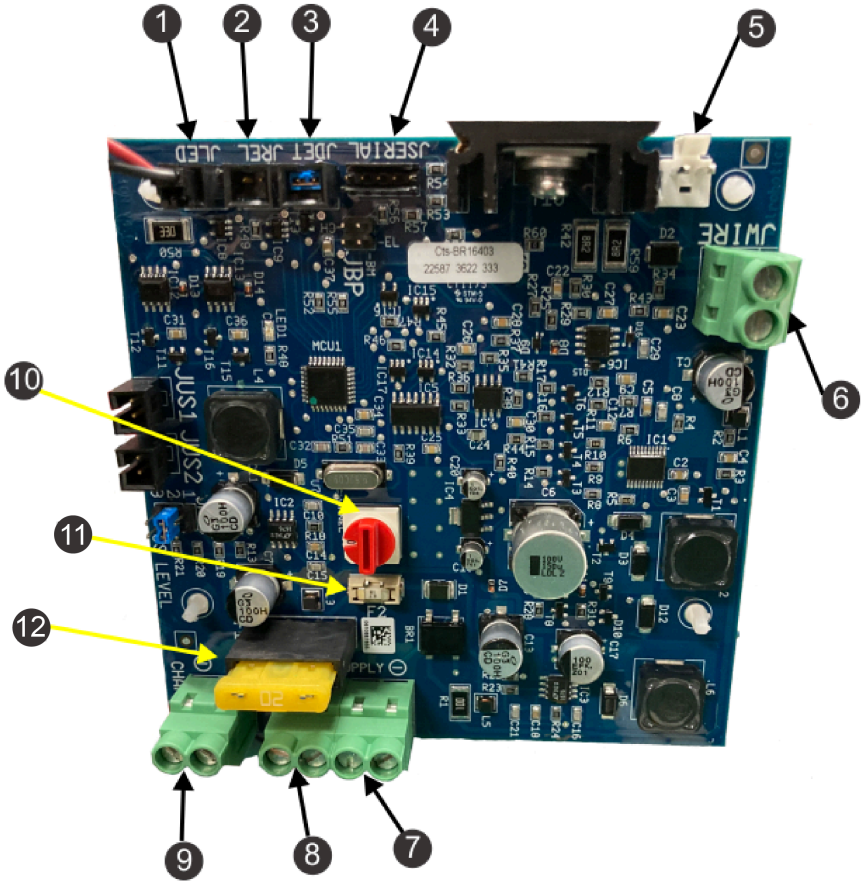

1. Pilotled (JLED)
2. Optionele relaisaansluiting (JREL)
3. Optionele aanwezigheidsdetectie (JDET)
4. Pc-interface voor updates (JSERIAL)
5. JWire-aansluiting voor overspanningsbescherming
6. Perimeterdraad (JWIRE)
7. Negatieve DC-voeding (JTR1)
8. Positieve DC-voeding (JTR2)
9. 32 V contactarm (JCHRG)
10. Magnetische signaalkanaalkeuzeschakelaar
11. 20 A zekering (hoofd)
12. 1 A zekering (printplaat)

Specificaties

Opmerking: Specificaties en ontwerp kunnen zonder voorafgaande kennisgeving worden gewijzigd.

Breedte	45 cm
Lengte	85 cm
Hoogte	34,5 cm
Bedrijfstemperatuur	0°C tot 50°C temperatuurbescherming is geïmplementeerd voor hogere temperaturen
Bescherming tegen binnendringing	IP54
Stroomingang	100 - 240 VAC 3,5 A 50 - 60 Hz
Laaduitgang	23 - 32 VDC 10,7 A
Uitgangscircuits	Klasse II

Montage

Installatievereisten laadstation

Dit is een basisinstallatieprocedure. Elke installatie verschilt per toepassing. Neem contact op met een erkende servicedealer als u specifieke vragen hebt.

Voor elke robot is er één station nodig.

Als u een lader installeert voor een Range Pro, raadpleegt u Het losputstation aanpassen.

Bij installatie op beton raadpleegt u Het laadstation op beton monteren.

BELANGRIJK

De installatie moet worden uitgevoerd door een gekwalificeerde vakman.

Volg alle nationale en regionale voorschriften.

BELANGRIJK

Buig, krom of scheur de basis niet tijdens het installatieproces.

- Maak een installatieplan en een kaart van het terrein. Als de installatie voor een ballenraper is, zorg er dan voor dat u het gebied bepaalt dat nodig is voor de ballenraper.
- Identificeer een locatie voor de installatie van de wisselstroomvoeding, de perimeterdra(a)d(en) van de stationslus en de perimeterdra(a)d(en) van de veldzone.
- Er mag geen overstromingsgevaar zijn na hevige regen.

- Obstakels moeten meer dan 6 m van het laadstation verwijderd zijn. Voor meer informatie over waterhindernissen, raadpleegt u het volgende hoofdstuk over het plaatsen van het station in de buurt van water.
- Wanneer gps-navigatie wordt gebruikt, moet het station op de volgende manier worden geplaatst om de gps-precisie te optimaliseren:
  - ten zuiden van de locatie als de locatie zich op het noordelijk halfrond bevindt;
  - ten noorden van de locatie als de locatie zich op het zuidelijk halfrond bevindt.
- Het laadstation moet binnen het bereik van de 4G RTK-basis of de wifi-versterker liggen en een goed signaalniveau ontvangen. Een signaalniveau van 1,2 is vereist zodat de robot het station kan verlaten en een signaalniveau van 2,0 is vereist voor 4G RTK.
- Monteer het laadstation op een vlakke ondergrond waar geen overstroming of ophoping van water zal plaatsvinden.

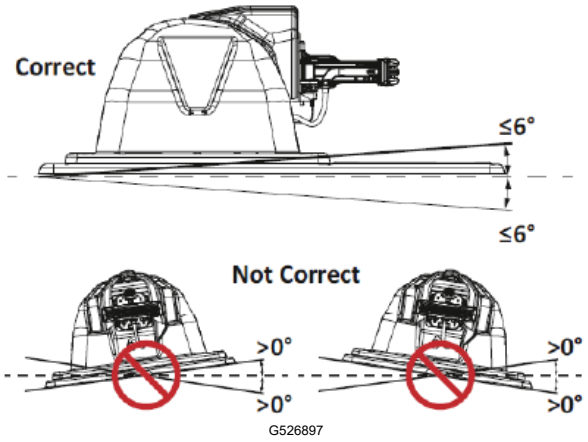

Opmerking: Als het hele veld op een helling ligt, installeer het laadstation dan op een vlak gedeelte bovenaan. De robot heeft geen rem als hij zich in laadmodus bevindt en kan van de laadarmcontacten wegschuiven als de helling in de lengterichting groter is dan 0°.

Het laadstation in de buurt van water plaatsen

BELANGRIJK

Het laadstation moet minstens 15 m van de waterkant worden geplaatst.

De onderstaande afbeelding vat de kritieke factoren samen die samenhangen met de plaatsing van het laadstation in de buurt van water.

Het laadstation in de buurt van water plaatsen (vervolg)

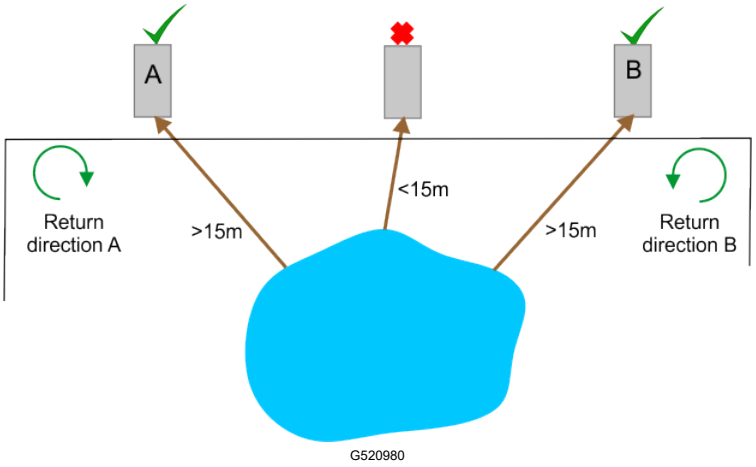

In de hierboven geïllustreerde situatie zijn twee mogelijke locaties voor een laadstation weergegeven. De robot moet naar het station terugkeren vanuit de richting weg van het water. Dus als het laadstation zich in punt A bevindt, moet de robot er rechtsom naar terugkeren. Als het laadstation zich in punt B bevindt, moet de robot er linksom naar terugkeren.

Laadstation en draadafstand

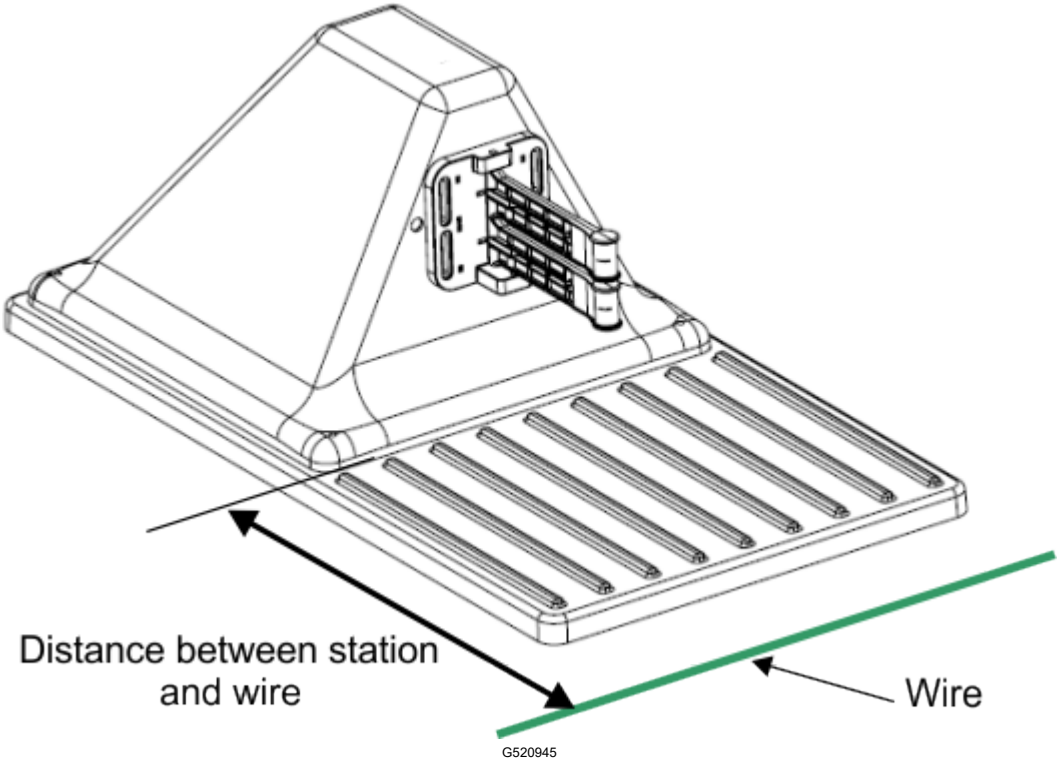

Uitsluitend voor Turf Pro 300: De afstand tussen het station en de lusdraad is 0,57 m.

Uitsluitend voor Turf Pro 500 en Range Pro serie: de afstand tussen het station en de lusdraad is 0,67 m.

De perimeter- en lusdraden aansluiten

BELANGRIJK

De installatie moet worden uitgevoerd door een gekwalificeerde vakman.

Volg alle nationale en regionale voorschriften.

1. Verwijder indien nodig het deksel voor de moeren te verwijderen.

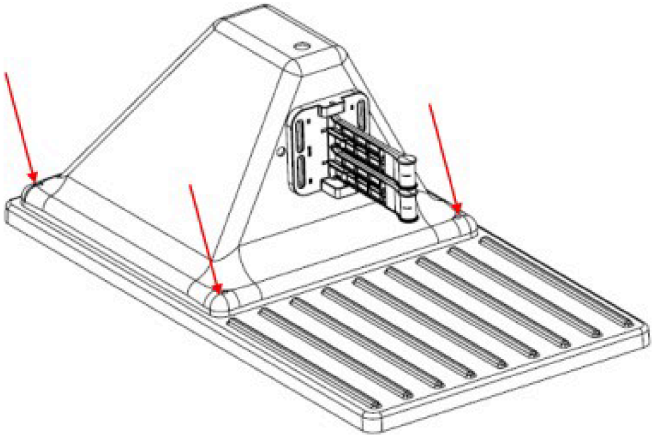

G521003

2. Voer de draad/draden door de basis (2) van het station.

   Opmerking: Model 30914 is afgebeeld.

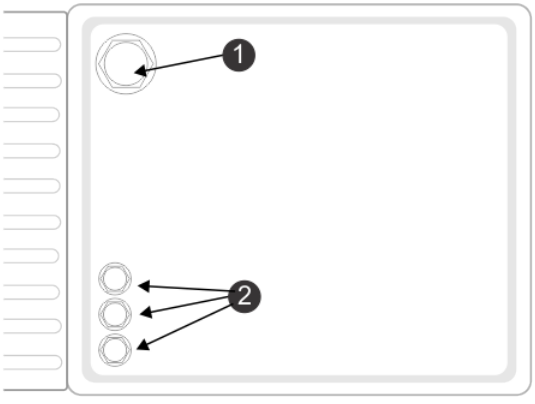

G520732

(1) Ingang voedingskabel
(2) Ingang perimeterdraad

Het label voor het circuit vindt u aan de binnenkant van de basis van het station.

Opmerking: Za en Zb zijn de perimeterdraden rond de werkgebieden. ZL is voor de lusdraad.

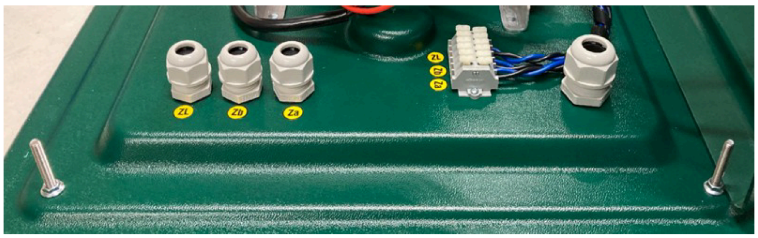

G521013

3. Sluit de 2 draden aan op de corresponderende aansluitingen in het station zoals wordt getoond.

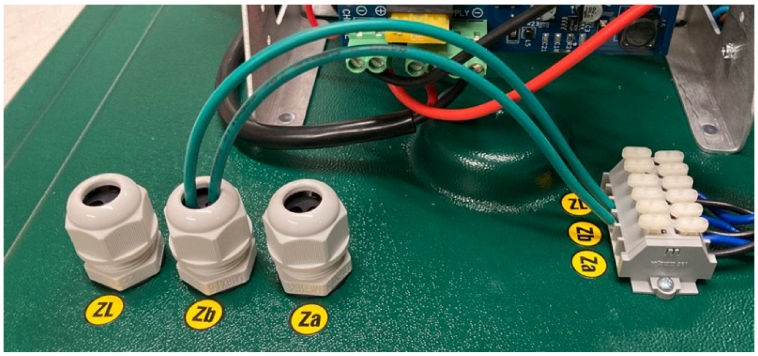

G521014

Op de afbeelding ziet u een schematisch bedradingsschema voor de perimeter- en lusdraden.

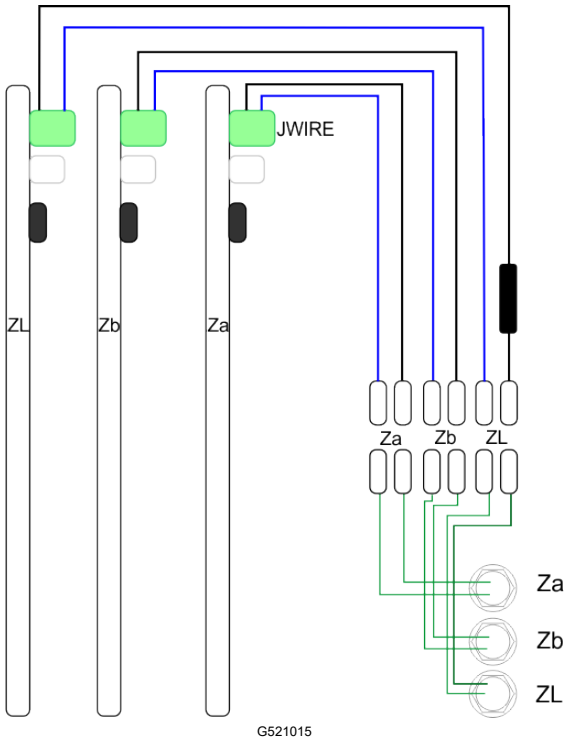

G521015

De voeding aansluiten

BELANGRIJK

De installatie moet worden uitgevoerd door een gekwalificeerde vakman.

Volg alle nationale en regionale voorschriften.

Opmerking: Het laadstation mag alleen worden aangesloten op een voedingscircuit dat wordt beveiligd door een aardlekschakelaar met een uitschakelstroom van minder dan 30 mA.

1. Open het station door de moeren op het deksel te verwijderen.

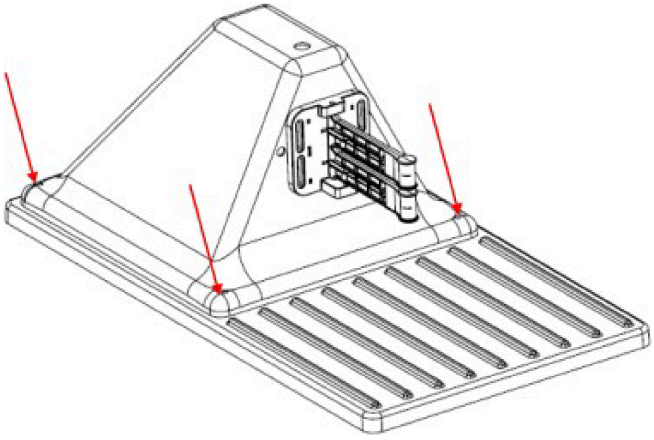

G521003

2. Voer de voedingskabel door de basis (1).

   Opmerking: Model 30914 wordt hieronder getoond.

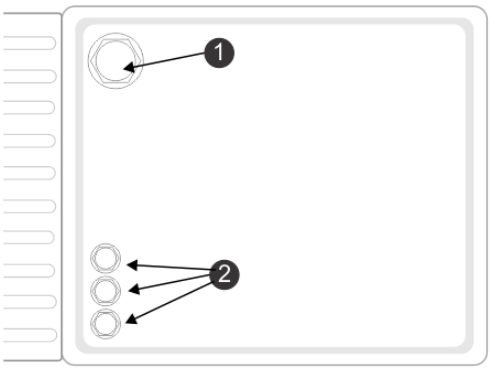

G520732

(1) Ingang voedingskabel

(2) Ingang perimeterdraad

Opmerking: Het station heeft een goede aardaansluiting nodig.

3. Sluit de 3 draden aan op de corresponderende aansluiting in het station zoals getoond op de volgende afbeelding.

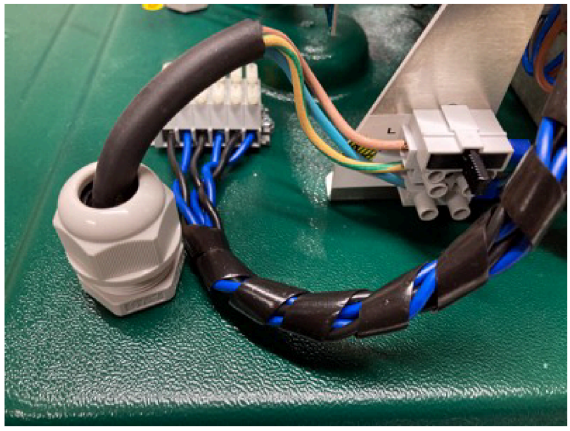

G521005

- Stroomvoerende draad: bovenste aansluiting (bruin)
- Aarddraad: middelste aansluiting (groen/geel)
- Nuldraad: onderste aansluiting (blauw)

Uitlijning van station en robot

De positie van het laadstation moet ervoor zorgen dat wanneer de robot op zijn plaats staat:

- de hoogte van de armen zo is ingesteld dat er goed contact is tussen het laadstation en de contacten op de robot.
- de hoek van de laadarmen op 30° tot 45° staat. De robot kan in beide richtingen opladen.

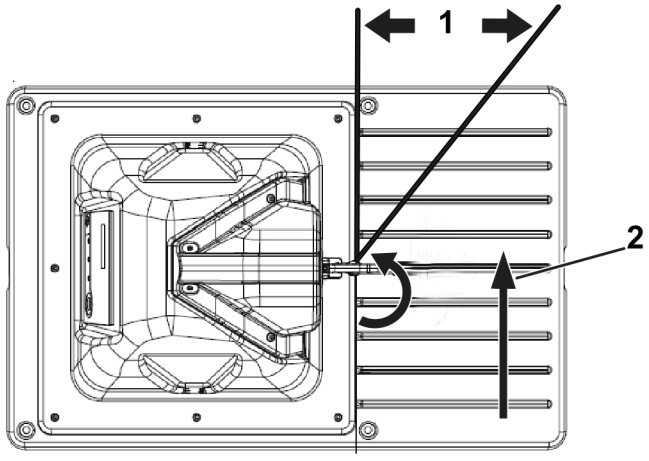

G541732

(1) 30° tot 45°

(2) Richting robot

Installatie van meerdere stations

Wanneer u de positie van meerdere stations overweegt, moet u rekening houden met onderstaande criteria.

In het geval van installatie van meerdere stations, is het aanbevolen om de stations als een groep te plaatsen op een locatie met gemakkelijke toegang tot een voedingsbron.

Het station moet op een recht stuk van de perimeterdraad worden geplaatst met gedefinieerde minimale vrije afstanden aan zowel de inkomende als de uitgaande zijde.

- De minimumlengte van de draad aan de inkomende zijde is 3,5 m.
- De minimumlengte van de draad aan de uitgaande zijde is 3,5 m.

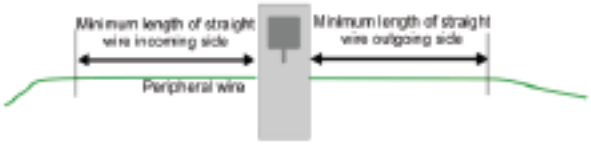

G527277

Een obstakelvrije zone van minstens 6 m is vereist.

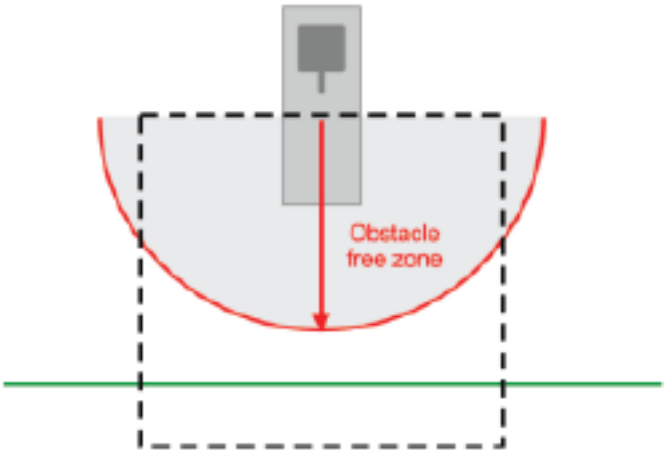

G527278

Positie van meerdere stations

De afmetingen voor het plaatsen van meerdere stations worden hieronder weergegeven.

De minimale afstand tussen stations is 15 m.

In het hieronder getoonde voorbeeld buigt de perimeterdraad rond het station met een straal van 2,5 m. Dit is om ervoor te zorgen dat een werkende robot niet botst met een robot die bij het laadstation geparkeerd staat.

Positie van meerdere stations (vervolg)

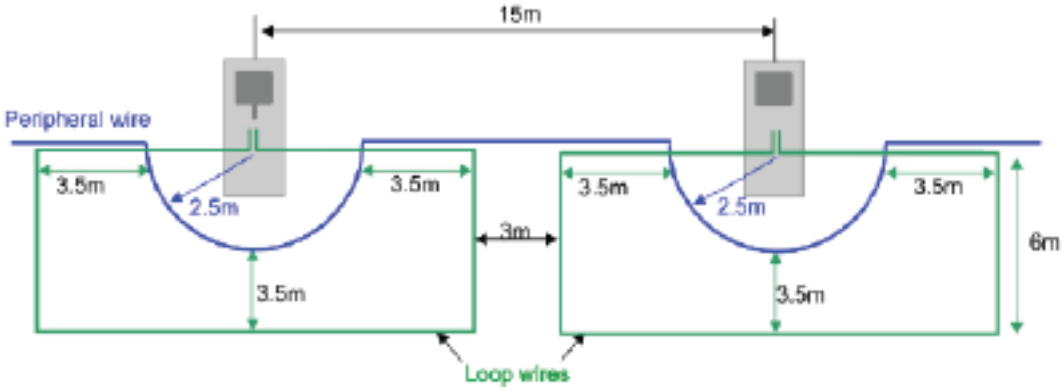

G527279

Het laadstation op beton monteren

U kunt het laadstation op een betonnen ondergrond monteren.

Opmerking: Het beton mag geen wapeningsnet of andere metalen onderdelen bevatten.

De volgende afbeeldingen tonen de aanbevolen afmetingen voor deze ondergrond.

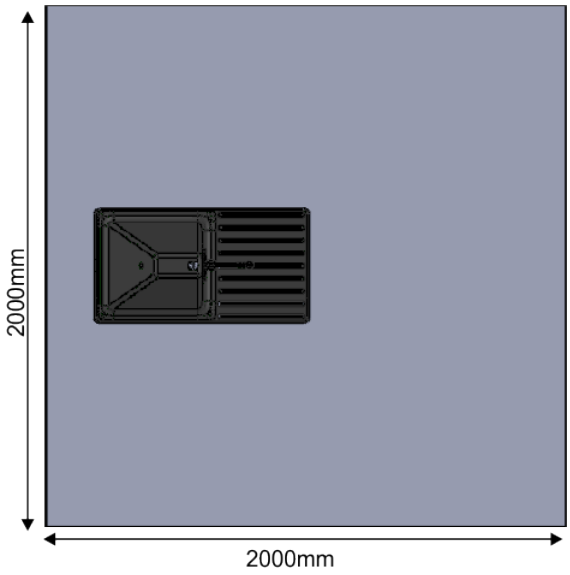

G520981

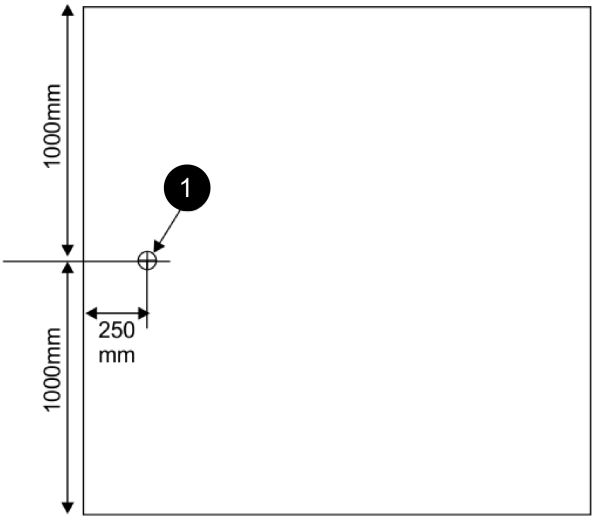

G520986

1 Locatie van de voedingsbron voor de ondergrond

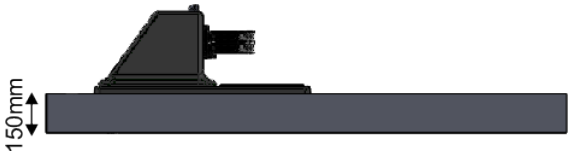

G520987

De kanaalprintplaat buiten het laadstation installeren

Als er meerdere draden voor werkgebieden en lussen nodig zijn, of als een draad zich op een aanzienlijke afstand van het laadstation bevindt, kan het nodig zijn om een kanaalprintplaat dichter bij de draad te installeren in plaats van in het laadstation. Hierdoor hebt u minder draad nodig.

Het kan ook nodig zijn om een externe kanaalprintplaat in de buurt van het laadstation te installeren als er niet voldoende ruimte in het laadstation is.

1. Steek de netvoedingskabel door de wartel zoals getoond op de volgende afbeelding.

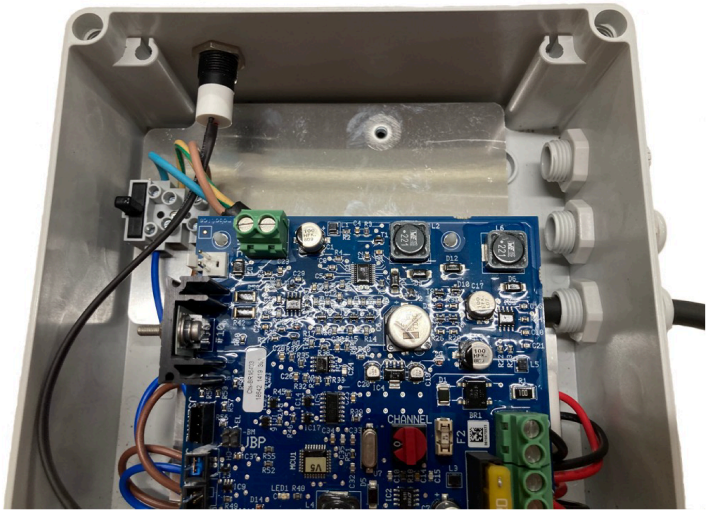

G521063

2. Sluit de stroomvoerende draad (bruin), de aarddraad (groen/geel) en de nuldraad (blauw) aan op de connectors in de doos, zoals getoond op de volgende afbeelding.

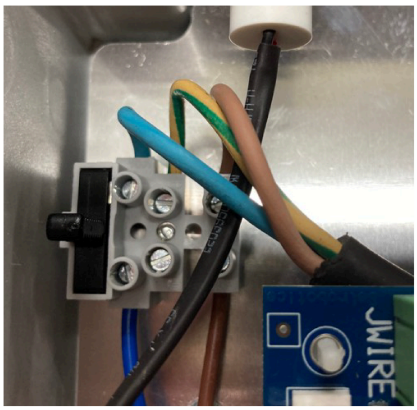

G521064

3. Steek de 2 perimeterdraden door de wartels zoals getoond op de volgende afbeelding.

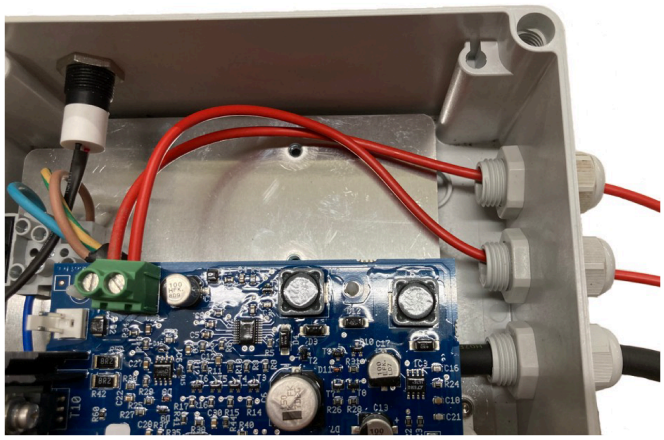

G521065

4. Sluit de perimeterdraden aan op de connectors op de plaat zoals getoond op de vorige afbeelding.

Een inductor in het laadstation installeren

Als de totale lengte van een van de draden minder is dan 200 m, is het noodzakelijk om een inductor in het laadstation te installeren. Dit is belangrijk als u een kleine lus gebruikt om de robot terug te leiden naar het laadstation.

Opmerking: Het circuit van de lusdraad heeft het label ZL en de inductor is geïnstalleerd.

Plaats de inductor in serie met de perimeterdraden. Eén uiteinde moet worden aangesloten op de aansluiting van het station; het andere uiteinde moet worden aangesloten op de perimeterdraad.

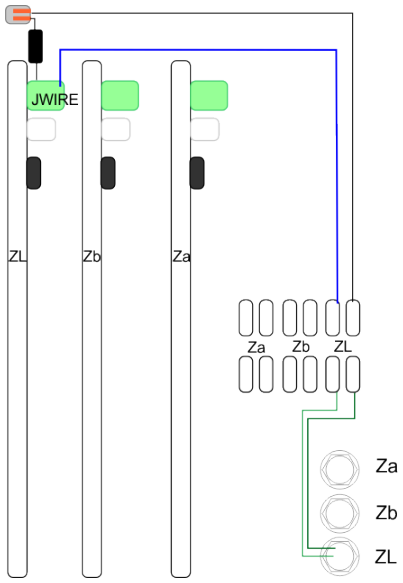

G521078

In het voorbeeld op de volgende afbeelding is een uiteinde van de inductor rechtstreeks verbonden met de JWIRE-verbinding op de ZL-kaart.


G521079

Het andere uiteinde van de inductor is verbonden met een zijde van de tweewegconnector. Het andere uiteinde van de tweewegconnector is verbonden met de perimeterdraad.

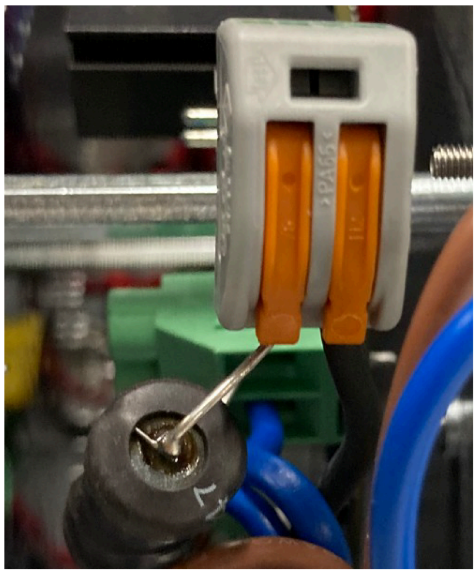

G521080

Informatie over de gerobotiseerde ballenraper

Stations op een golfbaan

Een typische installatieopstelling voor een golfbaan omvat maairobots en gerobotiseerde ballenrapers.

De gerobotiseerde ballenrapers hebben één station nodig dat verbonden is met een losput waarin de ballen worden gelost. Er is ook een laadstation nodig voor elk van de andere gerobotiseerde ballenrapers en maairobots.

Alle stations hebben een stationslusdraad nodig zodat de robot het station kan vinden waar hij moet opladen. Het is mogelijk om meerdere lussen op één station aan te sluiten.

Als er meer dan één gerobotiseerde ballenraper is, is er een extra lus nodig rond het station van de losput, die aangeeft dat de losput wordt gebruikt en dat de andere gerobotiseerde ballenraper moet wachten tot de put vrij is.

Het losputstation aanpassen

Er moet een station aan de losput worden bevestigd.

De basis die normaal bij het station wordt geleverd, moet worden gedraaid. U moet de plastic basis draaien zodat deze aan de andere kant van de lader zit.

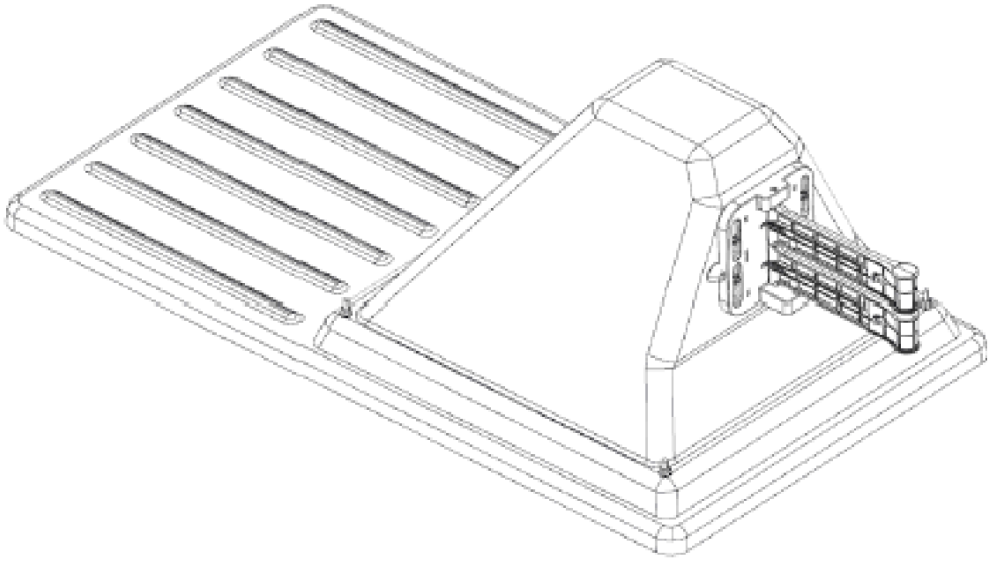

G541710

Losput

De losput is nodig voor de gerobotiseerde ballenraper om de verzamelde ballen te lossen. Wanneer de robot aankomt bij het losputstation, zorgt contact met de armen van het station ervoor dat de ballen worden gelost.

- Als er maar één gerobotiseerde ballenraper is, is er maar één station nodig: dit dient als trigger voor het loslaten van de ballen en laad de accu van de robot op wanneer dat nodig is.
- Als er meer dan één gerobotiseerde ballenraper is, moet het losputstation toegankelijk zijn voor alle robots. In dit geval is er een extra draad nodig om aan te geven dat de losput wordt gebruikt en dat een tweede robot moet wachten om toegang tot de put te krijgen.

Afmetingen losput

Wanneer de robot een bepaald aantal ballen heeft verzameld, of na een bepaalde tijdsperiode, beweegt hij zich naar de losput. Het contact met het laadstation zorgt ervoor dat de robot de ballen in de put lost.

Dit onderwerp beschrijft de basiselementen van de losput. Hieronder worden verschillende opties voor het lossen van ballen weergegeven.

Afmetingen losput (vervolg)

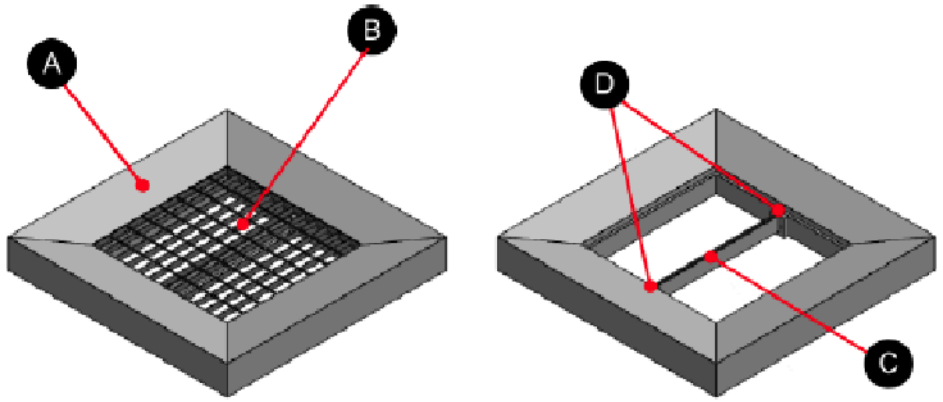

G540875

1. Ventilatorbehuizing
2. Rooster
3. Steun perimeterdraad
4. Bevestiging voor de steun van de perimeterdraad

Afmetingen rooster

Rooster	800 x 800 x 30mm (31,5 x 31,5 x 1,2 inch)
Afmetingen maas	66 x 99 mm(2,6 x 3,9 inch)
Dikte staal	3 mm (0,118 inches)
Afwerking	Gegalvaniseerd

De afbeelding hieronder toont de afmetingen van de betonnen behuizing die nodig is voor de losput. De rode pijl geeft de richting aan waarin de robot de losput nadert.

Opmerking: Alle afmetingen op de afbeelding zijn in millimeter.

Afmetingen losput (vervolg)

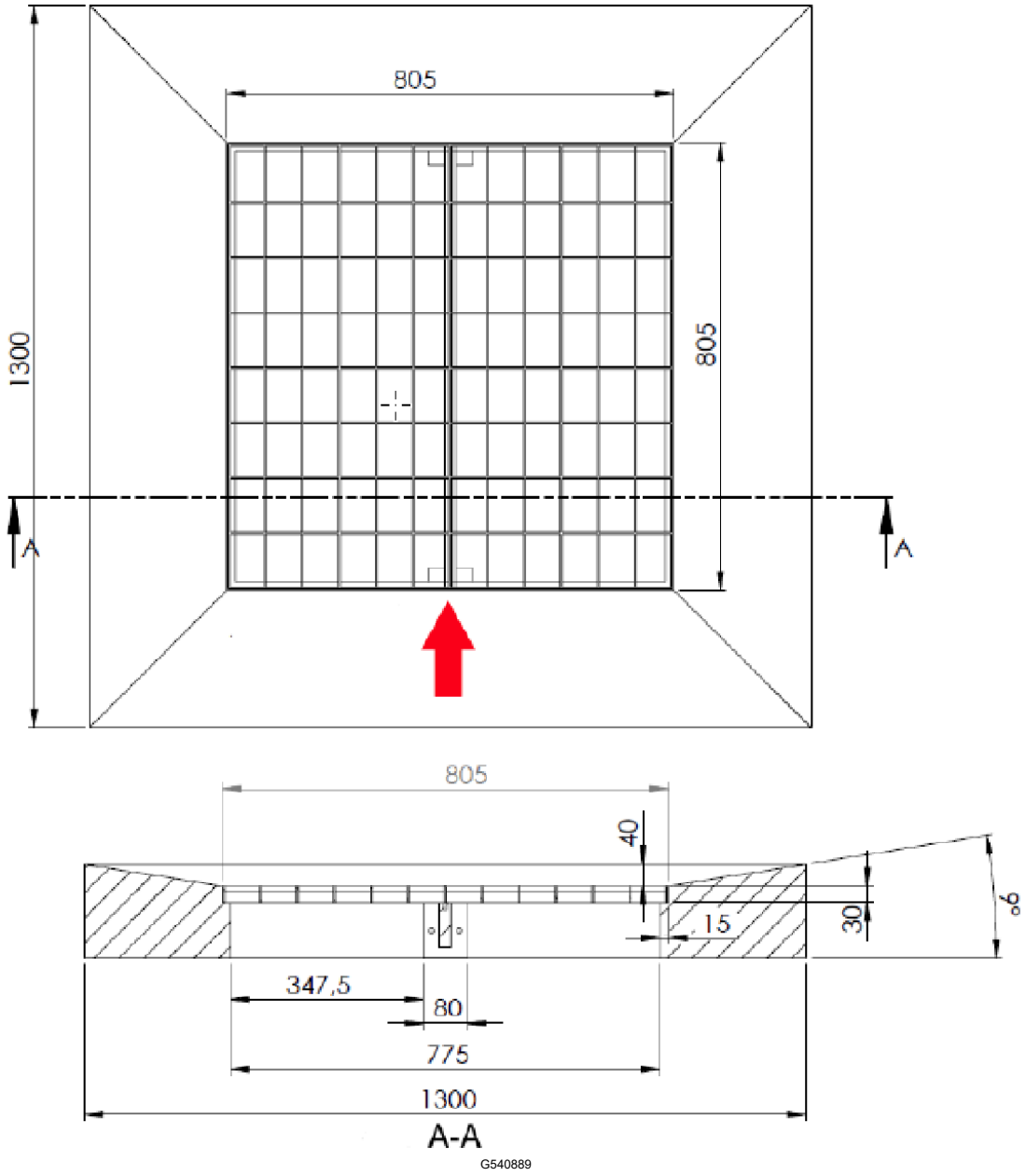

Millimeter omgezet naar inch

1.300 mm	51,18 inch
805 mm	31,7 inch
775 mm	30,5 inch
347,5 mm	13,68 inch
80 mm	3,15 inch
40 mm	1,57 inch

Afmetingen losput (vervolg)

Millimeter omgezet naar inch (vervolg)

30 mm	1,18 inch
15 mm	0,6 inch

Oprijplaat losput

Als het station dat op de losput aangesloten is zich niet op grondniveau bevindt, is een oprijplaat vereist.

De steun voor de oprijplaat moet van hout zijn om storing van het signaal te voorkomen.

Er moeten antislipstickers op het oppervlak worden aangebracht om te voorkomen dat de robot slipt wanneer hij de helling op- en afrijdt.

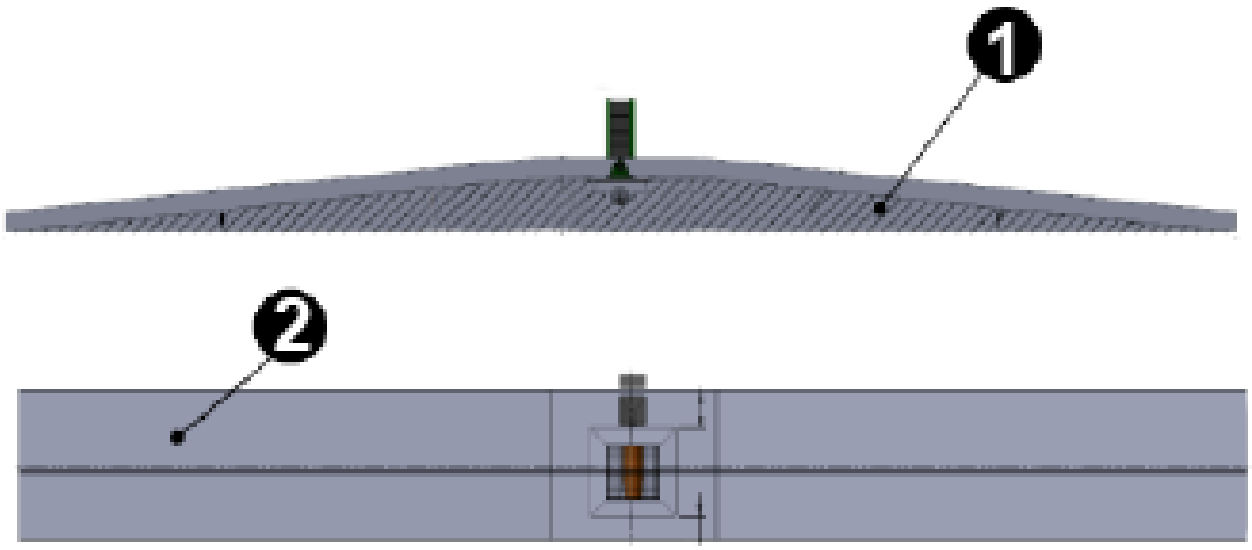

G541006

(1) Houten steun

(2) Antislipstickers

Verzameling losput

Bij gebruik van een oprijplaat kunnen ballen in een open wagen vallen die onder de oprijplaat vandaan getrokken kan worden.

Er zijn ook geautomatiseerde balafhandelingssystemen van derden verkrijgbaar.

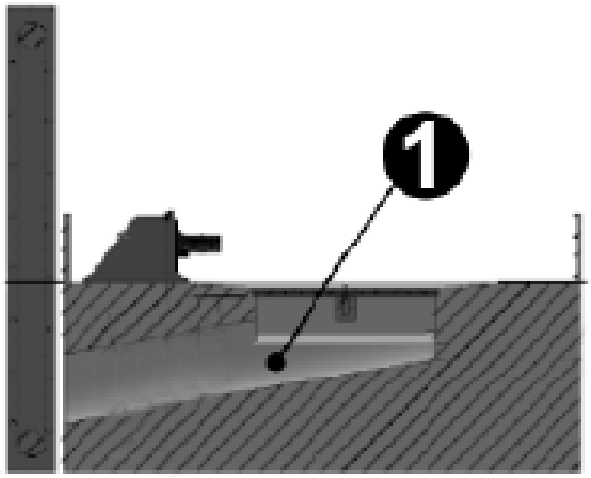

G540995

1 Plastic buis

De plastic buis wordt gebruikt om de ballen uit de put te halen. Hij moet een diameter van 300 mm hebben.

Onderhoud

Het laadstation inspecteren en reinigen

Voer tijdens perioden van nat weer regelmatig een inspectie en reiniging uit.

1. Verwijder de robot van het laadstation (indien nodig).
2. Inspecteer de eenheid visueel, vervang beschadigde onderdelen.
3. Controleer alle elektrische connectoren, sluit deze opnieuw aan indien nodig.
4. Gebruik een plastic schraper, nylon borstel, perslucht of een vochtige doek om vuil gras, stokken of obstructies te verwijderen.

   Opmerking: Gebruik geen hogedrukreiniger of stromend water bij het reinigen. Gebruik nooit oplosmiddelen.

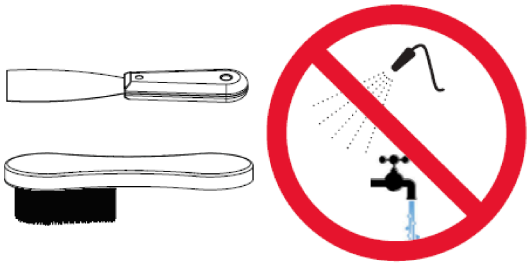

G525933

De spanning van het station controleren

De regelaars bevinden zich aan de achterkant van de transformator in het station.

Opmerking: Controleer de spanning en stroom van het station voordat u het gebruikt.

Verwijder de zwarte kapjes en stel de niveaus af met een schroevendraaier.

- Spanning: 28 V
- Stroom: 10 A

Koppelwaarden voor het station

In dit hoofdstuk staan alle koppelwaarden die op het laadstation moeten worden toegepast.

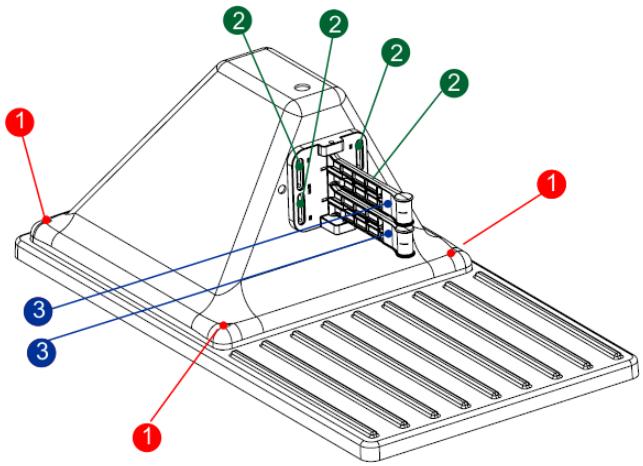

G521162

1 2 N·m
2 2 N·m
3 2 N·m

Vermeldingen

CE	Uw robot voldoet aan de Europese normen.
	Recyclen: afgedankte elektrische en elektronische apparatuur wordt selectief ingezameld. Recycle uw robot volgens de geldende normen.
Pictogrammen op de accu	

	Zorg ervoor dat u vertrouwd bent met de documentatie voordat u de accu overhandigt en gebruikt.
	Laat de accu niet in contact komen met water.
	Let op - Wees voorzichtig bij het hanteren en gebruiken van de accu. Niet pletten, verhitten, verbanden, kortsluiten, uit elkaar halen of onderdompelen in vloeistof. Risico op lekken of scheuren. Niet opladen onder 0°C. Gebruik alleen de oplader die in de gebruikershandleiding wordt gespecificeerd.
	Recycle uw accu. Raadpleeg de gebruikershandleiding voor instructies voor het recyclen van de accu.
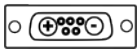	Geeft de polariteit van de accu aan.

Opmerkingen:

Opmerkingen:


TORO®