Form No. 3474-392 Rev A

TORO®

Count on it.

Bedienungsanleitung

Sichelmäher Groundsmaster® 4100 und 4110

Modellnr. 30608—Seriennr. 417000000 und höher
Modellnr. 30644—Seriennr. 416815609 und höher

Registrieren Sie Ihr Produkt unter www.Toro.com.
Originaldokuments (DE)

3474-392

Dieses Produkt entspricht allen relevanten europäischen Richtlinien; weitere Angaben finden Sie in den produktspezifischen Konformitätsbescheinigungen.

Entsprechend dem California Public Resource Code Section 4442 oder 4443 ist der Einsatz des Motors in bewaldeten oder bewachsenen Gebieten ohne richtig gewarteten und funktionsfähigen Funkenfänger, wie in Section 4442 definiert, oder ohne einen Motor verboten, der nicht für die Brandvermeidung konstruiert, ausgerüstet und gewartet ist.

Die beiliegende Motoranleitung enthält Angaben zu den Emissionsbestimmungen der US Environmental Protection Agency (EPA) und den Kontrollvorschriften von Kalifornien zu Emissionsanlagen, der Wartung und Garantie. Sie können einen Ersatz beim Motorhersteller anfordern.

⚠ WARNUNG:

KALIFORNIEN
Warnung zu Proposition 65

Die Dieselauspuffgase und einige Bestandteile wirken laut den Behörden des Staates Kalifornien krebserregend, verursachen Geburtsschäden oder andere Defekte des Reproduktionssystems

Batteriepole, -klemmen und -zubehör enthalten Blei und Bleibestandteile. Dies sind Chemikalien, die laut den Behörden des Staates Kalifornien krebserregend sind und zu Erbschäden führen können. Waschen Sie sich nach dem Umgang mit diesen Materialien die Hände.

Bei Verwendung dieses Produkts sind Sie ggf. Chemikalien ausgesetzt, die laut den Behörden des Staates Kalifornien krebserregend wirken, Geburtsschäden oder andere Defekte des Reproduktionssystems verursachen.

Einführung

Diese Mehrzweckmaschine sollte nur von geschulten Lohnarbeitern gewerblich verwendet werden. Sie ist hauptsächlich für das Mähen gepflegter Grünflächen in Parkanlagen, Golfplätzen, Sportplätzen und öffentlichen Anlagen gedacht. Wenn diese Maschine für einen anderen Zweck als vorgesehen eingesetzt wird, kann das für Sie und andere Personen gefährlich sein.

Lesen Sie diese Informationen sorgfältig durch, um sich mit dem ordnungsgemäßen Einsatz und der Wartung des Geräts vertraut zu machen und Verletzungen und eine Beschädigung des Geräts zu vermeiden. Sie tragen die Verantwortung für einen ordnungsgemäßen und sicheren Einsatz des Geräts.

Besuchen Sie Toro.com, hinsichtlich Produktsicherheit und Schulungsunterlagen, Zubehörinformationen, Standort eines Händlers, oder Registrierung des Produkts.

Wenden Sie sich an Ihren autorisierten Service-Vertragshändler oder Kundendienst, wenn Sie eine Serviceleistung, Toro Originalersatzteile oder zusätzliche Informationen benötigen. Halten Sie hierfür die Modell- und Seriennummern Ihres Produkts griffbereit. In Bild 1 ist angegeben, wo an dem Produkt die Modell- und die Seriennummer angebracht sind. Tragen Sie hier die Modell- und Seriennummern des Geräts ein.

Wichtig: **Scannen Sie mit Ihrem Mobilgerät den QR-Code auf dem Seriennummernaufkleber (falls vorhanden), um auf Garantie-, Ersatzteil- oder andere Produktinformationen zuzugreifen.**

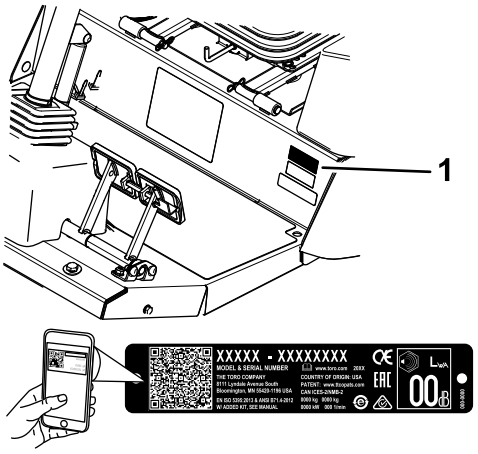

g243944

Bild 1

1. Typenschild mit Modell- und Seriennummer

Modellnr. _____

Seriennr. _____

In dieser Anleitung werden potenzielle Gefahren angeführt, und Sicherheitshinweise werden vom Sicherheitswarnsymbol (Bild 2) gekennzeichnet. Dieses Warnsymbol weist auf eine Gefahr hin, die zu schweren oder tödlichen Verletzungen führen kann, wenn Sie die empfohlenen Sicherheitsvorkehrungen nicht einhalten.

© 2024—The Toro® Company

Alle Rechte vorbehalten



g000502

Bild 2

1. Sicherheitswarnsymbol

In dieser Anleitung werden zwei Begriffe zur Hervorhebung von Informationen verwendet. **Wichtig** weist auf spezielle mechanische Informationen hin, und **Hinweis** hebt allgemeine Informationen hervor, die Ihre besondere Beachtung verdienen.

Inhalt

Sicherheit 5
Allgemeine Sicherheit 5
Sicherheits- und Bedienungsschilder 5
Einrichtung 17
1 Einfetten der Maschine 17
2 Prüfen des Reifendrucks 17
3 Prüfen der Ölstände 18
4 Montage des Aufklebers (nur bei CE-konformen Maschinen) 18
Produktübersicht 19
Bedienelemente 19
Kabinenbedienelemente 21
Technische Daten 23
Anbaugeräte/Zubehör 24
Vor dem Einsatz 25
Allgemeine Sicherheit 25
Kraftstoffsicherheit 25
Überprüfen des Motorölstands 25
Prüfen der Kühlanlage 25
Prüfen der Hydraulikanlage 25
Entleeren Sie den Wasserabscheider. 25
Betanken 25
Prüfen des Reifendrucks 27
Prüfen des Drehmoments der Radmuttern 27
Einstellen der Spiegel 27
Einstellen der Scheinwerfer 28
Einstellen des Überrollschutzes 28
Einstellen der Schnitthöhe 29
Einstellen des Unterfahrschutzes 32
Einstellen der Mähwerkrollen 32
Einstellen des Messers 32
Korrektur einer Unausgeglichenheit zwischen den Mähwerken 33
Prüfen der Sicherheitsschalter 35
Auswählen eines Messers 36
Übersicht des InfoCenter Displays 36
Verwenden der Menüs 37
Geschützte Menüs 39
Funktion der Diagnostiklampe 40
Während des Einsatzes 41
Hinweise zur Sicherheit während des Betriebs 41
Vertrautmachen mit dem Fahrverhalten der Maschine 43
Betrieb der Maschine 43
Funktion des Gegengewichts 44
Verwendung der Bremspedale 44
Funktion von Toro Smart Power™ 44
Durchführen eines Lüfterbetriebs in umgekehrter Richtung 44
Funktion des automatischen Leerlaufs 44
Einsatz des Tempomats 45
Anlassen des Motors 45
Abstellen des Motors 45
Verwenden des Motordrehzahlschalters 45

Einstellen der Mähgeschwindigkeit 45
Einstellen der Transportgeschwindigkeit 46
Dieselpartikelfilter und Regeneration 46
Betriebshinweise 51
Nach dem Einsatz 52
Allgemeine Sicherheit 52
Schieben oder Abschleppen der Maschine 52
Ermitteln der Hebestellen 53
Befördern der Maschine 53
Ermitteln der Vergurtungsstellen 53
Wartung 55
Wartungssicherheit 55
Empfohlener Wartungsplan 55
Checkliste – tägliche Wartungsmaßnahmen 58
Verfahren vor dem Ausführen von Wartungsarbeiten 59
Öffnen der Motorhaube 59
Entfernen der Motorhaube 60
Schmierung 60
Einfetten der Lager und Büchsen 60
Warten des Motors 63
Sicherheitshinweise zum Motor 63
Warten des Motoröls 63
Warten des Luftfilters 64
Warten des Dieseloxidationskatalysators und des Rußfilters 66
Warten der Kraftstoffanlage 67
Warten der Kraftstoffanlage 67
Warten des Wasserabscheiders 67
Warten des Kraftstofffilters 67
Vorfüllen der Kraftstoffanlage 68
Warten der elektrischen Anlage 69
Hinweise zur Sicherheit der Elektroanlage 69
Warten des Akkus 69
Ermitteln der Sicherungen 70
Warten des Antriebssystems 71
Einstellen des Fahrpedalwinkels 71
Prüfen des Ölstands im Planetengetriebe 71
Wechseln des Öls im Planetengetriebe 72
Prüfen des Hinterachsenöls 73
Prüfen des Öls im Hinterachsengetriebe 73
Wechseln des Hinterachsenöls 74
Prüfen der Vorspur der Hinterräder 74
Wechseln der Vorderräder 74
Warten der Kühlanlage 75
Hinweise zur Sicherheit des Kühlsystems 75
Empfohlenes Kühlmittel 75
Prüfen der Kühlanlage 75
Warten des Motorkühlsystems 76
Warten der Bremsen 77
Einstellen der Betriebsbremsen 77
Warten der Riemen 77
Warten des Lichtmaschinen-Treibriemens 77
Warten des Kompressorriemens der Klimaanlage 77
Spannen der Messertreibriemen 78
Austauschen des Messertreibriemens 78
Warten der Hydraulikanlage 79
Sicherheit der Hydraulikanlage 79
Warten der Hydraulikanlage 79
Warten des Mähwerks 83
Drehen (Kippen) des mittleren Mähwerks in die aufrechte Stellung 83
Drehen Sie das mittlere Mähwerk nach unten 83
Einstellen des Mähwerksneigung 84
Warten der Laufradarmbüchsen 84
Warten der Laufräder und -lager 85
Auswechseln der Scharnierabdeckungen des Mähwerks 86
Warten der Schnittmesser 86
Sicherheitshinweise zum Messer 86
Prüfen auf verbogene Messer 86
Entfernen und Einbauen der Mähwerkmesser 87
Prüfen und Schärfen der Mähwerksmesser 88
Korrigieren ungleichmäßiger Mähwerke 89
Kabinenwartung 90
Reinigung der Kabine 90
Reinigen der Kabinenluftfilter 90
Reinigen der Kabinenvorfilters 91
Reinigen der Klimaanlagenschlange 91
Einlagerung 92
Sicherheit bei der Einlagerung 92
Vorbereiten der Maschine für die Einlagerung 92

Sicherheit

Allgemeine Sicherheit

Dieses Produkt kann Hände und Füße amputieren und Gegenstände aufschleudern. Befolgen Sie zum Vermeiden von schweren Verletzungen immer alle Sicherheitshinweise.

- Lesen und verstehen Sie vor dem Anlassen des Motors den Inhalt dieser *Bedienungsanleitung*.
- Konzentrieren Sie sich immer bei der Verwendung der Maschine. Tun Sie nichts, was Sie ablenken könnte, sonst können Verletzungen oder Sachschäden auftreten.
- Bedienen Sie die Maschine niemals, wenn nicht alle Schutzvorrichtungen und Abdeckungen angebracht und funktionstüchtig sind.
- Berühren Sie bewegliche Teile nicht mit den Händen oder Füßen. Bleiben Sie immer von der Auswurföffnung fern.
- Halten Sie Unbeteiligte und Kinder vom Arbeitsbereich fern. Die Maschine darf niemals von Kindern betrieben werden.
- Stellen Sie vor dem Verlassen des Fahrersitzes den Motor ab, ziehen Sie den Schlüssel ab und warten Sie, bis alle beweglichen Teile zum Stillstand gekommen sind. Lassen die Maschine abkühlen, bevor Sie sie einstellen, warten, reinigen, oder einlagern.

Der unsachgemäße Einsatz oder die falsche Wartung dieser Maschine kann zu Verletzungen führen. Befolgen Sie zur Verringerung des Verletzungsrisikos diese Sicherheitshinweise und beachten Sie das Warnsymbol ⚠ mit der Bedeutung Achtung, Warnung oder Gefahr – Sicherheitsrisiko. Wenn diese Hinweise nicht beachtet werden, kann es zu schweren bis tödlichen Verletzungen kommen.

Sicherheits- und Bedienungsschilder

Die Sicherheits- und Bedienungsaufkleber sind für den Bediener gut sichtbar und befinden sich in der Nähe der möglichen Gefahrenbereiche. Tauschen Sie beschädigte oder verloren gegangene Aufkleber aus.

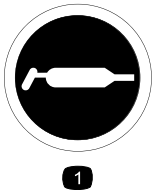

decal58-6520

58-6520

1. Fett

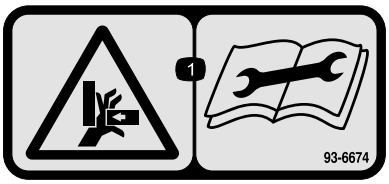

decal93-6674

93-6674

1. Quetschgefahr der Hand: Lesen Sie die Anleitung, bevor Sie Wartungsarbeiten durchführen.

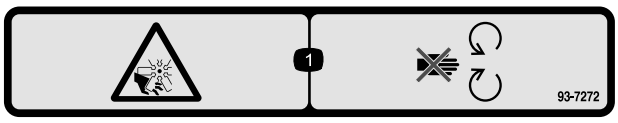

decal93-7272

93-7272

1. Schnittwunden-/Amputationsgefahr am Ventilator: Halten Sie sich von beweglichen Teilen fern.

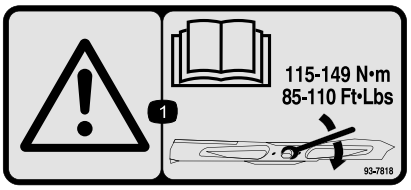

decal93-7818

93-7818

1. Warnung: Lesen Sie in der *Bedienungsanleitung* nach, wie Sie die Messerschraube bzw. -mutter bis auf 115-149 N·m anziehen.

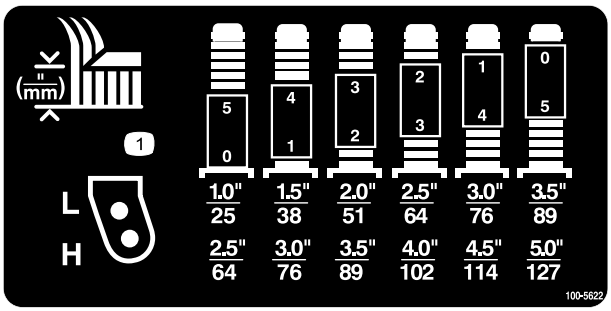

decal100-5622

100-5622

1. Schnitthöheneinstellung

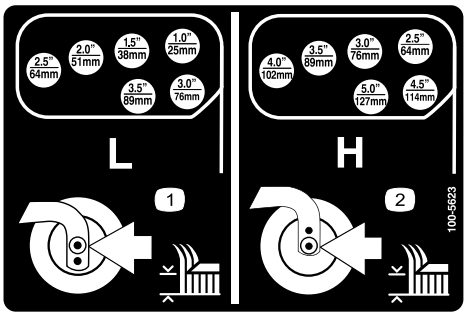

decal100-5623

100-5623

1. Niedrige Einstellung der Schnitthöhe
2. Hohe Einstellung der Schnitthöhe

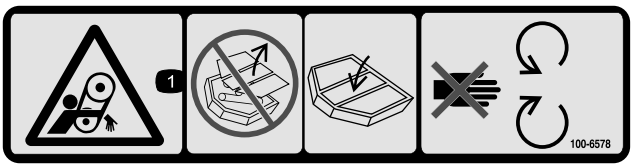

decal100-6578

100-6578

1. Verhedderungsgefahr am Riemen: Setzen Sie die Maschine nicht ein, wenn die Schutzbleche oder Schutzvorrichtungen entfernt sind. Lassen Sie die Ablenkbleche bzw. Schutzvorrichtungen immer montiert; berühren Sie keine beweglichen Teile.

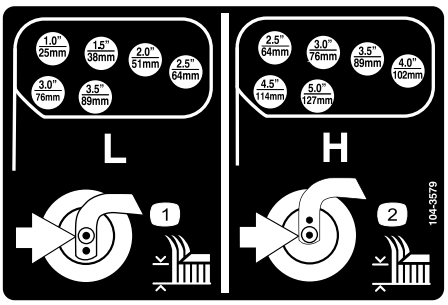

decal104-3579

104-3579

1. Niedrige Einstellung der Schnitthöhe
2. Hohe Einstellung der Schnitthöhe

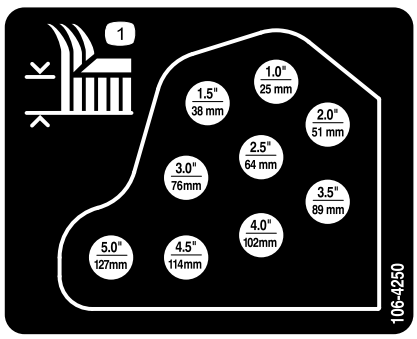

decal106-4250

106-4250

1. Schnitthöhe

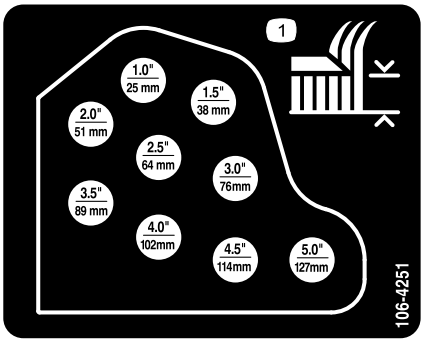

decal106-4251

106-4251

1. Schnitthöhe

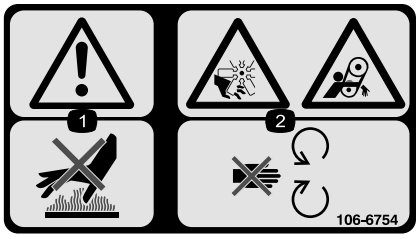

decal106-6754

106-6754

1. Warnung: Berühren Sie nicht die heiße Oberfläche.
2. Gefahr: Schnittwunden/Amputation am Ventilator; Einzugsgefahr am Riemen: Berühren Sie keine beweglichen Teilen.



decal106-6755

106-6755

1. Motorkühlmittel unter Druck
2. Explosionsgefahr: Lesen Sie die *Bedienungsanleitung*.
3. Warnung: Berühren Sie nicht die heiße Oberfläche.
4. Warnung: Lesen Sie die *Bedienungsanleitung*.

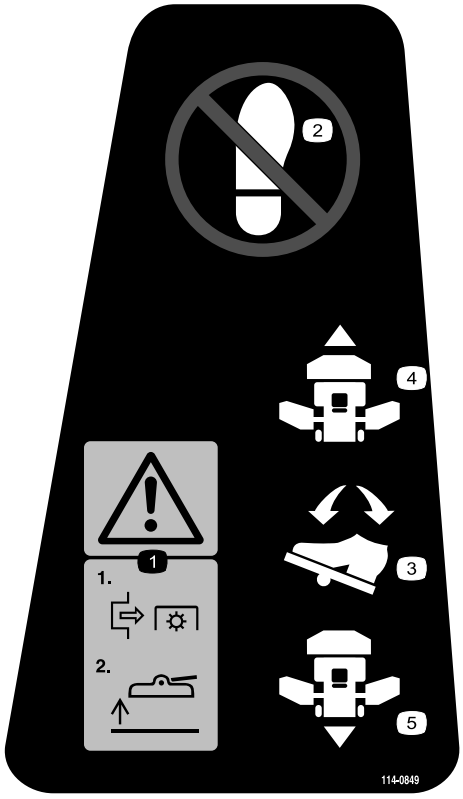

decal114-0849

114-0849

1. Warnung: 1) Kuppeln Sie die Zapfwelle aus. 2) Heben Sie das Mähwerk an
2. Stellen Sie den Fuß nicht an diese Stelle.
3. Fahrpedal
4. Vorwärtsrichtung
5. Rückwärtsrichtung

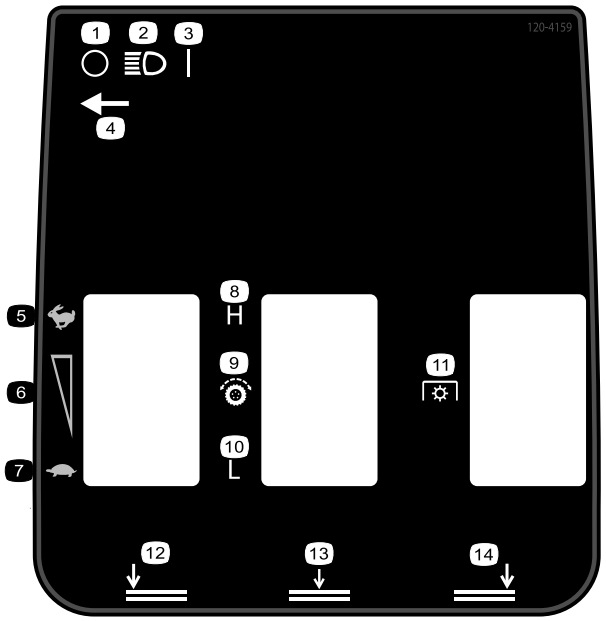

decal120-4159

120-4159

1. Aus
2. Scheinwerfer
3. Ein
4. Scheinwerferschalterposition
5. Schnell
6. Stufenlos verstellbare Geschwindigkeit
7. Langsam
8. Hoch
9. Fahrantrieb
10. Niedrig
11. PTO
12. Linkes Mähwerk absenken
13. Mittleres Mähwerk absenken
14. Rechtes Mähwerk absenken

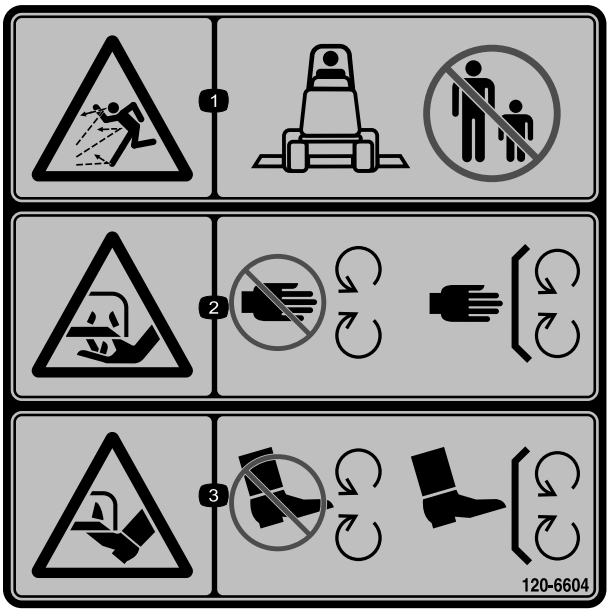

decal120-6604

120-6604

1. Gefahr durch herausgeschleuderte Objekte: Unbeteiligte müssen einen Abstand zur Maschine halten.
2. Schnitt- bzw. Amputationsgefahr für Hände am Mähwerkmesser: Berühren Sie keine beweglichen Teile und nehmen Sie keine Schutzbleche und Schutzvorrichtungen ab.
3. Schnitt- bzw. Amputationsgefahr für Füße am Mähwerkmesser: Berühren Sie keine beweglichen Teile und nehmen Sie keine Schutzvorrichtungen und Schutzbleche ab.

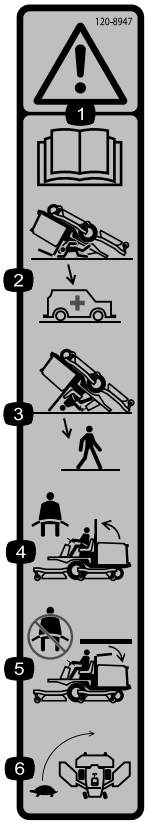

decal120-8947

120-8947

1. Warnung: Lesen Sie die *Bedienungsanleitung*.
2. Es besteht kein Überrollschutz, wenn der Überrollbügel abgesenkt ist.
3. Es besteht Überrollschutz, wenn der Überrollbügel aufgeklappt ist.
4. Legen Sie den Sicherheitsgurt an, wenn der Überrollbügel aufgeklappt ist.
5. Legen Sie den Sicherheitsgurt nicht an, wenn der Überrollbügel abgesenkt ist.
6. Fahren Sie beim Wenden langsam.

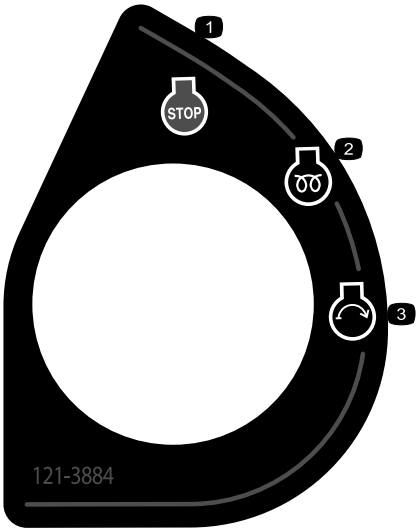

decal121-3884

121-3884

1. Motor: Stopp
2. Motor: Vorglühen
3. Motor: Start

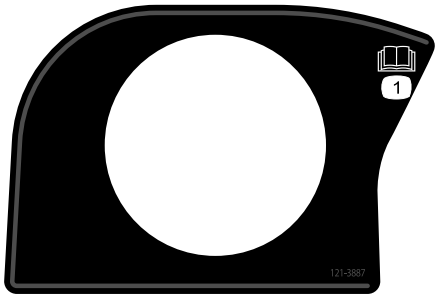

decal121-3887

121-3887

1. Lesen Sie die *Bedienungsanleitung*.



decalbatterysymbols

Akkusymbole

Der Akku weist einige oder alle der folgenden Symbole auf.

1. Explosionsgefahr
2. Vermeiden Sie Feuer, offenes Licht und rauchen Sie nicht
3. Verätzungsgefahr/Verbrennungsgefahr durch Chemikalien
4. Tragen Sie eine Schutzbrille.
5. Lesen Sie die *Bedienungsanleitung*.
6. Unbeteiligte Personen dürfen sich nicht in der Nähe des Akkus aufhalten.
7. Tragen Sie eine Schutzbrille; explosive Gase können Blindheit und andere Verletzungen verursachen.
8. Akkusäure kann schwere chemische Verbrennungen und Blindheit verursachen.
9. Waschen Sie Augen sofort mit Wasser und suchen Sie umgehend einen Arzt auf.
10. Bleihaltig: Nicht wegwerfen

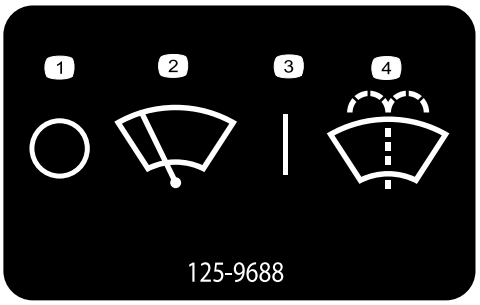

decal125-9688

125-9688

1. Aus
2. Scheibenwischer
3. Ein
4. Scheibenwaschanlagenflüssigkeit.

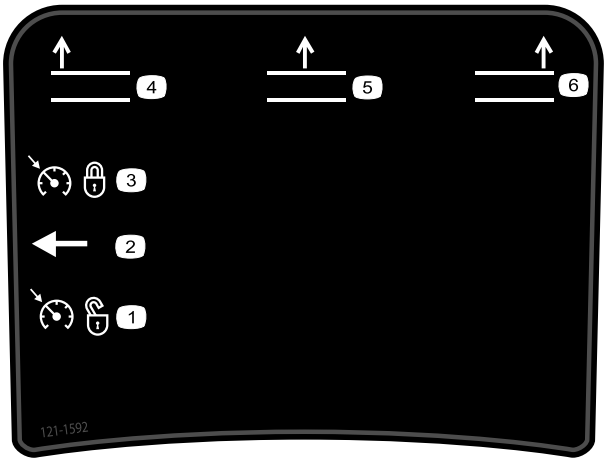

decal121-1592

127-3700

1. Linkes Mähwerk anheben.
2. Mittleres Mähwerk anheben.
3. Rechtes Mähwerk anheben.
4. Motordrehzahl sperren.
5. Motordrehzahl entsperren.



decal130-0594

130-0594

1. Warnung: Lesen Sie die *Bedienungsanleitung*; legen Sie in der Kabine immer den Sicherheitsgurt an und tragen Sie einen Gehörschutz.

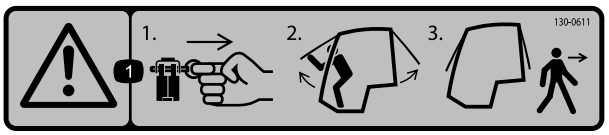

decal130-0611

130-0611

1. Warnung: entfernen Sie den Stift, heben Sie die Türen an und verlassen Sie die Kabine.

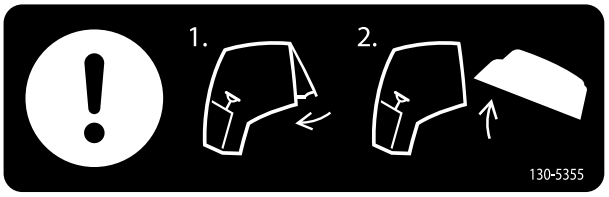

decal130-5355

130-5355

1. Schließen Sie das Heckfenster.
2. Öffnen Sie die Motorhaube.

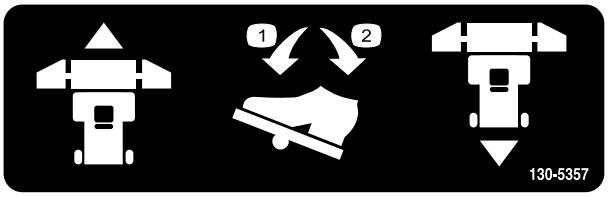

decal130-5357

130-5357

1. Drücken Sie zum Vorwärtsfahren nach vorne.
2. Ziehen Sie zum Rückwärtsfahren nach hinten.

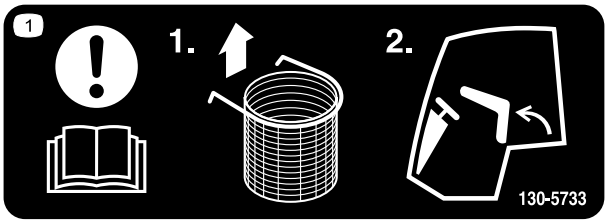

decal130-5733

130-5733

1. Achtung: Lesen Sie die *Bedienungsanleitung*. 1) Entfernen Sie den optionalen Abfallbehälter. 2) Klappen Sie den Sitz nach vorne.



decal130-5980

130-5980

1. Achtung: Lesen Sie die *Bedienungsanleitung*. Verlassen der Maschine: 1) Senken Sie das Mähwerk ab. 2) Steigen Sie von der Maschine ab.



decal133-8062

133-8062

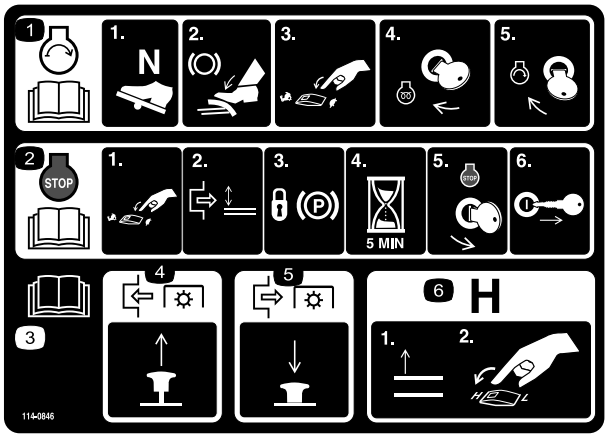

decal114-0846

114-0846

1. Weitere Informationen zum Anlassen des Motors finden Sie in der *Bedienungsanleitung*. 1) Legen Sie den Leerlauf ein. 2) Aktivieren Sie die Bremse. 3) Stellen Sie eine niedrige Motordrehzahl ein. 4) Stellen Sie den Schlüssel auf Vorheizen. 5) Drehen Sie den Schlüssel, um den Motor anzulassen.
2. Weitere Informationen zum Abstellen des Motors finden Sie in der *Bedienungsanleitung*. 1) Stellen Sie eine niedrige Motordrehzahl ein. 2) Kuppeln Sie das Mähwerk aus. 3) Aktivieren Sie die Feststellbremse. 4) Warten Sie fünf Minuten. 5) Drehen Sie den Schlüssel, um den Motor abzustellen. 6) Ziehen Sie den Schlüssel aus dem Zündschloss.
3. Lesen Sie die *Bedienungsanleitung*.
4. Ziehen Sie das Handrad heraus, um die Zapfwelle einzukuppeln.
5. Drücken Sie das Handrad hinein, um die Zapfwelle auszukuppeln.
6. Heben Sie die Mähwerke an, um in den H-Bereich zu wechseln.

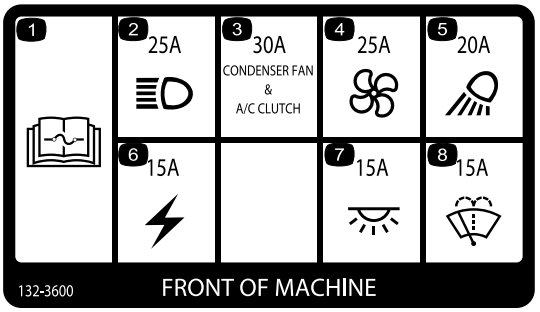

decal132-3600

132-3600

Nur Kabine

1. Lesen Sie die *Bedienungsanleitung* bezüglich weiterer Angaben über die Sicherungen.
2. Scheinwerfer: 25 A
3. Kühllüfter und Klimaanlagenkupplung: 30 A
4. Lüfter: 25 A
5. Arbeitsscheinwerfer: 20 A
6. Hilfsaggregat: 15 A
7. Kabinenbeleuchtung: 15 A
8. Scheibenwischer: 15 A

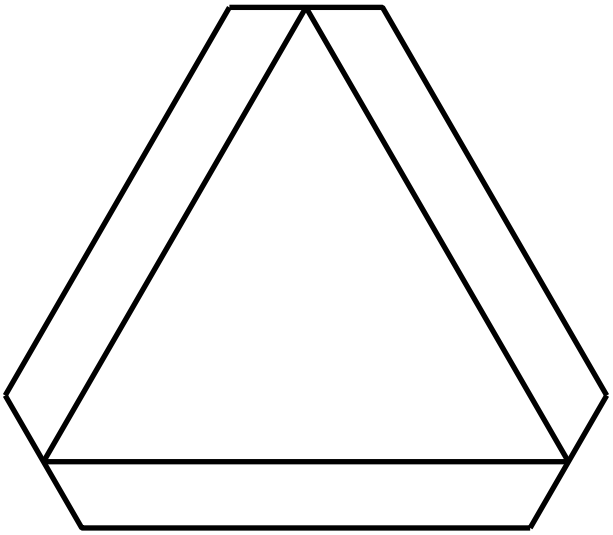

decal120-0250

120-0250

1. Langsam fahrendes Fahrzeug

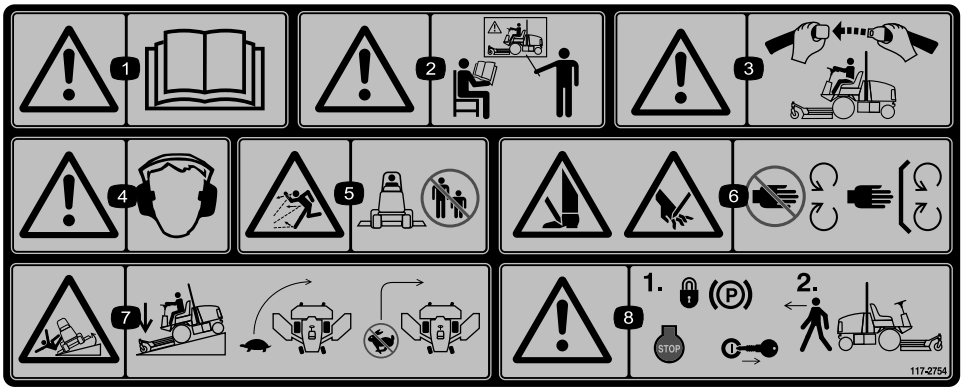

decal117-2754

117-2754

1. Warnung: Lesen Sie die *Bedienungsanleitung*.
2. Warnung: Setzen Sie das Gerät nur nach entsprechender Schulung ein.
3. Warnung: Legen Sie den Sicherheitsgurt an, wenn Sie auf dem Fahrersitz sitzen.
4. Warnung: Tragen Sie einen Gehörschutz.
5. Gefahr durch herausgeschleuderte Objekte: Unbeteiligte müssen einen Abstand zur Maschine halten.
6. Schnitt- bzw. Verletzungsgefahr für Hände oder Füße: Halten Sie sich von beweglichen Teilen fern und nehmen Sie keine Schutzvorrichtungen oder Schutzbleche ab.
7. Umkippgefahr: Senken Sie das Mähwerk ab; wenn Sie hangabwärts fahren. Verlangsamen Sie die Geschwindigkeit vor dem Wenden. Wenden Sie nicht bei hohen Geschwindigkeiten.
8. Warnung: Aktivieren Sie die Feststellbremse, stellen Sie den Motor ab und ziehen Sie den Schlüssel ab, bevor Sie die Maschine verlassen.

Über Bestellnummer 117-2754 für CE-konforme Maschinen anbringen.

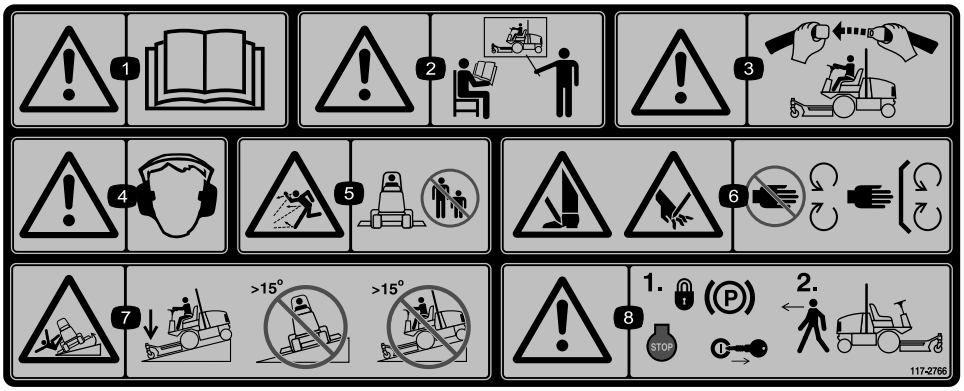

decal117-2766

117-2766

Hinweis: Diese Maschine erfüllt die dem Industriestandard entsprechenden Stabilitätstests der statischen Standfestigkeit in Längs- und Querrichtung mit der auf dem Aufkleber angebrachten empfohlenen Maximalneigung. Lesen Sie die Anweisungen in der *Bedienungsanleitung* für den Betrieb der Maschine an Hanglagen und die Bedingungen, unter denen die Maschine eingesetzt wird, um zu ermitteln, ob die Maschine unter den Bedingungen an diesem Tag und an diesem Ort verwendet werden kann. Veränderungen im Gelände können zu einer Veränderung in der Neigung für den Betrieb der Maschine führen.

1. Warnung: Lesen Sie die *Bedienungsanleitung*.
2. Warnung: Alle Bediener müssen vor der Verwendung der Maschine geschult werden.
3. Warnung: Legen Sie den Sicherheitsgurt an.
4. Warnung: Tragen Sie einen Gehörschutz.
5. Gefahr durch herausgeschleuderte Objekte: Unbeteiligte müssen einen Abstand zur Maschine halten.
6. Schnitt- bzw. Verletzungsgefahr für Hände oder Füße: Halten Sie sich von beweglichen Teilen fern und nehmen Sie keine Schutzvorrichtungen oder Schutzbleche ab.
7. Umkippgefahr: Senken Sie das Mähwerk ab, wenn Sie Hänge herunterfahren. Befahren Sie keine Hanglagen, die ein Gefälle von mehr als 15° haben.
8. Warnung: Aktivieren Sie die Feststellbremse, stellen Sie den Motor ab und ziehen Sie den Schlüssel ab, bevor Sie die Maschine verlassen.

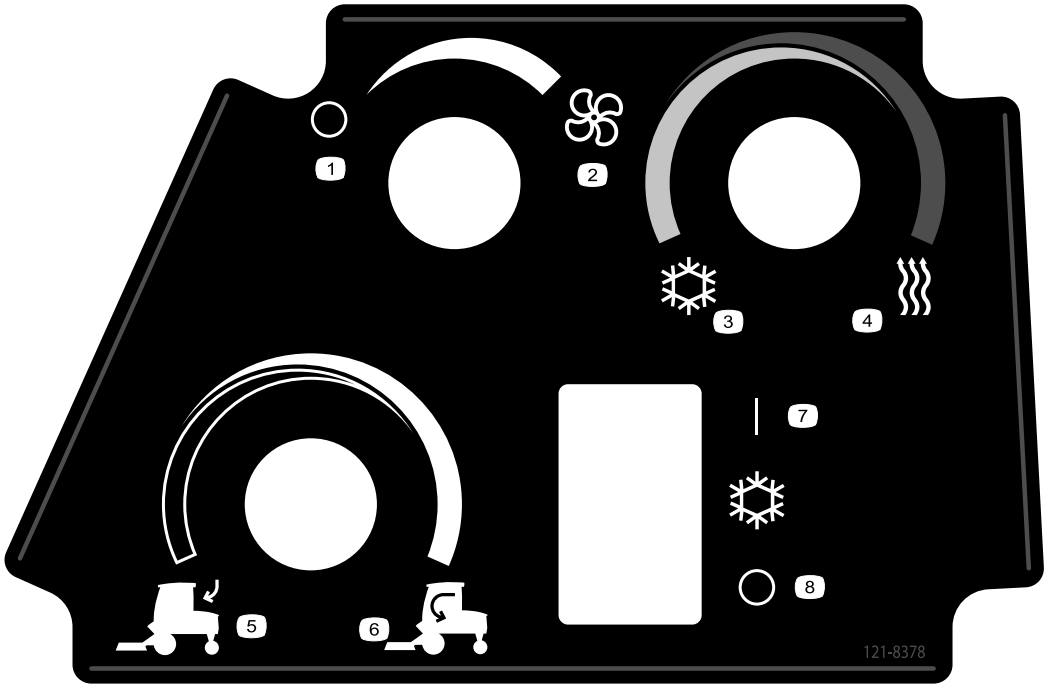

decal121-8378

121-8378

1. Lüfter: Aus
2. Lüfter: Ganz an
3. Kalte Luft
4. Warme Luft
5. Externe Luft
6. Interne Luft
7. Klimaanlage: Ein (falls vorhanden)
8. Klimaanlage: Aus (falls vorhanden)

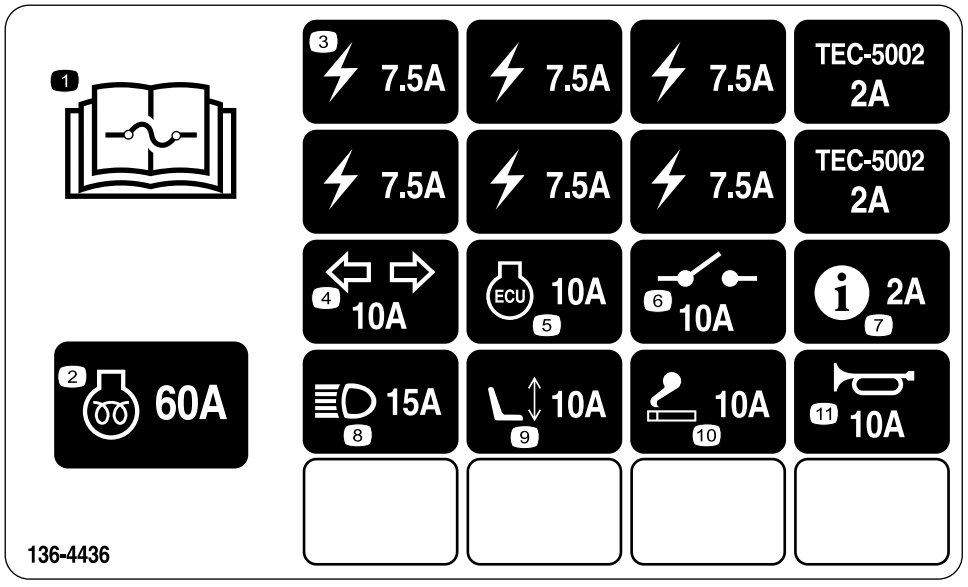

decal136-4436

136-4436

1. Weitere Informationen zu Sicherungen finden Sie in der *Bedienungsanleitung*.
2. Vorheizen des Motors: 60 A
3. Stromzufuhr: 7,5 A
4. Blinker: 10 A
5. Motorsteuergerät: 10 A
6. Systemstrom: 10 A
7. InfoCenter: 2 A
8. Scheinwerfer: 15 A
9. Elektrischer Sitz: 10 A
10. Anzünder: 10 A
11. Hupe: 10 A

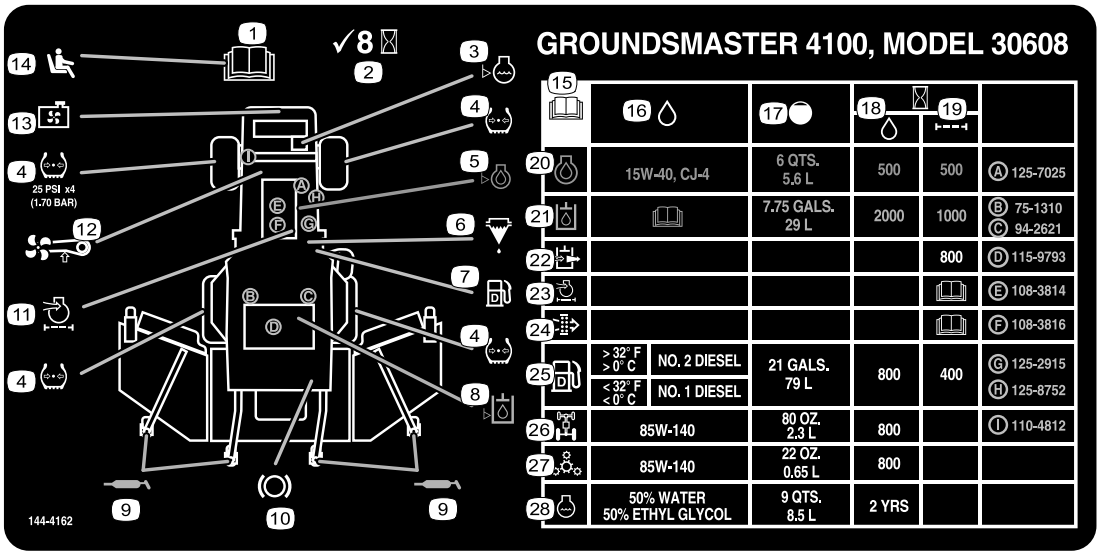

decal144-4162

144-4162

1. Lesen Sie die *Bedienungsanleitung* vor Durchführung von Wartungsarbeiten.
2. Alle 8 Stunden kontrollieren
3. Füllstand Motorkühlmittel
4. Reifendruck
5. Motorluftfilter
6. Kraftstoff-/Wasserabscheider
7. Nur Diesel
8. Hydrauliköl
9. Schmierstellen
10. Funktionsfähigkeit der Bremse
11. Motorölstand
12. Keilriemenspannung
13. Kühlergitter
14. Bedieneranwesenheit
15. Lesen Sie die *Bedienungsanleitung* vor Durchführung von Wartungsarbeiten
16. Öl
17. Fassungsvermögen
18. Flüssigkeitsintervall (Stunden)
19. Filterwechselintervall
20. Motoröl
21. Hydrauliköl
22. Hydraulik-Entlüftung
23. Motorluftfilter
24. Sicherheitsluftfilter
25. Kraftstoff
26. Hinterachse
27. Planetenantrieb
28. Motorkühlmittel

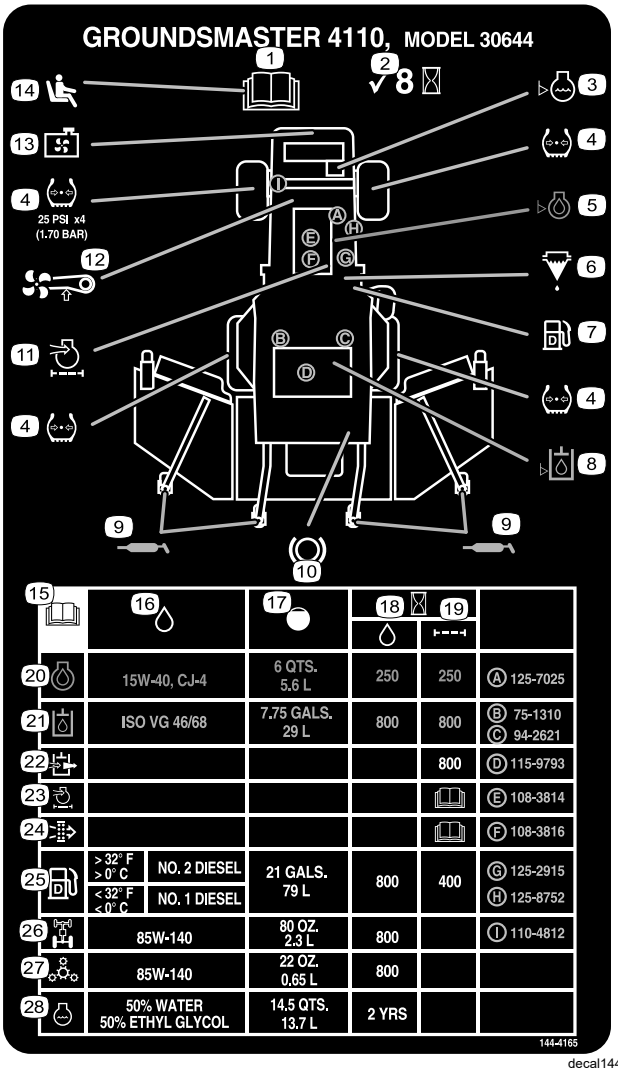

15	16		17	18	19	
20	15W-40, CJ-4		6 QTS. 5.6 L	250	250	Ⓐ 125-7025
21	ISO VG 46/68		7.75 GALS. 29 L	800	800	Ⓑ 75-1310 Ⓒ 94-2621
22					800	Ⓓ 115-9793
23						Ⓔ 108-3814
24						Ⓕ 108-3816
25	> 32° F > 0° C	NO. 2 DIESEL	21 GALS. 79 L	800	400	Ⓖ 125-2915 Ⓗ 125-8752
	< 32° F < 0° C	NO. 1 DIESEL				
26	85W-140		80 OZ. 2.3 L	800		Ⓘ 110-4812
27	85W-140		22 OZ. 0.65 L	800		
28	50% WATER 50% ETHYL GLYCOL		14,5 QTS. 13.7 L	2 YRS		

decal144-4165

144-4165

1. Lesen Sie die *Bedienungsanleitung* vor Durchführung von Wartungsarbeiten.
2. Alle 8 Stunden kontrollieren
3. Füllstand Motorkühlmittel
4. Reifendruck
5. Motorluftfilter
6. Kraftstoff-/Wasserabscheider
7. Nur Diesel
8. Hydrauliköl
9. Schmierstellen
10. Funktionsfähigkeit der Bremse
11. Motorölstand
12. Keilriemenspannung
13. Kühlergitter
14. Bedieneranwesenheit
15. Lesen Sie die *Bedienungsanleitung* vor Durchführung von Wartungsarbeiten
16. Öl
17. Fassungsvermögen
18. Flüssigkeitsintervall (Stunden)
19. Filterwechselintervall
20. Motoröl
21. Hydrauliköl
22. Hydraulik-Entlüftung
23. Motorluftfilter
24. Sicherheitsluftfilter
25. Kraftstoff
26. Hinterachse
27. Planetenantrieb
28. Motorkühlmittel

Einrichtung

Einzelteile

Prüfen Sie anhand der nachstehenden Tabelle, dass Sie alle im Lieferumfang enthaltenen Teile erhalten haben.

Verfahren	Beschreibung	Menge	Verwendung
1	Keine Teile werden benötigt	–	Einfetten der Maschine.
2	Keine Teile werden benötigt	–	Prüfen Sie den Reifendruck.
3	Keine Teile werden benötigt	–	Prüfen der Ölstände.
4	Herstellungsjahr-Aufkleber	1	Montage des Aufklebers (nur bei CE-konformen Maschinen).

Medien und zusätzliche Artikel

Beschreibung	Menge	Verwendung
Bedienungsanleitung	1	Vor der Inbetriebnahme der Maschine anschauen
Motor-Bedienungsanleitung	1	Enthält Motorinformationen
Konformitätserklärung	1	
Zündschlüssel	2	Anlassen des Motors.
Schraubenschlüssel für Laufradkappe	1	Einstellen der Laufräder

Hinweis: Bestimmen Sie die linke und rechte Seite der Maschine anhand der üblichen Einsatzposition.

1

Einfetten der Maschine

Keine Teile werden benötigt

Verfahren

Schmieren Sie die Maschine vor der Benutzung ein; siehe Schmierung (Seite 60).

Wichtig: **Wenn das Gerät nicht richtig geschmiert wird, kommt es zum frühzeitigen Ausfall wichtiger Teile.**

2

Prüfen des Reifendrucks

Keine Teile werden benötigt

Verfahren

Prüfen Sie den Reifendruck, siehe Prüfen des Reifendrucks (Seite 27).

Wichtig: **Stellen Sie sicher, dass alle Reifen den gleichen Druck haben, um eine gute Schnittqualität und optimale Maschinenleistung zu gewährleisten. Achten Sie darauf, dass der Reifendruck nicht zu niedrig ist.**

3

Prüfen der Ölstände

Keine Teile werden benötigt

Verfahren

1. Prüfen Sie den Ölstand im Motor, siehe Überprüfen des Motorölstands (Seite 63).
2. Prüfen Sie den Stand des Hydrauliköls, siehe Prüfen des Hydrauliköls (Seite 80).
3. Prüfen Sie das Kühlsystem, siehe Prüfen der Kühlanlage (Seite 75).
4. Prüfen Sie das Öl im Planetengetriebe, siehe Prüfen des Ölstands im Planetengetriebe (Seite 71).
5. Prüfen Sie das Hinterachsenöl, siehe Prüfen des Hinterachsenöls (Seite 73).
6. Prüfen Sie das Öl im Hinterachsengetriebe, siehe Prüfen des Öls im Hinterachsengetriebe (Seite 73).

4

Montage des Aufklebers (nur bei CE-konformen Maschinen)

Für diesen Arbeitsschritt erforderliche Teile:

1	Herstellungsjahr-Aufkleber

Verfahren

Installieren Sie bei Maschinen, die CE-konform sein müssen, den Aufkleber für das Herstellungsjahr, der in den losen Teilen und dem separat verkauften CE-Kit enthalten ist (Bild 3).

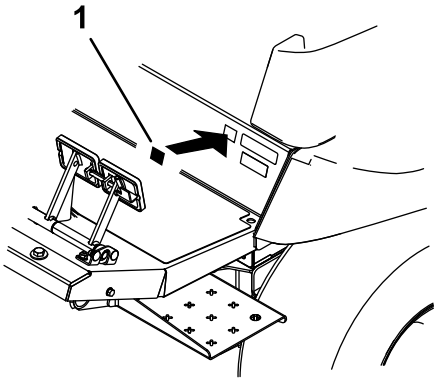

g279510

Bild 3

1. Herstellungsjahr-Aufkleber

Produktübersicht

Bedienelemente

Hinweis: Bestimmen Sie die linke und rechte Seite der Maschine anhand der üblichen Einsatzposition.

Machen Sie sich mit den Bedienelementen vertraut, bevor Sie den Motor anlassen und die Maschine bedienen.

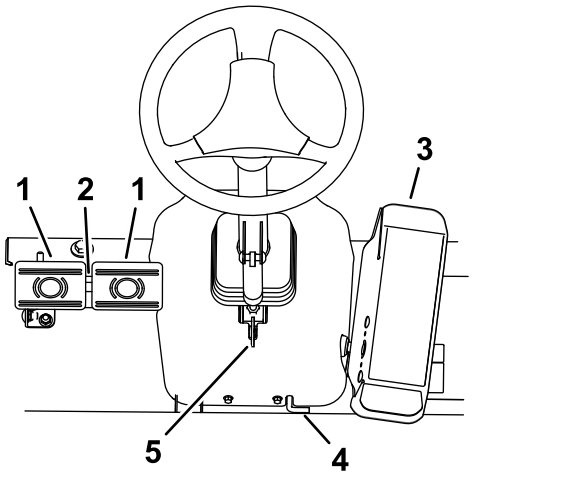

g203048

Bild 4

1. Bremspedal
2. Pedalarretierungsriegel
3. Fahrpedal
4. Feststellbremse
5. Lenkradverstellhebel

Fahrpedal

Verringern Sie zum Anhalten der Maschine den Druck auf das Fahrpedal, bis das Pedal wieder in der NEUTRAL-Stellung ist (Bild 4).

Bremspedale

Zwei Fußpedale regeln unabhängige Radbremsen zum Unterstützen des Wendens und Parkens oder zum Beibehalten der Bodenhaftung beim seitlichen Befahren von Hängen. Ein Riegel verbindet die Pedale für die Feststellbremse und den Transport (Bild 4).

Pedalsperrriegel

Der Pedalsperrriegel verbindet beide Pedale zum Aktivieren der Feststellbremse (Bild 4).

Lenkradverstellhebel

Drücken Sie Hebel zum Verstellen des Lenkrads nach unten, um das Lenkrad in die gewünschte Stellung zu kippen, lassen Sie den Hebel dann los, um die Stellung zu arretieren (Bild 4).

Feststellbremsriegel

Verbinden Sie zum Aktivieren der Feststellbremse die beiden Pedale zusammen mit der Verriegelungsklinke, die sich hinter den Pedalplatten befindet, und drücken Sie den Feststellbremsriegel nach unten, während Sie auf die Bremspedale treten (Bild 4). Um die Feststellbremse zu lösen, drücken Sie die Bremspedale und die Verriegelung wird gelöst, so dass die Pedale in die ausgeklinkte Position kommen. Stellen Sie sicher, dass die Pedale nach dem Lösen der Feststellbremse vollständig zurückgezogen sind.

Zündschloss

Das Zündschloss (Bild 5) hat drei Stellungen: AUS, EIN/GLÜHKERZEN und START.

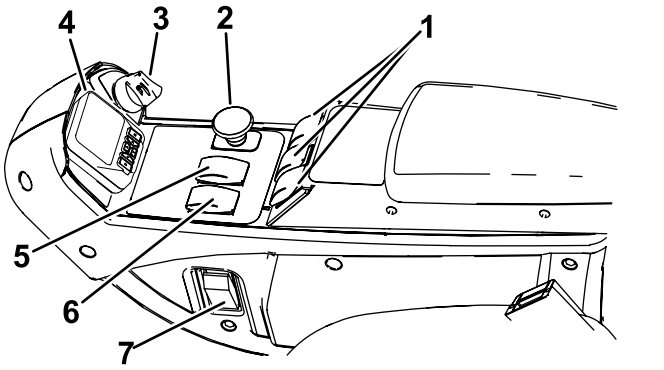

g462470

Bild 5

1. Hubschalter
2. Zapfwellenschalter
3. Zündschloss
4. InfoCenter
5. High-Low-Geschwindigkeitsregelung
6. Motordrehzahlschalter
7. Schalter für Scheinwerfer (optional)

Motordrehzahlschalter

Der Schalter für die Motordrehzahl (Bild 5) hat zwei Betriebsarten zum Ändern der Motordrehzahl. Berühren Sie den Schalter kurz, um die Motordrehzahl in Schritten von 100 U/min zu erhöhen oder zu verringern. Wenn Sie den Schalter gedrückt halten, geht der Motor automatisch in den hohen oder niedrigen Leerlauf, abhängig davon, welches Ende des Schalters Sie drücken.

Zapfwellenschalter

Der Zapfwellenschalter hat zwei Stellungen: HERAUSGEZOGEN (START) und NICHT HERAUSGEZOGEN (STOPP). Ziehen Sie den Zapfwellenschalter heraus, um die Schnittmesser einzukuppeln. Drücken Sie den Zapfwellenschalter hinein, um die Schnittmesser auszukuppeln (Bild 5).

High-Low-Geschwindigkeitsregelung

Mit der High-Low-Geschwindigkeitsregelung erhöhen Sie den Geschwindigkeitsbereich für den Maschinentransport (Bild 5).

Mähwerke funktionieren nicht im oberen Bereich. Sie können nur zwischen dem HOHEN und NIEDRIGEN Bereich wechseln, wenn die Mähwerke angehoben sind, die Zapfwelle ausgekuppelt, der Tempomat deaktiviert und das Fahrpedal in der NEUTRAL-Stellung ist. Außerdem muss die Maschine langsam fahren.

Hubschalter

Mit den Hubschaltern heben Sie die Mähwerke an oder senken Sie sie ab (Bild 5). Drücken Sie den Schalter nach vorne, um die Mähwerke abzusenken und nach hinten, um sie anzuheben. Starten Sie die Maschine bei abgesenkten Mähwerken und drücken Sie den Hubschalter nach unten, sodass die Mähwerke schweben und mähen können.

Hinweis: die Mähwerke können im hohen Geschwindigkeitsbereich nicht abgesenkt werden und weder abgesenkt noch angehoben werden, wenn der Bediener den Sitz bei laufendem Motor verlässt. Die Mähwerke können abgesenkt werden, wenn die Zündung in der EIN-Stellung ist und der Bediener auf dem Sitz sitzt.

Tempomatschalter

Der Tempomatschalter arretiert die Pedalstellung, um die gewünschte Fahrgeschwindigkeit aufrechtzuerhalten (Bild 6). Wenn Sie hinten auf den Schalter drücken, wird der Tempomat deaktiviert; in der mittleren Stellung des Schalters ist der Tempomat aktiviert und die gewünschte Fahrgeschwindigkeit stellen Sie vorne am Schalter ein.

Hinweis: Die Pedalstellung wird auch gelöst, wenn Sie das Bremspedal kurz betätigen oder das Fahrpedal für eine Sekunde in die RÜCKWÄRTS-Stellung bewegen.

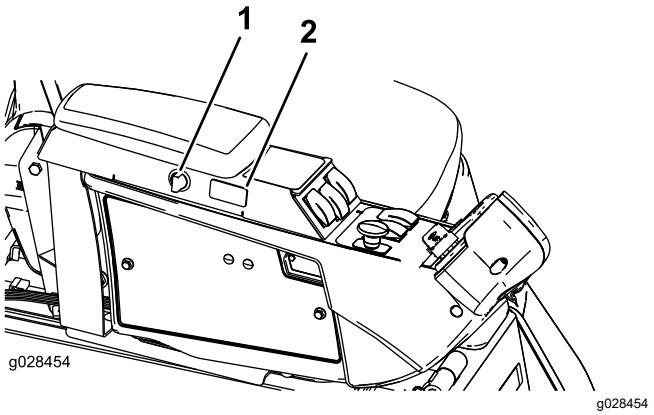

Bild 6

1. Steckdose
2. Tempomatschalter

Steckdose

Mit der Steckdose speisen Sie optionales elektrisches Zubehör (Bild 6).

Sitzbedienelemente

Sitzeinstellhebel

Bewegen Sie den Sitzeinstellhebel an der Seite des Sitzes nach außen, schieben den Sitz in die gewünschte Stellung und lassen den Hebel zum Arretieren des Sitzes in dieser Position wieder los (Bild 7).

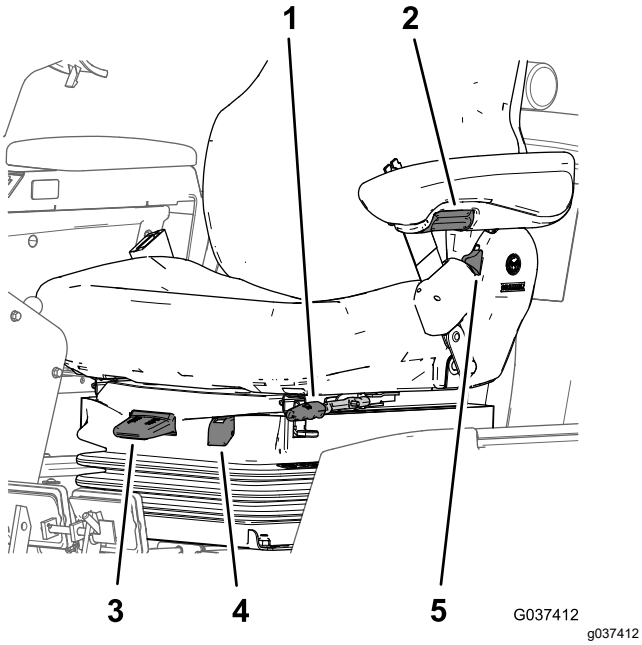

Bild 7

1. Sitzeinstellhebel
2. Einstellhandrad für Armlehne
3. Gewichteinstellhebel
4. Gewichtsanzeige
5. Rückenlehneneinstellhebel

Armlehnen-Einstellhandrad

Drehen Sie das Handrad, um den Winkel der Armlehne einzustellen (Bild 7).

Rückenlehnen-Einstellhebel

Stellen Sie die Neigung der Rückenlehne mit dem Hebel ein (Bild 7).

Gewichtsanzeige

Die Gewichtsanzeige gibt an, wenn der Sitz auf das Gewicht des Bedieners eingestellt ist (Bild 7). Stellen Sie die Federung in den grünen Bereich, um die Höhe einzustellen.

Gewichtsanpassungshebel

Stellen Sie das richtige Gewicht des Bedieners mit diesem Hebel ein (Bild 7). Ziehen Sie am Hebel, um den Luftdruck zu erhöhen, und drücken Sie ihn herunter, um den Luftdruck zu verringern. Die Einstellung ist richtig, wenn die Gewichtsanzeige im grünen Bereich ist.

Kabinenbedienelemente

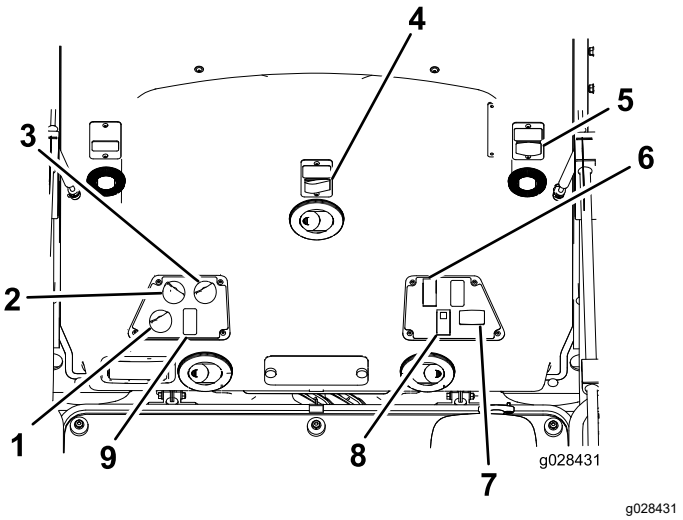

Bild 8

1. Umluftanlagen-Bedienelement
2. Lüftereinstellung
3. Temperatureinstellung
4. Scheibenwischerschalter
5. Leistungsausgang
6. Lichtschalter
7. Warnblinkanlagenschalter
8. Klimaanlagenschalter

Umluftklimaanlagen-Bedienelement

Pumpt die Luft in der Kabine entweder um oder führt der Kabine Luft von außen zu (Bild 8).

- Stellen Sie den Umlauf der Luft ein, wenn die Klimaanlage eingeschaltet ist.
- Stellen Sie sie auf das Ansaugen von Luft ein, wenn Sie die Heizung oder den Lüfter verwenden.

Gebläseregler

Stellen Sie die Lüfterdrehzahl mit dem Lüftereinstellhandrad ein (Bild 8).

Temperatureinstellhandrad

Drehen Sie das Temperatureinstellhandrad, um die Temperatur in der Kabine einzustellen (Bild 8).

Scheibenwischerschalter

Mit diesem Schalter schalten Sie die Scheibenwischer ein oder aus (Bild 8).

Klimaanlagenschalter

Mit diesem Schalter schalten Sie die Klimaanlage ein oder aus (Bild 8).

Steckdose

Mit dieser Steckdose, (15 Ampere, 12 Volt Gleichstrom) speisen Sie kompatible Geräte (Bild 8).

Lichtschalter

Mit diesem Schalter schalten Sie die Scheinwerfer und die Rückleuchten ein oder aus (Bild 8).

Warnblinkanlagenschalter

Mit diesem Schalter schalten Sie die Warnblinkanlage ein oder aus (Bild 8).

Windschutzscheibenriegel

Heben Sie die Riegel an, um die Windschutzscheibe zu öffnen (Bild 9). Üben Sie Druck auf den Riegel aus, um die Windschutzscheibe in der GEÖFFNETEN Stellung zu arretieren. Ziehen Sie den Riegel heraus und nach unten, um die Windschutzscheibe zu schließen und zu arretieren.

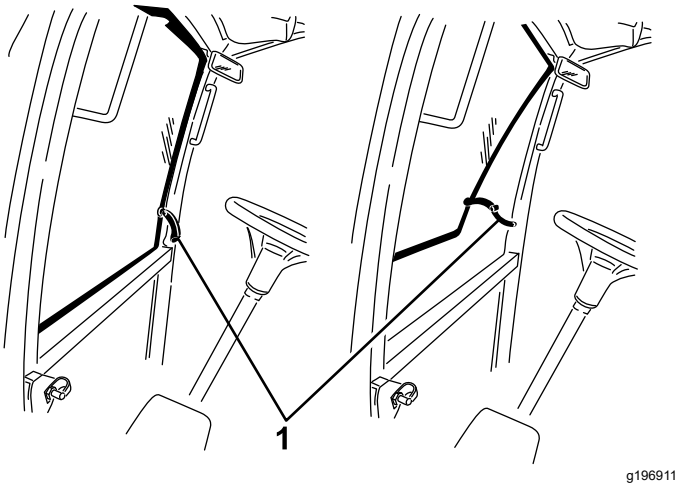

Bild 9

1. Windschutzscheibenriegel

Heckfensterriegel

Heben Sie die Riegel an, um das Heckfenster zu öffnen. Üben Sie Druck auf den Riegel aus, um das Fenster in der OFFENEN Stellung zu arretieren. Ziehen Sie den Riegel heraus und nach unten, um das Fenster zu schließen und zu arretieren (Bild 9).

Wichtig: **Schließen Sie das Heckfenster vor dem Öffnen der Motorhaube, sonst kann die Motorhaube oder das Heckfenster beschädigt werden.**

InfoCenter-LCD-Display

Auf dem InfoCenter-LCD-Display (Bild 5) werden Informationen zur Maschine angezeigt, u. a. Betriebszustand, verschiedene Diagnostikwerte und andere Informationen zur Maschine.

Die angezeigten Bildschirme sind von den von Ihnen ausgewählten Schaltflächen abhängig. Der Zweck jeder Taste hängt von den aktuellen Erfordernissen ab.

Technische Daten

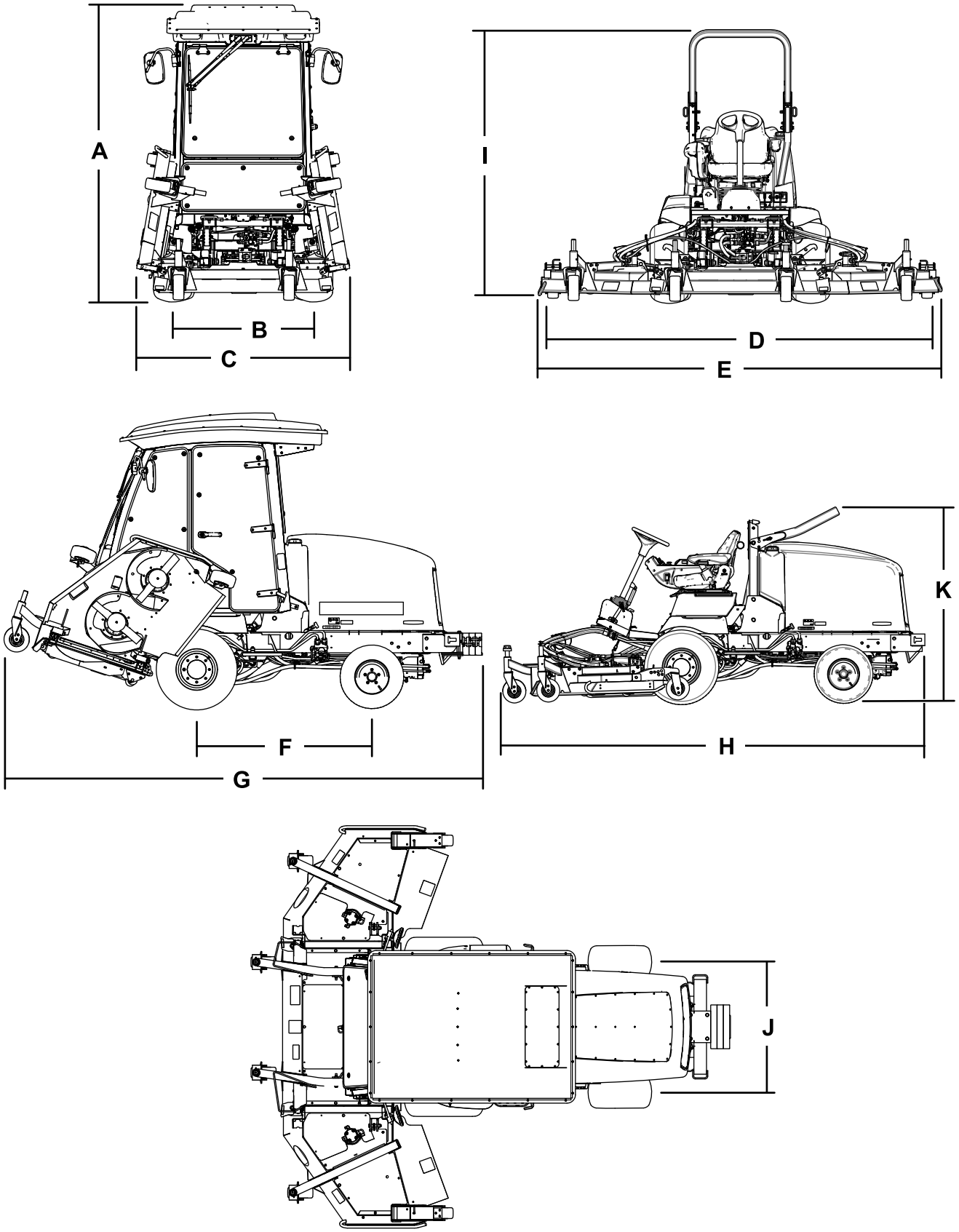

Bild 10

Beschreibung		Bild 10 Referenz	Abmessung oder Gewicht
Höhe mit Kabine		A	237 cm
Höhe mit hochgeklapptem Überrollbügel		I	217 cm
Höhe mit abgesenktem Überrollbügel		K	173 cm
Gesamtlänge		H	186 cm
Länge für Einlagerung		G	184 cm
Schnittbreite			
	insgesamt	D	315 cm
	Frontmähwerk		137 cm
	Seitenmähwerk		94 cm
	Front- und ein Seitenmähwerk		226 cm
Gesamtbreite			
	Abgesenkte Mähwerke	E	323 cm
	Mähwerke, angehoben (Transportstellung)	C	180 cm
Radstand		F	141 cm
Radspur (Reifenmitte zu Mitte)			
	Vorne	B	114 cm
	Hinten	J	107 cm
Bodenfreiheit			15 cm
Nettogewicht mit Kabine			2.165 kg
Nettogewicht mit Überrollbügel			1.922 kg

Hinweis: Änderungen der technischen Daten und des Designs sind vorbehalten.

Anbaugeräte/Zubehör

Ein Sortiment an Originalanbaugeräten und -zubehör von Toro wird für diese Maschine angeboten, um den Funktionsumfang des Geräts zu erhöhen und zu erweitern. Wenden Sie sich an Ihren offiziellen Toro-Vertragshändler oder navigieren Sie auf www.Toro.com für eine Liste der zugelassenen Anbaugeräte und des Zubehörs.

Verwenden Sie nur Toro Originalersatzteile und Zubehör. Ersatzteile und Zubehör anderer Hersteller können gefährlich sein und eine Verwendung könnte die Garantie ungültig machen.

Betrieb

Hinweis: Bestimmen Sie die linke und rechte Seite der Maschine anhand der üblichen Einsatzposition.

Vor dem Einsatz

Allgemeine Sicherheit

- Kinder oder nicht geschulte Personen dürfen die Maschine weder verwenden noch warten. Örtliche Vorschriften bestimmen u. U. das Mindestalter von Benutzern. Der Besitzer ist für die Schulung aller Bediener und Mechaniker verantwortlich.
- Machen Sie sich mit dem sicheren Betrieb der Maschine sowie den Bedienelementen und Sicherheitssymbolen vertraut.
- Stellen Sie vor dem Verlassen des Fahrersitzes den Motor ab, ziehen Sie den Schlüssel ab und warten Sie, bis alle beweglichen Teile zum Stillstand gekommen sind. Lassen Sie die Maschine abkühlen, bevor Sie sie einstellen, warten, reinigen, oder einlagern.
- Sie müssen wissen, wie Sie die Maschine schnell anhalten und den Motor abstellen können.
- Prüfen Sie, ob alle Sitzkontaktschalter, Sicherheitsschalter, und Schutzvorrichtungen montiert und funktionsfähig sind. Nehmen Sie die Maschine nur in Betrieb, wenn diese richtig funktionieren.
- Überprüfen Sie vor jedem Mähen, ob die Schnittmesser, -schrauben und die Mähwerke funktionsfähig sind. Tauschen Sie abgenutzte oder defekte Messer und -schrauben als komplette Sätze aus, um die Wucht der Messer beizubehalten.
- Prüfen Sie den Arbeitsbereich gründlich und entfernen Sie alle Objekte, die von der Maschine aufgeschleudert werden könnten.
- Diese Maschine erzeugt ein elektromagnetisches Feld. Wenn Sie ein implantierbares elektronisches medizinisches Gerät tragen, konsultieren Sie Ihren Arzt, bevor Sie diese Maschine verwenden.

Kraftstoffsicherheit

- Seien Sie besonders vorsichtig beim Umgang mit Kraftstoff. Kraftstoff ist brennbar und die Dämpfe sind explosiv.
- Machen Sie alle Zigaretten, Zigarren, Pfeifen und andere Zündquellen aus.
- Verwenden Sie nur einen vorschriftsmäßigen Benzinkanister.
- Entfernen Sie nie den Tankdeckel oder füllen den Kraftstofftank, wenn der Motor läuft oder heiß ist.
- Füllen Sie Kraftstoff nicht in einem geschlossenen Raum auf oder lassen ihn ab.
- Lagern Sie die Maschine oder den Benzinkanister nie an Orten mit offener Flamme, Funken oder Zündflamme, z. B. Warmwasserbereiter, oder anderen Geräten.
- Versuchen Sie niemals, bei Kraftstoffverschüttungen den Motor anzulassen. Vermeiden Sie Zündquellen, bis die Verschüttung verdunstet ist.

Überprüfen des Motorölstands

Prüfen Sie vor dem Anlassen des Motors und vor der Inbetriebnahme der Maschine erst den Ölstand im Kurbelgehäuse, siehe Überprüfen des Motorölstands (Seite 63).

Prüfen der Kühlanlage

Prüfen Sie vor dem Anlassen des Motors und vor Einsatz der Maschine erst die Kühlanlage, siehe Prüfen der Kühlanlage (Seite 75).

Prüfen der Hydraulikanlage

Vor dem Anlassen des Motors und dem Einsatz der Maschine sollten Sie die Hydraulikanlage prüfen, siehe Prüfen des Hydrauliköls (Seite 80).

Entleeren Sie den Wasserabscheider.

Lassen Sie Wasser und andere Verunreinigungen aus dem Wasserabscheider ab Warten des Wasserabscheiders (Seite 67).

Betanken

Fassungsvermögen des Kraftstofftanks

Fassungsvermögen des Kraftstofftanks:79 l.

Empfohlener Kraftstoff

Wichtig: **Verwenden Sie nur Diesel mit extrem niedrigem Schwefelgehalt. Kraftstoff mit höherem Schwefelgehalt verunreinigt den Dieseloxidationskatalysator; dies führt**

zu Betriebsproblemen und verkürzt die Nutzungsdauer der Motorteile.

Das Nichtbefolgen dieser Vorsichtsmaßnahmen zu Motorschäden führen.

- Verwenden Sie nie Kerosin oder Benzin statt Dieselkraftstoff.
- Mischen Sie nie Kerosin oder altes Motoröl mit Dieselkraftstoff.
- Bewahren Sie Kraftstoff nie in Behältern auf, die innen verzinkt sind.
- Verwenden Sie keine Kraftstoffzusätze.

Erdöldiesel

Cetanwert: 45 oder höher

Schwefelgehalt: Extrem niedriger Schwefelgehalt (<15 ppm)

Kraftstofftabelle

Technische Angaben für Dieselkraftstoff	Ort
ASTM D975 Nr. 1-D S15 Nr. 2-D S15	USA
EN 590	Europäische Union
ISO 8217 DMX	International
JIS K2204 Grad Nr. 2	Japan
KSM-2610	Korea

- Verwenden Sie nur sauberen, frischen Dieselkraftstoff oder Biodieselkraftstoff
- Kaufen Sie den Kraftstoff in Mengen ein, die innerhalb von 180 Tagen verbraucht werden können; damit stellen Sie sicher, dass der Kraftstoff frisch ist.

Verwenden Sie bei Temperaturen über -7 °C Sommerdiesel (Nr. 2-D) und bei niedrigeren Temperaturen Winterdiesel (Nr. 1-D oder Nr. 1-D/2-D-Mischung).

Hinweis: Bei Verwendung von Winterdiesel bei niedrigeren Temperaturen besteht ein niedrigerer Flammpunkt und Kaltflussmerkmale, die das Anlassen vereinfachen und ein Verstopfen des Kraftstofffilters vermeiden.

Die Verwendung von Sommerkraftstoff über -7 °C erhöht die Lebensdauer der Kraftstoffpumpe und steigert im Vergleich zum Winterkraftstoff die Kraft.

Verwenden von Biodiesel

Diese Maschine kann auch mit einem Kraftstoff eingesetzt werden, der bis zu B20 mit Biodiesel vermischt ist (20 % Biodiesel, 80 % Benzindiesel).

Schwefelgehalt: Extrem niedriger Schwefelgehalt (<15 ppm)

Technische Daten für Biodiesel-Kraftstoff:ASTM D6751 oder EN 14214

Technische Angaben für Mischkraftstoff: ASTM D975, EN 590 oder JIS K2204

Wichtig: **Der Erdöldieselanteil muss einen extrem niedrigen Schwefelgehalt haben.**

Befolgen Sie die nachstehenden Sicherheitsvorkehrungen:

- Biodieselmischungen können lackierte Oberflächen beschädigen.
- Verwenden Sie B5 (Biodiesel-Inhalt von 5 %) oder geringere Mischungen in kaltem Wetter.
- Prüfen Sie Dichtungen und Schläuche, die mit Kraftstoff in Kontakt kommen, da sie sich nach längerer Zeit abnutzen können.
- Nach der Umstellung auf Biodieselmischungen kann es zum Verstopfen des Kraftstofffilters kommen.
- Weitere Informationen erhalten Sie vom offiziellen Toro-Vertragshändler.

Betanken

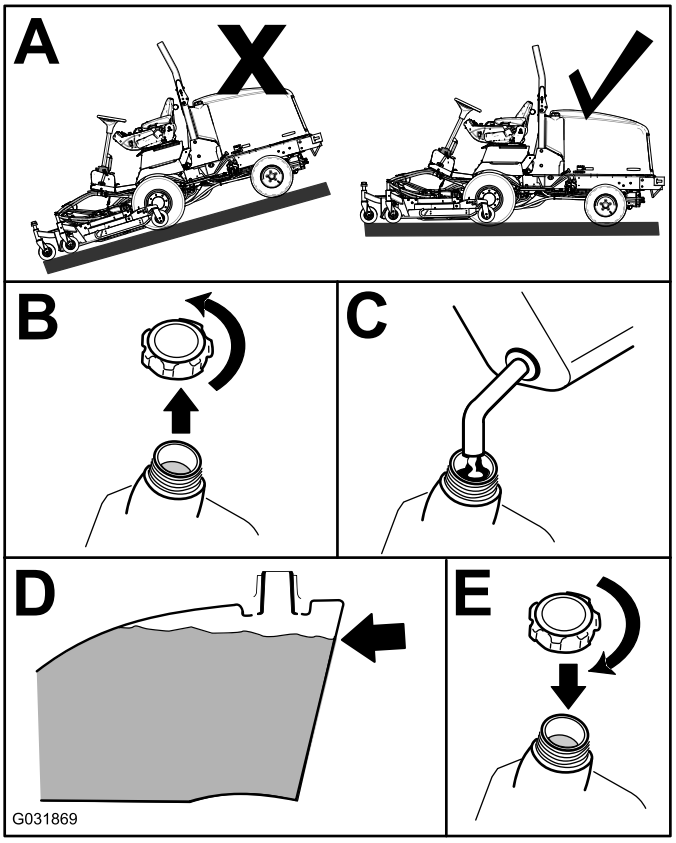

Bild 11

Füllen Sie den Tank bis ca. 6 mm bis 13 mm unterhalb der Tankoberseite, nicht des Füllstutzens, mit Nr. 2 Dieselkraftstoff.

Hinweis: Füllen Sie den Kraftstofftank falls möglich nach jeder Verwendung, dadurch verringert sich eine mögliche Kondensationsablagerung im Kraftstofftank.

Prüfen des Reifendrucks

Wartungsintervall: Bei jeder Verwendung oder täglich

⚠ GEFAHR

Ein niedriger Reifendruck reduziert die Maschinenstabilität an den Seiten von Hängen. Das kann zu einem Überschlagen führen und schwere oder tödliche Körperverletzungen zur Folge haben kann.

Achten Sie darauf, dass der Reifendruck nicht zu niedrig ist.

Der richtige Reifendruck ist 1,72-2,07 bar.

Wichtig: **Behalten Sie den korrekten Reifendruck bei, um eine gute Schnittqualität und optimale Maschinenleistung zu gewährleisten. Stellen Sie den Reifendruck nicht zu niedrig ein.**

Prüfen Sie den Reifendruck in allen Reifen, bevor Sie die Maschine verwenden.

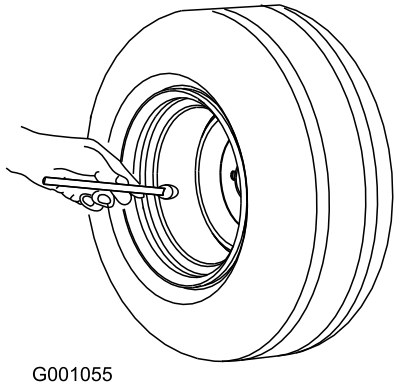

G001055

g001055

Bild 12

Prüfen des Drehmoments der Radmuttern

Wartungsintervall: Nach der ersten Betriebsstunde

Nach 10 Betriebsstunden

Alle 200 Betriebsstunden

⚠ WARNUNG:

Wenn Sie die Radmuttern nicht fest genug ziehen, kann es zu Verletzungen kommen.

Ziehen Sie die Radmuttern mit dem korrekten Drehmomentwert an.

Ziehen Sie die Radmuttern mit 115-136 N·m in der in Bild 13 und Bild 14 angegebenen Reihenfolge an.

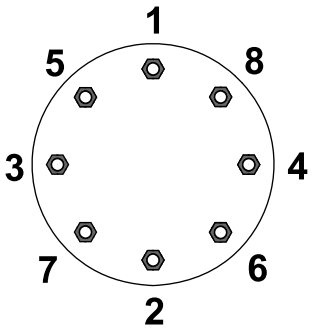

G033358

g033358

Bild 13

Vorderräder

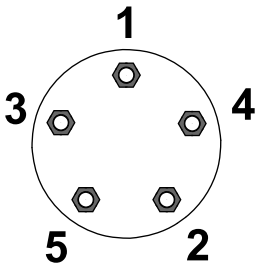

G033359

g033359

Bild 14

Hinterräder

Einstellen der Spiegel

Nur Modell mit Kabine

Rückspiegel

Setzen Sie sich auf den Sitz und stellen den Rückspiegel ein, um die beste Sicht durch das Heckfenster zu haben (Bild 15). Ziehen Sie den Hebel nach hinten, um den Spiegel zu kippen und die Helligkeit und Spiegelung des Lichts zu verringern.

Seitenspiegel

Setzen Sie sich auf den Sitz und lassen die Seitenspiegel von einer anderen Person einstellen,

um die beste Sicht seitlich an der Maschine zu erhalten (Bild 15).

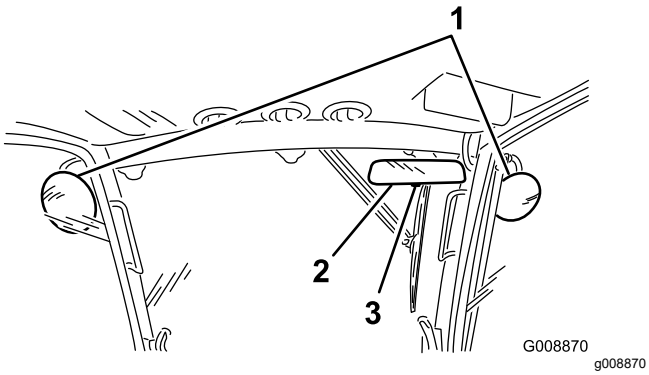

Bild 15

1. Seitenspiegel
2. Rückspiegel
3. Hebel

Einstellen der Scheinwerfer

Optionales Zubehör

1. Lösen Sie die Befestigungsmuttern und stellen Sie jeden Scheinwerfer so ein, dass er direkt nach vorne zeigt.

   Hinweis: Ziehen Sie die Befestigungsmutter gerade so weit fest, dass der Scheinwerfer sich nicht verstellt.
2. Legen Sie ein flaches Blechstück über die Vorderseite des Scheinwerfers.
3. Befestigen Sie ein magnetisches Winkelmesser an der Platte.
4. Halten Sie alle Teile fest und neigen gleichzeitig den Scheinwerfer vorsichtig um 3 Grad nach unten; ziehen Sie die Mutter dann fest.
5. Wiederholen Sie diesen Schritte am anderen Scheinwerfer.

Einstellen des Überrollschutzes

⚠ WARNUNG:

Lassen Sie den Überrollbügel aufgestellt und arretiert und legen Sie den Sicherheitsgurt an, um schwere oder tödliche Verletzungen aufgrund eines Überschlagens zu vermeiden.

Stellen Sie sicher, dass der Sitz durch den Sitzriegel gesichert ist.

⚠ WARNUNG:

Es besteht kein Überrollschutz, wenn der Überrollbügel abgesenkt ist.

- **Setzen Sie die Maschine nicht auf unebenem Terrain oder an einer Hanglage ein, wenn der Überrollschutz abgesenkt ist.**
- **Senken Sie den Überrollbügel nur dann ab, wenn es wirklich erforderlich ist.**
- **Legen Sie bei abgesenktem Überrollbügel keinen Sicherheitsgurt an.**
- **Fahren Sie langsam und vorsichtig.**
- **Richten Sie den Überrollbügel sofort wieder auf, wenn die Höhe es zulässt.**
- **Achten Sie sorgfältig auf die lichte Höhe (wie z. B. zu Ästen, Pforten, Stromkabeln), bevor Sie unter irgendeinem Hindernis durchfahren, damit Sie diese nicht berühren.**

Absenken des Überrollbügels

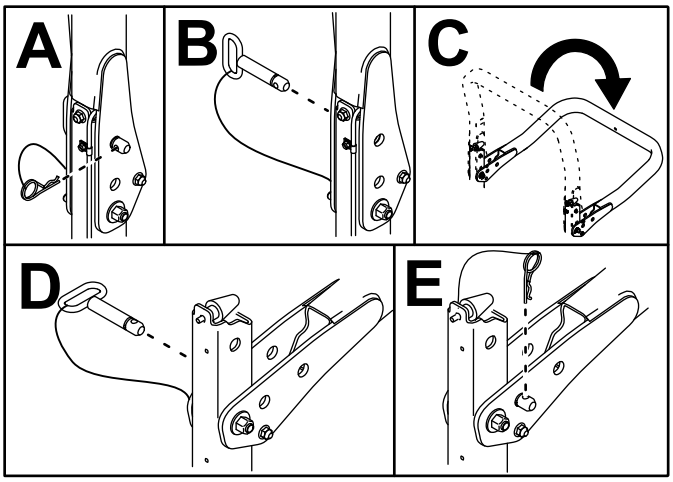

g221650

Bild 16

Hochklappen des Überrollbügels

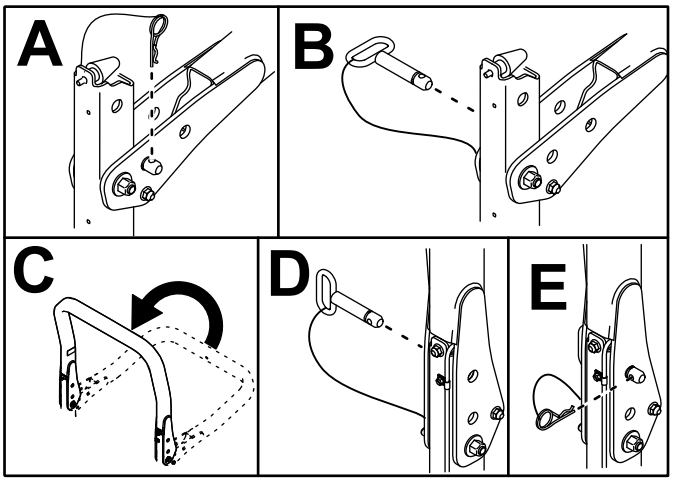

g221651

Bild 17

Einstellen der Schnitthöhe

Mittleres Mähwerk

Die Schnitthöhe lässt sich in Schritten von 13 mm von 25 mm bis 127 mm einstellen. Positionieren Sie zum Verstellen der Schnitthöhe an des mittleren Mähwerks die Laufradachsen in die oberen oder unteren Löcher der Laufradgabeln, legen Sie die gleiche Anzahl von Distanzstücken auf die Laufradgabeln oder nehmen Sie sie ab. Befestigen Sie dann die hintere Kette im gewünschten Loch.

1. Parken Sie die Maschine auf einer ebenen Fläche.
2. Lassen Sie den Motor an und heben Sie die Mähwerke an, um die Schnitthöhe zu ändern.
3. Stellen Sie nach dem Anheben des Mähwerks den Motor ab, aktivieren Sie die Feststellbremse und ziehen Sie den Schlüssel ab.
4. Stecken Sie die Laufradachsen in allen Laufradgabeln in die gleichen Löcher.

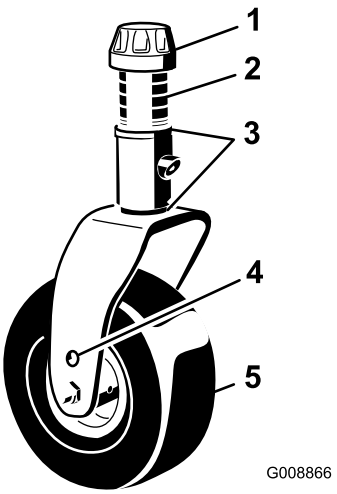

g008866

Bild 18

1. Spannkappe
2. Distanzstücke
3. Beilagscheiben
4. Oberes Achsenbefestigungsloch
5. Laufrad

Hinweis: Wenn Sie mit einer Schnitthöhe von 64 mm oder höher arbeiten, setzen Sie den Achsenbolzen im unteren Loch der Laufradgabel ein, um eine Grasansammlung zwischen dem Rad und der Gabel zu vermeiden. Wenn Sie mit einer Schnitthöhe von unter 64 mm arbeiten und eine Grasansammlung feststellen, ändern Sie die Maschinenrichtung, um Schnittgut aus dem Rad- bzw. Gabelbereich herauszuziehen.

5. Entfernen Sie die Spannkappe von der Spindelwelle und ziehen die Spindel aus dem Laufradarm heraus (Bild 18).

6. Legen Sie zwei Beilagscheiben so auf die Spindelwelle, wie sie ursprünglich montiert waren.

   Hinweis: Diese Beilagscheiben erfordern eine Nivellierung über die ganze Breite der Mähwerke. Schieben Sie die entsprechende Anzahl von Distanzstücken (13 mm) (siehe die nachstehende Tabelle) auf die Spindelwelle, um die gewünschte Schnitthöhe zu erhalten; schieben Sie dann die Scheibe auf die Welle.

   Beachten Sie die nachstehende Tabelle, um die richtige Kombination von Distanzstücken für die jeweilige Einstellung zu ermitteln (Bild 19):

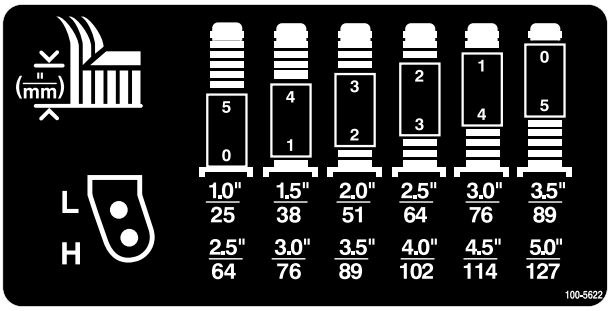

decal100-5622nc

Bild 19

7. Schieben Sie die Laufradspindel durch den vorderen Laufradarm.
8. Bringen Sie die Beilagscheiben (wie vom Werk geliefert) an und ziehen die restlichen Distanzstücke auf die Spindelwelle.
9. Bringen Sie die Spannkappe an, um das Teil zu befestigen.
10. Entfernen Sie den Splint und den Lastösenbolzen, mit denen die Schnitthöhenkette an der Rückseite des Mähwerks befestigt ist (Bild 20).

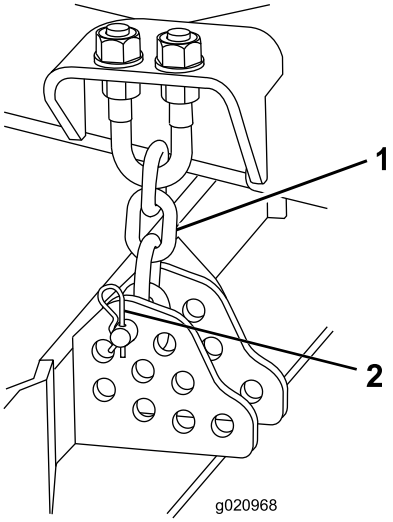

g020968

Bild 20

1. Schnitthöhenkette
2. Lastösenbolzen und Splint

11. Montieren Sie die Schnitthöhenketten im gewünschten Schnitthöhenloch und befestigen Sie sie mit dem Splint und dem Lastösenbolzen (Bild 21).

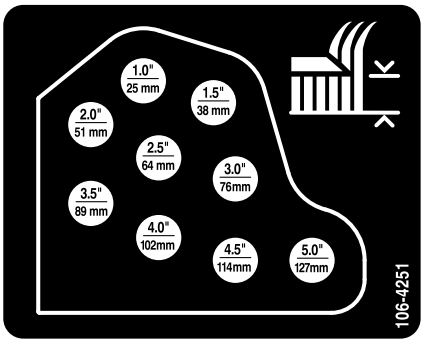

decal106-4251nc

Bild 21

Hinweis: Stellen Sie den Unterfahrschutz und die Radstelzen auf die höchste Stellung ein, wenn Sie eine Schnitthöhe von 25 mm, 38 mm oder gelegentlich 51 mm benutzen.

Flügelmähwerke

Die Schnitthöhe der Flügelmähwerke lässt sich durch Hinzufügen oder Entfernen einer gleichen Anzahl von Distanzstücken von den Laufradgabeln, Umstecken der Laufradachsen in die höheren oder tieferen Schnitthöhenlöcher in den Laufradgabeln und Befestigen der Gelenkarme in den ausgewählten Schnitthöhen-Bügellöchern verändern.

1. Stecken Sie die Laufradachsen in allen Laufradgabeln in die gleichen Löcher (Bild 22 und Bild 24).

2. Entfernen Sie die Spannkappe von der Spindelwelle und ziehen die Spindel aus dem Laufradarm heraus (Bild 22).

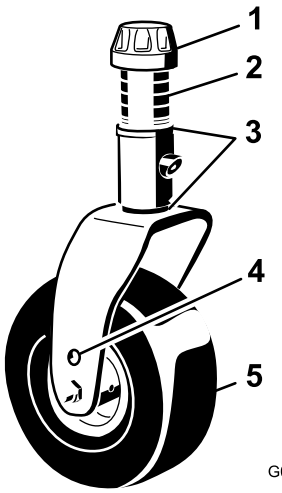

g008866

Bild 22

1. Spannkappe
2. Distanzstücke
3. Beilagscheiben
4. Oberes Achsenbefestigungsloch
5. Laufrad

3. Legen Sie zwei Beilagscheiben so auf die Spindelwelle, wie sie ursprünglich montiert waren.

   Hinweis: Diese Beilagscheiben sind erforderlich, um alle Mähwerke über die Breite auf ein Niveau zu bringen. Schieben Sie die entsprechende Anzahl von Distanzstücken (13 mm) (siehe die nachstehende Tabelle) auf die Spindelwelle, um die gewünschte Schnitthöhe zu erhalten, schieben Sie dann die Scheibe auf die Welle.

   Beachten Sie die nachstehende Tabelle, um die richtige Kombination von Distanzstücken für die jeweilige Einstellung zu ermitteln (Bild 23).

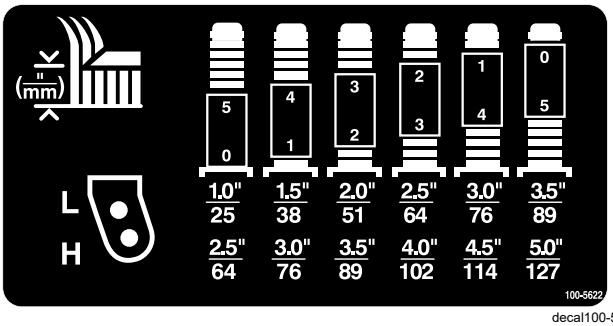

decal100-5622nc

Bild 23

4. Schieben Sie die Laufradspindel durch den vorderen Laufradarm.

5. Bringen Sie die Beilagscheiben (wie vom Werk geliefert) an und ziehen die restlichen Distanzstücke auf die Spindelwelle.
6. Entfernen Sie den Splint und die Lastösenbolzen von den Laufradgelenkarmen (Bild 24).
7. Drehen Sie die Spannstange, um den Gelenkarm anzuheben oder abzusenken, bis die Löcher mit den ausgewählten Löchern in der Schnitthöhenhalterung im Mähwerkrahmen ausgerichtet sind (Bild 24 und Bild 25).

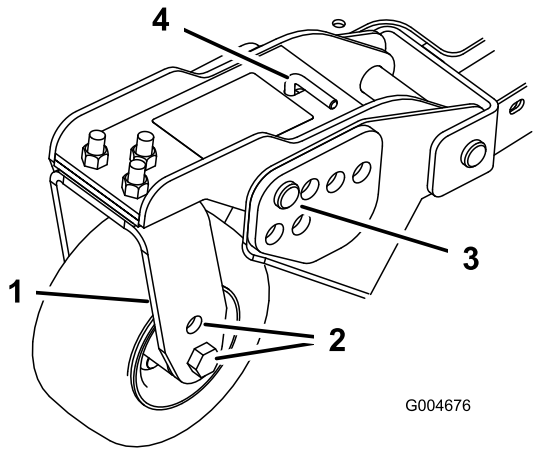

g004676

Bild 24

1. Laufradgelenkarm
2. Achsenbefestigungslöcher
3. Lastösenbolzen und Splint
4. Spannstange

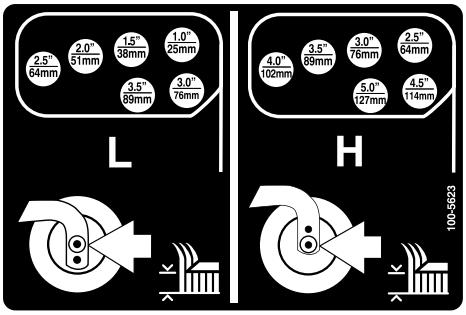

decal100-5623nc

Bild 25

8. Stecken Sie die Lastösenbolzen ein und befestigen Sie sie mit den Splints.
9. Drehen Sie die Spannstange nach links (handfest), um die Einstellung zu spannen.

Einstellen des Unterfahrschutzes

Montieren Sie den Unterfahrschutz in der unteren Stellung, wenn Sie mit Schnitthöhen über 64 mm arbeiten, und in der höheren Stellung, wenn Sie mit Schnitthöhen unter 64 mm arbeiten.

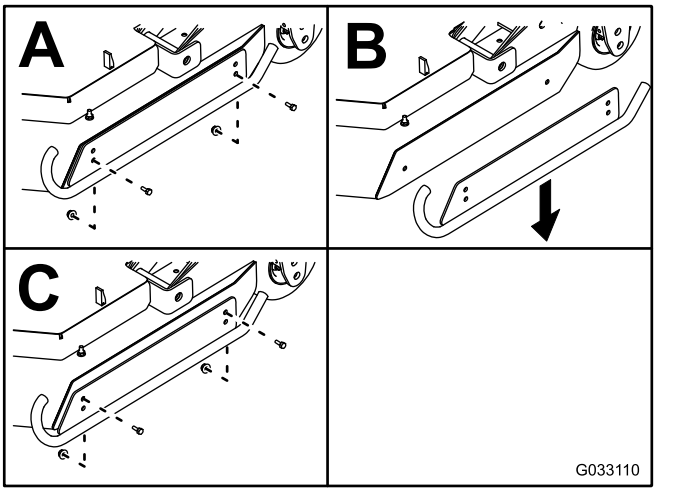

g033110

Bild 26

Einstellen der Mähwerkrollen

Befestigen Sie die Mähwerkrollen in der unteren Stellung, wenn Sie mit Schnitthöhen über 64 mm arbeiten und in der höheren Stellung, wenn Sie mit Schnitthöhen unter 64 mm arbeiten.

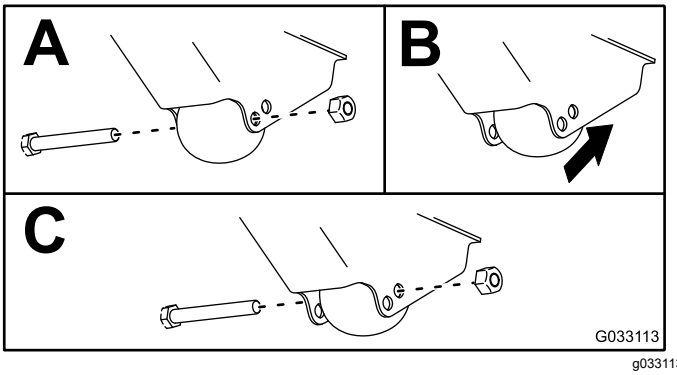

g033113

Bild 27

Einstellen des Messers

Wichtig: **Denken Sie bei Maschinen mit mehreren Schnittmessern daran, dass ein sich bewegendes Messer das Mitdrehen anderer Messer verursachen kann.**

Für den richtigen Betrieb des Mähwerks muss ein Abstand von 10 mm bis 16 mm zwischen den Messerspitzen des Seiten- und mittleren Mähwerks bestehen (Bild 28).

1. Heben Sie das Mähwerk so weit an, dass die Messer sichtbar sind. Stützen Sie den mittleren Mähwerkbereich ab, damit er nicht aus Versehen runterfallen kann.

   Hinweis: Die Seitenmähwerke müssen horizontal zum mittleren Mähwerk sein.

2. Drehen Sie ein mittleres und ein daneben befindliches seitliches Messer, sodass die Messerspitzen ausgerichtet sind. Messen Sie den Abstand zwischen den Messerspitzen (Bild 28).

   Hinweis: Der Abstand sollte ungefähr 10-16 mm betragen.

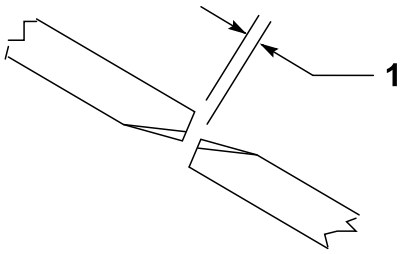

g223264

Bild 28

1. Abstand: 10-16 mm

3. Sie können den Abstand mit der Einstellschraube am hinteren Gelenkverbindungsteil des Mähwerks einstellen (Bild 29).
4. Lösen Sie die Klemmmutter an der Einstellschraube.
5. Lösen oder ziehen Sie die Einstellschrauben an, bis ein Abstand von 10-16 mm erreicht ist. Ziehen Sie die Klemmmutter dann fest.
6. Wiederholen Sie die Schritte an der gegenüberliegenden Seite des Mähwerks.

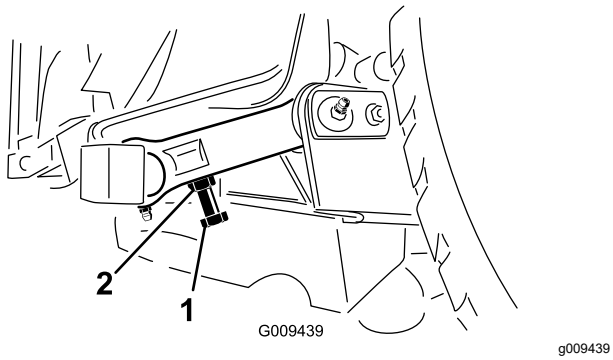

Bild 29

1. Einstellschraube
2. Klemmmutter

Korrektur einer Unausgeglichenheit zwischen den Mähwerken

Aufgrund unterschiedlicher Rasenbedingungen und der Gegengewichtseinstellung der Zugmaschine sollten Sie das Schnittbild vor dem eigentlichen Mähvorgang durch einen Test prüfen.

1. Stellen Sie alle Mähwerke auf die gewünschte Schnitthöhe ein, siehe Einstellen der Schnitthöhe (Seite 29).
2. Prüfen Sie den Reifendruck in den Vorder- und Hinterreifen der Maschine und stellen ihn auf 1,72-2,07 bar ein.
3. Prüfen Sie den Druck in allen Reifen der Laufräder für das Mähwerk und stellen Sie ihn auf 3,45 bar ein.
4. Prüfen Sie die Ladung und den Gegengewichtsdruck, wenn der Motor im HOHEN LEERLAUF läuft; verwenden Sie dazu die hydraulischen Testanschlüssen.

   Hinweis: Stellen Sie das Gegengewicht auf 22,41 bar ein.
5. Prüfen Sie auf verbogene Schnittmesser, siehe Prüfen auf verbogene Messer (Seite 86).
6. Mähen Sie einen Testbereich, um sicherzustellen, dass alle Mähwerke auf der gleichen Schnitthöhe mähen.
7. Machen Sie eine ebene Fläche mit einem Lineal (Mindestlänge 2 m) ausfindig, wenn die Mähwerke weiter eingestellt werden müssen.
8. Heben Sie die Schnitthöhe auf 7,6 cm bis 10,1 cm an, um das Niveau der Messer leichter zu messen, siehe Einstellen der Schnitthöhe (Seite 29).
9. Senken Sie die Mähwerke auf eine ebene Oberfläche ab und entfernen Sie die Abdeckungen von der Oberseite der Mähwerke.
10. Lockern Sie die Bundmutter, mit der die Spannscheibe befestigt ist, um den Riemen der Mähwerke zu entspannen.

Einrichten des mittleren Mähwerks

Hinweis: Zum Anziehen der Spannkappe sollten Sie das Werkzeug von Toro (Bestellnummer 121-3874) verwenden.

1. Drehen Sie die Schnittmesser jeder Spindel, bis die Enden nach vorne und hinten gerichtet sind.
2. Messen Sie die Entfernung vom Boden bis zur vorderen Spitze der Schnittkante.
3. Stellen Sie die Beilagscheiben (3 mm) an den vorderen Laufradgabeln auf die entsprechende Schnitthöhe auf dem Aufkleber ein (Bild 30), siehe Einstellen der Schnitthöhe (Seite 29).

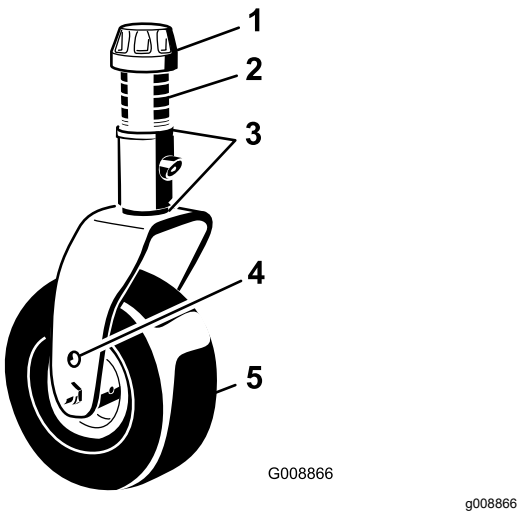

Bild 30

1. Spannkappe
2. Distanzstücke
3. Beilagscheiben
4. Oberes Achsenbefestigungsloch
5. Laufrad

Einrichten der Seitenmähwerke

1. Drehen Sie das Messer jeder Spindel, bis die Enden nach vorne und hinten zeigen.
2. Messen Sie die Entfernung vom Boden bis zur vorderen Spitze der Schnittkante.
3. Stellen Sie die Beilagscheiben (3 mm) an den vorderen Laufradgabeln auf die entsprechende Schnitthöhe auf dem Aufkleber ein (Bild 31).

   Hinweis: Weitere Informationen zur äußeren Spindel finden Sie unter Einstellen der Schnitthöhe (Seite 29).

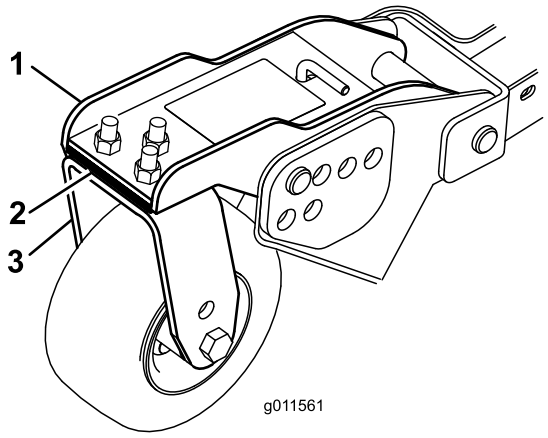

Bild 31

1. Vorderer Laufradarm
2. Beilagscheiben
3. Vordere Laufradgabel

Anpassen der Schnitthöhe zwischen den einzelnen Mähwerke

1. Stellen Sie das Messer seitlich an der äußeren Spindel beider Seitenmähwerke.

   Hinweis: Messen Sie die Entfernung vom Boden bis zur vorderen Spitze der Schnittkante beider Mähwerke und vergleichen Sie die Maße. Der Unterschied zwischen den Werten darf nicht größer als 3 mm sein. Führen Sie jetzt noch keine Einstellungen durch.
2. Stellen Sie das Messer der inneren Spindel des Seitenmähwerks und die entsprechende äußere Spindel des Frontmähwerks seitlich.

   Hinweis: Messen Sie die Entfernung vom Boden zur Spitze der inneren Schnittkante des Seitenmähwerks sowie die der entsprechenden Außenkante des vorderen Mähwerks und vergleichen beide Werte miteinander. Der Wert für das Seitenmähwerks sollte sich höchstens um 3 mm von das Frontmähwerks unterscheiden.

Hinweis: Bei angesetztem Gegengewicht müssen die Laufräder aller drei Mähwerke Bodenkontakt haben.

Hinweis: Wenn Sie eine Einstellung durchführen müssen, um die Schnitthöhe der Front- und Seitenmähwerke aufeinander abzustimmen, sollten Sie nur die **Seitenmähwerke** einstellen.

3. Wenn die innere Schnittkante des Seitenmähwerks im Verhältnis zur äußeren Kante das Frontmähwerks zu hoch ist, entfernen Sie eine Beilagscheibe (3 mm) von der Unterseite des vorderen inneren Laufradarms am Mähwerk (Bild 31).

   Hinweis: Prüfen Sie den Wert zwischen den äußeren Kanten beider Seitenmähwerke sowie der inneren Kante des Seitenmähwerks und der äußeren Kante des Frontmähwerks.

4. Wenn die Innenkante weiterhin zu hoch ist, entfernen Sie eine weitere Beilagscheibe von der Unterseite des vorderen inneren Laufradarms des Seitenmähwerks **und** eine Beilagscheibe vom vorderen äußeren Laufradarm des Seitenmähwerks.

5. Wenn die innere Kante des Seitenmähwerks im Verhältnis zur äußeren Kante das Frontmähwerks zu tief ist, fügen Sie eine Beilagscheibe an der Unterseite des vorderen inneren Laufradarms an des Seitenmähwerks hinzu.

   Hinweis: Prüfen Sie den Wert zwischen den äußeren Kanten beider Seitenmähwerke sowie der inneren Kante des Seitenmähwerks und der äußeren Kante das Frontmähwerks.

6. Wenn die Innenkante weiterhin zu hoch ist, fügen Sie eine Beilagscheibe an der Unterseite des vorderen inneren Laufradarms des Seitenmähwerks hinzu **und** fügen Sie dem vorderen äußeren Laufradarm des Seitenmähwerks eine Beilagscheibe hinzu.

7. Wenn die Schnitthöhe an den Kanten des Front- und Seitenmähwerks gleich ist, prüfen Sie, ob die Neigung des Seitenmähwerks noch 8 mm bis 11 mm ist.

   Hinweis: Korrigieren Sie die Neigung bei Bedarf.

Prüfen der Sicherheitsschalter

Wartungsintervall: Bei jeder Verwendung oder täglich

Die Elektroanlage der Maschine hat Sicherheitsschalter. Mit diesen Schaltern kuppeln Sie entweder die Zugmaschine oder die Zapfwelle aus, wenn Sie den Sitz verlassen. Wenn Sie die Zapfwelle auskuppeln und die Feststellbremse aktivieren, bevor Sie den Sitz verlassen, läuft der Motor weiter.

1. Fahren Sie die Maschine langsam auf eine größere, offene Fläche. Senken Sie das Mähwerk ab, stellen Sie den Motor ab und aktivieren Sie die Feststellbremse.

2. Nehmen Sie auf dem Sitz Platz und treten auf das Fahrpedal. Versuchen Sie anschließend, den Motor zu starten. Der Motor sollte nicht starten. Wenn der Motor anspringt, haben die Sicherheitsschalter einen Defekt, den Sie vor der Verwendung beheben müssen.

3. Setzen Sie sich auf den Sitz, lassen Sie den Motor an und kuppeln Sie die Zapfwelle ein. Sitzen Sie bei eingekuppelter Zapfwelle auf dem Sitz und stehen Sie dann vom Sitz auf. Die Zapfwelle sollte nach einer kurzen Verzögerung ausgekuppelt werden. Wenn die Zapfwelle einkuppelt, haben die Sicherheitsschalter einen Defekt, den Sie vor dem Einsatz beheben müssen.

4. Nehmen Sie auf dem Sitz Platz, aktivieren Sie die Feststellbremse und starten Sie den Motor. Bewegen Sie das Fahrpedal aus der NEUTRAL-Stellung. Im InfoCenter wird „traction not allowed“ angezeigt, und die Maschine sollte sich nicht bewegen. Wenn die Maschine doch läuft, sind die Sicherheitsschalter defekt, die vor dem Einsatz repariert werden müssen.

Auswählen eines Messers

	Atomic Messer	Flat-Sail-Messer	Standard Sail-Blade	Medium Sail-Blade
Graszustand	Nass, klebrig und Frühlingswuchs	Leichter oder spärlicher Rasen	Normaler Schnitt	Alle Bedingungen bis starker Wuchs
Laubmulchen	Funktioniert gut	Nicht verwenden	Funktioniert gut	Funktioniert gut
Vorteile	Weniger Auftrieb, bricht verklumpte Schnittgutteile auf	Erzeugt nicht viel Luftstrom in staubigem, sandigem und dünnem Gras	Insgesamt gute Leistung	Mehr Auftrieb und weniger Turbulenzen als Standardmesser, insgesamt gut
Nachteile	Weniger Auftrieb und geringere Verteilung unter schweren Bedingungen	Nicht empfohlen für normale bis schwere Bedingungen		

Übersicht des InfoCenter Displays

Das Display zeigt Informationen über Ihr Fahrzeug an, zum Beispiel Betriebszustand, unterschiedliche Diagnose- und andere Fahrzeuginformationen. Es gibt mehrere Bildschirme auf dem Display. Sie können jederzeit zwischen den Bildschirmen wechseln, wenn Sie eine Display-Taste drücken und den entsprechenden Richtungspfeil auswählen.

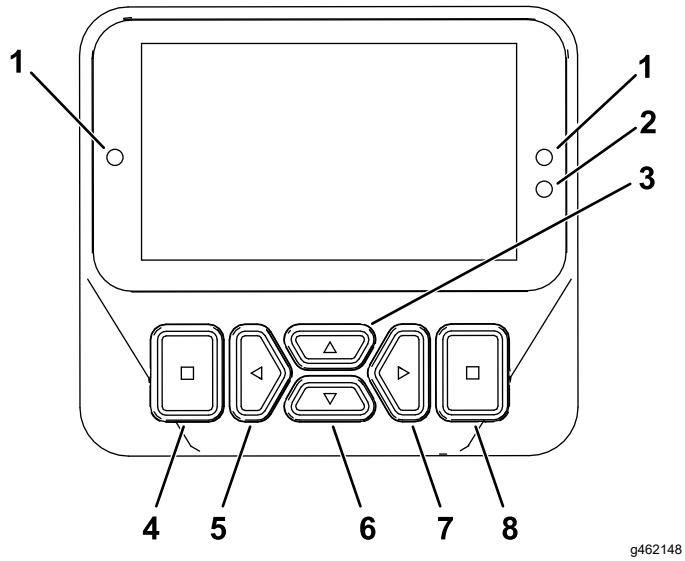

Bild 32

1. Anzeigeleuchte
2. Helligkeitssensor des Displays
3. Navigationstaste: nach oben
4. Zurück/Beenden-Taste
5. Navigationstaste: Wert verringern / links
6. Navigationstaste: nach unten
7. Navigationstaste: Wert erhöhen / rechts
8. Eingabe-/Auswählen-Taste

Hinweis: Der Zweck jeder Taste hängt von den aktuellen Erfordernissen ab. Jede Taste ist mit einem Symbol beschriftet, das die aktuelle Funktion anzeigt.

Beschreibung der InfoCenter-Symbole

	Betriebsstundenzähler
	Seitenwechsel
	Einstellungen des virtuellen Pedalanschlags
	Die Glühkerzen sind aktiviert.
	Der Bediener muss auf dem Sitz sitzen.
	Die Feststellbremse ist aktiviert.
	Kühlmitteltemperatur (°C oder °F)
	Fahrpedal
	Der Tempomat ist aktiviert.
	Anforderung für Standby-Regeneration zurücksetzen
	Anforderung für geparkte oder Wiederherstellungsregeneration
ACK	Eine geparkte oder Wiederherstellungsregeneration wird ausgeführt.

Beschreibung der InfoCenter-Symbole (cont'd.)

	Hohe Abgastemperatur
	Fehlfunktion der NOx-Steuerungsdiagnose: fahren Sie die Maschine zurück in die Werkstatt und wenden Sie sich an Ihren autorisierten Toro-Vertragshändler (ab Softwareversion U).
	Die Zapfwelle ist deaktiviert.
	Die Zapfwelle ist eingekuppelt.
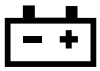	Akku
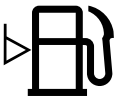	Kraftstoffstand
	Warnung
	Aktiv
	Inaktiv
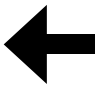	Zurück
	Weiter
	Die Schneideinheiten sind angehoben.
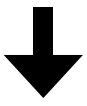	Die Schneideinheiten sind abgesenkt.
	Vorheriger Bildschirm
	Schnell

Beschreibung der InfoCenter-Symbole (cont'd.)

	Langsam
	Wert erhöhen
	Wert verringern
	Menü
	Hoch/runter scrollen
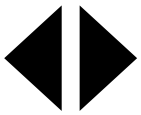	Links/rechts scrollen
	Verriegelt
PIN	PIN-Passcode

Verwenden der Menüs

Drücken Sie auf dem Hauptbildschirm die Taste für den Menüzugriff, um das InfoCenter-Menüsystem zu öffnen. Das Hauptmenü wird angezeigt. In den folgenden Tabellen finden Sie eine Zusammenfassung der Optionen, die in den Menüs verfügbar sind:

Hauptmenü: Menüelement	Beschreibung
Fehler	Das Fehler-Menü enthält eine Liste der letzten Maschinendefekte. Weitere Informationen zum Fehler-Menü und den im Menü enthaltenen Angaben finden Sie in der *Wartungs-bedienungsanleitung* oder wenden Sie sich an den offiziellen Toro Vertragshändlers.
Wartung	Das Menü „Wartung“ enthält Informationen zur Maschine, u. a. Betriebsstundenzähler und ähnliche Angaben.
Diagnostik	Im Menü „Diagnostics“ wird der Zustand der Maschinenschalter, Sensoren sowie der Steuerausgabe angezeigt. Diese Angaben sind bei der Problembehebung nützlich, da Sie sofort sehen, welche Bedienelemente der Maschinen EIN- oder AUSGESCHALTET sind.

Einstellungen	Im Einstellungen-Menü können Sie Konfigurationsvariablen auf der Anzeige anpassen und ändern.
Maschineneinstellungen🔒	Im Menü Maschineneinstellungen können Sie die Schwellenwerte für den automatischen Leerlauf, die Geschwindigkeit, Smart Power, den Rückfahralarm und den Neigungssensor einstellen.
Info	Im Info-Menü wird die Modellnummer, Seriennummer und Softwareversion der Maschine aufgelistet.

Service: Menüelement	**Beschreibung**
Hours	Listet die Gesamtbetriebsstunden der Maschine, des Motors und der Zapfwelle auf, sowie die Transportstunden der Maschine und fälligen Kundendienst.
Counts	Listet zahlreiche Ereignisse für die Maschine auf.
DPF Regeneration	Die Option für die Regeneration des Dieselpartikelfilters und die Untermenüs für den Dieselpartikelfilter
Lüfter umkehren	Ermöglicht den Start eines umgekehrten Lüfterzyklus.
Kraftstoffmenge🔒	Listet die durchschnittliche Kraftstoffmenge auf.
Fahrpedal🔒	Listet die Kalibrierungswerte des Fahrpedals auf und ermöglicht die Kalibrierung des Fahrpedals.

Diagnostics: Menüelement	**Beschreibung**
Linkes Mähwerk	Zeigt die Ein- und Ausgangsleistung dieser Komponenten an.
Mittleres Mähwerk	
Rechtes Mähwerk	
Fahrpedal	
Antrieb	
Hoher/Niedriger Bereich	
PTO	
Engine	
Tempomat	
Scheinwerferkit	

Einstellungen: Menüelement	**Beschreibung**
PIN eingeben	Ermöglicht einer Person (Vorarbeiter/Mechaniker), die von Ihrer Firma dazu berechtigt ist, mit dem PIN-Code auf die geschützten Menüs zuzugreifen
Geschützte Einstellungen🔒	Ermöglicht einer Person, die von Ihrer Firma dazu berechtigt ist, mit dem PIN-Code auf die geschützten Einstellungen zuzugreifen.
Standardeinstellungen wiederherstellen🔒	Setzt die Einstellungen auf die Standardeinstellungen zurück.
Backlight [Hintergrundbeleuchtung]	Steuert die Helligkeit des LCD-Displays.
Sprache	Steuert die für das InfoCenter verwendete Sprache*.
Schriftgröße	Steuert die Größe der Schrift auf dem Display.
Maßeinheiten	Steuert die auf dem InfoCenter verwendeten Maßeinheiten (englische oder metrisch).

Hinweis: Das Menü Maschineneinstellungen wird nur angezeigt, wenn die PIN eingegeben wurde.

Maschineneinstellungen: Menüelement🔒	**Beschreibung**
Autom. Leerlauf 🔒	Steuert die Dauer, bevor der Motor in den Leerlauf wechselt, wenn die Maschine nicht verwendet wird
Mähgeschwindigkeit 🔒	Steuert die maximale Mähgeschwindigkeit (niedriger Bereich).
Transportgeschwindigkeit 🔒	Steuert die maximale Transportgeschwindigkeit (hoher Bereich).
Smart Power 🔒	Ein- und Ausschalten von Smart Power.
Rückfahralarm🔒	Zeigt an, dass ein Rückfahralarm installiert ist.
Slope Sensor Installed [Neigungssensor installiert] 🔒	Zeigt an, dass ein Neigungssensor installiert ist.

Info: Menüelement	**Beschreibung**
Modell	Listet die Modellnummer der Maschine auf.
Seriennummer	Listet die Seriennummer der Maschine auf.
S/W Rev	Listet die Softwarerevision des Hauptsteuergeräts auf.
Stufe V	Zeigt je nach Motor ja oder nein an.

XDM-2700🔒	Listet die Softwarerevision des InfoCenter auf
CAN🔒	Listet den Status des Maschinenkommunikationsbusses auf
S/W Rev-S🔒	Listet die Softwarerevision der sekundären Steuerung auf.

🔒Geschützt unter den geschützten Menüs – Nur durch die Eingabe der PIN zugänglich

Geschützte Menüs

Unter dem Menü EINSTELLUNGEN im InfoCenter befinden sich die Einstellmöglichkeiten für die Betriebskonfigurationen. Um diese Einstellungen zu sperren, benutzen Sie das GESCHÜTZTE MENÜ.

Hinweis: Bei der Auslieferung programmiert der Händler den anfänglichen Passcode.

Zugreifen auf die geschützten Menüs

Hinweis: Der werksseitige Standard für den PIN-Code für Ihre Maschine ist entweder 0000 oder 1234.

Wenn Sie den PIN-Code geändert und vergessen haben, wenden Sie sich an den offiziellen Toro-Vertragshändler.

1. Blättern Sie vom HAUPTMENÜ zum Menü EINSTELLUNGEN und drücken Sie die Auswahltaste (Bild 33).

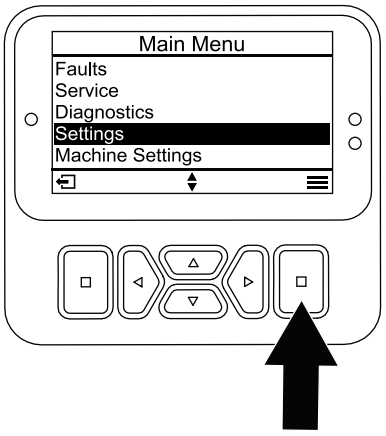

g471349

Bild 33

2. Blättern in den EINSTELLUNGEN bis zu PIN EINGEBEN und drücken Sie die Auswahltaste (Bild 34A).

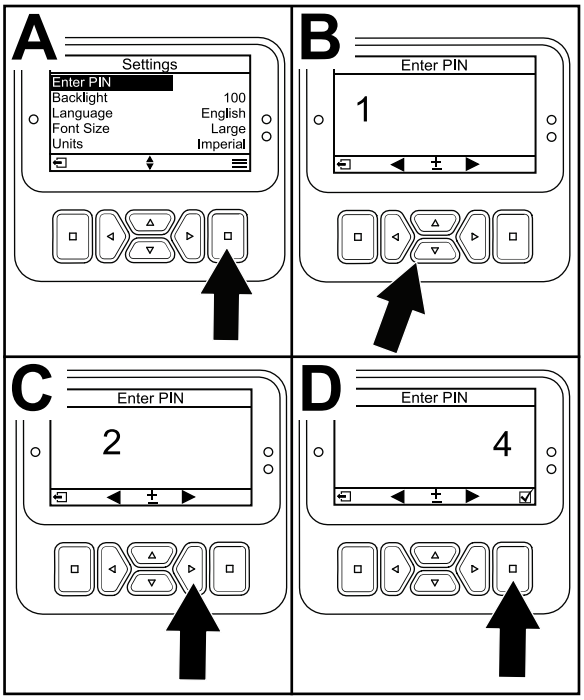

g471350

Bild 34

3. Drücken Sie für die Eingabe des PIN-Codes die auf/ab Navigationstasten Bild 34, bis die erste korrekte Ziffer angezeigt wird; drücken Sie dann die rechte Navigationstaste Bild 34, um auf die nächste Ziffer (B und C) zu gehen. Wiederholen Sie diesen Schritt, bis Sie die letzte Ziffer eingegeben haben.
4. Drücken Sie die Auswahltaste.

   Hinweis: Wenn der PIN-Code im Display akzeptiert wird und das geschützte Menü entsperrt ist, wird oben rechts auf dem Bildschirm „PIN“ angezeigt.
5. Drehen Sie den Schlüsselschalter in die AUS-Stellung und dann in die EIN-Stellung, um das geschützte Menü zu sperren.

Zugreifen und Ändern der Einstellungen im geschützten Menü

1. In EINSTELLUNGEN, scrollen Sie runter auf EINSTELLUNGEN SCHÜTZEN.
2. Um die Einstellungen zu sehen und zu ändern, ohne einen PIN-Code einzugeben, verwenden Sie die Auswahltaste, um die EINSTELLUNGEN SCHÜTZEN auf ☐ (Aus) zu schalten.
3. Um die Einstellungen mit einem PIN-Code zu sehen und zu ändern, verwenden Sie die Auswahltaste um die EINSTELLUNGEN SCHÜTZEN auf ☑ (Ein) zu schalten. Stellen Sie den

PIN-Code ein und stellen den Schlüssel im Zündschloss in die AUS-Stellung und dann in die EIN-Stellung.

Einstellen des Timers für „Service fällig“

Der Timer für „Service fällig“ wird nach Durchführung einer planmäßigen Wartungsmaßnahme zurückgesetzt.

1. In EINSTELLUNGEN, scrollen bis PIN EINGEBEN und die Auswahltaste drücken.
2. PIN eingeben; siehe Zugreifen auf die geschützten Menüs.
3. In WARTUNG, zu STUNDEN navigieren und die Auswahltaste drücken.
4. Nach unten scrollen bis zum „SERVICE FÄLLIG“.

   Hinweis: Wenn der Service gerade fällig ist, JETZT erscheint neben „SERVICE FÄLLIG“.
5. Markieren Sie das Serviceintervall und drücken Sie die Auswahltaste.

   Hinweis: Das Serviceintervall (250 Stunden, 500 Stunden, usw.) befindet sich neben „SERVICE FÄLLIG“. Das Serviceintervall ist ein geschützter Menüpunkt.
6. Wann der SERVICE-TIMER ZURÜCKSETZEN? Bildschirm erscheint, drücken sie die Auswahltaste für YES [Ja] oder die Taste „Zurück“ für NO [Nein].
7. Nachdem Sie YES [Ja] gewählt haben, wird der Intervall-Bildschirm ausgeblendet und kehrt zur Auswahl „Service Hours“ [Betriebsstunden] zurück.

Einstellen des automatischen Leerlaufs

1. Gehen Sie im Menü „Einstellungen“ auf „Autom. Leerlauf“.
2. Drücken Sie die innere rechte oder linke Taste, um die automatische Leerlaufzeit auf AUS, 8S, 10S, 15S, 20S und 30S einzustellen.

Einstellen der maximal zulässigen Mähgeschwindigkeit

- Gehen Sie im Menü „Einstellungen“ auf „Mähgeschwindigkeit“ und drücken Sie die rechte Taste.
- Mit der inneren rechten Taste erhöhen Sie die maximale Mähgeschwindigkeit (50 %, 75 % oder 100 %).
- Mit der inneren linken Taste verringern Sie die maximale Mähgeschwindigkeit (50 %, 75 % oder 100 %).
- Drücken Sie die linke Taste, um die Einstellung zu verlassen.

Einstellen der maximal zulässigen Transportgeschwindigkeit

- Gehen Sie im Menü „Einstellungen“ auf „Transportgeschwindigkeit“ und drücken Sie die rechte Taste.
- Mit der inneren rechten Taste erhöhen Sie die maximale Transportgeschwindigkeit (50 %, 75 % oder 100 %).
- Mit der inneren linken Taste verringern Sie die maximale Transportgeschwindigkeit (50 %, 75 % oder 100 %).
- Drücken Sie die linke Taste, um die Einstellung zu verlassen.

Drücken Sie die linke Taste, um das „Geschützte Menü“ zu verlassen und auf das Hauptmenü zu gehen. Drücken Sie dann die linke Taste, um das Menü „Run“ zu verlassen.

Ein- und Ausschalten von Smart Power

1. In EINSTELLUNGEN, scrollen Sie runter auf SMART POWER.
2. Drücken Sie die rechte Navigationstaste, um zwischen EIN und AUS zu wechseln.

Funktion der Diagnostiklampe

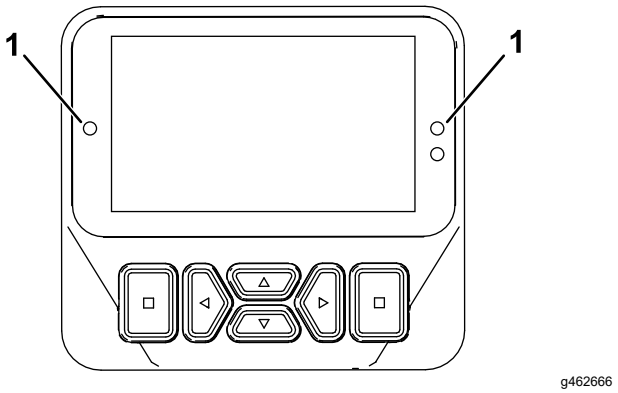

Bild 35

1. Diagnostiklampe

- Blinkt rot - aktiver Fehler

- Durchgehend rot - aktiver Hinweis
- Durchgehend grün - normaler Betrieb
- Grün blinkend: Code wird aktualisiert

Während des Einsatzes

Hinweise zur Sicherheit während des Betriebs

Allgemeine Sicherheit

- Der Besitzer bzw. Bediener ist für Unfälle oder Verletzungen von Dritten sowie Sachschäden verantwortlich und kann diese verhindern.
- Tragen Sie geeignete Kleidung, u. a. eine Schutzbrille, lange Hosen, rutschfeste Arbeitsschuhe und einen Gehörschutz. Binden Sie lange Haare hinten zusammen und tragen Sie keinen Schmuck oder weite Kleidung.
- Setzen Sie die Maschine nicht ein, wenn Sie müde oder krank sind oder unter Alkohol- oder Drogeneinfluss stehen.
- Konzentrieren Sie sich immer bei der Verwendung der Maschine. Tun Sie nichts, was Sie ablenken könnte, sonst können Verletzungen oder Sachschäden auftreten.
- Stellen Sie vor dem Anlassen des Motors sicher, dass alle Antriebe in der Neutralstellung sind, dass die Feststellbremse aktiviert ist und Sie in der Bedienungsposition sind.
- Nehmen Sie nie Passagiere auf der Maschine mit und halten Sie alle unbeteiligten Personen und Haustiere aus dem Betriebsbereich der Maschine fern.
- Setzen Sie die Maschine nur bei guten Sichtverhältnissen ein, um Löcher sowie andere verborgene Gefahren zu vermeiden.
- Vermeiden Sie ein Mähen auf nassem Gras. Bei reduzierter Bodenhaftung kann die Maschine ins Rutschen geraten.
- Berühren Sie bewegliche Teile nicht mit den Händen oder Füßen. Bleiben Sie immer von der Auswurföffnung fern.
- Schauen Sie vor dem Rückwärtsfahren hinter sich und nach unten, um sicherzugehen, dass der Weg frei ist.
- Seien Sie vorsichtig, wenn Sie sich unübersichtlichen Kurven, Sträuchern, Bäumen und anderen Objekten nähern, die Ihre Sicht behindern können.
- Stellen Sie die Messer ab, wenn Sie nicht mähen.
- Halten Sie die Maschine an, ziehen sie den Schlüssel ab und warten Sie, bis alle beweglichen Teile zum Stillstand gekommen sind, bevor Sie das Anbaugerät prüfen, wenn sie ein Objekt berührt haben oder ungewöhnliche Vibrationen auftreten. Führen Sie alle erforderlichen Reparaturen durch, ehe Sie die Maschine wieder in Gebrauch nehmen.
- Fahren Sie beim Wenden und beim Überqueren von Straßen und Gehsteigen mit der Maschine langsam und vorsichtig. Geben Sie immer Vorfahrt.
- Kuppeln Sie den Antrieb des Mähwerks aus, stellen Sie den Motor ab, ziehen Sie den Schlüssel ab und warten Sie, bis alle beweglichen Teile zum Stillstand gekommen sind, bevor Sie die Schnitthöhe einstellen (wenn Sie sie nicht von der Bedienerposition aus einstellen können).
- Betreiben Sie den Motor nur in gut belüfteten Bereichen. Die Abgase enthalten Kohlenmonoxid, das beim Einatmen tödlich ist.
- Lassen Sie niemals eine laufende Maschine unbeaufsichtigt zurück.
- Bevor Sie den Fahrerstand verlassen, gehen Sie wie folgt vor:
  - Stellen Sie die Maschine auf einer ebenen Fläche ab.
  - Kuppeln Sie die Zapfwelle aus und senken Sie die Anbaugeräte ab.
  - Aktivieren Sie die Feststellbremse.
  - Stellen Sie den Motor ab und ziehen Sie den Schlüssel ab.
  - Warten Sie, bis alle beweglichen Teile zum Stillstand gekommen sind.
- Setzen Sie die Maschine nur bei guten Sichtverhältnissen ein. Fahren Sie die Maschine nie bei Gewitter, bzw. wenn Gefahr durch Blitzschlag besteht.
- Verwenden Sie die Maschine nicht als Zugmaschine.
- Verwenden Sie nur von Toro® zugelassenes Zubehör, Anbaugeräte und Ersatzteile.
- Verwenden Sie die Geschwindigkeitsregelung (falls vorhanden) nur, wenn Sie die Maschine in einem offenen, ebenen Bereich ohne Hindernisse betreiben können, in dem die Maschine ohne Unterbrechung mit konstanter Geschwindigkeit fahren kann.

Gewährleistung der Sicherheit durch den Überrollschutz

- Der Überrollschutz ist eine integrierte und leistungsfähige Sicherheitseinrichtung.

- Entfernen Sie die Komponenten des Überrollschutzes nicht von der Maschine.
- Stellen Sie sicher, dass der Sicherheitsgurt befestigt ist.
- Ziehen Sie den Gurt über Ihren Schoß und stecken Sie ihn in das Gurtschloss auf der anderen Seite des Sitzes.
- Zum Lösen des Sicherheitsgurts den Gurt festhalten, die Taste auf dem Gurtschloss drücken, um den Gurt zu lösen, und ihn durch die automatische Einzugsöffnung führen. Stellen Sie sicher, dass der Gurt in einem Notfall schnell gelöst werden kann.
- Achten Sie immer auf hängende Objekte und berühren Sie sie nicht.
- Halten Sie den Überrollschutz in einem sicheren Betriebszustand, überprüfen Sie ihn regelmäßig auf Beschädigungen und halten Sie alle Befestigungen angezogen.
- Tauschen Sie beschädigte Teile des Überrollschutzes aus. Führen Sie keine Reparaturen oder Modifikationen daran aus.

Zusätzliche Sicherheit durch Überrollbügel für Maschinen mit einer Kabine oder einem feststehenden Überrollbügel

- Eine von Toro montierte Kabine ist ein Überrollbügel.
- Legen Sie immer den Sicherheitsgurt an.

Zusätzliche Sicherheit durch Überrollbügel für Maschinen mit klappbarem Überrollbügel

- Beim Einsatz der Maschine mit aufgeklapptem Überrollbügel sollten Sie den Überrollbügel hochklappen und arretieren sowie den Sicherheitsgurt anlegen.
- Senken Sie den Überrollbügel nur vorübergehend ab, wenn es wirklich erforderlich ist. Legen Sie keinen Sicherheitsgurt an, wenn der Überrollbügel abgesenkt ist.
- Es besteht kein Überrollschutz, wenn der klappbare Überrollbügel abgesenkt ist.
- Prüfen Sie den Mähbereich und senken Sie den klappbaren Überrollbügel nie in Bereichen mit Gefällen, Abhängen oder Gewässern ab.

Sicherheit an Hanglagen

- Hanglagen sind eine wesentliche Ursache für den Verlust der Kontrolle und Umkippunfälle, die zu schweren ggf. tödlichen Verletzungen führen können. Sie sind für den sicheren Einsatz an Hanglagen verantwortlich. Das Einsetzen der Maschine an jeder Hanglage erfordert große Vorsicht.
- Evaluieren Sie das Gelände, einschließlich einer Ortsbegehung, um zu ermitteln, ob die Maschine sicher auf der Hanglage eingesetzt werden kann. Setzen Sie immer gesunden Menschenverstand ein, wenn Sie diese Ortsbegehung durchführen.
- Prüfen Sie die unten aufgeführten Anweisungen für den Einsatz der Maschine auf Hanglagen und ermitteln Sie, ob die Maschine in den Bedingungen an diesem Tag und an diesem Ort eingesetzt werden kann. Veränderungen im Gelände können zu einer Veränderung in der Neigung für den Betrieb der Maschine führen.
- Vermeiden Sie das Anfahren, Anhalten oder Wenden der Maschine an Hanglagen. Vermeiden Sie plötzliche Geschwindigkeits- oder Richtungsänderungen. Wenden Sie möglichst langsam und vorsichtig.
- Benutzern Sie die Maschine niemals unter Bedingungen, bei der die Bodenhaftung, das Lenkverhalten oder die Stabilität des Fahrzeugs gefährdet werden.
- Entfernen oder markieren Sie Hindernisse, u. a. Gräben, Löcher, Rillen, Bodenwellen, Steine oder andere verborgene Gefahren. Hohes Gras kann Hindernisse verdecken. Die Maschine könnte sich in unebenem Terrain überschlagen.
- Beim Arbeiten auf nassem Gras, Überqueren von steilen Hanglagen oder beim Fahren hangabwärts kann die Maschine die Bodenhaftung verlieren. Wenn die Antriebsräder die Bodenhaftung verlieren, kann die Maschine rutschen und zu einem Verlust der Bremsleistung und Lenkung führen.
- Gehen Sie beim Einsatz der Maschine in der Nähe von Abhängen, Gräben, Böschungen, Gewässern oder anderen Gefahrenstellen besonders vorsichtig vor. Die Maschine kann sich plötzlich überschlagen, wenn ein Rad über den Rand fährt oder die Böschung nachgibt. Halten Sie stets einen Sicherheitsabstand von der Maschine zur Gefahrenstelle ein.
- Achten Sie auf Gefahren unten am Hang. Mähen Sie die Hanglage mit einer handgeführten Maschine, wenn Gefahren vorhanden sind.
- Halten Sie das/die Mähwerk(e), sofern möglich, beim Einsatz der Maschine an Hanglagen abgesenkt. Das Anheben des Mähwerks beim Arbeiten an Hanglagen kann zu einer Instabilität der Maschine führen.
- Passen Sie besonders mit Heckfangsystemen oder anderen Anbaugeräten auf. Diese Geräte

können die Stabilität der Maschine ändern und zu einem Verlust der Fahrzeugkontrolle führen.

Vertrautmachen mit dem Fahrverhalten der Maschine

Üben Sie das Fahren mit der Maschine, da sie ein hydrostatisches Getriebe hat, dessen Fahrverhalten sich von einigen anderen Rasenpflegemaschinen unterscheidet. Einige wichtige Aspekte, die Sie beim Einsatz der Zugmaschine, des Mähwerks und anderer Anbaugeräte beachten sollten, sind das Getriebe, die Motordrehzahl, die Belastung der Schnittmesser und anderer Anbaugeräte, die sich auf die Maschinenleistung auswirken.

Mit Smart Power™ von Toro müssen Sie in schwierigen Bedingungen nicht auf die Motordrehzahl achten. Smart Power verhindert, dass die Maschine in schweren Grünflächen steckenbleibt. Hierfür wird die Maschinengeschwindigkeit automatisch gesteuert und die Mähleistung optimiert.

Sie können zum Wenden der Maschine zusätzlich die Bremsen verwenden. Verwenden Sie sie jedoch vorsichtig, insbesondere auf weichem und nassen Gras, sonst können Sie versehentlich die Grünfläche beschädigen. Ein weiterer Vorteil der Bremsen liegt im Beibehalten der Bodenhaftung. An manchen Hängen rutscht das hangaufwärts liegende Rad durch und verliert die Bodenhaftung. Treten Sie in solchen Fällen langsam und sporadisch auf das hangaufwärts liegende Bremspedal, bis das hangaufwärts liegende Rad nicht mehr rutscht, wodurch sich die Bodenhaftung des hangabwärts liegenden Rades verbessert.

Die Antischlupfregelung ist automatisch und benötigt keinen Bedienereingriff. Wenn ein Rad rutscht wird der Fluss automatisch zwischen den Vorder- und Hinterreifen aufgeteilt, um das Rutschen des Rads und den Antriebsverlust zu verringern.

Kuppeln Sie vor dem Abstellen des Motors alle Bedienelemente aus, und stellen Sie die Gasbedienung auf die LANGSAM-Stellung. Wenn der Gasbedienungshebel in der LANGSAM-Stellung ist, sinkt die Motordrehzahl, die Geräuschentwicklung und die Vibration. Drehen Sie den Zündschlüssel in die AUS-Stellung, um den Motor abzustellen. Ziehen Sie den Schlüssel ab, wenn Sie die Bedienerposition verlassen.

Heben Sie vor dem Maschinentransport zuerst die Mähwerke an und arretieren Sie die Transportriegel (Bild 36).

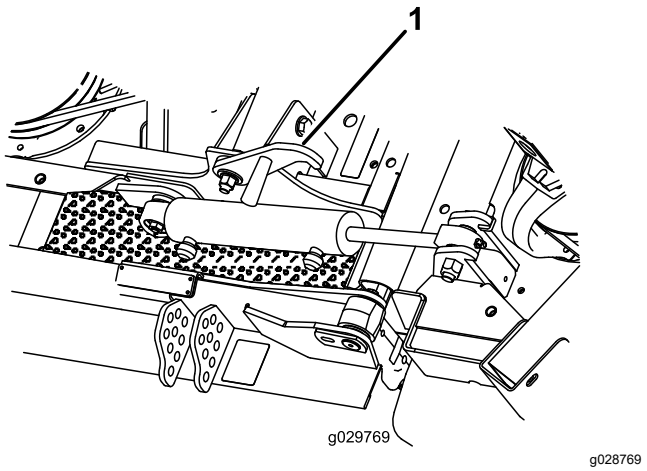

Bild 36

1. Transportriegel (Seitenmähwerke)

Betrieb der Maschine

- Starten Sie den Motor und lassen ihn im HALBEN LEERLAUF warmlaufen. Stellen Sie den Motordrehzahlschalter in den HOHEN LEERLAUF, heben die Mähwerke an, lösen die Feststellbremse, treten auf das Vorwärtsfahrpedal und fahren vorsichtig auf einen freien Bereich.
- Üben Sie das Vorwärts- und Rückwärtsfahren sowie das Starten und Stoppen der Maschine. Nehmen Sie zum Anhalten der Maschine den Fuß vom Fahrpedal und lassen dieses in die NEUTRALSTELLUNG zurückgehen, oder treten Sie auf das Rückwärtsfahrpedal.

  Hinweis: Beim Hangabwärtsfahren müssen Sie zum Stoppen u. U. das Rückwärtsfahrpedal treten.
- Üben Sie das Umfahren von Hindernissen bei angehobenen und abgesenkten Mähwerken. Fahren Sie vorsichtig zwischen Hindernissen durch, sodass Sie weder die Maschine noch die Mähwerke beschädigen.
- Fahren Sie in unebenem Gelände immer langsam.
- Wenn Sie auf ein Hindernis stoßen, heben Sie die Mähwerke so an, dass Sie darum herum mähen können.
- Heben Sie die Mähwerke beim Transport der Maschine von einem Arbeitsbereich zum anderen vollständig an, kuppeln Sie die Zapfwelle aus, bewegen Sie den Mäh-/Transportschalter in die TRANSPORT-Stellung und stellen Sie die Gasbedienung in die SCHNELL-Stellung.

Funktion des Gegengewichts

Die Gegengewichtanlage erhält den Hydraulikrückdruck auf die Mähwerkhubzylinder. Dieser Druck verbessert den Antrieb, da das Gewicht des Mähwerks auf die Antriebsräder des Mähers verlagert wird. Der Gegengewichtdruck wurde im Werk auf eine optimale Balance von Schnittbild und Antrieb in den meisten Grünflächenbedingungen eingestellt.

Das Verringern der Gegengewichteinstellung führt ggf. zu einem stabileren Mähwerk, kann den Antrieb jedoch verschlechtern. Das Erhöhen der Gegengewichteinstellung kann den Antrieb verbessern, sich aber nachteilig auf das Schnittbild auswirken. Weitere Informationen zum Einstellen des Gegengewichtdrucks finden Sie in der *Wartungsanleitung* für die Zugmaschine.

Verwendung der Bremspedale

Wichtig: **In Notbremssituationen den Fuß vom Fahrpedal nehmen und dann die Bremspedale drücken.**

Im niedrigen Geschwindigkeitsbereich können Sie die Bremsen einzeln zum Wenden oder zur Verbesserung der Traktion verwenden. Gehen Sie wie folgt vor, wenn Sie die Bremsen individuell verwenden:

- Lösen Sie den Pedalsperrriegel (Bild 4).
- Drücken Sie für den Wendeassistenten das entsprechende Bremspedal in die Richtung, in die Sie gerade wenden. Dies ermöglicht einen engeren Wenderadius.

  Hinweis: Verwenden Sie die Einzelbremsen jedoch vorsichtig, insbesondere auf weichem und nassen Gras, sonst können Sie versehentlich die Grünfläche beschädigen.
- Drücken Sie für den Fahrassistenten leicht auf das entsprechende Bremspedal, das dem durchdrehenden Vorderreifen entspricht. An manchen Hängen rutscht das hangaufwärts liegende Rad durch und verliert die Bodenhaftung. Treten Sie in solchen Fällen langsam und sporadisch auf das hangaufwärts liegende Bremspedal, bis das hangaufwärts liegende Rad nicht mehr rutscht, wodurch sich die Bodenhaftung des hangabwärts liegenden Rades verbessert.

Funktion von Toro Smart Power™

Mit Smart Power muss der Bediener in schwierigen Bedingungen nicht auf die Motordrehzahl achten. Smart Power verhindert, dass die Maschine in schweren Grünflächen steckenbleibt. Hierfür wird die Maschinengeschwindigkeit automatisch gesteuert und die Mähleistung optimiert.

Hinweis: Standardmäßig ist die Smart Power-Funktion EINgeschaltet.

Durchführen eines Lüfterbetriebs in umgekehrter Richtung

Die Geschwindigkeit des Maschinenlüfters wird von der Temperatur des Hydrauliköls und des Motorkühlmittels gesteuert. Wenn das Hydrauliköl oder das Kühlmittel eine bestimmte Temperatur erreichen, wird die Laufrichtung des Lüfters automatisch umgekehrt. Diese Umkehrung bläst Rückstände vom hinteren Gitter und senkt die Temperatur des Motor- und Hydrauliköls.

Sie können eine manuell eingeleitete Umkehrung des Lüfters über das Servicemenü oder durch gleichzeitiges Drücken der inneren rechten und linken Tasten auf einem BETRIEBSBILDSCHIRM durchführen, wenn die Lüftersymbole im Kontextmenü angezeigt werden. Sie sollten die Laufrichtung des Lüfters manuell umkehren, bevor Sie den Arbeitsbereich verlassen, in die Werkstatt oder den Einlagerungsbereich fahren.

Hinweis: Wenn Ihre Anforderung erkannt wird, erscheint vorübergehend (3-4 Sekunden) ein Bildschirm, der einen Lüfter in einem Rechteck zeigt. Das bedeutet, dass Ihre Anforderung abgeschickt wurde, aber es gibt bestimmte Bedingungen, die verhindern, dass die Umkerhung des Lüfters ausgeführt werden kann.

Funktion des automatischen Leerlaufs

Die Maschine ist mit einem automatischen Leerlauf ausgerüstet, sodass der Motor automatisch in den Leerlauf wechselt, wenn alle folgenden Funktionen für eine im InfoCenter eingestellte Dauer nicht verwendet werden.

- Das Fahrpedal ist wieder in der NEUTRAL-Stellung.
- Die Zapfwelle ist ausgekuppelt.
- Kein Hubschalter ist aktiviert.

Wenn eine der obigen Funktionen aktiviert wird, geht die Maschine automatisch auf die vorherige Gasbedienungsstellung zurück.

Einsatz des Tempomats

Der Tempomatschalter arretiert die Pedalstellung, um die gewünschte Fahrgeschwindigkeit zu erhalten. Wenn Sie hinten auf den Schalter drücken, wird der Tempomat deaktiviert; in der mittleren Stellung des Schalters ist der Tempomat aktiviert und die gewünschte Fahrgeschwindigkeit stellen Sie vorne am Schalter ein.

Hinweis: Der Tempomat wird deaktiviert, wenn Sie das Bremspedal kurz betätigen oder das Fahrpedal für eine Sekunde in die Rückwärtsstellung bewegen.

Anlassen des Motors

Wichtig: **Die Kraftstoffanlage wird in den folgenden Situationen automatisch entlüftet:**

- Erstes Anlassen einer neuen Maschine.
- Der Motor hat aufgrund von Kraftstoffmangel abgestellt.
- Die Kraftstoffanlage wurde gewartet.

1. Nehmen Sie Ihren Fuß vom Fahrpedal und stellen Sie sicher, dass es sich auf Neutral befindet. Stellen Sie sicher, dass die Feststellbremse aktiviert ist.
2. Stellen Sie den Gasbedienungshebel in die LANGSAME LEERLAUF-Stellung.
3. Drehen Sie den Zündschlüssel auf die LAUF-Stellung.

   Hinweis: Die Glühkerzenlampe leuchtet auf.
4. Drehen Sie den Schlüssel auf die START-Stellung, wenn die Glühkerzenlampe ausgeht. Lassen Sie den Zündschlüssel sofort los und in die LAUF-Stellung zurückgehen, sobald der Motor anspringt.

   Wichtig: **Lassen Sie den Anlasser nie länger als 30 Sekunden am Stück laufen, sonst kann dieser vorzeitig ausfallen. Stellen Sie den Zündschlüssel in die AUS-Stellung, wenn der Motor nach 30 Sekunden nicht anspringt, prüfen Sie die Bedienelemente und -vorgänge erneut, warten weitere 30 Sekunden und wiederholen den Vorgang.**
5. Lassen Sie den Motor bei mittlerer Geschwindigkeit (ohne Last) aufwärmen und stellen Sie den Gasbedienungshebel dann auf die gewünschte Stellung.

Wichtig: **Lassen Sie den Motor für fünf Minuten im Leerlauf laufen, bevor Sie ihn nach einem Einsatz unter voller Last ausschalten. Ansonsten können Probleme mit dem Turboauflader entstehen.**

Abstellen des Motors

Wichtig: **Lassen Sie den Motor für 5 Minuten im Leerlauf laufen, bevor Sie ihn nach einem Einsatz unter voller Last ausschalten. Der Turbolader kann dann vor dem Abstellen des Motors abkühlen. Ansonsten können Probleme mit dem Turbolader entstehen.**

Hinweis: Senken Sie die Mähwerke immer ab, wenn Sie die Maschine parken. Dies nimmt die Hydrauliklast von der Anlage, verhindert eine Abnutzung der Systemteile und auch ein versehentliches Absenken der Mähwerke.

1. Stellen Sie den Gasbedienungshebel zurück in die LANGSAM-Stellung.
2. Stellen Sie den Zapfwellenschalter in die AUS-Stellung.
3. Aktivieren Sie die Feststellbremse.
4. Drehen Sie den Zündschlüssel auf die AUS-Stellung.
5. Ziehen Sie den Schlüssel aus dem Zündschloss, um einem versehentlichen Anlassen vorzubeugen.

Verwenden des Motordrehzahlschalters

Der Schalter für die Motordrehzahl hat zwei Betriebsarten zum Ändern der Motordrehzahl. Berühren Sie den Schalter kurz, um die Motordrehzahl in Schritten von 100 U/min zu erhöhen oder zu verringern. Wenn Sie den Schalter gedrückt halten, geht der Motor automatisch in den HOHEN oder NIEDRIGEN LEERLAUF, abhängig davon, welches Ende des Schalters Sie drücken.

Einstellen der Mähgeschwindigkeit

Supervisor (Geschütztes Menü)

Mit diesem Feature kann der Vorarbeiter die maximale Mähgeschwindigkeit in Schritten von 5 % zwischen 30 % und 100 % einstellen, mit der der Bediener mähen kann (niedriger Bereich).

Operator

Mit dieser Funktion kann der Bediener die maximale Mähgeschwindigkeit (niedriger Bereich) im Bereich der vom Vorarbeiter voreingestellten Einstellungen

anpassen. Drücken Sie auf dem Willkommen- oder Hauptbildschirm im InfoCenter die mittlere Taste

(Symbol ), um die Geschwindigkeit einzustellen.

Hinweis: Beim Wechseln zwischen dem niedrigen und hohen Bereich werden die Einstellung auf der Basis der vorherigen Einstellung transferiert. Die Einstellungen werden zurückgesetzt, wenn die Maschine abgeschaltet wird.

Hinweis: Sie können dieses Feature auch zusammen mit dem Tempomat verwenden.

Einstellen der Transportgeschwindigkeit

Supervisor (Geschütztes Menü)

Mit diesem Feature kann der Vorarbeiter die maximale Transportgeschwindigkeit in Schritten von 5 % zwischen 30 % und 100 % einstellen, mit der der Bediener fahren kann (hoher Bereich).

Die Schritte zum Einstellen der Transportgeschwindigkeit finden Sie unter Einstellen der maximal zulässigen Transportgeschwindigkeit (Seite 40).

Operator

Mit dieser Funktion kann der Bediener die maximale Transportgeschwindigkeit (hoher Bereich) im Bereich der vom Vorarbeiter voreingestellten Einstellungen anpassen. Drücken Sie auf dem Willkommen- oder Hauptbildschirm im InfoCenter die mittlere Taste

(Symbol ), um die Geschwindigkeit einzustellen.

Hinweis: Beim Wechseln zwischen dem niedrigen und hohen Bereich werden die Einstellung auf der Basis der vorherigen Einstellung transferiert. Die Einstellungen werden zurückgesetzt, wenn die Maschine abgeschaltet wird.

Hinweis: Sie können dieses Feature auch zusammen mit dem Tempomat verwenden.

Dieselpartikelfilter und Regeneration

Der Dieselpartikelfilter (DPF) entfernt Ruß aus den Motorabgasen.

Der DPF-Regenerationsprozess nutzt die Wärme aus dem Motorabgas, die durch den Katalysator erhöht wird, um den angesammelten Ruß zu Asche zu reduzieren.

Beachten Sie Folgendes, um den Dieselpartikelfilter sauber zu halten:

- Den Motor möglichst mit voller Motordrehzahl laufen lassen, um die Selbstreinigung des Dieselpartikelfilters zu fördern.
- Verwenden Sie das richtige Motoröl.
- Minimieren Sie die Zeit, in der Sie den Motor im Leerlauf laufen lassen.
- Verwendet Sie nur Diesel mit extrem niedrigem Schwefelgehalt.

Vergessen Sie die Funktion des Dieselpartikelfilters nicht bei der Verwendung oder Wartung Ihrer Maschine. Der Motor unter Last erzeugt in der Regel eine ausreichende Abgastemperatur für die Regeneration des Dieselpartikelfilters.

Wichtig: **Verringern Sie die Dauer, für die Sie den Motor im Leerlauf laufen lassen oder den Motor mit einer niedrigen Motordrehzahl verwenden, um die Ansammlung von Ruß im Dieselpartikelfilter zu verringern.**

⚠ ACHTUNG

Die Auspufftemperatur ist heiß (ca. 600 °C) bei der Regeneration des Dieselpartikelfilters. Heiße Auspuffgase können Sie oder andere Personen verletzen.

- **Lassen Sie den Motor nie in geschlossenen Räumen laufen.**
- **Stellen Sie sicher, dass sich keine brennbaren Materialien in der Nähe der Auspuffanlage befinden.**
- **Achten Sie darauf, dass die heißen Abgase nicht mit Oberflächen in Berührung kommen, die durch Hitze beschädigt werden können.**
- **Fassen Sie kein heißes Teil der Auspuffanlage an.**
- **Halten Sie sich nicht in der Nähe oder hinter dem Auspuffrohr der Maschine auf.**

Erklärung der Regenerationssymbole

Symbol	Symbolerklärung
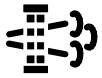	• Geparkt- oder Regenerationswiederherstellung-Symbol: Regeneration wird angefordert. • Führen Sie die Regeneration sofort durch.
	• Eine Regeneration wird quittiert und die Anfrage wird bearbeitet.
	• Eine Regeneration wird ausgeführt und die Abgastemperatur ist erhöht.
	• Fehlfunktion des NOx-Steuerungssystems: die Maschine muss gewartet werden.

Typen der Regeneration des Dieselpartikelfilters

Typen der Regeneration des Dieselpartikelfilters, die beim Einsatz der Maschine durchgeführt werden:

Typ der Regeneration	Konditionen, die eine Regeneration des Dieselpartikelfilters bewirken	Dieselpartikelfilter-Beschreibung des Betriebs
Passiv	Tritt beim normalen Einsatz der Maschine mit hoher Motordrehzahl oder hoher Motorlast auf	• Im InfoCenter wird kein Symbol angezeigt, das die passive Regeneration angibt. • Bei der passiven Regeneration verarbeitet der Dieselpartikelfilter sehr heiße Auspuffgase, oxidiert schädigende Emissionen und verbrennt Ruß zu Asche.
Unterstützt	Tritt bei niedriger Motordrehzahl, niedriger Motorlast oder der Computer erkennt, dass der DPF mit Ruß verstopft ist.	• Im InfoCenter wird kein Symbol angezeigt, das die unterstützte Regeneration angibt. • Während der unterstützten Regeneration passt der Motorcomputer die Motoreinstellungen, um die Auspufftemperatur zu erhöhen.
Zurücksetzen	Tritt alle 100 Betriebsstunden auf Tritt auch auf, wenn der normale Motorbetrieb die zulässige Rußansammlung im Filter überschreitet.	• Wenn das Symbol für die hohe Auspufftemperatur  im InfoCenter angezeigt wird, wird eine Regeneration ausgeführt. • Während der Reset-Regeneration hält der Motorcomputer eine erhöhte Motordrehzahl aufrecht, um die Filterregeneration zu gewährleisten.

Typen der Regeneration des Dieselpartikelfilters, für die die Maschine geparkt sein muss:

Typ der Regeneration	Konditionen, die eine Regeneration des Dieselpartikelfilters bewirken	Dieselpartikelfilter-Beschreibung des Betriebs
Geparkt	Tritt auf, weil der Computer feststellt, dass die automatische Reinigung des Dieselpartikelfilters nicht ausreichend war. Tritt auch auf, wenn Sie eine geparkte Regeneration eingeleitet haben. Kann auftreten, weil die Regenerationsunterdrückung eingeleitet wurde und die automatische Reinigung des Dieselpartikelfilters deaktiviert wurde Kann aufgrund von falschem Kraftstoff oder Motoröl auftreten	• Wenn das Reset-Standby/Geparkt- oder 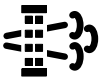 Wiederherstellungsregeneration-Symbol oder eine Regeneration angefordert wird. • Führen Sie die geparkte Regeneration sobald wie möglich aus, damit keine Wiederherstellungsregeneration erforderlich ist. • Eine geparkte Regeneration dauert 30 Minuten bis 60 Minuten. • Der Kraftstofftank muss mindestens ein Viertel der Kraftstoffmenge enthalten. • Sie müssen die Maschine parken, um eine geparkte Regeneration auszuführen.
Wiederherstellung	Tritt auf, weil die Anforderung für eine geparkte Regeneration ignoriert wurde, wodurch sich der Dieselpartikelfilter kritisch verstopfen kann.	• Wenn das Reset-Standby/Geparkt- oder 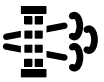 Wiederherstellungsregeneration-Symbol: oder eine Wiederherstellungsregeneration angefordert wird. • Eine Wiederherstellungsregeneration dauert ca. 3 Stunden. • Der Kraftstofftank muss mindestens halb voll sein. • Sie müssen die Maschine parken, um eine Wiederherstellungsregeneration auszuführen.

Menü zur Regeneration des Dieselpartikelfilters

Zugreifen auf die Menüs für die Regeneration des Dieselpartikelfilters

1. Scrollen Sie im HAUPTMENÜ zu SERVICE und drücken Sie die Auswahltaste.
2. Blättern Sie in SERVICE zu DPF REGENERATION und drücken Sie die Auswahltaste.
3. Wählen Sie die gewünschte Regenerationsfunktion aus.

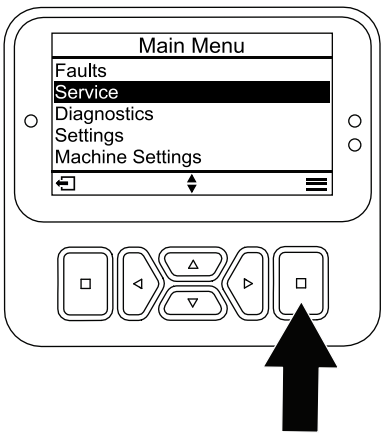

g483678

Bild 37

Time Since Last Regeneration (Dauer seit letzter Regenration)

1. Zugriff auf das Menü zur DPF REGENERATION und scrollen Sie zu LAST REGEN [Letzte Regeneration].
2. Wählen Sie den Eintrag LAST REGEN [Letzte Regeneration] aus.
3. Ermitteln Sie mit dem Feld LAST REGEN die Betriebsstunden, für die Sie den Motor seit der letzten Rücksetzregeneration, geparkten Regeneration oder Wiederherstellungsregeneration eingesetzt haben.
4. Drücken Sie die „Zurück“-Taste , um zum Bildschirm DPF-REGENERATION zurückzukehren.

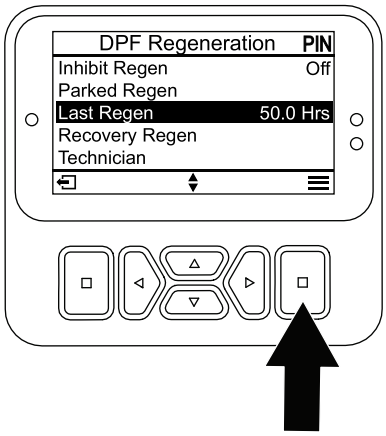

g483679

Bild 38

Einstellen von „Inhibit Regen.“

Nur Rücksetzregeneration

Eine Reset-Regeneration erzeugt erhöhte Motorabgase. Wenn Sie die Maschine in der Nähe von Bäumen, Büschen, hohem Gras oder anderen temperaturempfindlichen Pflanzen oder Materialien betreiben, können Sie die Einstellung INHIBIT REGEN [Regeneration unterdrücken] verwenden, um zu verhindern, dass der Motorcomputer eine Reset-Regeneration durchführt.

Hinweis: Die Option INHIBIT REGEN [Regeneration unterdrücken] wird immer dann verwendet, wenn die Maschine in einem geschlossenen Bereich gewartet wird.

Hinweis: Wenn Sie das InfoCenter so einstellen, dass die Regeneration verhindert wird, zeigt das InfoCenter alle 15 Minuten eine Meldung an, wenn der Motor eine Reset-Regeneration anfordert.

Wichtig: **Wenn Sie den Motor abstellen und erneut anlassen, ist die Einstellung für „Inhibit Regen.“ standardmäßig OFF.**

1. Rufen Sie das Menü zur REGENERATION DES DIESELPARTIKELFILTERS auf und scrollen Sie zu INHIBIT REGEN [Regeneration unterdrücken].
2. Wählen Sie den Eintrag REGEN [Regeneration] aus.
3. Ändern Sie die Einstellung zur Unterdrückung der Regeneration von AUS auf EIN.

Vorbereiten einer geparkten oder Wiederherstellungsregeneration

1. Stellen Sie sicher, die Maschine für den Typ der Regeneration, die Sie durchführen, genug Kraftstoff im Tank hat.
   - **Geparkte Regeneration:** Stellen Sie sicher, dass der Kraftstofftank mindestens ein Viertel der Kraftstoffmenge enthält, bevor Sie die geparkte Regeneration durchführen.
   - **Wiederherstellungsregeneration:** Stellen Sie sicher, dass der Kraftstofftank mindestens halb voll ist, bevor Sie die Wiederherstellunsregeneration durchführen.
2. Bringen Sie das Gerät in einen Bereich, der entfernt von brennbaren Materialien oder Gegenständen liegt, die durch Hitze beschädigt werden können.
3. Stellen Sie die Maschine auf einer ebenen Fläche ab, stellen Sie alle Bedienelemente in die NEUTRAL-Stellung, kuppeln Sie die Zapfwelle aus und senken Sie die Mähwerke ab.

4. Aktivieren Sie die Feststellbremse und warten Sie, bis der Motor die niedrige Leerlaufdrehzahl erreicht hat.

Durchführen einer geparkten Regeneration oder Wiederherstellungsregeneration

Wurde eine geparkte Regeneration vom Motorcomputer angefordert, folgen Sie den Meldungen im InfoCenter.

Wichtig: **Der Computer der Maschine bricht die Regeneration des Dieselpartikelfilters ab, wenn Sie die Motordrehzahl vom niedrigen Leerlauf erhöhen oder die Feststellbremse lösen.**

1. Rufen Sie das Menü DPF REGENERATION auf und scrollen Sie nach unten zu PARKED REGEN [geparkte Regeneration] oder RECOVERY REGEN [Wiederherstellungsregeneration].
2. Wählen Sie den Eintrag PARKED REGEN [geparkte Regeneration] oder RECOVERY REGEN [Wiederherstellungsregeneration] aus.

   Hinweis: Um eine Wiederherstellungsregenerierung einzuleiten, müssen Sie den richtigen PIN-Code eingeben.
3. Überprüfen Sie auf dem Bildschirm REGEN PARAMETERS [Kraftstofftank überprüfen], dass der Kraftstofftank zu einem Viertel gefüllt ist, wenn Sie eine geparkte Regeneration durchführen, oder dass er halb voll ist, wenn Sie die Wiederherstellungsregeneration ausführen. Stellen Sie sicher, dass die Feststellbremse aktiviert ist und die Motordrehzahl auf niedrigen Leerlauf eingestellt ist. Drücken Sie die Auswahltaste, um fortzufahren.
4. Betätigen Sie im Bildschirm INITIATE DPF REGEN [Regeneration des Dieselpartikelfilters einleiten] die „Weiter“-Taste, um fortzufahren.
5. Im InfoCenter wird die Meldung INITIATE DPF REGENERATION angezeigt.

   Hinweis: Betätigen Sie bei Bedarf das Abbrechen-Symbol, um den Regenerationsvorgang abzubrechen.
6. Im InfoCenter wird die Meldung über die Abschlusszeit angezeigt.
7. Das InfoCenter zeigt den Startbildschirm an und das Symbol für die Bestätigung Regeneration wird eingeblendet 

.

   Hinweis: Während der Ausführung der Regeneration des Dieselpartikelfilters wird das Symbol für die hohe Auspufftemperatur  angezeigt.
8. Wenn der Motorcomputer eine geparkte oder Wiederherstellungsregeneration durchführt, zeigt das InfoCenter eine Meldung an. Drücken Sie eine beliebige Taste, um den Homebildschirm anzuzeigen.

   Hinweis: Kann die Regeneration nicht abgeschlossen werden, folgen Sie den Hinweisen und drücken Sie eine beliebige Taste, um den Startbildschirm zu verlassen.

Abbrechen einer geparkten Regeneration oder Wiederherstellungsregeneration

Verwenden Sie die Einstellung PARKED REGEN CANCEL [geparkte Regeneration abbrechen] oder RECOVERY REGEN CANCEL [Wiederherstellungsregeneration abbrechen], um eine laufende geparkte oder Wiederherstellungsregeneration abzubrechen.

1. Blättern Sie im Menü DPF-REGENERATION zu PARKED REGEN [geparkte Regeneration] oder RECOVERY REGEN [Wiederherstellungsregenerierung].
2. Drücken Sie auf die Auswahltaste, um eine geparkte Regeneration oder eine Wiederherstellungsregenerierung abzubrechen.

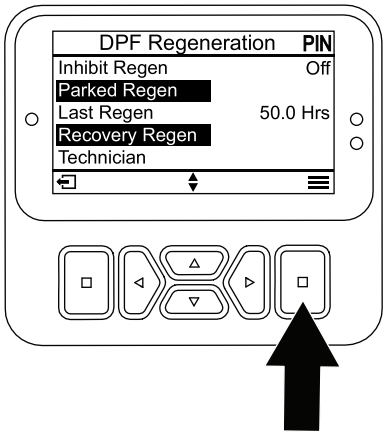

g483825

Bild 39

Betriebshinweise

Ändern der Mähmuster

Das Ändern der Mähmuster verringert oft Probleme beim Schnittbild, die durch wiederholtes Mähen in der gleichen Richtung auftreten.

Beheben von Schnittbildproblemen

Weitere Informationen finden Sie in der Anleitung *„Beheben von Schnittbildproblemen“ (Aftercut Appearance Troubleshooting Guide)* unter www.Toro.com.

Verwenden der richtigen Mähmethoden

- Kuppeln Sie zum Mähen die Mähwerke ein und fahren den Arbeitsbereich langsam an.
- Orientieren Sie sich an einem Baum oder einem anderen Gegenstand in einiger Entfernung und fahren diesen geradlinig an, um ein professionelles gerades Schnittbild und Streifen herbeizuführen.
- Führen Sie, sobald die Frontmähwerke den Mähbereich erreichen, eine tränenförmige Wendung durch, um die Maschine schnell für den nächsten Durchgang auszurichten.
- Für die Mähwerke sind auch festgeschraubte Mulchablenkbleche erhältlich. Die Mulchablenkbleche funktionieren gut, wenn Sie die Grünfläche regelmäßig mähen, damit jeweils höchstens 25 mm der Schnittlänge des Grases entfernt wird. Wenn Sie bei eingebauten Mulchablenkblechen zu viel Gras schneiden, kann das Schnittbild leiden und der zum Rasenmähen erforderliche Kraftaufwand nimmt zu. Die Mulchablenkbleche eignen sich ebenfalls zum Zerschneiden von herbstlichem Laub.

Auswahl der passenden Schnitthöhe für die vorherrschenden Bedingungen

Mähen Sie ca. 25 mm, aber nie mehr als ⅓ der Grashalme. Sie müssen bei extrem sattem und dichtem Gras u. U. die Schnitthöhe erhöhen.

Mähen mit scharfen Messern

Ein scharfes Messer mäht sauber, ohne Grashalme zu zerreißen oder zu zerhäckseln, was bei stumpfen Messern vorkommt. Abgerissene und zerhäckselte Grashalme werden an den Kanten braun. Dadurch reduziert sich das Wachstum, und die Anfälligkeit des Rasens für Krankheiten steigt. Stellen Sie sicher, dass sich die Messer in einwandfreiem Zustand befinden, und dass die Windflügel noch ganz sind.

Prüfen Sie den Zustand des Mähwerks.

Stellen Sie sicher, dass die Mähwerkkammern in gutem Zustand sind. Biegen Sie alle Verbiegungen der Kammerteile gerade, um den korrekten Abstand zwischen Messersitzen und der Kammer sicherzustellen.

Warten der Maschine nach dem Mähen

Reinigen Sie die Maschine nach dem Mähen gründlich mit einem Gartenschlauch ohne Spritzdüse, um zu vermeiden dass Dichtungen und Lager durch einen zu hohen Wasserdruck verunreinigt oder beschädigt

werden. Stellen Sie sicher, dass der Kühler und Ölkühler frei von Schmutz und Schnittgut bleiben. Nach dem Reinigen sollten Sie die Maschine auf mögliche Öllecks, Beschädigungen oder Abnutzung der hydraulischen und mechanischen Komponenten und die Mähwerke auf Schärfe prüfen.

Nach dem Einsatz

Allgemeine Sicherheit

- Stellen Sie vor dem Verlassen des Fahrersitzes den Motor ab, ziehen Sie den Schlüssel ab und warten Sie, bis alle beweglichen Teile zum Stillstand gekommen sind. Lassen die Maschine abkühlen, bevor Sie sie einstellen, warten, reinigen, oder einlagern.
- Entfernen Sie Gras und Schmutz von den Mähwerken, den Auspuffen und dem Motorraum, um einem Brand vorzubeugen. Wischen Sie Öl- und Kraftstoffverschüttungen auf.
- Befinden sich die Mähwerke in der Transport-Stellung, verwenden Sie die formschlüssige mechanische Sicherung (sofern vorhanden), bevor Sie die Maschine unbeaufsichtigt lassen.
- Lassen Sie den Motor abkühlen, bevor Sie die Maschine in einem geschlossenen Raum abstellen.
- Ziehen Sie den Schlüssel ab und schließen Sie den Kraftstoffhahn (falls vorhanden), bevor Sie die Maschine einlagern oder schleppen.
- Lagern Sie die Maschine oder den Benzinkanister nie an Orten mit offener Flamme, Funken oder Zündflamme, z. B. Warmwasserbereiter, oder andere Geräte.
- Den/die Sicherheitsgurt(e) bei Bedarf warten und reinigen

Schieben oder Abschleppen der Maschine

Im Notfall können Sie die Maschine durch Aktivieren des Sicherheitsventils an der stufenlosen Hydraulikpumpe und Schieben oder Schleppen bewegen.

Wichtig: **Schieben oder schleppen Sie die Maschine höchstens mit 3-4,8 km/h ab, sonst kann das interne Getriebe beschädigt werden.**

Öffnen Sie die Sicherheitsventile, wenn die Maschine geschoben oder geschleppt wird.

1. Klappen Sie den Sitz hoch und ermitteln Sie die Sicherheitsventile, die sich unter der Vorderseite des Kraftstofftanks befinden (Bild 40).

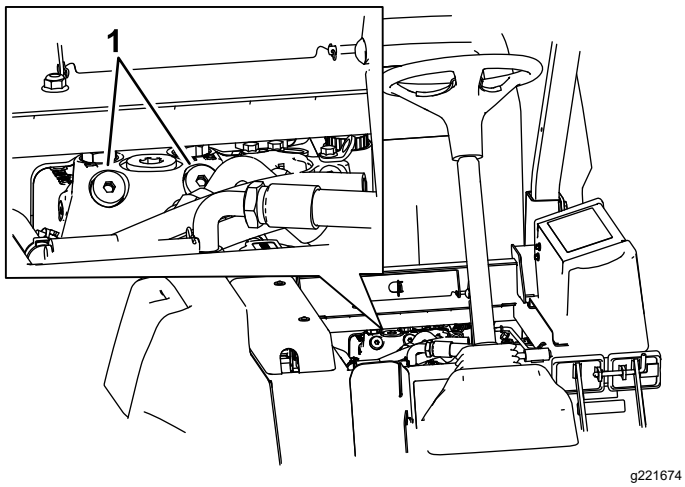

Bild 40

1. Sicherheitsventil (2)

2. Drehen Sie jedes Ventil um drei Umdrehungen nach links, um das Ventil zu öffnen und Flüssigkeit intern abzulenken.

   Hinweis: Öffnen Sie es nicht mehr als drei Umdrehungen. Da das Öl abgelenkt wird, kann die Maschine ohne Schäden am Getriebe langsam bewegt werden.

3. Schieben oder schleppen Sie die Maschine ab.
4. Schließen Sie nach dem Schieben oder Abschleppen der Maschine die Sicherheitsventile. Ziehen Sie das Ventil auf 70 N·m an.

   Wichtig: **Stellen Sie sicher, dass das Sicherheitsventil geschlossen ist, bevor Sie den Motor anlassen. Wenn Sie den Motor bei geöffnetem Sicherheitsventil laufen lassen, überhitzt das Getriebe.**

Wichtig: **Wenn Sie die Maschine rückwärts schieben oder abschleppen müssen, müssen Sie das Auslaufsperrventil im Vierradantriebsverteiler umgehen.**

Schließen Sie zum Umgehen des Sperrventils einen Schlauch an den Testanschluss für den Heckantriebsdruck (am Hydrostat) und am Anschluss, der zwischen den Anschlüssen M8 und P2 am hinteren Antriebsverteiler (hinter dem Vorderreifen) ist. Die Schläuche enthalten einen Schlauch (Bestellnummer 95-8843) und zwei Kupplungsanschlussstücke (Bestellnummer 95-0985) und zwei Hydraulikanschlussstücke (Bestellnummer 340-77).

Ermitteln der Hebestellen

⚠ GEFAHR

Mechanische oder hydraulische Wagenheber können u. U. ausfallen, was schwere Verletzungen zur Folge haben kann.

- **Stützen Sie die Maschine mit Stützböcken ab.**
- **Verwenden Sie keine hydraulischen Wagenheber.**

Die Maschine hat vorne und hinten Hebestellen.

- An der Innenseite des Rahmens an jedem Vorderreifen
- In der Mitte der Hinterachse

Befördern der Maschine

- Ziehen Sie den Schlüssel ab und schließen Sie den Kraftstoffhahn (falls vorhanden), bevor Sie die Maschine einlagern oder schleppen.
- Gehen Sie beim Verladen und Abladen der Maschine auf einen/von einem Anhänger oder Pritschenwagen vorsichtig vor.
- Verwenden Sie durchgehende Rampen für das Verladen der Maschine auf einen Anhänger oder Pritschenwagen.
- Vergurten Sie die Maschine.

Ermitteln der Vergurtungsstellen

Die Maschine hat vorne, hinten und an der Seite der Maschine Vergurtungsstellen (Bild 41).

Hinweis: Vergurten Sie die Maschine in allen vier Ecken mit vom Verkehrsministerium zugelassenen Riemen.

- Zwei vorne an der Bedienerplattform
- Hintere Stoßstange

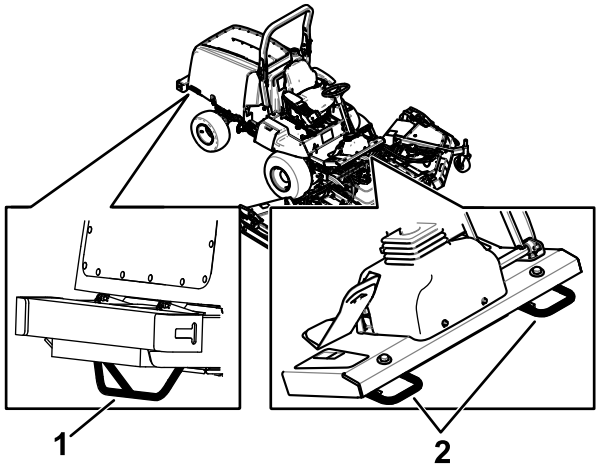

g203193

Bild 41

1. Hintere Vergurtungsstelle
2. Vordere Vergurtungsstellen

Wartung

Hinweis: Bestimmen Sie die linke und rechte Seite der Maschine anhand der üblichen Einsatzposition.

Wichtig: **Weitere Informationen zu Wartungsarbeiten finden Sie in der Motorbedienungsanleitung.**

Hinweis: Laden Sie ein kostenfreies Exemplar des elektrischen oder hydraulischen Schaltbilds von www.Toro.com herunter und suchen Sie Ihre Maschine vom Link für die Bedienungsanleitungen auf der Homepage.

Wichtig: **Wenn Sie Wartungsarbeiten an der Maschine durchführen und den Motor mit einer Abluftleitung für den Motorauspuff laufen lassen, stellen Sie die Einstellung „Inhibit Regen.“ in die EIN-Stellung, siehe Einstellen von „Inhibit Regen.“ (Seite 49).**

Wartungssicherheit

- Bevor Sie den Fahrerstand verlassen, gehen Sie wie folgt vor:
  - Stellen Sie die Maschine auf einer ebenen Fläche ab.
  - Kuppeln Sie die Zapfwelle aus und senken Sie die Anbaugeräte ab.
  - Aktivieren Sie die Feststellbremse.
  - Stellen Sie den Motor ab und ziehen Sie den Schlüssel ab.
  - Warten Sie, bis alle beweglichen Teile zum Stillstand gekommen sind.
- Wenn Sie den Schlüssel im Zündschloss lassen, könnte eine andere Person den Motor versehentlich anlassen und Sie und Unbeteiligte schwer verletzen. Ziehen Sie den Schlüssel aus dem Zündschloss, bevor Sie Wartungsarbeiten durchführen.
- Lassen Sie alle Maschinenteile abkühlen, ehe Sie mit Wartungsarbeiten beginnen.
- Befinden sich die Mähwerke in der Transport-Stellung, verwenden Sie die formschlüssige mechanische Sicherung (sofern vorhanden), bevor Sie die Maschine unbeaufsichtigt lassen.
- Führen Sie Wartungsarbeiten möglichst nicht bei laufendem Motor durch. Fassen Sie keine beweglichen Teile an.
- Stützen Sie die Maschine mit Achsständern ab, wenn Sie Arbeiten unter der Maschine ausführen.
- Lassen Sie den Druck aus Maschinenteilen mit gespeicherter Energie vorsichtig ab.
- Alle Teile der Maschine müssen sich in gutem Zustand befinden, und alle Hardware – insbesondere die Messerbefestigungen – korrekt festgezogen sein.
- Ersetzen Sie abgenutzte und beschädigte Aufkleber.
- Verwenden Sie nur Originalersatzteile von Toro, um eine sichere und optimale Leistung zu gewährleisten. Ersatzteile anderer Hersteller können gefährlich sein und eine Verwendung könnte die Garantie ungültig machen.

Empfohlener Wartungsplan

Wartungsintervall	Wartungsmaßnahmen
Nach der ersten Betriebsstunde	• Ziehen Sie die Radmuttern fest.
Nach 10 Betriebsstunden	• Ziehen Sie die Radmuttern fest. • Prüfen Sie die Spannung des Lichtmaschinenriemens. • Prüfen Sie die Spannung des Kompressorriemens. • Prüfen Sie die Spannung des Messertreibriemens.
Nach 50 Betriebsstunden	• Wechseln Sie das Öl im vorderen Planetengetriebe
Nach 200 Betriebsstunden	• Wechseln Sie das Hinterachsenöl.

Wartungsintervall	Wartungsmaßnahmen
Bei jeder Verwendung oder täglich	• Prüfen Sie den Reifendruck. • Prüfen Sie die Sicherheitsschalter. • Prüfen Sie den Motorölstand. • Prüfen Sie die Anzeige des Luftfilters • Lassen Sie Wasser und andere Verunreinigungen täglich aus dem Kraftstofffilter bzw. Wasserabscheider ab. • Prüfen Sie den Kühlmittelstand. • Prüfen Sie den Stand des Hydrauliköls. • Entfernen Sie alle Rückstände und allen Schmutz vom Motorraum, Kühler und dem Ölkühler. • Prüfen Sie die Funktion der Sicherheitsschalter. • Reinigen Sie die Maschine. • Reinigen und warten Sie den Sicherheitsgurt.
Alle 25 Betriebsstunden	• Prüfen Sie den Stand der Batterieflüssigkeit (oder alle 30 Tage bei Einlagerung).
Alle 50 Betriebsstunden	• Schmieren Sie alle Lager und Büchsen ein. • Prüfen Sie den Luftfilter. • Prüfen Sie den Zustand der Batterie. • Prüfen Sie die Spannung des Messertreibriemens.
Alle 100 Betriebsstunden	• Prüfen Sie die Schläuche und Klemmen des Kühlsystems. • Prüfen Sie die Spannung des Lichtmaschinenriemens. • Prüfen Sie die Spannung des Kompressorriemens.
Alle 200 Betriebsstunden	• Ziehen Sie die Radmuttern fest.
Alle 250 Betriebsstunden	• Reinigen Sie die Kabinenluftfilter und tauschen die Filter aus, wenn sie zerrissen oder sehr schmutzig sind. • Reinigen Sie die Klimaanlagenschlange. (häufiger in sehr staubigen oder schmutzigen Bedingungen)
Alle 400 Betriebsstunden	• Warten Sie die Luftfilter (früher, wenn die Luftfilteranzeige rot anzeigt oder häufiger in sehr staubigen oder schmutzigen Bedingungen. • Prüfen Sie die Kraftstoffleitungen und -verbindungen. • Wechseln Sie die Kraftstofffilterglocke. • Tauschen Sie den Kraftstofffilter aus. • Prüfen Sie den Ölstand im Planetengetriebe (prüfen Sie, wenn Sie externe undichte Stellung feststellen). • Prüfen Sie das Spiel am Ende in den Planetengetrieben. • Prüfen Sie das Hinterachsenöl. • Prüfen Sie das Öl im Hinterachsengetriebe.
Alle 500 Betriebsstunden	• Wechseln Sie das Motoröl und den -filter.
Alle 800 Betriebsstunden	• Wechseln Sie das Öl im vorderen Planetengetriebe • Wechseln Sie das Hinterachsenöl. • Prüfen der Vorspur der Hinterräder • Prüfen Sie den Messertreibriemen. • Wenn Sie nicht das empfohlene Hydrauliköl verwenden oder den Behälter schon einmal mit einem alternativen Öl gefüllt haben, wechseln Sie das Hydrauliköl. • Wenn Sie nicht das empfohlene Hydrauliköl verwenden oder den Behälter schon einmal mit einem alternativen Öl gefüllt haben, wechseln Sie den Hydraulikfilter (früher, wenn sich die Wartungsintervallanzeige im roten Bereich befindet). • Überprüfen Sie die Lenkradbaugruppen des Mähwerks.
Alle 1000 Betriebsstunden	• Entleeren und reinigen Sie den Kraftstofftank. • Wenn Sie das empfohlene Hydrauliköl verwenden, ersetzen Sie den Hydraulikfilter (früher, wenn sich die Wartungsintervallanzeige im roten Bereich befindet). • Prüfen Sie den Ventilabstand und stellen ihn ein.
Alle 2000 Betriebsstunden	• Wenn Sie das empfohlene Hydrauliköl verwenden, wechseln Sie das Hydrauliköl.

Wartungsintervall	Wartungsmaßnahmen
Alle 3000 Betriebsstunden	• Nehmen Sie den Rußfilter vom Dieselpartikelfilter ab, reinigen Sie ihn und montieren ihn, oder reinigen Sie den Rußfilter, wenn die Motorstörung SPN 3720 FMI 16 oder SPN 3720 FMI 0 im InfoCenter angezeigt wird.
Vor der Einlagerung	• Entleeren und reinigen Sie den Kraftstofftank.
Alle 2 Jahre	• Spülen Sie das Kühlsystem und wechseln das Kühlmittel. • Entleeren und spülen Sie den Hydraulikbehälter. • Tauschen Sie die beweglichen Schläuche aus.

⚠ ACHTUNG

Wenn Sie den Zündschlüssel im Zündschloss lassen, könnte eine andere Person den Motor versehentlich anlassen und Sie und Unbeteiligte schwer verletzen.

Ziehen Sie vor irgendwelchen Wartungsarbeiten den Zündschlüssel ab.

Checkliste – tägliche Wartungsmaßnahmen

Kopieren Sie diese Seite für regelmäßige Verwendung.

Wartungsprüfpunkt	Für KW:						
	Montag	**Dienstag**	**Mittwoch**	**Donners-tag**	**Freitag**	**Samstag**	**Sonntag**
Prüfen Sie die Funktion der Sicherheitsschalter.							
Prüfen Sie die Funktion der Bremsen.							
Prüfen Sie den Ölstand im Motor.							
Prüfen Sie den Stand des Kühlsystems.							
Entleeren Sie den Kraftstoff-/Wasserabscheider.							
Prüfen Sie den Luftfilter, die Staubschale und das Entlüftungsventil.							
Achten Sie auf ungewöhnliche Motorengeräusche.[1]							
Prüfen Sie den Kühler und das -gitter auf Sauberkeit							
Achten Sie auf ungewöhnliche Betriebsgeräusche.							
Prüfen Sie den Stand des Hydrauliköls.							
Prüfen Sie die Hydraulikschläuche auf Defekte.							
Prüfen Sie die Dichtheit.							
Prüfen Sie den Kraftstoffstand.							
Prüfen Sie den Reifendruck.							
Prüfen Sie die Funktion der Instrumente.							
Prüfen Sie die Schnitthöheneinstellung.							
Schmieren Sie alle Schmiernippel ein.[2]							
Reinigen Sie die Maschine.							
Bessern Sie alle Lackschäden aus.							

[1]Prüfen Sie bei Startschwierigkeiten, bei zu starkem Qualmen oder unruhigem Motorlauf die Glühkerzen und Einspritzdüsen.

[2]Sofort **nach jedem** Reinigen, unabhängig von den aufgeführten Intervallen.

Wichtig: **Weitere Wartungsmaßnahmen finden Sie in der Bedienungsanleitung des Motorherstellers.**

Aufzeichnungen irgendwelcher Probleme

Inspiziert durch:		
Punkt	**Datum**	**Informationen**

Verfahren vor dem Ausführen von Wartungsarbeiten

Öffnen der Motorhaube

1. Schließen Sie das Heckfenster der Kabine (Bild 42).

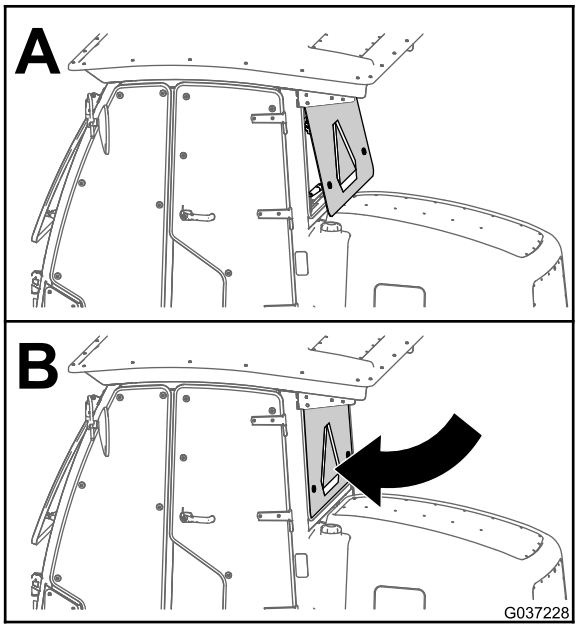

g037228

Bild 42

2. Lösen Sie die zwei Riegel an den vorderen unteren Ecken der Motorhaube (Bild 43).

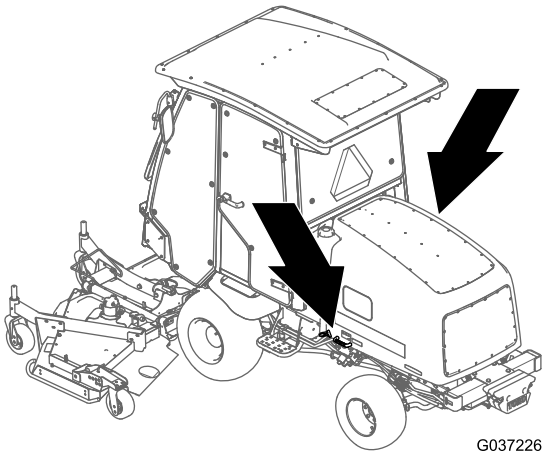

g037226

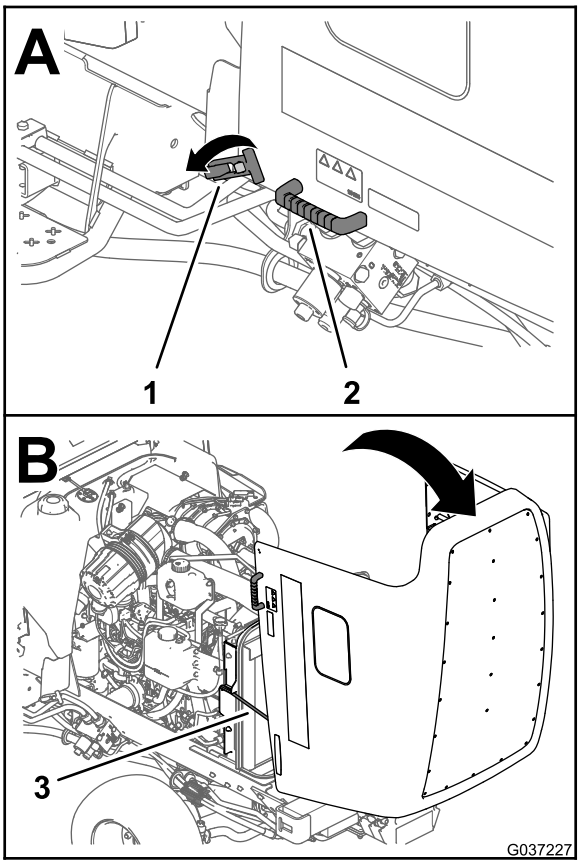

g037227

Bild 43

1. Motorhaubenriegel
2. Griff
3. Stange

3. Heben Sie die Motorhaube mit den neben den Riegeln angebrachten Griffen hoch und

zurück, bis die zwei Stützstangen in den zwei Stützhalterungen sitzen (Bild 43).

Entfernen der Motorhaube

1. Entriegeln und öffnen Sie die Motorhaube.
2. Entfernen Sie den Splint, mit dem das Gelenk der Motorhaube an den Befestigungshalterungen befestigt ist (Bild 44).

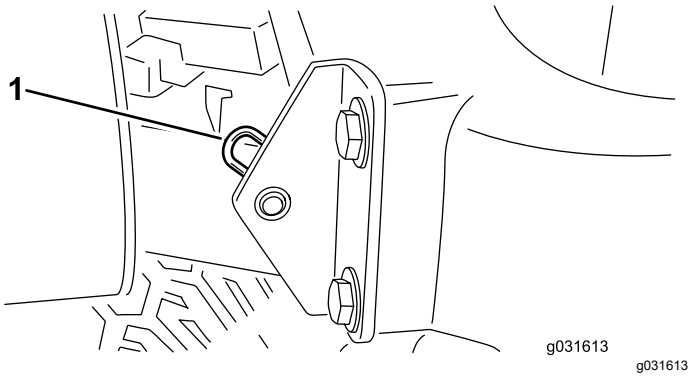

Bild 44

1. Splint

3. Schieben Sie die Motorhaube nach rechts, heben die andere Seite an und ziehen die Haube aus den Scharnieren ab.

Hinweis: Gehen Sie zum Montieren der Motorhaube in umgekehrter Reihenfolge vor.

Schmierung

Einfetten der Lager und Büchsen

Wartungsintervall: Alle 50 Betriebsstunden

Die Maschine hat Schmiernippel, die regelmäßig mit Nr. 2 Schmierfett auf Lithiumbasis eingefettet werden müssen. Fetten Sie die Maschine sofort nach jeder Reinigung ein.

Die Schmiernippel und deren Anzahl sind:

Zugmaschine

- Zwei Bremspedal-Drehzapfen der Wellenlager (Bild 45)
- Zwei Drehbüchsen an der Vorder- und Hinterachse (Bild 46)
- Zwei Lenkzylinder-Kugelgelenke (Bild 47)
- Zwei Spurstangen-Kugelgelenke (Bild 47)
- Zwei Achsschenkelbüchsen (Bild 47).

Hinweis: Fetten Sie das obere Anschlussstück am Achsschenkelbolzen nur einmal jährlich (zwei Pumpstöße) ein.

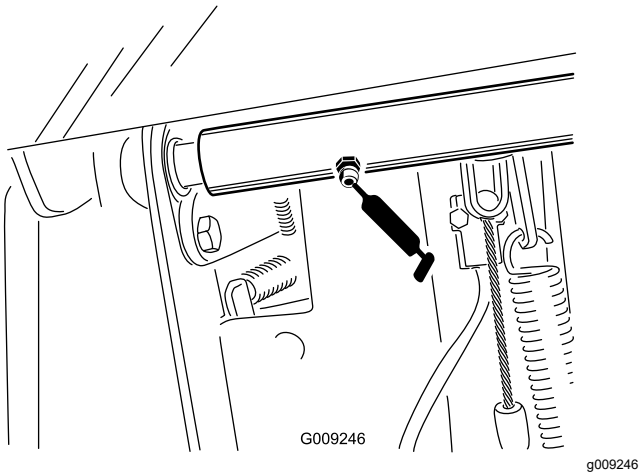

Bild 45

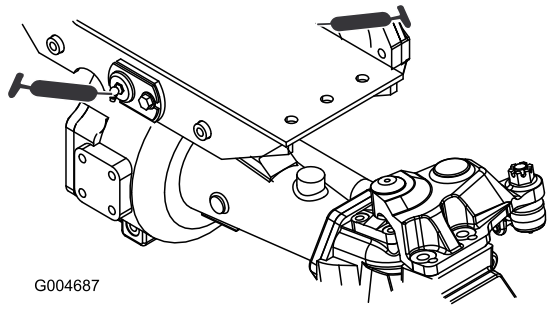

Bild 46

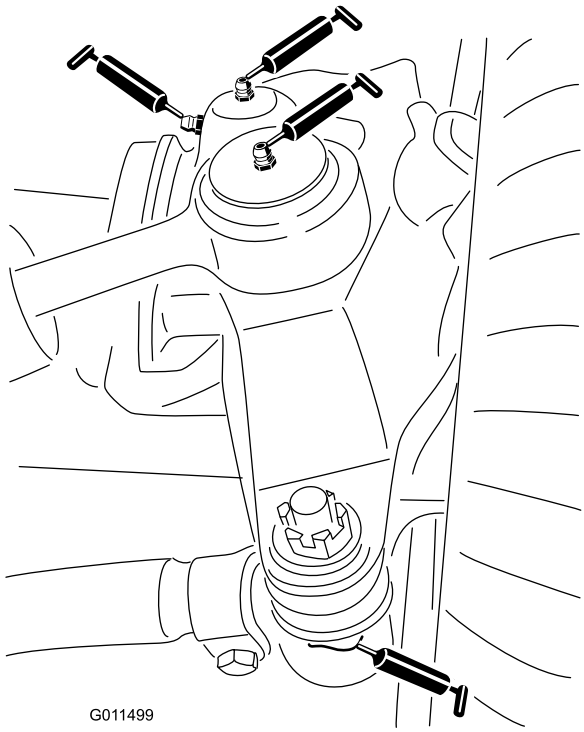

Bild 47

Mittleres Mähwerk

Hinweis: Sie müssen das Mähwerk möglicherweise anheben, um die Schmiernippel für den Riegeldrehzapfen und den Unterlenker zugänglich zu machen.

- Zwei Riegeldrehzapfen (Bild 49)

  Hinweis: Sie müssen ggf. die Riegel manuell auslösen, um die Schmiernippel zugänglich zu machen (Bild 48). Verwenden Sie zum Schließen oder Öffnen des Riegels eine Brechstange.

- 2 Laufradgabelbüchsen (Bild 50)
- Drei Spindelwellenlager (unter der Riemenscheibe) (Bild 51)
- Zwei Spannarm-Drehbüchsen (Bild 51)

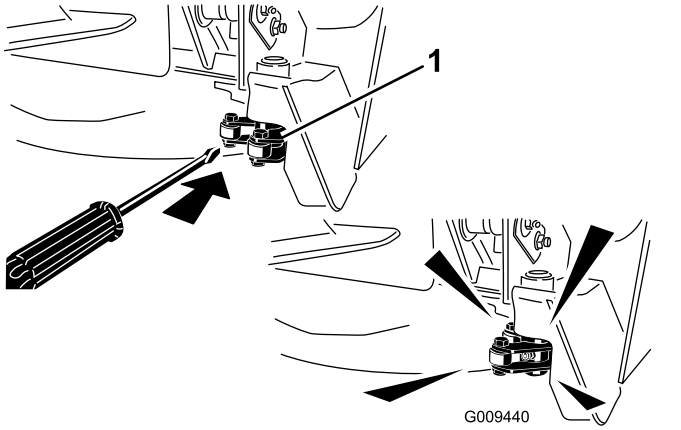

Bild 48

1. Riegel

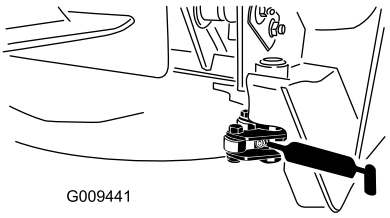

Bild 49

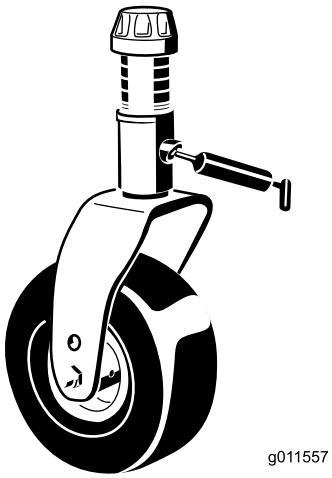

Bild 50

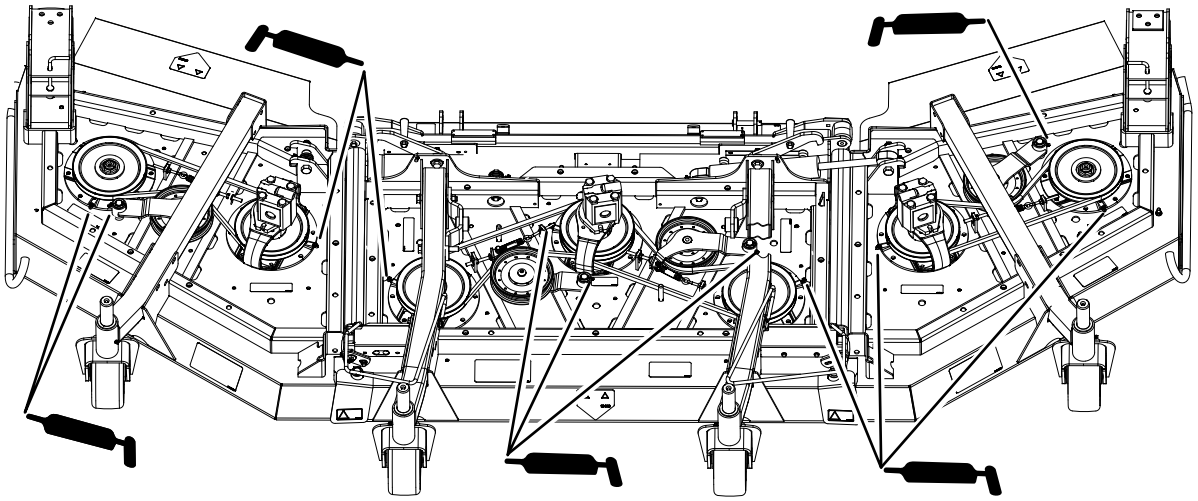

g244640

Bild 51

Hub des mittleren Mähwerks

- Zwei (an jeder Seite) Hubarm-Zylinderbüchsen (Bild 52)
- Zwei Hubarm-Kugelgelenke (Bild 53)

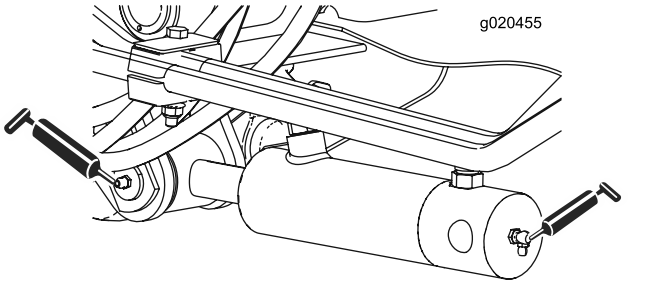

g020455

Bild 52

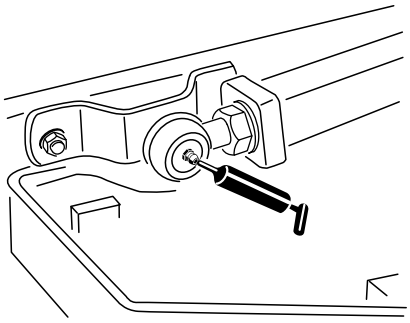

g011551

g011551

Bild 53

Hub des Seitenmähwerks

Vier Hubzylinder des Seitenmähwerks (Bild 54)

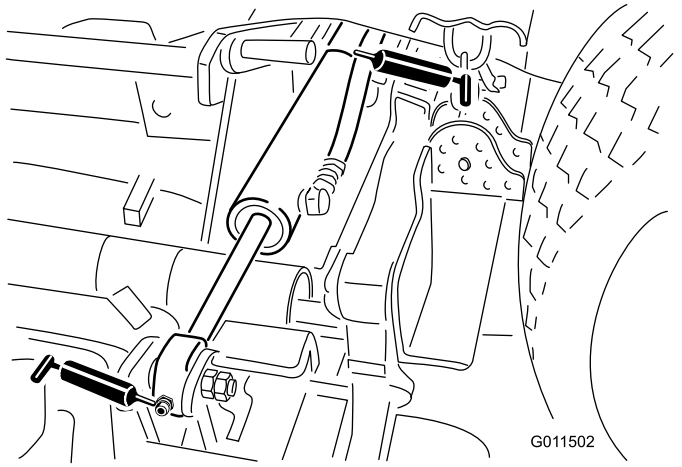

g011502

Bild 54

Flügelmähwerke

- Eine Laufradgabel-Wellenbüchse (Bild 55)
- Zwei (an jeder Seite) Spindelwellenlager (unter der Riemenscheibe)
- Eine Spannarm-Drehbüchse (am Spannarm)

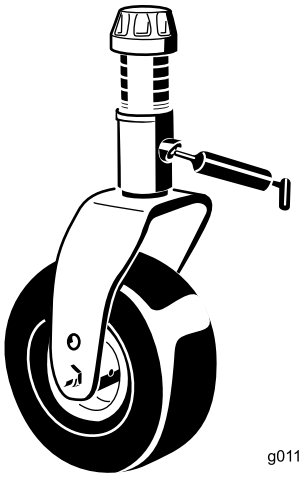

g011557

g011557

Bild 55

Warten des Motors

Sicherheitshinweise zum Motor

- Stellen Sie den Motor ab und ziehen den Schlüssel ab, bevor Sie den Ölstand prüfen oder Öl in das Kurbelgehäuse einfüllen.
- Ändern Sie nicht die Geschwindigkeit des Drehzahlreglers oder überdrehen den Motor.

Warten des Motoröls

Ölsorte

Verwenden Sie qualitativ hochwertiges Öl mit niedrigem Aschengehalt, das die folgenden Spezifikationen erfüllt oder übersteigt:

- API-Klassifikation CJ-4 oder höher
- ACEA-Klassifikation E6
- JASO-Klassifikation DH-2

Wichtig: **Wenn Sie Motoröl verwenden, das nicht die Klassifikation API CJ-4 oder höher, ACEA E6 oder JASO DH-2 erfüllt, kann der Dieselpartikelfilter verstopfen und den Motor beschädigen.**

Verwenden Sie Motoröl mit der folgenden Motorölviskosität:

- Bevorzugte Ölsorte: SAE 15W-40 (über -18 °C)
- Ersatzöl: SAE 10W-30 oder 5W-30 (alle Temperaturen)

Premium Motoröl von Toro ist vom offiziellen Toro-Vertragshändler mit einer Viskosität von 15W-40 oder 10W-30 erhältlich. Im *Ersatzteilkatalog* finden Sie die Bestellnummern.

Überprüfen des Motorölstands

Wartungsintervall: Bei jeder Verwendung oder täglich

Der Motor wird vom Werk aus mit Öl befüllt. Prüfen Sie jedoch den Ölstand, bevor und nachdem Sie den Motor das erste Mal verwenden.

Wichtig: **Prüfen Sie das Motoröl täglich. Wenn der Stand des Motoröls über der Voll-Markierung am Peilstab liegt, ist das Motoröl ggf. mit Kraftstoff verdünnt.**

Wenn der Stand des Motoröls über der Voll-Markierung liegt, wechseln Sie das Motoröl.

Der Stand des Motoröls sollte am besten bei kaltem Motor vor dem täglichen Anlassen geprüft werden. Wenn der Motor gelaufen ist, lassen Sie das Öl für

10 Minuten in die Wanne zurücklaufen, bevor Sie den Ölstand prüfen. Wenn der Ölstand an oder unter der Nachfüllen-Markierung am Peilstab liegt, gießen Sie Öl nach, bis der Ölstand die VOLL-Markierung erreicht.**Füllen Sie nicht zu viel Motoröl ein**.

Wichtig: **Halten Sie den Stand des Motoröls zwischen den unteren und oberen Markierungen am Peilstab; der Motor kann ausfallen, wenn er mit zu wenig oder zu viel Öl verwendet wird.**

Prüfen Sie den Ölstand im Motor, siehe Bild 56.

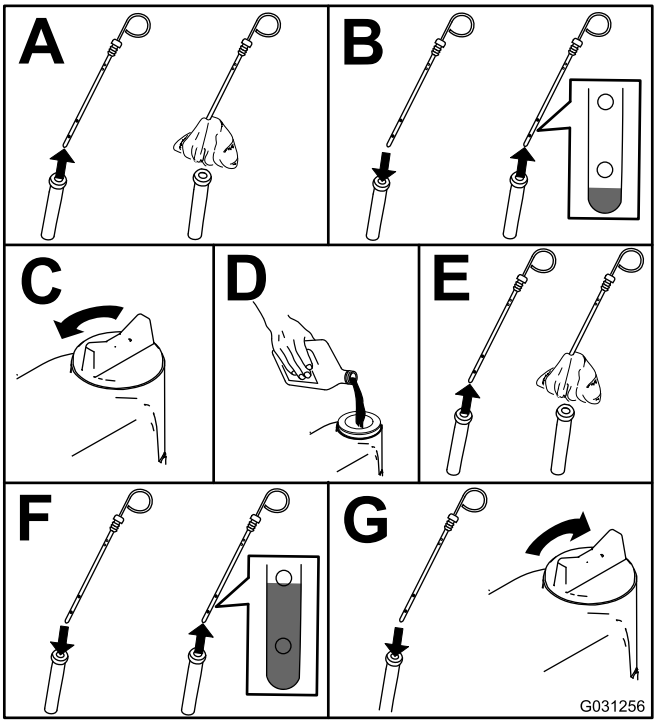

g031256

Bild 56

Hinweis: Lassen Sie, wenn Sie die Ölsorte wechseln möchten, das Altöl vollständig aus dem Kurbelgehäuse ablaufen, bevor Sie das neue einfüllen.

Kurbelgehäuse-Ölfassungsvermögen

Ca. 5,7 l mit Filter.

Wechseln des Motoröls und -filters

Wartungsintervall: Alle 500 Betriebsstunden

1. Lassen Sie den Motor an und lassen Sie ihn ca. 5 Minuten lang laufen, damit sich das Öl erwärmt.
2. Parken Sie die Maschine auf einer ebenen Fläche, stellen den Motor ab, ziehen den Schlüssel ab und warten, bis alle beweglichen Teile zum Stillstand gekommen sind, bevor Sie die Bedienerposition verlassen.
3. Tauschen Sie das Motoröl und den Motorölfilter aus (Bild 57).

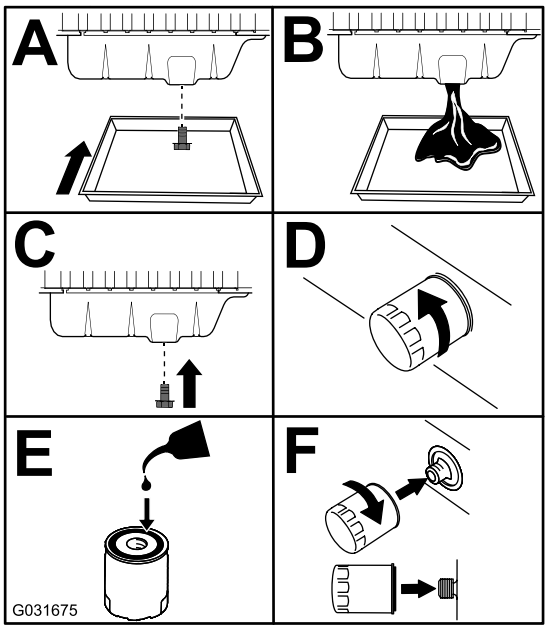

g031675

Bild 57

4. Füllen Sie Öl nach.
5. Den Zeitgeber für fällige Servicearbeiten im Infocenter zurückzusetzen, siehe Einstellen des Timers für „Service fällig“ (Seite 40).

Warten des Luftfilters

Wartungsintervall: Bei jeder Verwendung oder täglich—Prüfen Sie die Anzeige des Luftfilters

Alle 50 Betriebsstunden—Prüfen Sie den Luftfilter.

Alle 400 Betriebsstunden—Warten Sie die Luftfilter (früher, wenn die Luftfilteranzeige rot anzeigt oder häufiger in sehr staubigen oder schmutzigen Bedingungen.

Prüfen Sie das Luftfiltergehäuse auf Beschädigungen, die eventuell zu einem Luftleck führen können. Ersetzen Sie ihn bei einer Beschädigung. Prüfen Sie die ganze Ansauganlage auf Lecks, Beschädigungen oder lose Schlauchklemmen.

Warten Sie den Luftfilter nur, wenn dies von der Kundendienstanzeige angegeben wird (Bild 58). Das frühzeitige Auswechseln des Luftfilters erhöht nur die Gefahr, dass Schmutz in den Motor gelangt, wenn Sie den Filter entfernen.

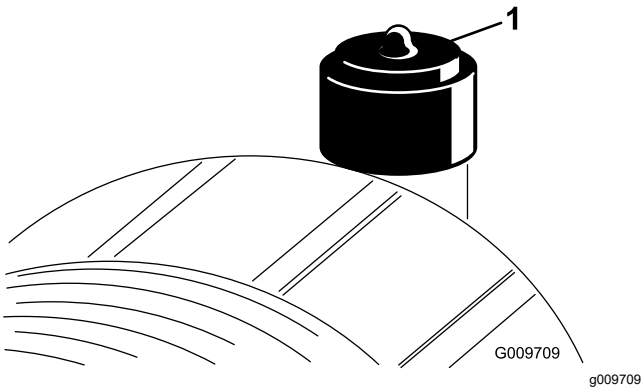

Bild 58

1. Luftfilteranzeige

Wichtig: **Stellen Sie sicher, dass die Abdeckung richtig angebracht ist und das Luftfiltergehäuse abdichtet.**

1. Tauschen Sie den Luftfilter aus (Bild 59).

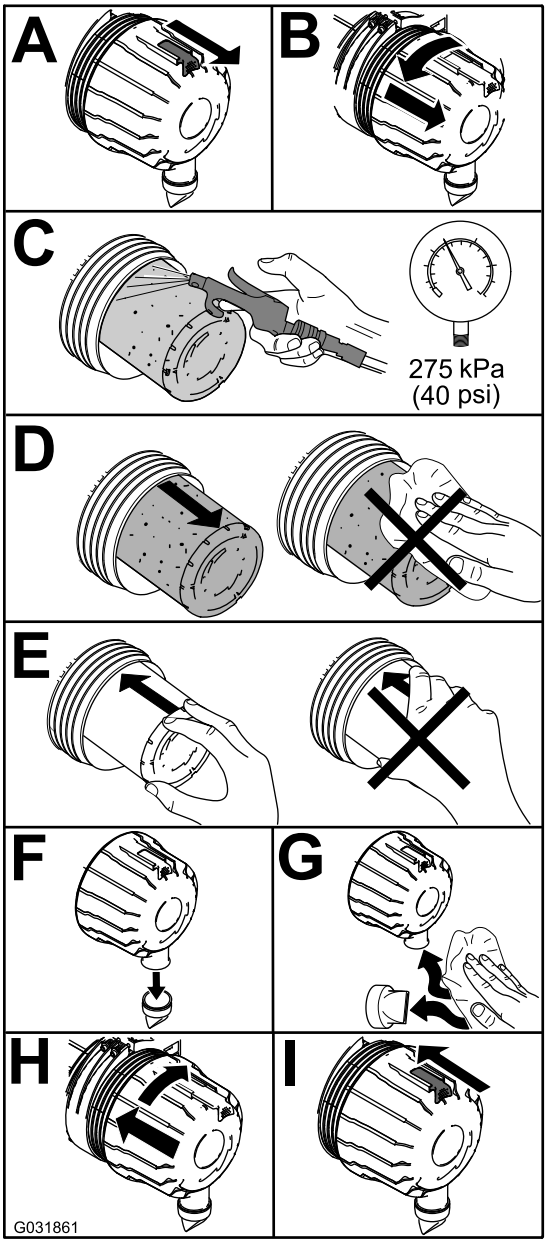

Bild 59

Hinweis: Reinigen Sie den gebrauchten Einsatz nicht, um eine Beschädigung des Filtermediums zu vermeiden.

Wichtig: **Versuchen Sie nie, den Sicherheitsfilter zu reinigen (Bild 60). Tauschen Sie den Sicherheitsfilter bei jeder dritten Wartung des Hauptluftfilters aus.**

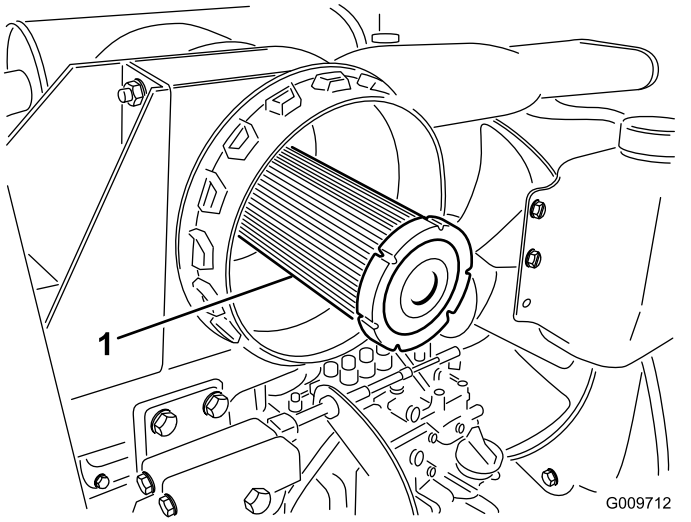

g009712

Bild 60

1. Sicherheitsluftfilter

2. Stellen Sie die Anzeige (Bild 58) zurück, wenn sie auf Rot steht.

Warten des Dieseloxidationskatalysators und des Rußfilters

Wartungsintervall: Alle 3000 Betriebsstunden oder reinigen Sie den Rußfilter, wenn die Motorstörung SPN 3720 FMI 16 oder SPN 3720 FMI 0 im InfoCenter angezeigt wird.

Wenn die Motorstörung CHECK ENGINE SPN 3251 FMI 0, CHECK ENGINE SPN 3720 FMI 0 oder CHECK ENGINE SPN 3720 FMI 16 im InfoCenter (Bild 61) angezeigt wird, reinigen Sie den Rußfilter mit den folgenden Schritten:

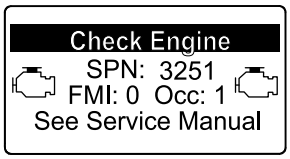

g214715

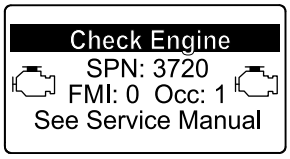

g213864

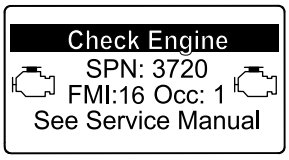

g213863

Bild 61

1. Informationen zum Entfernen und Montieren des Dieseloxidationskatalysators und des Rußfilters am Dieselpartikelfilter finden Sie in der *Wartungsanleitung*.
2. Wenden Sie sich an den offiziellen Toro-Vertragshändler für Ersatzteile für den Dieseloxidationskatalysator und den Rußfilter oder deren Wartung.
3. Nach dem Einsetzen eines sauberen Dieselpartikelfilters muss das elektronische Steuergerät des Motors vom offiziellen Toro-Vertragshändler zurückgesetzt werden.

Warten der Kraftstoffanlage

Entleeren des Kraftstofftanks

Wartungsintervall: Alle 1000 Betriebsstunden—Entleeren und reinigen Sie den Kraftstofftank.

Vor der Einlagerung—Entleeren und reinigen Sie den Kraftstofftank.

Zusätzlich zu den aufgeführten Serviceintervallen, sollten Sie den Tank entleeren und reinigen, wenn die Kraftstoffanlage verschmutzt ist oder die Maschine längere Zeit eingelagert wird. Spülen Sie den Tank nur mit frischem Kraftstoff.

Prüfen der Kraftstoffleitungen und -verbindungen

Wartungsintervall: Alle 400 Betriebsstunden/Jährlich (je nach dem, was zuerst erreicht wird)

Prüfen Sie die Kraftstoffleitungen auf Verschleiß, Defekte oder lockere Anschlüsse.

Warten des Wasserabscheiders

Wartungsintervall: Bei jeder Verwendung oder täglich—Lassen Sie Wasser und andere Verunreinigungen täglich aus dem Kraftstofffilter bzw. Wasserabscheider ab.

Alle 400 Betriebsstunden—Wechseln Sie die Kraftstofffilterglocke.

Warten Sie den Wasserabscheider, wie in Bild 62 abgebildet.

Drehen Sie nach dem Wechsel des Wasserabscheiders den Schlüssel für 10 Sekunden auf ON, aber starten Sie den Motor nicht. Drehen Sie den Schlüssel in die Off-Stellung und wiederholen Sie den Vorgang noch weitere zwei Mal.

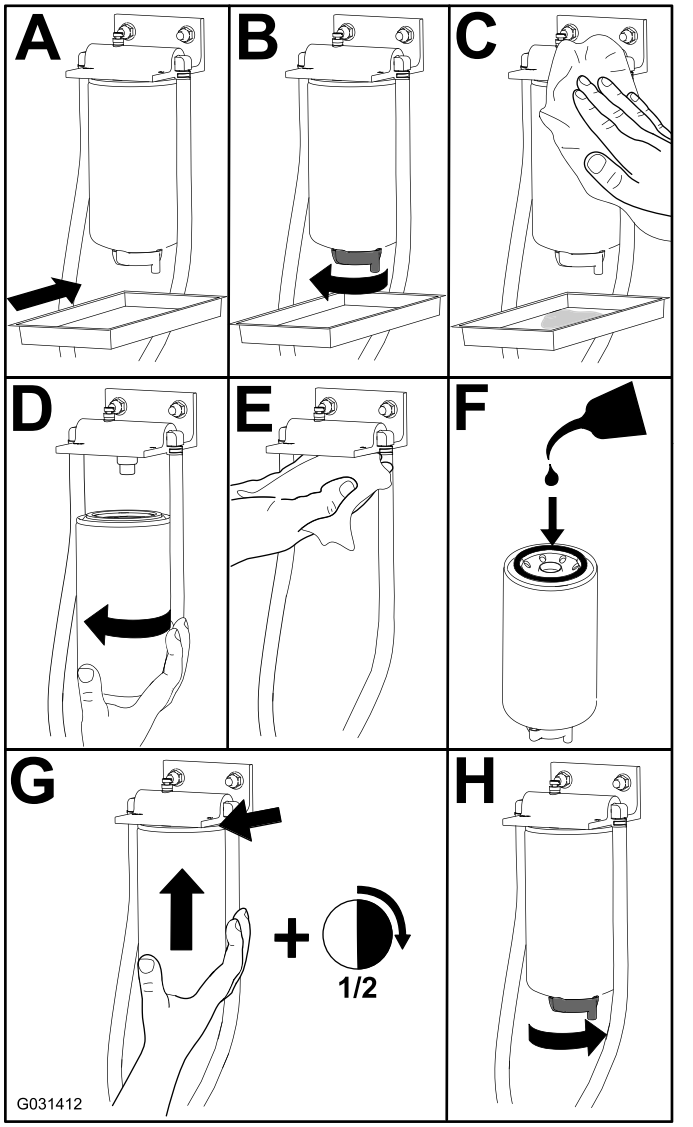

g031412

Bild 62

Warten des Kraftstofffilters

Wartungsintervall: Alle 400 Betriebsstunden

1. Reinigen Sie den Bereich um den Kraftstofffilterkopf (Bild 63).

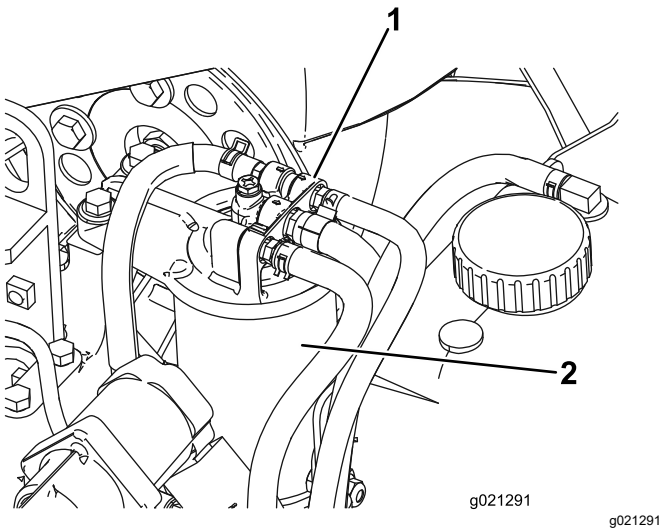

Bild 63

1. Kraftstofffilterkopf
2. Kraftstofffilter

2. Entfernen Sie den Filter und reinigen die Kontaktfläche (Bild 63).
3. Fetten Sie die Filterdichtung mit sauberem Motorschmieröl ein. Weitere Informationen finden Sie in der Motorbedienungsanleitung.
4. Setzen Sie die trockene Filterglocke mit der Hand ein, bis die Dichtung den Filterkopf berührt; drehen Sie sie dann um eine weitere halbe Umdrehung fest.
5. Entlüften Sie das Kraftstoffsystem, um eingedrungene Luft zu entfernen; siehe Vorfüllen der Kraftstoffanlage (Seite 68).

Vorfüllen der Kraftstoffanlage

Füllen Sie die Kraftstoffanlage vor, bevor Sie den Motor zum ersten Mal anlassen, wenn er infolge von Kraftstoffmangel abgestellt hat oder nach der Wartung der Kraftstoffanlage (z. B. Ablassen des Filters bzw. Wasserabscheiders, Austauschen des Kraftstoffschlauchs).

Führen Sie zum Befüllen der Kraftstoffanlage die folgenden Schritte aus.

1. Stellen Sie sicher, dass Kraftstoff im Kraftstofftank ist.
2. Führen Sie die folgenden Schritte aus, um den Filter und die Leitungen zur Hochdruckpumpe zu befüllen, um Verschleiß oder Beschädigungen an der Pumpe zu vermeiden:
   A. Drehen Sie den Zündschlüssel 15 bis 20 Sekunden lang auf die EIN-Stellung.
   B. Drehen Sie den Zündschlüssel 30 bis 40 Sekunden lang auf die AUS-Stellung.

   Hinweis: Dadurch kann das ECU heruntergefahren werden.
   C. Drehen Sie den Zündschlüssel 15 bis 20 Sekunden lang auf die EIN-Stellung.
   D. Überprüfen Sie den Filter und die Schläuche auf Undichtigkeiten.

Wichtig: **Füllen Sie die Kraftstoffanlage nicht mit dem Anlassermotor zum Anlassen des Motors vor.**

Warten der elektrischen Anlage

Hinweise zur Sicherheit der Elektroanlage

- Klemmen Sie vor dem Durchführen von Reparaturen an der Maschine den Akku ab. Klemmen Sie immer zuerst die Minusklemme und dann die Plusklemme ab. Schließen Sie immer zuerst den Pluspol und dann den Minuspol an.
- Laden Sie den Akku in offenen, gut gelüfteten Bereichen und nicht in der Nähe von Funken und offenem Feuer. Stecken Sie das Ladegerät aus, ehe Sie die Batterie anschließen oder abklemmen. Tragen Sie Schutzkleidung und verwenden Sie isoliertes Werkzeug.

Warten des Akkus

Wartungsintervall: Alle 25 Betriebsstunden—Prüfen Sie den Stand der Batterieflüssigkeit (oder alle 30 Tage bei Einlagerung).

Alle 50 Betriebsstunden—Prüfen Sie den Zustand der Batterie.

Wichtig: **Klemmen Sie vor Schweißarbeiten an der Maschine das negative Batteriekabel vom Batteriepol ab, um einer Beschädigung der elektrischen Anlage vorzubeugen.**

Hinweis: Halten Sie die Klemmen und das ganze Batteriegehäuse sauber, da sich eine schmutzige Batterie langsam entlädt. Reinigen Sie zum Reinigen des Akkus den ganzen Kasten mit Natronlauge. Spülen Sie mit klarem Wasser nach. Tragen Sie auf die Akkupole und Kabelanschlüsse Grafo-112X-Fett (Toro-Bestellnummer 505-47) oder Vaseline auf, um Korrosion vorzubeugen.

1. Öffnen Sie die Batterieabdeckung an der Seite der Abdeckung (Bild 64).

   Hinweis: Üben Sie Druck auf die flache Oberfläche über der Batterieabdeckung aus, um das Entfernen der Abdeckung zu erleichtern (Bild 64).

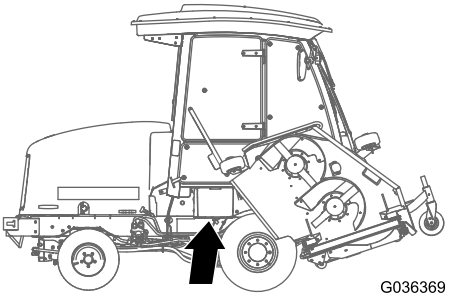

g036369

Bild 64

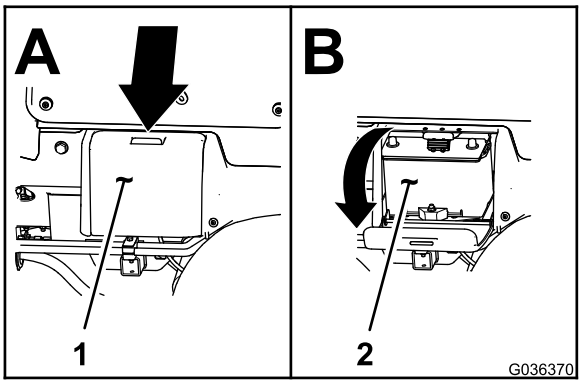

g036370

Bild 65

1. Akkuabdeckung
2. Batterie

2. Nehmen Sie die Gummimuffe vom Pluspol ab und prüfen Sie die Batterie.

⚠ WARNUNG:

Batteriepole und Metallwerkzeuge können an metallischen Teilen Kurzschlüsse verursachen, was Funken erzeugen kann. Funken können zum Explodieren der Gase im Akku führen und Verletzungen verursachen.

- **Beim Aus- und Einbau des Akkus verhindern, dass Akkupole mit Metallteilen der Maschine in Kontakt kommen.**
- **Vermeiden Sie Kurzschlüsse zwischen metallischen Werkzeugen, den Akkupolen und metallischen Maschinenteilen.**

⚠ WARNUNG:

Das unsachgemäße Verlegen der Akkukabel kann zu Schäden an der Maschine führen, und die Kabel können Funken erzeugen. Funken können zum Explodieren der Batteriegase führen, was Verletzungen zur Folge haben kann.

- **Klemmen Sie immer das Minuskabel (schwarz) *ab*, bevor Sie das Pluskabel (rot) abklemmen.**
- ***Klemmen Sie immer zuerst das (rote) Pluskabel an*, bevor Sie das (schwarze) Minuskabel anklemmen.**

3. Überziehen Sie beide Batterieverbindungen mit Grafo 112X-Fett (Toro, Bestellnummer 505-47), mit Vaseline oder leichtem Schmierfett, um einer Korrosion vorzubeugen.
4. Ziehen Sie die Gummimuffe über den Pluspol.
5. Schließen Sie die Akkuabdeckung.

Ermitteln der Sicherungen

Die Sicherungen der Zugmaschine befinden sich unter der Stromkonsolenabdeckung (Bild 66, Bild 67 und Bild 68).

Entfernen Sie die zwei Schrauben, mit denen die Stromkonsolenabdeckung am Rahmen befestigt ist, und nehmen Sie die Abdeckung ab (Bild 66).

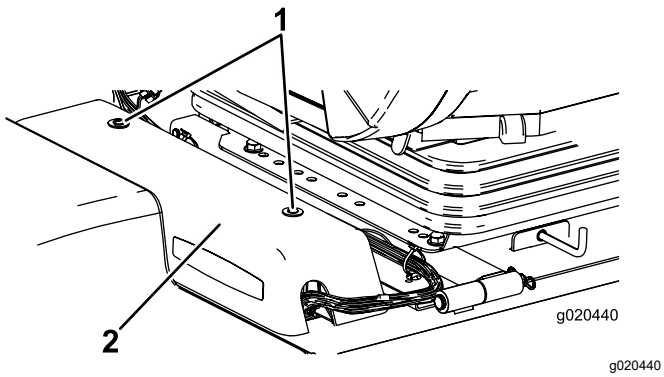

g020440

Bild 66

1. Stromkonsolenabdeckung 2. Schrauben

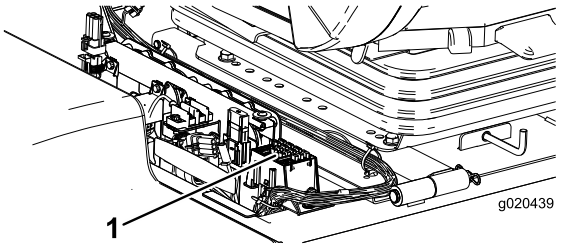

g020439

Bild 67

1. Sicherungen

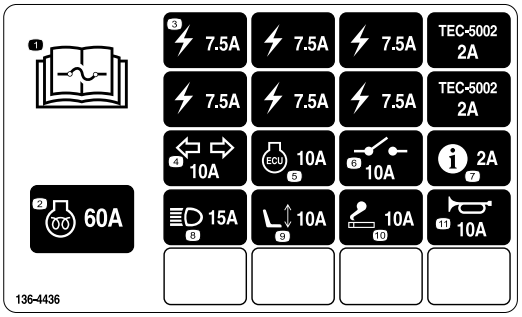

g221933

Bild 68

Die Kabinensicherungen befinden sich im Sicherungskasten am Kabinenhimmel (Bild 69 und Bild 70).

Hinweis: Nur Modell mit Kabine

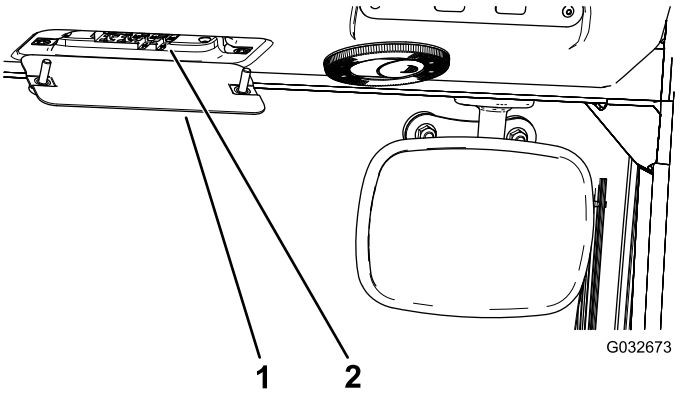

g032673

Bild 69

1. Kabinensicherungskasten 2. Sicherungen

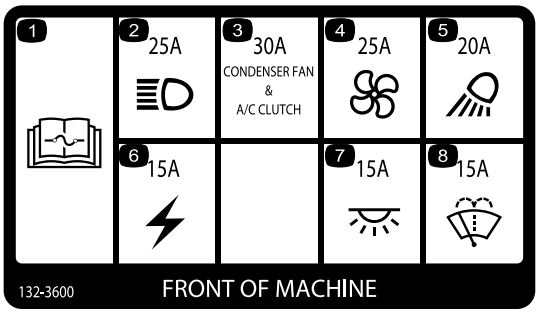

decal132-3600

Bild 70

Warten des Antriebssystems

Einstellen des Fahrpedalwinkels

1. Lösen Sie die zwei Muttern und Schrauben, mit denen die linke Seite des Fahrpedals an der Halterung befestigt ist (Bild 71).

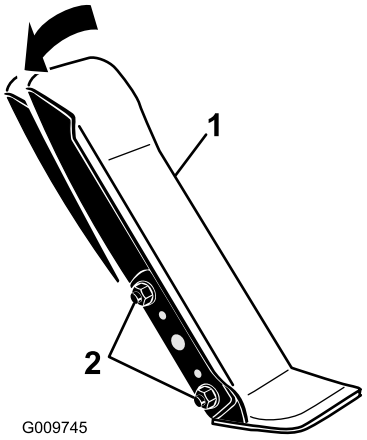

g009745

Bild 71

1. Fahrpedal
2. Befestigungsmuttern und -schrauben

2. Drehen Sie das Pedal auf den gewünschten Winkel und ziehen Sie die Muttern an (Bild 71).

Prüfen des Ölstands im Planetengetriebe

Wartungsintervall: Alle 400 Betriebsstunden—Prüfen Sie den Ölstand im Planetengetriebe (prüfen Sie, wenn Sie externe undichte Stellung feststellen).

Alle 400 Betriebsstunden—Prüfen Sie das Spiel am Ende in den Planetengetrieben.

Verwenden Sie ein SAE 85W-140. Qualitätsgetriebeöl als Ersatz.

1. Wenn die Maschine auf einer ebenen Fläche steht, positionieren Sie das Rad so, dass eine Prüfschraube auf 12 Uhr und die andere auf 3 Uhr steht (Bild 72).

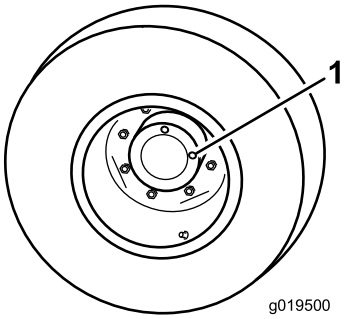

g019500

Bild 72

1. Prüf-/Ablassschraube (2)

2. Entfernen Sie die Schraube, die auf 3 Uhr steht (Bild 72).

   Hinweis: Der Ölstand sollte am unteren Rand des Prüflochs sein.

3. Wenn der Ölstand niedrig ist, entfernen Sie die Schraube an der 12-Uhr-Position und füllen Sie Öl auf, bis es aus dem Loch an der 3-Uhr-Position austritt.
4. Setzen Sie beide Schrauben wieder ein.

Wechseln des Öls im Planetengetriebe

Wartungsintervall: Nach 50 Betriebsstunden

Alle 800 Betriebsstunden/Jährlich (je nach dem, was zuerst erreicht wird)

Verwenden Sie ein SAE 85W-140 Qualitätsgetriebeöl.

1. Stellen Sie die Maschine auf einer ebenen Fläche ab und positionieren Sie das Rad so, dass sich eine der Prüfschrauben in der untersten Stellung (6 Uhr) befindet (Bild 73).

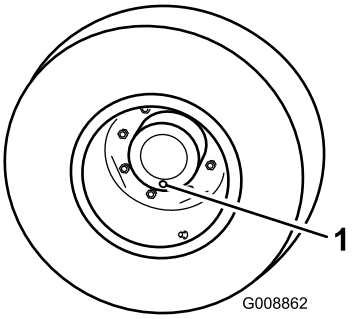

g008862

Bild 73

1. Prüf-/Ablassschraube

2. Stellen Sie eine Auffangwanne unter die Nabe des Planetengetriebes, entfernen die Verschlussschraube und lassen das Öl ablaufen.
3. Stellen Sie eine Auffangwanne unter das Bremsgehäuse, entfernen Sie die Ablassschraube und lassen das Öl ablaufen (Bild 74).

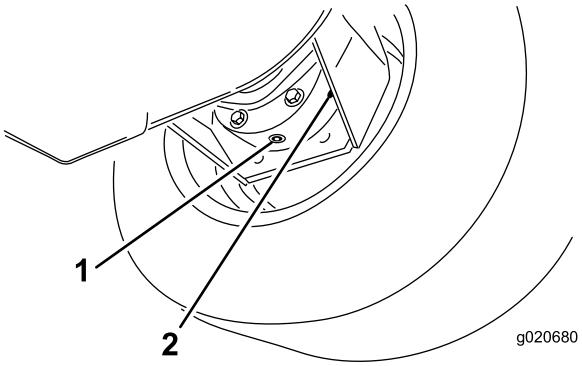

g020680

Bild 74

1. Ablassschraube
2. Bremsgehäuse

4. Setzen Sie die Schraube wieder im Bremsgehäuse ein, wenn das Öl vollständig an beiden Stellen abgelaufen ist.
5. Drehen Sie das Rad, bis das offene Schraubenloch im Planetengetriebe auf der 12-Uhr-Stellung ist.
6. Füllen Sie das Planetengetriebe langsam durch das offene Loch mit 0,65 l SAE 85W-140 Qualitätsgetriebeöl.

   Wichtig: **Wenn das Planetengetriebe gefüllt ist, bevor Sie 0,65 l Öl eingefüllt haben, warten Sie eine Stunde oder setzen Sie die Schraube ein und bewegen Sie die Maschine ca. 3 m, um das Öl gleichmäßig in der Bremsanlage zu verteilen. Entfernen Sie dann die Schraube und füllen das restliche Öl ein.**

7. Drehen Sie die Verschlussschraube wieder auf.

8. Wiederholen Sie die Schritte am gegenüberliegenden Planetengetriebe bzw. der Bremse.

Prüfen des Hinterachsenöls

Wartungsintervall: Alle 400 Betriebsstunden

Die Hinterachse ist mit Getriebeöl der Sorte SAE 85W-140 gefüllt. Prüfen Sie den Ölstand vor dem ersten Anlassen des Motors und dann gemäß der Empfehlungen. Das Fassungsvermögen beträgt 2,4 l. Prüfen Sie die Dichtheit täglich.

1. Stellen Sie die Maschine auf eine ebene Fläche.
2. Entfernen Sie eine Prüfschraube aus einem Ende der Achse und stellen sicher, dass das Öl die Unterseite des Lochs erreicht (Bild 75).

   Hinweis: Entfernen Sie bei niedrigem Ölstand die Füllschraube und füllen genug Öl ein, um den Stand bis an die Unterseite der Prüfschraubenöffnungen anzuheben.

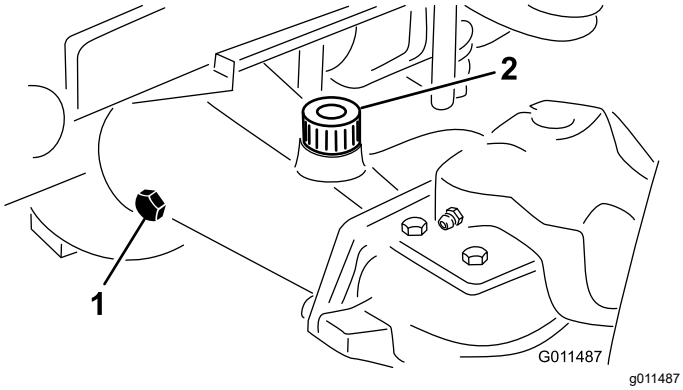

Bild 75

1. Prüfschraube
2. Füllschraube

Prüfen des Öls im Hinterachsengetriebe

Wartungsintervall: Alle 400 Betriebsstunden

Das Getriebe ist mit Getriebeöl der Sorte SAE 85W-140 gefüllt. Das Fassungsvermögen beträgt 0,5 l. Prüfen Sie die Dichtheit täglich.

1. Stellen Sie die Maschine auf eine ebene Fläche.
2. Entfernen Sie die Prüf-/Füllschraube an der linken Getriebeseite und stellen sicher, dass das Öl die Unterseite des Lochs erreicht (Bild 76).

   Hinweis: Füllen Sie bei einem niedrigen Stand genug Öl auf, um den Stand bis an die Unterseite des Lochs anzuheben.

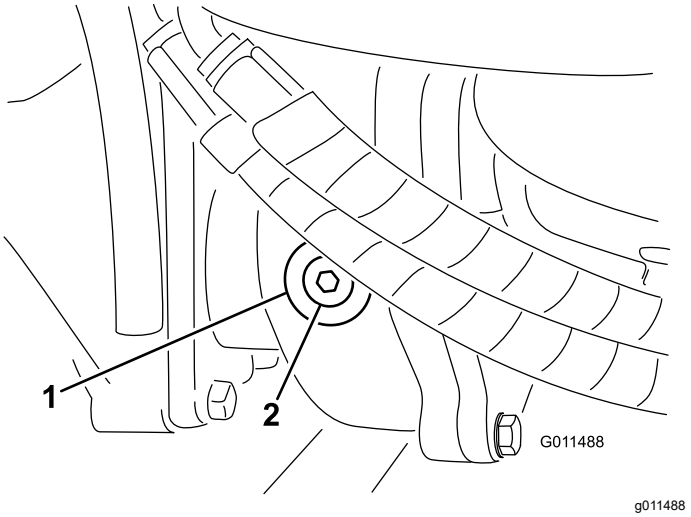

Bild 76

1. Getriebe
2. Prüf-/Füllschraube

Wechseln des Hinterachsenöls

Wartungsintervall: Nach 200 Betriebsstunden

Alle 800 Betriebsstunden

1. Stellen Sie die Maschine auf eine ebene Fläche.
2. Reinigen Sie den Bereich um die drei Ablassschrauben, d. h. jeweils eine an beiden Enden und eine in der Mitte (Bild 77).
3. Entfernen Sie die Prüfschrauben, damit das Öl schneller abläuft.
4. Entfernen Sie die Ablassschraube und lassen das Öl in die Auffangwannen abfließen.

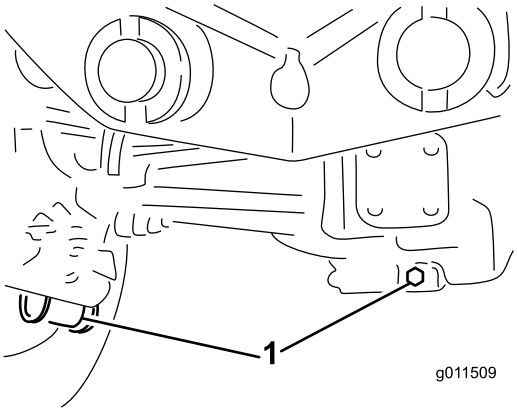

Bild 77

1. Lage der Ablassschraube

5. Reinigen Sie den Bereich um die Ablassschraube an der Unterseite des Getriebes (Bild 78)
6. Entfernen Sie die Ablassschraube aus dem Getriebe und lassen das Öl in ein Auffangwanne ablaufen.

   Hinweis: Entfernen Sie die Füllschraube, damit das Öl schneller abläuft.

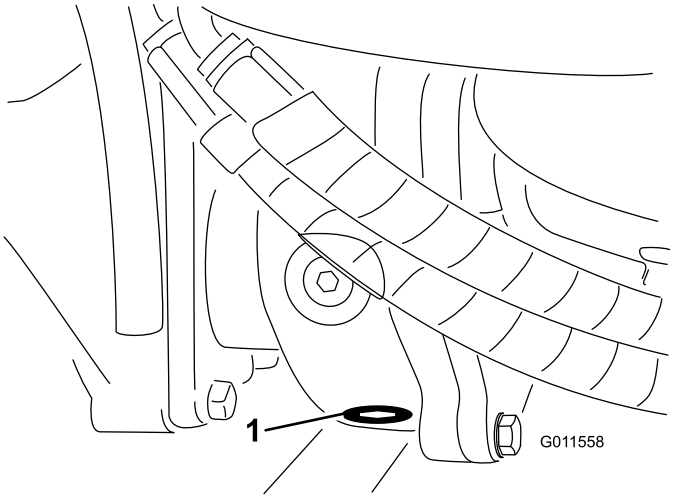

Bild 78

1. Ablassschraube

7. Füllen Sie genug Öl ein, um den Ölstand bis zur Unterseite der Prüfschraubenlöcher anzuheben, siehe Wechseln des Hinterachsenöls (Seite 74) und Prüfen des Öls im Hinterachsengetriebe (Seite 73).
8. Setzen Sie die Schrauben wieder ein.

Prüfen der Vorspur der Hinterräder

Wartungsintervall: Alle 800 Betriebsstunden

1. Messen Sie den Abstand vorne und hinten an den Lenkreifen Mitte-zu-Mitte (auf Achshöhe).

   Hinweis: Der Wert für vorne darf höchstens 6 mm kleiner sein als der Wert für hinten.
2. Lockern Sie zum Einstellen der Vorspur die Klemmen an beiden Enden der Spurstangen.
3. Drehen Sie das Ende der Spurstange, um die Vorderseite des Reifens nach innen oder außen zu stellen.
4. Ziehen Sie bei korrekter Einstellung die Klemmen der Spurstange fest.

Wechseln der Vorderräder

1. Senken Sie die Flügelmähwerke auf den Boden ab.
2. Heben Sie die Maschine vorne mehrere Zentimeter vom Boden an und stützen sie mit Achsständern ab.
3. Siehe Drehen (Kippen) des mittleren Mähwerks in die aufrechte Stellung (Seite 83).
4. Drehen Sie das Mähwerk nach vorne, damit Sie den Reifen abnehmen können.

Warten der Kühlanlage

Hinweise zur Sicherheit des Kühlsystems

- Ein Verschlucken von Motorkühlmittel kann zu Vergiftungen führen; Kinder und Haustiere sollten keinen Zugang zum Kühlmittel haben.
- Ablassen von heißem, unter Druck stehendem Kühlmittel bzw. eine Berührung des heißen Kühlers und benachbarter Teile kann zu schweren Verbrennungen führen.
  - Lassen Sie den Motor immer für mindestens 15 Minuten abkühlen, bevor Sie den Kühlerdeckel abnehmen.
  - Verwenden Sie beim Öffnen des Kühlerdeckels einen Lappen und öffnen den Kühler langsam, damit Dampf ohne Gefährdung austreten kann.
- Setzen Sie die Maschine nie mit abgenommenen Abdeckungen ein.
- Berühren Sie den sich drehenden Lüfter und den Treibriemen nicht mit den Fingern, Händen und Kleidungsstücken.

Empfohlenes Kühlmittel

Der Kühlmittelbehälter ist werkseitig mit einer 50/50-Lösung aus Wasser und langlebigem Kühlmittel auf Ethylenglykolbasis gefüllt.

Wichtig: **Verwenden Sie nur handelsübliche Kühlmittel, die den in der Tabelle „Kühlmittelprodukte mit verlängerter Lebensdauer“ aufgeführten Spezifikationen entsprechen.**

Verwenden Sie kein herkömmliches (grünes) Kühlmittel mit anorganischer Säuretechnologie (IAT) in Ihrer Maschine. Mischen Sie kein herkömmliches Kühlmittel mit Kühlmittel mit verlängerter Lebensdauer.

Kühlmittel-Typentabelle

Ethylen-Glykol Kühlmittel	Korrosionsinhibitor
Frostschutzmittel mit verlängerter Lebensdauer	Organische-Säure Technologie (OAT)

Wichtig: **Verlassen Sie sich nicht auf die Farbe des Kühlmittels, um den Unterschied zwischen herkömmlichen (grün) Kühlmittel mit anorganischer Säuretechnologie (IAT) und Kühlmittel mit verlängerter Lebensdauer zu erkennen.**

Hersteller können Kühlmittel mit verlängerter Lebensdauer in einer der folgenden Farben einfärben: rot, rosa, orange, gelb, blau, türkis, violett und grün. Verwenden Sie Kühlmittel, die den in der Tabelle „Kühlmittelprodukte mit verlängerter Lebensdauer“ Spezifikationen entsprechen.

Kühlmittelprodukte mit verlängerter Lebensdauer

ATSM International	SAE International
D3306 und D4985	J1034, J814 und 1941

Wichtig: **Die Kühlmittelkonzentration sollte ein 50/50-Gemisch aus Kühlmittel und Wasser sein.**

- **Bevorzugt:** Wenn Sie Kühlmittel aus einem Konzentrat mischen, mischen Sie es mit destilliertem Wasser.
- **Bevorzugte Option:** Wenn kein destilliertes Wasser verfügbar ist, verwenden Sie ein vorgemischtes Kühlmittel anstelle eines Konzentrats.
- **Mindestanforderung:** Wenn destilliertes Wasser und vorgemischtes Kühlmittel nicht zur Verfügung stehen, mischen Sie konzentriertes Kühlmittel mit sauberem Trinkwasser.

Prüfen der Kühlanlage

Wartungsintervall: Bei jeder Verwendung oder täglich

Prüfen Sie den Kühlmittelstand zu Beginn jedes Arbeitstages. Die Kühlanlage fasst 8,5 l.

⚠ GEFAHR

Lüfter und Treibriemen, die sich drehen, können zu Verletzungen führen.

- **Betreiben Sie die Maschine niemals mit abgenommenen Abdeckungen.**
- **Halten Sie Finger, Hände und Kleidungsstücke vom sich drehenden Lüfter und dem Treibriemen fern.**
- **Stellen Sie den Motor ab und ziehen den Schlüssel ab, bevor Sie Wartungsarbeiten durchführen.**

1. Nehmen Sie den Kühlerdeckel und den Deckel des Ausdehnungsgefäßes vorsichtig ab (Bild 79).
2. Prüfen Sie den Kühlmittelstand im Kühler.

   Hinweis: Der Kühler sollte bis zur Oberseite des Einfüllstutzens und das Ausdehnungsgefäß bis zur Voll-Markierung gefüllt sein.

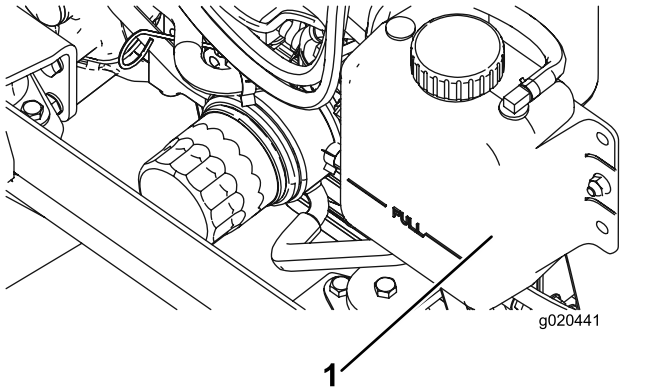

Bild 79

1. Ausdehnungsgefäß

3. Füllen Sie bei niedrigem Füllstand eine 50:50-Mischung aus Wasser und permanentem Ethylenglykol-Frostschutzmittel nach.

   Wichtig: **Verwenden Sie nie nur Wasser oder Kühlmittel auf Alkohol-/Methanolbasis, da dies zu Beschädigungen führen kann.**
4. Setzen Sie den Kühlerdeckel und den Deckel des Ausdehnungsgefäßes wieder auf.

Warten des Motorkühlsystems

Wartungsintervall: Alle 100 Betriebsstunden
Alle 2 Jahre

Entfernen Sie täglich Schmutz vom Öl- und vom Motorkühler. Reinigen Sie unter besonders schmutzigen Bedingungen häufiger.

Diese Maschine ist mit einem hydraulisch angetriebenen Lüfterantriebssystem ausgestattet, das automatisch (oder manuell) rückwärts läuft, um eine Rückstandsablagerung am Kühler bzw. Ölkühler sowie Gitter zu verringern. Dieses Feature verringert den Zeitaufwand für das Reinigen der Kühler, ersetzt jedoch nicht die regelmäßige Reinigung. Sie müssen den Kühler weiterhin regelmäßig reinigen und prüfen.

1. Stellen Sie den Motor ab, ziehen Sie den Schlüssel ab und öffnen Sie die Motorhaube.
2. Entfernen Sie alle Schmutzrückstände aus dem Motorraum.
3. Reinigen Sie beide Seiten des Kühlers bzw. Ölkühlers gründlich mit Druckluft (Bild 80).

   Hinweis: Blasen Sie Rückstände von vorne nach hinten heraus. Reinigen Sie dann von hinten und blasen Sie nach vorne. Wiederholen Sie dies mehrmals, bis alle Rückstände entfernt sind.

   Wichtig: **Das Reinigen des Kühlers bzw. Ölkühlers mit Wasser kann zu frühzeitigem Verrosten und einer Beschädigung der Komponenten führen.**

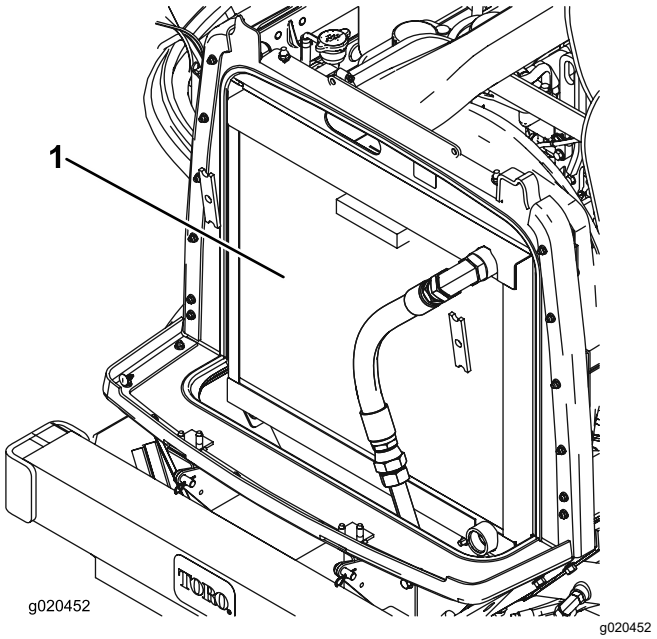

Bild 80

1. Kühler bzw. Ölkühler

4. Schließen Sie die Motorhaube.

Warten der Bremsen

Einstellen der Betriebsbremsen

Stellen Sie die Betriebsbremsen ein, wenn das Bremspedal mehr als 25 mm hat, oder wenn die Bremsen nicht mehr gut genug greifen. Als Spiel gilt die Entfernung, die das Bremspedal zurücklegt, bevor ein Bremswiderstand spürbar ist.

1. Lösen Sie den Sperrriegel an den Bremspedalen, sodass beide Bremsen unabhängig voneinander funktionieren.
2. Ziehen Sie die Bremsen wie folgt an, um das Spiel der Bremspedale zu reduzieren:
   A. Lockern Sie die vordere Mutter an der Gewindeseite des Bremszuges (Bild 81).

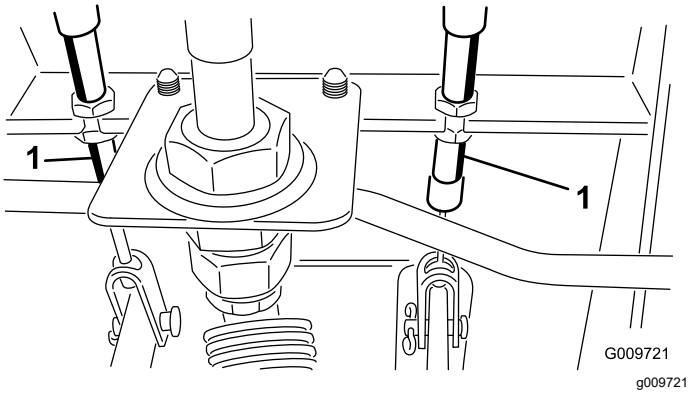

Bild 81

1. Bremszug

   B. Ziehen Sie die hintere Mutter an, um den Zug nach hinten zu bewegen, bis die Bremspedale ein Spiel von 13 mm bis 25 mm aufweisen.
   C. Ziehen Sie die vordere Mutter fest, wenn die Bremsen einwandfrei eingestellt sind.

Warten der Riemen

Warten des Lichtmaschinen-Treibriemens

Wartungsintervall: Nach 10 Betriebsstunden
Alle 100 Betriebsstunden

Bei einer richtigen Riemenspannung lässt sich der Riemen 10 mm durchbiegen, wenn eine Kraft von 44 N·m in der Mitte zwischen den Riemenscheiben angesetzt wird.

Lockern Sie bei einer Durchbiegung von mehr oder weniger als 10 mm die Befestigungsschrauben der Lichtmaschine (Bild 82).

Hinweis: Erhöhen oder reduzieren Sie die Spannung des Lichtmaschinen-Treibriemens und ziehen Sie die Schrauben wieder fest. Prüfen Sie die Riemenspannung noch einmal auf korrekte Einstellung.

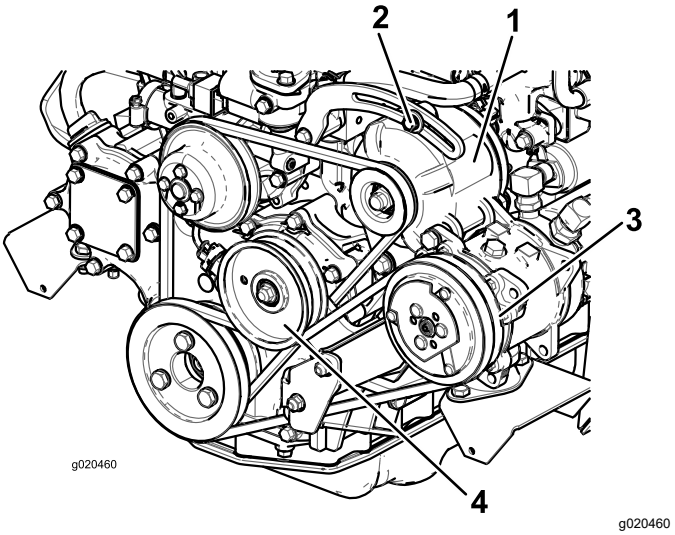

Bild 82

1. Lichtmaschine
2. Befestigungsschraube
3. Kompressor
4. Spannscheibe

Warten des Kompressorriemens der Klimaanlage

Wartungsintervall: Nach 10 Betriebsstunden
Alle 100 Betriebsstunden

Nur Modell mit Kabine

Prüfen Sie den Zustand und die Spannung des Riemens (Bild 82) alle 100 Betriebsstunden.

1. Bei einer richtigen Spannung lässt sich der Riemen 10 mm durchbiegen, wenn eine

Kraft von 44 N in der Mitte zwischen den Riemenscheiben angesetzt wird.

2. Lockern Sie bei einer Durchbiegung von mehr oder weniger als 10 mm die Befestigungsschraube der Spannscheibe (Bild 82). Erhöhen oder reduzieren Sie die Spannung der Kompressor-Riemenspannung und ziehen Sie die Schraube fest. Prüfen Sie die Riemenspannung noch einmal auf korrekte Einstellung.

Spannen der Messertreibriemen

Wartungsintervall: Nach 10 Betriebsstunden

Alle 50 Betriebsstunden

Bei richtiger Spannung sollte die Messung innen an der Verlängerungsfeder (Haken zu Haken) ungefähr 8,3 cm ± 9,5 cm betragen. Wenn die Federspannung richtig ist, stellen Sie die Anschlagschraube (Schlossschraube) ein, bis der Abstand zwischen dem Schraubenkopf und dem Spannarm ungefähr 2-5 mm beträgt (Bild 83).

Hinweis: Achten Sie darauf, dass der Riemen auf der Federseite der Riemenführung positioniert ist (Bild 83).

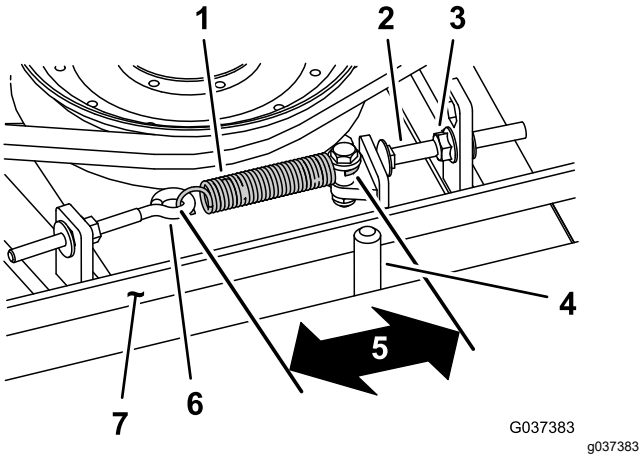

Bild 83

1. Verlängerungsfeder
2. Anschlagschraube
3. Bundmutter
4. Riemenführung
5. Wert (Haken zu Haken): Ca. 8,3-9,5 cm.
6. Augenbolzen
7. Riemen

Austauschen des Messertreibriemens

Wartungsintervall: Alle 800 Betriebsstunden

Der von der gefederten Spannscheibe gespannte Messertreibriemen ist sehr haltbar. Nach einem längeren Einsatz wird er dennoch Anzeichen von Verschleiß aufweisen. Anzeichen eines abgenutzten Riemens sind u. a. ein Quietschen, wenn er sich dreht, das Schlüpfen der Messer beim Mähen, zerfranste Ränder, Versengen und Risse. Tauschen Sie den Treibriemen aus, wenn Sie einen dieser Umstände feststellen.

1. Senken Sie das Mähwerk auf den Werkstattboden ab, entfernen Sie die Riemenabdeckungen von der Oberseite des Mähwerks und legen diese zur Seite.
2. Lockern Sie den Augenbolzen (Bild 83).
3. Lösen Sie die Bundmutter, mit der die Anschlagschraube an der Befestigungsnase befestigt ist, und schieben Sie die Spannscheibe vom Riemen weg (Bild 83).

   Hinweis: Lösen Sie die Mutter, damit der Spannarm an der Anschlagschraube vorbeigeführt werden kann.

   Hinweis: Wenn Sie die Anschlagschraube von der Befestigungsnase abnehmen, setzen Sie sie in das Loch ein, das den Kopf der Anschlagschraube mit dem Spannarm ausgefluchtet.
4. Entfernen Sie die Schrauben, mit denen der Hydraulikmotor am Mähwerk befestigt ist (Bild 84).

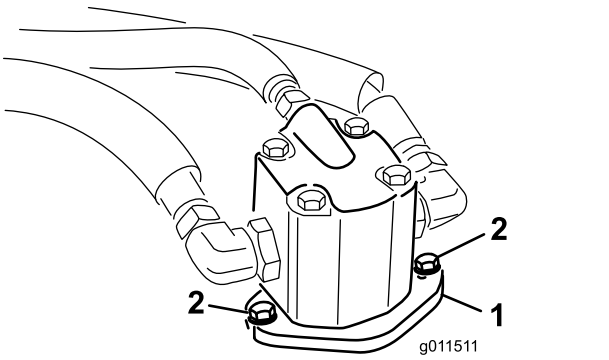

Bild 84

1. Hydraulikmotor
2. Befestigungsschrauben

5. Heben Sie den Motor vom Mähwerk ab und legen ihn auf die Oberseite des Mähwerks.
6. Entfernen Sie den alten Riemen von den Spindelscheiben und der Riemenscheibe.

7. Verlegen Sie den neuen Riemen um die Spindelscheiben und die Riemenscheibe.
8. Verlegen Sie den Riemen um die Spannscheiben und positionieren dann den Hydraulikmotor am Mähwerk. Befestigen Sie den Motor mit den vorher entfernten Schrauben am Mähwerk.

   Hinweis: Achten Sie darauf, dass der Riemen auf der Federseite der Riemenführung positioniert ist (Bild 83).
9. Setzen Sie die Verlängerungsfeder (Bild 83) wieder in den Augenbolzen ein und spannen Sie den Riemen wie folgt:
   - Bei richtiger Spannung sollte die Messung innen an der Verlängerungsfeder (Haken zu Haken) ungefähr 8,3 cm ± 9,5 cm betragen.
   - Wenn die Federspannung richtig ist, stellen Sie die Anschlagschraube (Schlossschraube) ein, bis der Abstand zwischen dem Schraubenkopf und dem Spannarm ungefähr 2 mm ± 5 mm beträgt.

Warten der Hydraulikanlage

Sicherheit der Hydraulikanlage

- Suchen Sie beim Einspritzen unter die Haut sofort einen Arzt auf. In die Haut eingedrungene Flüssigkeit muss sie innerhalb weniger Stunden von einem Arzt entfernt werden.
- Stellen Sie sicher, dass alle Hydraulikschläuche und -leitungen in gutem Zustand und alle Hydraulikverbindungen und -anschlussstücke fest angezogen sind, bevor Sie die Hydraulikanlage unter Druck setzen.
- Halten Sie Ihren Körper und Ihre Hände von Nadellöchern und Düsen fern, aus denen Hydrauliköl unter hohem Druck ausgestoßen wird.
- Gehen Sie hydraulischen Undichtheiten nur mit Pappe oder Papier nach.
- Lassen Sie den Druck in der Hydraulikanlage auf eine sichere Art und Weise ab, bevor Sie irgendwelche Arbeiten an der Hydraulikanlage durchführen.

Warten der Hydraulikanlage

Hydrauliköl – technische Angaben

Der Behälter wird im Werk mit hochwertigem Hydrauliköl gefüllt. Prüfen Sie den Stand des Hydrauliköls vor dem ersten Anlassen des Motors und dann täglich; siehe Wechseln des Hydrauliköls (Seite 80).

Empfohlenes Hydrauliköl: Toro PX Extended Life Hydraulic Fluid; erhältlich in 19-l-Eimern oder 208-l-Fässern.

Hinweis: An einer Maschine, die mit dem empfohlenen Ersatzhydrauliköl befüllt wird, muss weniger häufig ein Öl- oder Filterwechsel durchgeführt werden.

Ersatzölsorten: Wenn das Toro PX Extended Life Hydraulic Fluid nicht erhältlich ist, können Sie andere handelsübliche, auf Erdöl basierende, Hydraulikflüssigkeiten verwenden, dessen Spezifikationen für alle folgenden Materialeigenschaften im aufgeführten Bereich liegen und die Industrienormen erfüllen. Kein synthetisches Öl verwenden. Wenden Sie sich an den Ölhändler, um einen entsprechenden Ersatz zu finden.

Hinweis: Toro haftet nicht für Schäden, die aus einer unsachgemäßen Substitution entstehen. Verwenden

Sie also nur Erzeugnisse namhafter Hersteller, die für die Qualität ihrer Produkte garantieren.

Hydrauliköl (hoher Viskositätsindex, niedriger Stockpunkt, abnutzungshemmend, ISO VG 46

Materialeigenschaften:	
Viskosität, ASTM D445	cSt @ 40 °C, 44 bis 48
Viskositätsindex ASTM D2270	140 oder höher
Stockpunkt, ASTM D97	-34 °C bis -45 °C
Branchenspezifikationen:	Eaton Vickers 694 (I-286-S, M-2950-S/35VQ25 oder M-2952-S)

Hinweis: Viele Hydraulikölsorten sind fast farblos, was das Erkennen von undichten Stellen erschwert. Als Beimischmittel für das Hydrauliköl können Sie ein rotes Färbmittel in 20 ml Flaschen kaufen. Eine Flasche reicht für 15-22 l Hydrauliköl. Sie können es unter der Teilenummer 44-2500 über Ihren Toro-Vertragshändler beziehen.

Wichtig: **Das synthetische und biologisch abbaubare Hydrauliköl Toro Premium ist das einzige von Toro zugelassene synthetische biologisch abbaubare Hydrauliköl. Dieses Öl ist mit den Elastomeren kompatibel, die in den Hydraulikanlagen von Toro verwendet werden, und eignet sich für viele Klimata. Dieses Öl ist mit konventionellen Mineralölen kompatibel. Sie sollten die Hydraulikanlage jedoch gründlich spülen, um das konventionelle Öl zu entfernen, um die beste biologische Abbaubarkeit und Leistung zu erhalten. Das Öl ist in Behältern mit 19 L oder Fässern mit 208 L bei Ihrem Toro-Vertragshändler erhältlich.**

Prüfen des Hydrauliköls

Wartungsintervall: Bei jeder Verwendung oder täglich

1. Stellen Sie die Maschine auf eine ebene Fläche, senken Sie die Mähwerke ab, stellen Sie den Motor ab und ziehen Sie den Zündschlüssel ab.
2. Prüfen Sie den Stand des Hydrauliköls (Bild 85).

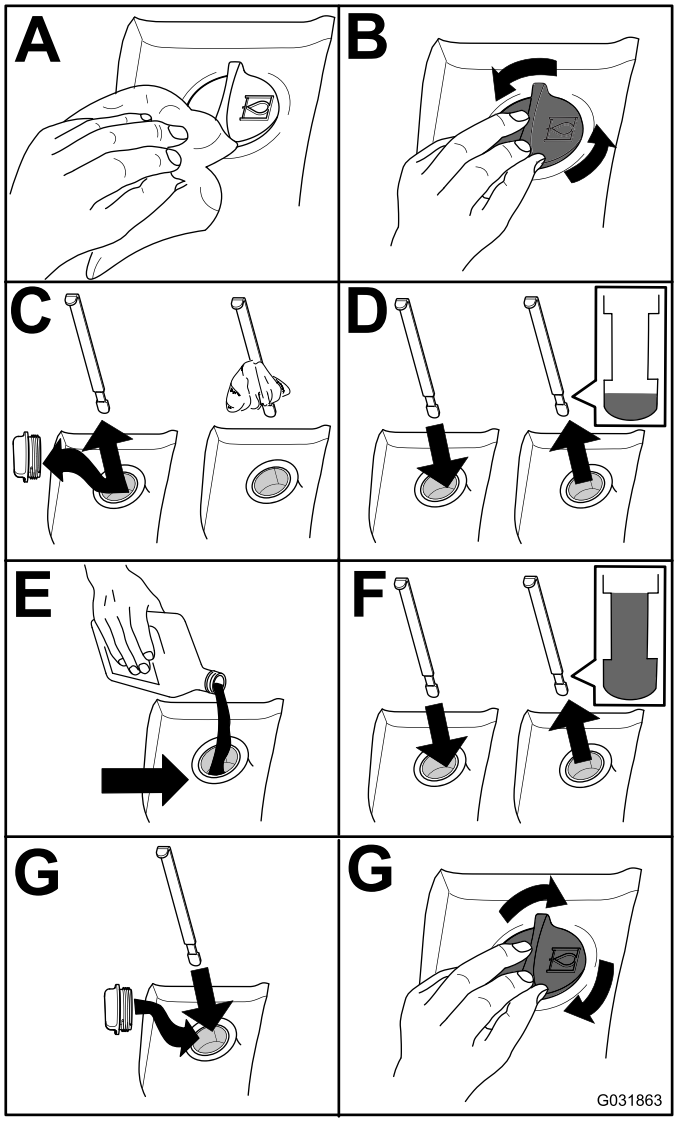

g031863

Bild 85

Wechseln des Hydrauliköls

Wartungsintervall: Alle 2000 Betriebsstunden—**Wenn Sie das empfohlene Hydrauliköl verwenden,** wechseln Sie das Hydrauliköl.

Alle 800 Betriebsstunden—**Wenn Sie nicht das empfohlene Hydrauliköl verwenden oder den Behälter schon einmal mit einem alternativen Öl gefüllt haben,** wechseln Sie das Hydrauliköl.

Wenn das Hydrauliköl verunreinigt ist, muss die Hydraulikanlage gespült werden. Verunreinigtes Öl sieht im Vergleich zu sauberem Öl milchig oder schwarz aus. Wenden Sie sich an den offiziellen Toro Vertragshändler.

1. Parken Sie die Maschine auf einer ebenen Fläche, senken die Mähwerke ab, stellen den Motor ab und ziehen den Zündschlüssel ab.

2. Entfernen Sie die Ablassschraube an der Unterseite vorne am Behälter und lassen das Hydrauliköl in eine große Auffangwanne ablaufen.
3. Schrauben Sie die Ablassschraube wieder fest ein, wenn kein Hydrauliköl mehr ausläuft.
4. Füllen Sie den Hydraulikbehälter (Bild 86) mit Hydrauliköl, siehe Prüfen des Hydrauliköls (Seite 80).

   Wichtig: **Verwenden Sie nur die angegebenen Hydraulikölsorten. Andere Ölsorten können die Hydraulikanlage beschädigen.**

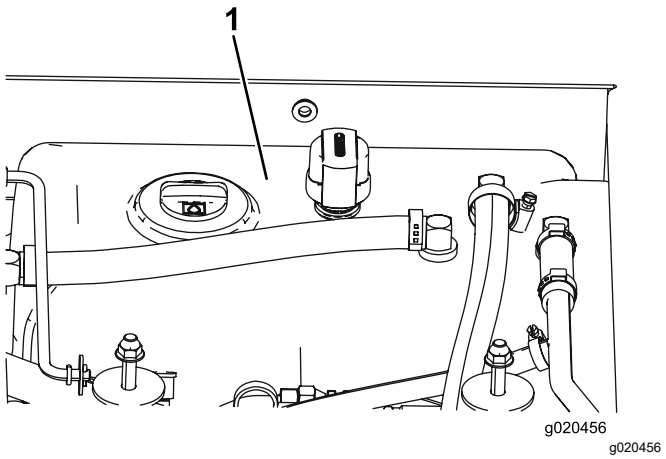

Bild 86

1. Hydraulikölbehälter

5. Setzen Sie den Behälterdeckel auf, lassen den Motor an und benutzen alle hydraulischen Bedienelemente, um das Hydrauliköl in der ganzen Anlage zu verteilen.

   Hinweis: Prüfen Sie gleichfalls die Dichtheit und stellen dann den Motor ab.
6. Prüfen Sie den Ölstand und gießen so viel Öl ein, dass der Ölstand die Voll-Markierung am Peilstab erreicht.

   Hinweis: Füllen Sie nicht zu viel ein.

Wechseln des Hydraulikölfilters

Wartungsintervall: Alle 1000 Betriebsstunden—**Wenn Sie das empfohlene Hydrauliköl verwenden,** ersetzen Sie den Hydraulikfilter (früher, wenn sich die Wartungsintervallanzeige im roten Bereich befindet).

Alle 800 Betriebsstunden—**Wenn Sie nicht das empfohlene Hydrauliköl verwenden oder den Behälter schon einmal mit einem alternativen Öl gefüllt haben,** wechseln Sie den Hydraulikfilter (früher, wenn sich die Wartungsintervallanzeige im roten Bereich befindet).

Verwenden Sie die folgenden Ersatzfilter von Toro:

- Teilenummer 94-2621 für die Vorderseite (Mähwerk) der Maschine
- Bestellnummer 75-1310 für die Vorderseite (Ladegerät) der Maschine

Wichtig: **Der Einsatz anderer Filter führt u. U. zum Verlust Ihrer Garantieansprüche für einige Bauteile.**

1. Parken Sie die Maschine auf einer ebenen Fläche, senken Sie die Mähwerke ab, aktivieren Sie die Feststellbremse, stellen Sie den Motor ab und ziehen Sie den Schlüssel aus dem Zündschloss.
2. Tauschen Sie die Hydraulikfilter aus (Bild 87).

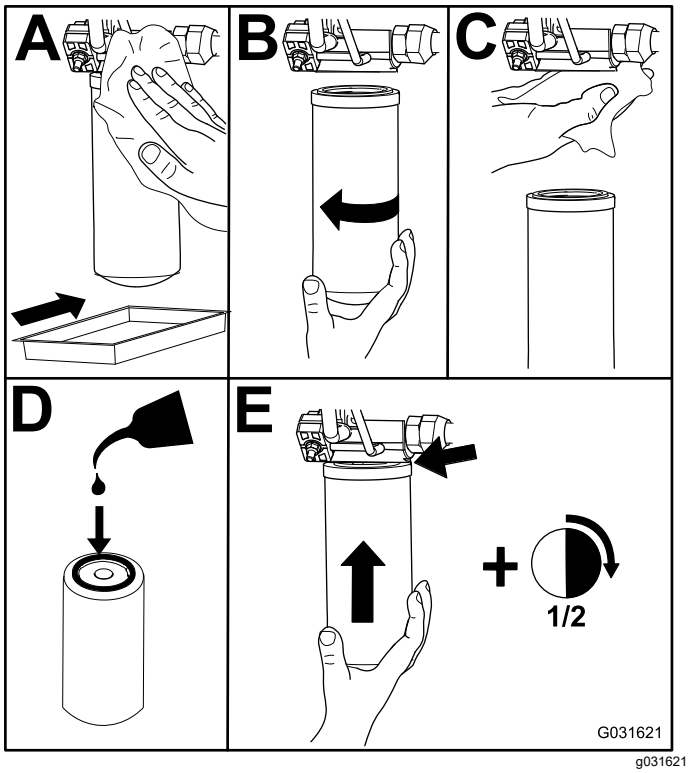

Bild 87

3. Lassen Sie den Motor an und lassen ihn ca. zwei Minuten lang laufen, um die Anlage zu entlüften. Stellen Sie dann den Motor ab und prüfen Sie auf undichte Stellen.

Prüfen der Hydraulikleitungen und -schläuche

Wartungsintervall: Alle 2 Jahre

⚠ WARNUNG:

Unter Druck austretendes Hydrauliköl kann unter die Haut dringen und Verletzungen verursachen.

- **Konsultieren Sie beim Einspritzen unter die Haut sofort einen Arzt.**
- **Stellen Sie sicher, dass alle Hydraulikschläuche und -leitungen in gutem Zustand sind, und dass alle Hydraulikverbindungen und -anschlussstücke fest angezogen sind, bevor Sie die Hydraulikanlage unter Druck setzen.**
- **Halten Sie Ihren Körper und Ihre Hände von Nadellöchern und Düsen fern, aus denen Hydrauliköl unter hohem Druck ausgestoßen wird.**
- **Gehen Sie hydraulischen Undichtheiten nur mit Pappe oder Papier nach.**
- **Lassen Sie den Druck in der Hydraulikanlage auf eine sichere Art und Weise ab, bevor Sie irgendwelche Arbeiten an der Hydraulikanlage durchführen.**

Prüfen Sie die Hydraulikleitungen und Schläuche täglich auf Dichtheit, Knicke, lockere Stützteile, Abnutzung, lockere Anschlussstücke, witterungsbedingte Minderung und chemischen Angriff. Führen Sie vor Verwendung der Maschine alle erforderlichen Reparaturen durch.

Einstellen des Gegengewicht-drucks

Am Gegengewicht-Testanschluss wird der Druck des Gegengewichtskreislaufs eingestellt (Bild 88). Der empfohlene Gegengewichtsdruck ist 22,41 bar. Lösen Sie zum Einstellen des Gegengewichtsdrucks die Sicherungsmutter und drehen die Einstellschraube nach rechts (Bild 88), um den Druck zu erhöhen, und nach links, um ihn zu verringern. Der Motor muss laufen, das Mähwerk muss abgesenkt und in der Schwebestellung sein, damit der Druck gemessen werden kann.

Hinweis: Die Laufräder aller drei Mähwerke müssen Bodenkontakt behalten, wenn Sie das Gegengewicht einstellen oder ansetzen.

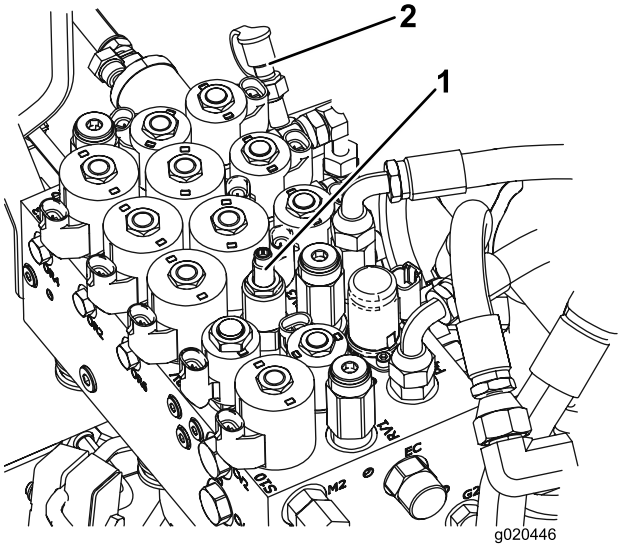

g020446

Bild 88

1. Gegengewicht-Einstellschraube
2. Gegengewicht-Testanschluss

Warten des Mähwerks

Drehen (Kippen) des mittleren Mähwerks in die aufrechte Stellung

Hinweis: Obwohl es nicht erforderlich ist, können Sie das mittlere Mähwerk kippen.

1. Heben Sie das mittlere Mähwerk etwas vom Boden ab, aktivieren Sie die Feststellbremse, stellen Sie den Motor ab und ziehen Sie den Zündschlüssel ab.
2. Nehmen Sie den Splint ab, mit dem die Stoßdämpfer an den Hubarmen befestigt sind (Bild 89).

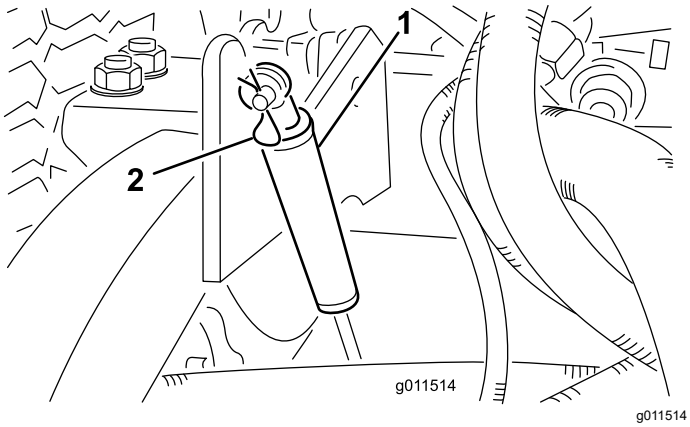

g011514

Bild 89

1. Stoßdämpfer
2. Splint

3. Drehen Sie die Stoßdämpfer zum Mähwerkgehäuse
4. Entfernen Sie den Splint und den Lastösenbolzen, mit denen die Schnitthöhenkette an der Rückseite des Mähwerks befestigt ist (Bild 90).

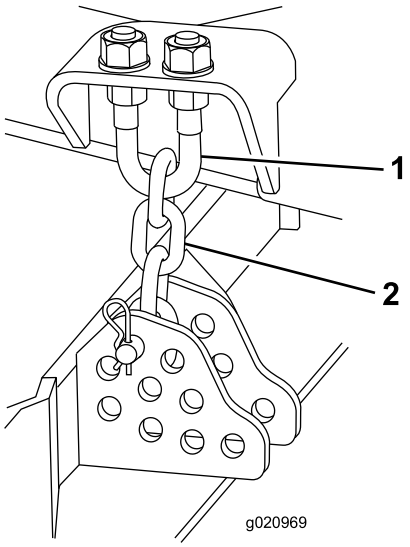

g020969

Bild 90

1. U-Bügel
2. Schnitthöhenkette

5. Starten Sie den Motor und heben Sie das mittlere Mähwerk langsam an.
6. Heben Sie langsam jedes Seitenmähwerk an, bis sich der Schwerpunkt verlagert, und das Mähwerk in die aufrechte Stellung gedreht wird.
7. Stellen Sie den Motor ab und ziehen den Zündschlüssel ab.

Drehen Sie das mittlere Mähwerk nach unten

1. Senken Sie die Seitenmähwerke langsam ab, bis sich der Schwerpunkt verschiebt und sich das mittlere Mähwerk nach unten dreht.
2. Nehmen Sie auf dem Sitz Platz, lassen Sie den Motor an und senken Sie das mittlere Mähwerk ab, bis sie sich gerade über dem Boden befindet.
3. Stellen Sie den Motor ab, warten Sie, bis alle beweglichen Teile zum Stillstand gekommen sind und ziehen Sie den Zündschlüssel ab.
4. Befestigen Sie die Schnitthöhenkette an der Rückseite des Mähwerks.
5. Drehen Sie die Stoßdämpfer nach oben in die richtige Stellung und befestigen sie mit einem Lastösenbolzen und einem Splint.

Einstellen des Mähwerksneigung

Messen Sie die Mähwerksneigung

Die Mähwerkneigung ist der Unterschied der Schnitthöhe von der Vorderseite des Messers bis zur Rückseite. Verwenden Sie eine Messerneigung von 8 mm bis 11 mm. Das heißt, das Messer steht hinten 8 mm bis 11 mm höher als vorne.

1. Stellen Sie die Maschine auf eine ebene Fläche der Werkstatt.
2. Stellen Sie das Mähwerk auf die gewünschte Schnitthöhe ein.
3. Drehen Sie ein Messer so, dass es geradeaus weist.
4. Messen Sie die Entfernung vom Boden bis zur vorderen Spitze des Messers mit einem kurzen Lineal.
5. Drehen Sie die Messerspitze nach hinten und messen den Abstand zwischen dem Boden und der Messerspitze.
6. Ziehen Sie den vorderen Wert vom hinteren ab, um die Messerneigung zu berechnen.

Einstellen der mittleren Mähwerksneigung

1. Lockern Sie die Klemmmuttern an der Ober- oder Unterseite des U-Bügels an der Schnitthöhenkette (Bild 91).
2. Stellen Sie die anderen Muttern ein, um das Heck des Mähwerks anzuheben oder abzusenken, und so die richtige Mähwerkneigung zu erhalten.
3. Ziehen Sie die Klemmmuttern fest.

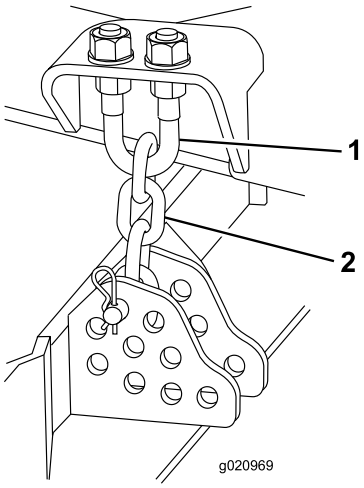

g020969

Bild 91

1. U-Bügel
2. Schnitthöhenkette

Einstellen der Flügelmähwerke

1. Entfernen Sie die Kopfschrauben und Muttern, mit denen der Laufradarm an der Laufradgabel befestigt ist (Bild 92).
2. Stecken Sie die Beilagscheiben nach Bedarf, um das Laufrad anzuheben oder abzusenken, bis das Mähwerk die richtige Neigung hat.
3. Setzen Sie die Kopfschrauben und Muttern ein.

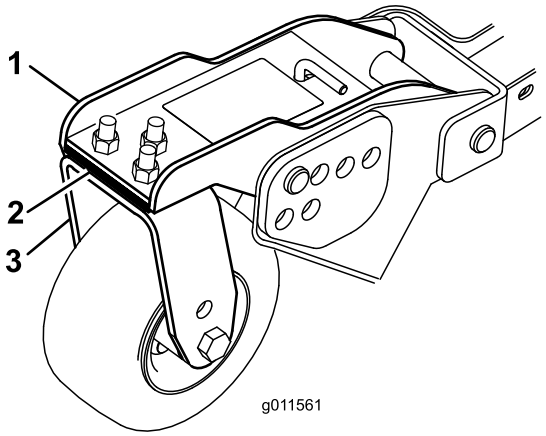

g011561

Bild 92

1. Laufradarm
2. Beilagscheiben
3. Laufradgabel

Warten der Laufradarm-büchsen

Entfernen der Büchsen

In die Ober- und Unterseite des Rohrs der Laufradarme sind Büchsen eingepresst, die sich nach einer längeren Einsatzdauer abnutzen. Bewegen Sie zum Prüfen der Büchsen die Laufradgabeln hin und her und von einer Seite zur anderen. Wenn die Laufradspindel in den Büchsen locker ist, tauschen Sie die Büchsen aus.

1. Heben Sie das Mähwerk so weit an, dass die Räder Bodenfreiheit haben; blockieren Sie das Mähwerk, damit sie nicht herunterfallen kann.
2. Entfernen Sie die Spannkappe, die Distanzstücke und Druckscheibe von der Oberseite der Laufradspindel.
3. Ziehen Sie die Laufradspindel aus dem Befestigungsrohr heraus.

   Hinweis: Lassen Sie die Druckscheibe und die Distanzstücke unten in der Laufradspindel zurück.
4. Stecken Sie einen Dorn oben oder unten in das Befestigungsrohr und treiben die Büchsen heraus (Bild 93).

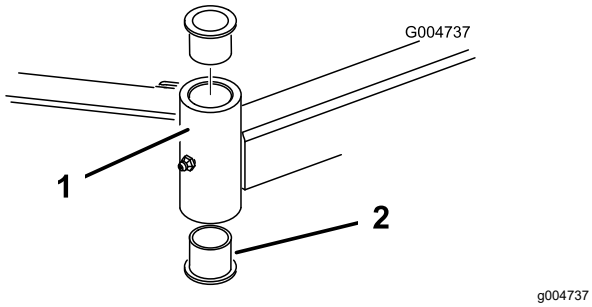

Bild 93

1. Laufradarmrohr
2. Büchsen

5. Treiben Sie dann die andere Büchse aus dem Rohr heraus.
6. Reinigen Sie die Innenseite der Rohre.

Einsetzen der Büchsen

1. Fetten Sie die Innen- und Außenseiten der neuen Büchsen ein.
2. Treiben Sie die Büchsen mit einem Hammer und einem Stück Flachstahl in das Befestigungsrohr ein.
3. Prüfen Sie die Laufradspindel auf Abnutzung und tauschen sie aus, wenn sie beschädigt ist.
4. Schieben Sie die Laufradspindel durch die Büchsen und das Befestigungsrohr.
5. Schieben Sie die Druckscheibe und Distanzstücke auf die Spindel und setzen die Spannkappe auf der Laufradspindel, um alle Teile zu befestigen.

Warten der Laufräder und -lager

Wartungsintervall: Alle 800 Betriebsstunden

1. Entfernen Sie die Sicherungsmutter von der Schraube, mit der das Laufrad zwischen der Laufradgabel (Bild 94) oder dem Laufradgelenkarm (Bild 95) befestigt ist.

   Hinweis: Halten Sie das Laufrad fest und schieben die Schraube aus der Gabel oder vom Gelenkarm ab.

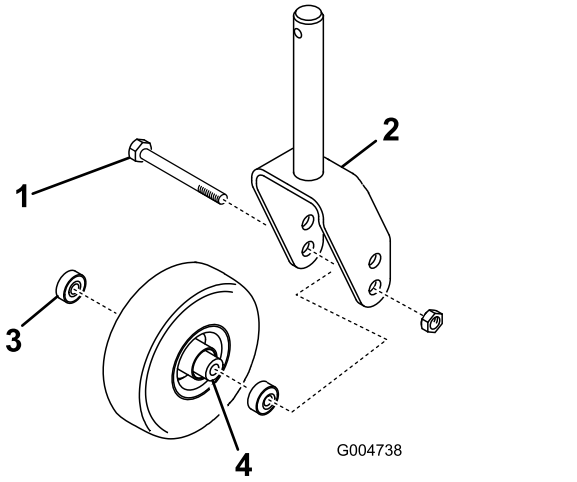

Bild 94

1. Laufradschraube
2. Laufradgabel
3. Lager
4. Distanzstück des Lagers

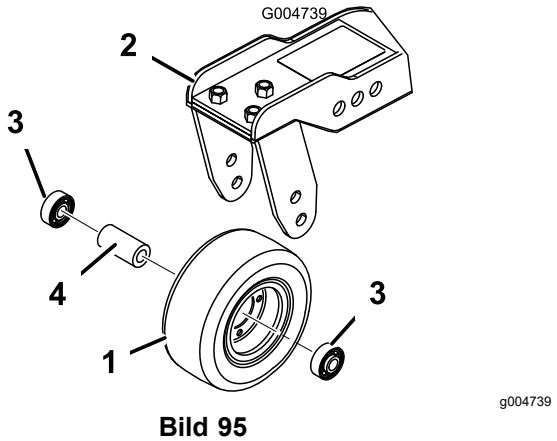

Bild 95

1. Laufrad
2. Laufradgelenkarm
3. Lager
4. Distanzstück des Lagers

2. Entfernen Sie das Lager aus der Radnabe und lassen das Lagerdistanzstück herausfallen (Bild 94 und Bild 95).
3. Entfernen Sie das Lager aus der gegenüberliegenden Seite der Radnabe.

4. Prüfen Sie die Lager, Distanzstücke und die Innenseite der Radnabe auf Abnutzung und wechseln Sie beschädigte Teile aus.
5. Drücken Sie das Lager zum Zusammenbauen des Laufrads in die Radnabe.

   Hinweis: Drücken Sie beim Einsetzen der Lager auf die Außenseite des Lagers.
6. Schieben Sie das Lagerdistanzstück in die Radnabe und drücken Sie das andere Lager in das freie Ende der Radnabe, um das Lagerdistanzstück im Inneren der Radnabe zu halten.
7. Setzen Sie das Laufrad zwischen die Laufradgabel und befestigen sie mit der Schraube und der Sicherungsmutter.

Auswechseln der Scharnierabdeckungen des Mähwerks

Die Scharnierabdeckungen verhindern, dass Schmutz von den Scharnieren zwischen die Mähwerke gelangt. Tauschen Sie die Abdeckungen aus, wenn Sie beschädigt oder abgenutzt sind.

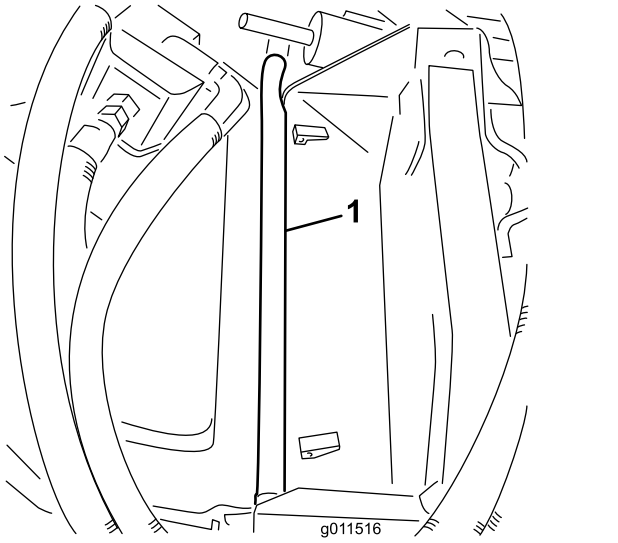

g011516

Bild 96

1. Scharnierpunkt

Warten der Schnittmesser

Sicherheitshinweise zum Messer

- Prüfen Sie das Messer regelmäßig auf Abnutzung und Defekte.
- Kontrollieren Sie die Messer vorsichtig. Wickeln Sie die Messer in einen Lappen ein oder tragen Handschuhe; gehen Sie bei der Wartung der Messer mit besonderer Vorsicht vor. Wechseln oder schärfen Sie die Messer, sie dürfen keinesfalls geglättet oder geschweißt werden.
- Denken Sie bei Maschinen mit mehreren Schnittmessern daran, dass ein rotierendes Schnittmesser das Mitdrehen anderer Schnittmesser verursachen kann.

Prüfen auf verbogene Messer

Wenn Sie auf einen Fremdkörper aufgeprallt sind, prüfen Sie die Maschine auf eventuelle Beschädigungen; führen Sie dann die erforderlichen Reparaturen durch, bevor Sie die Maschine erneut verwenden. Ziehen Sie die Riemenscheibenmuttern mit 176-203 N·m an.

1. Parken Sie die Maschine auf einer ebenen Fläche, heben Sie das Mähwerk an, aktivieren Sie die Feststellbremse, stellen Sie das Fahrpedal in die NEUTRAL-Stellung, stellen Sie den Zapfwellenhebel in die AUS-Stellung, stellen Sie den Motor ab und ziehen Sie den Zündschlüssel ab.

   Hinweis: Blockieren Sie das Mähwerk, sodass sie nicht herunterfallen kann.
2. Drehen Sie die Messer, bis die Enden nach vorne und hinten zeigen und messen Sie von der Innenseite des Mähwerks bis zur Schnittkante an der Vorderseite des Messers (Bild 97).

   Hinweis: Merken Sie sich diesen Wert.

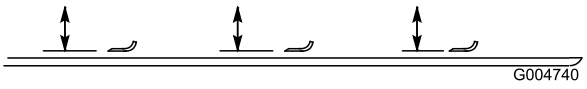

g004740

Bild 97

3. Drehen Sie das andere Ende des Messers nach vorne und messen Sie zwischen des Mähwerks und der Schnittkante des Messers an der gleichen Stelle wie in Schritt 2.

Hinweis: Der Unterschied zwischen den Werten, die Sie in den Schritten 2 und 3 erhalten haben, darf nicht über 3 mm liegen. Bei einem Unterschied von mehr als 3 mm ist das Messer verbogen und muss ausgetauscht werden, siehe Entfernen und Einbauen der Mähwerkmesser (Seite 87).

Entfernen und Einbauen der Mähwerkmesser

Wechseln Sie das Messer aus, wenn es einen festen Gegenstand berührt, nicht ausgewuchtet oder verbogen ist. Benutzen Sie immer nur Originalersatzmesser von Toro, um die sichere und optimale Leistung der Maschine sicherzustellen.

1. Parken Sie die Maschine auf einer ebenen Fläche, heben Sie das Mähwerk in die Transportstellung an, aktivieren Sie die Feststellbremse, stellen Sie den Motor ab und ziehen Sie den Schlüssel ab.

   Hinweis: Blockieren Sie oder sperren Sie das Mähwerk so, dass sie nicht herunterfallen kann.

2. Halten Sie das Ende des Messers mit einem stark wattierten Handschuh oder wickeln Sie einen Lappen um es herum.

3. Entfernen Sie die Messerschraube, die Antiskalpierkuppe und das Messer von der Spindelwelle (Bild 98).

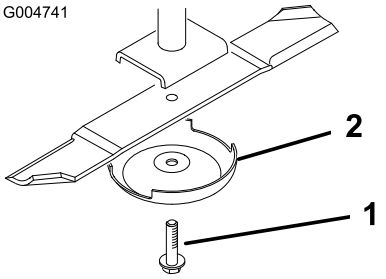

Bild 98

1. Messerschraube
2. Antiskalpierleisten

4. Bringen Sie das Messer, die Antiskalpierkuppe und die Messerschraube an und ziehen Sie die Messerschraube mit 115-149 N·m an.

   Wichtig: **Der gebogene Teil des Schnittmessers muss zur Innenseite des Mähwerks zeigen, um einen guten Schnitt sicherzustellen.**

   Hinweis: Wenn Sie auf einen Fremdkörper aufgeprallt sind, ziehen Sie alle Riemenscheibenmuttern der Spindeln bis auf 115-149 N·m an.

Prüfen und Schärfen der Mähwerksmesser

Beide Schnittkanten und der Windflügel, d. h. der gegenüber der Schnittkante nach oben gebogene Teil, tragen zur guten Schnittqualität bei.

Halten Sie die Messer während der ganzen Mähsaison scharf. Scharfe Messer ergeben ein sauberes Schnittbild und zerreißen oder zerhäckseln nicht die Grashalme.

Prüfen Sie die Messer auf starke Abnutzung oder sichtbare Beschädigung. Das Flügelmesser hebt das Gras gerade hoch, wodurch ein gleichmäßiger Schnitt entsteht und sich während des Betriebs allmählich abnutzt.

1. Parken Sie die Maschine auf einer ebenen Fläche, heben Sie das Mähwerk an, aktivieren Sie die Feststellbremse, stellen Sie das Fahrpedal in die NEUTRAL-Stellung, stellen Sie den Zapfwellenhebel in die AUS-Stellung, stellen Sie den Motor ab und ziehen Sie den Schlüssel aus dem Zündschloss.
2. Prüfen Sie die Schnittkanten des Messers sorgfältig, insbesondere dort, wo die geraden Flächen die gebogenen berühren (Bild 99).

   Hinweis: Da Sand und anderes reibendes Material das Metall abschleifen kann, das die flachen mit den gebogenen Teilen verbindet, müssen Sie das Messer vor jedem Einsatz des Rasenmähers prüfen. Wenn Sie Abnutzungen feststellen (Bild 99), sollten Sie das Messer auswechseln.

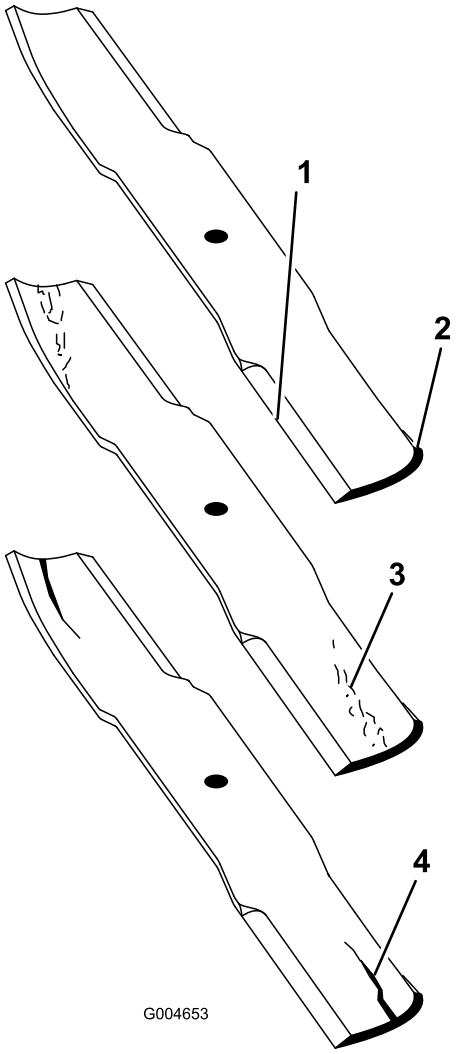

g004653

Bild 99

1. Schnittkante
2. Gebogener Bereich
3. Verschleiß/Rillenbildung
4. Riss

3. Prüfen Sie die Schnittkanten aller Messer und schärfen die Kanten, wenn sie stumpf sind oder Kerben haben (Bild 100).

   Hinweis: Schärfen Sie nur die Oberseite der Schnittkante und behalten Sie den ursprünglichen Schnittwinkel bei, um die Schärfe des Messers zu gewährleisten (Bild 100). Das Schnittmesser bleibt ausgewuchtet, wenn von beiden Schnittkanten die gleiche Materialmenge entfernt wird.

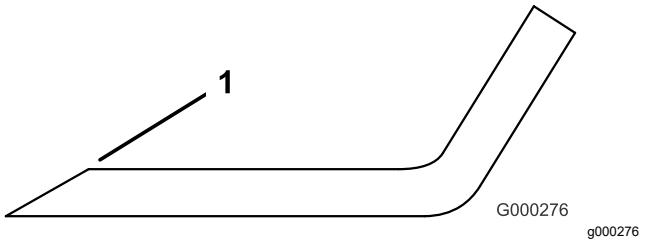

Bild 100

1. Schärfen Sie im ursprünglichen Winkel.

Hinweis: Entfernen Sie die Messer und schärfen sie mit Hilfe eines Schleifsteins. Bringen Sie nach dem Schärfen der Schnittkanten das Messer mit der Antiskalpierkuppe und der Messerschraube an, siehe Entfernen und Einbauen der Mähwerkmesser (Seite 87).

Korrigieren ungleichmäßiger Mähwerke

Wenn die Messer eines Mähwerks nicht richtig aufeinander abgestimmt sind, wird das Schnittbild streifig. Dieses Problem können Sie beheben, indem Sie sicherstellen, dass die Messer gerade sind.

1. Parken Sie die Maschine auf einer ebenen Fläche.
2. Stellen Sie die höchste Schnitthöhe ein, siehe Einstellen der Schnitthöhe (Seite 29).
3. Senken Sie die Mähwerke auf eine ebene Oberfläche ab und entfernen Sie die Abdeckungen von der Oberseite des Mähwerks.
4. Lockern Sie die Bundmutter, mit der die Spannscheibe befestigt ist, um die Riemenspannung zu lösen.
5. Drehen Sie die Messer, bis die Enden nach vorne und hinten zeigen und messen Sie vom Boden bis zur vorderen Spitze der Schnittkante. Merken Sie sich diesen Wert.
6. Drehen Sie dann dasselbe Messer so, dass das gegenüber liegende Ende nach vorne weist und messen Sie erneut. Der Unterschied zwischen beiden Werten darf nicht größer als 3 mm sein. Bei einem Unterschied von mehr als 3 mm ist das Messer verbogen und muss ausgetauscht werden. Messen Sie alle Messer.
7. Vergleichen Sie die Messwerte der äußeren Messer mit dem des mittleren Messers.

   Hinweis: Das mittlere Messer darf höchstens 10 mm tiefer liegen als die äußeren. Wenn das mittlere Messer mehr als 10 mm tiefer liegt, gehen Sie zu Schritt 8 und legen Sie Beilagscheiben zwischen das Spindelgehäuse und die Unterseite des Mähwerks.
8. Entfernen Sie die Schrauben, Flachscheiben, Sicherungsscheiben und Muttern von der äußeren Spindel dort, wo Sie Beilagscheiben hinzufügen müssen.

   Hinweis: Fügen Sie, um das Messer anzuheben oder abzusenken, eine Beilagscheibe mit der Teilenummer 3256-24 zwischen dem Spindelgehäuse und der Unterseite des Mähwerks bei. Setzen Sie die Prüfung der Messerabstimmung fort und fügen Beilagscheiben bei, bis die Spitzen der Messer die erforderliche Abmessung erreichen.

   Wichtig: **Setzen Sie nie mehr als drei Beilagscheiben an einem Loch ein. Verwenden Sie eine abnehmende Anzahl von Beilagscheiben in den benachbarten Löchern, wenn irgendeinem Loch mehr als eine Beilagscheibe hinzugefügt wird.**
9. Stellen Sie die Spannscheibe ein und bringen die Riemenabdeckungen an.

Kabinenwartung

Reinigung der Kabine

Wichtig: **Passen Sie in der Nähe von Kabinendichtungen und Lampen auf (Bild 101). Halten Sie bei der Verwendung eines Hochdruckreinigers das Strahlrohr mindestens 0,6 m von der Maschine entfernt. Verwenden Sie keinen Hochdruckreiniger direkt an Kabinendichtungen oder unter dem hinteren Überhang.**

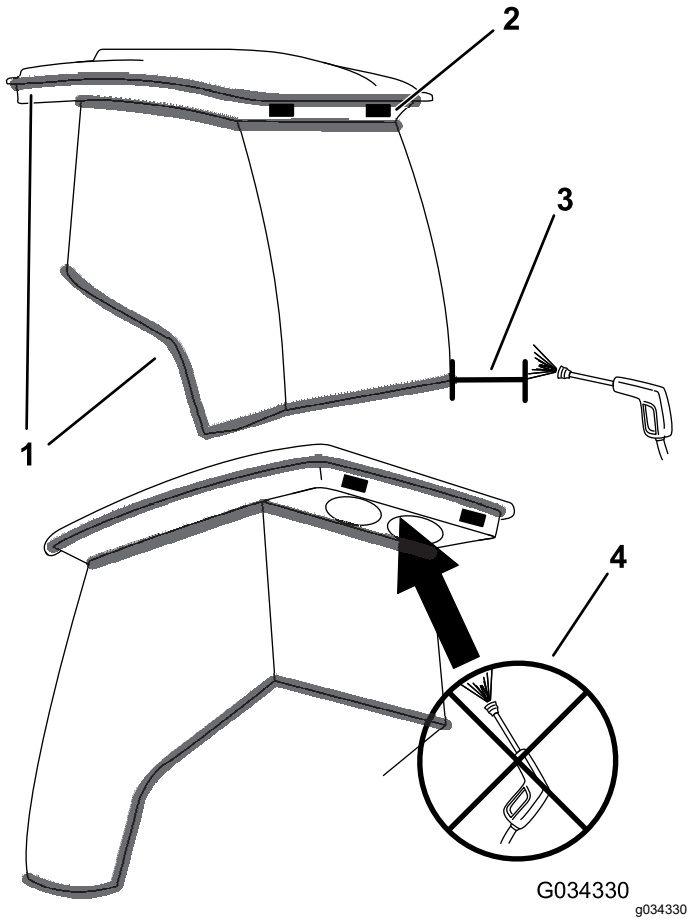

Bild 101

1. Dichtung
2. Scheinwerfer
3. Halten Sie das Strahlrohr 0,6 m fern.
4. Reinigen Sie den hinteren Überhang nicht mit einem Hochdruckreiniger.

Reinigen der Kabinenluftfilter

Wartungsintervall: Alle 250 Betriebsstunden

1. Nehmen Sie die Schrauben und Gitter von den internen und hinteren Kabinenluftfiltern ab (Bild 102 und Bild 103).

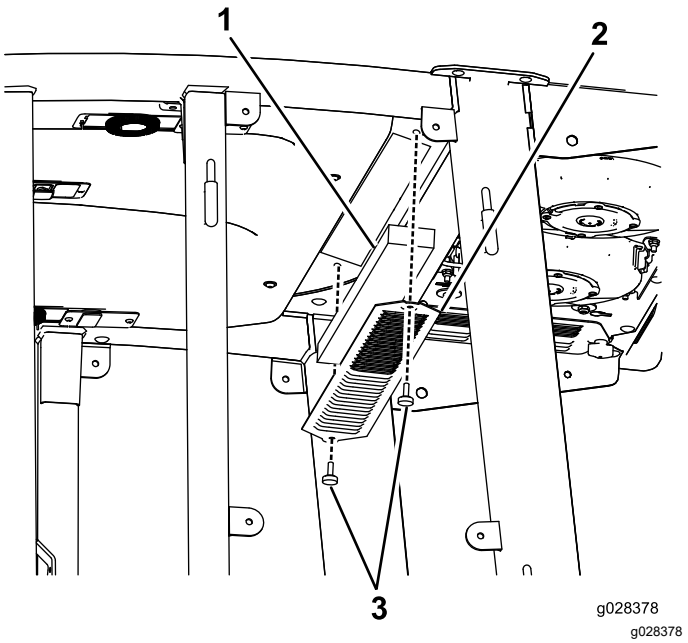

Bild 102

Interner Kabinenluftfilter

1. Filter
2. Gitter
3. Schraube

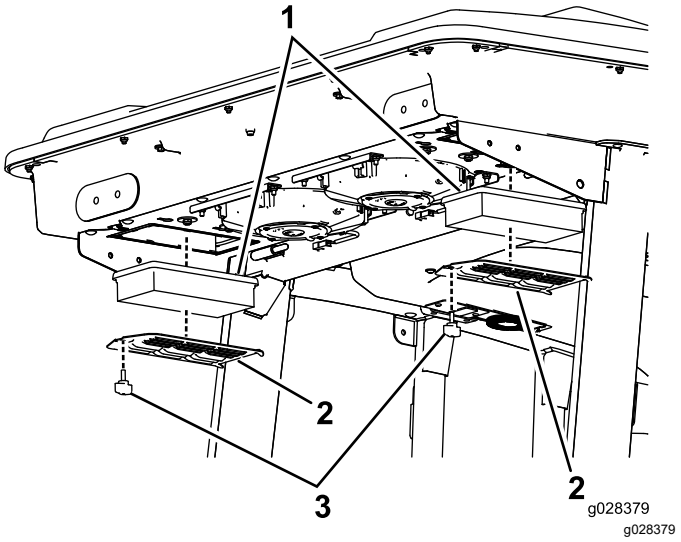

Bild 103

Hinterer Kabinenluftfilter

1. Filter
2. Gitter
3. Schraube

2. Blasen Sie saubere, ölfreie Druckluft durch die Filter, um sie zu reinigen.

   Wichtig: **Wenn ein Filter ein Loch, Riss oder andere Schäden hat, wechseln Sie den Filter aus.**

3. Setzen Sie die Filter und das Gitter ein und befestigen diese mit den Daumenschrauben.

Reinigen der Kabinenvorfilters

Der Kabinenvorfilter verhindert, dass große Rückstände, u. a. Schnittgut und Laub, in die Kabinenfilter gelangen.

1. Drehen Sie die Gitterabdeckung nach unten.
2. Reinigen Sie den Filter mit Wasser.

   Hinweis: Verwenden Sie keinen Hochdruckreiniger.

   Wichtig: **Wenn der Filter ein Loch, Riss oder andere Schäden hat, wechseln Sie den Filter aus.**
3. Lassen Sie den Vorfilter trocknen, bevor Sie ihn in die Maschine einbauen.
4. Drehen Sie den Filterschirm um die Laschen, bis der Riegel in die Riegelhalterung (Bild 104) einrastet.

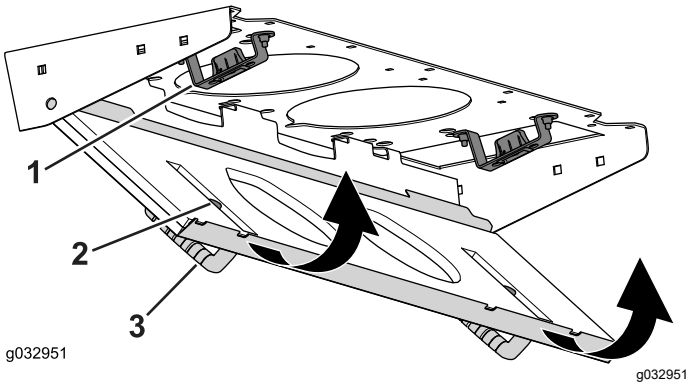

Bild 104

1. Riegelbefestigung
2. Verriegelung
3. Siebabdeckung

Reinigen der Klimaanlagenschlange

Wartungsintervall: Alle 250 Betriebsstunden (häufiger in sehr staubigen oder schmutzigen Bedingungen)

1. Stellen Sie den Motor ab und ziehen Sie den Zündschlüssel ab.
2. Entfernen Sie die sechs Schrauben und Muttern von der Unterseite des Kabinenhecks (Bild 105).

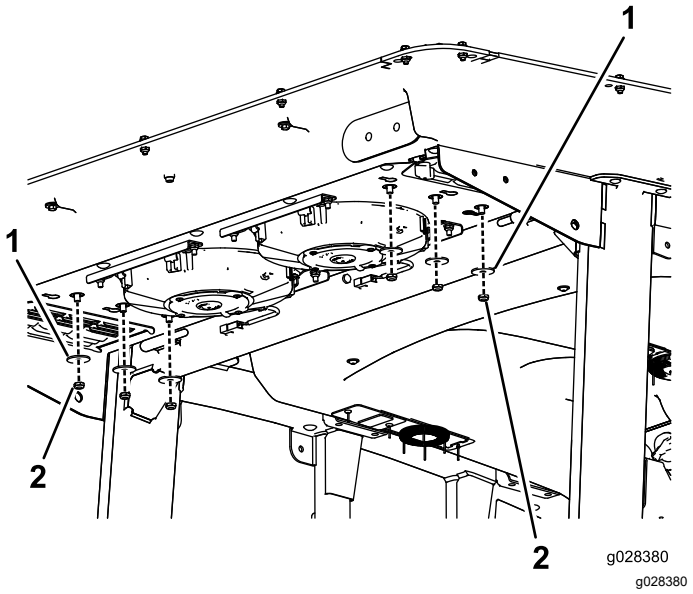

Bild 105

1. Unterlegscheibe
2. Mutter

3. Nehmen Sie die 22 Schrauben ab, mit denen das Dach befestigt ist, um das Kabinendach von der Kabine abzunehmen (Bild 106).

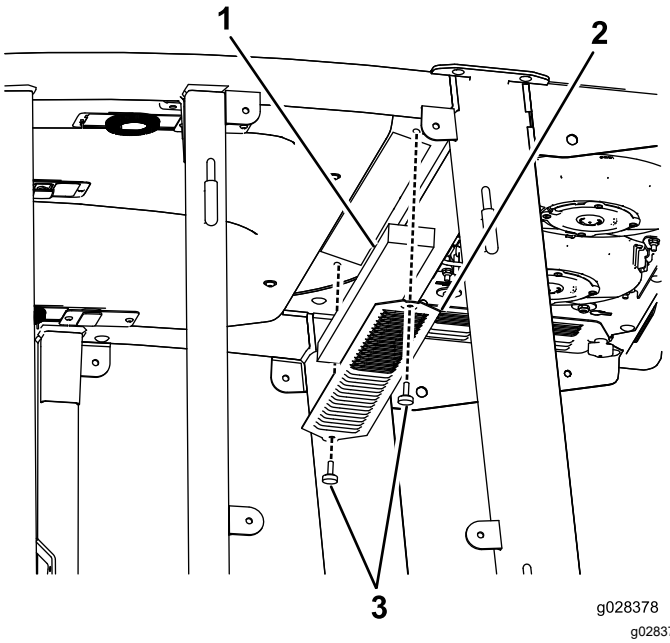

Bild 106

1. Kabinendach
2. Luftfilter
3. Klimaanlagenschlangen

4. Entfernen Sie die Luftfilter (Bild 106).
5. Entfernen und reinigen Sie die Klimaanlagenschlangen (Bild 106).
6. Setzen Sie die Klimaanlagenschlangen, die Luftfilter und das Kabinendach wieder ein.

Einlagerung

Sicherheit bei der Einlagerung

- Stellen Sie vor dem Verlassen des Fahrersitzes den Motor ab, ziehen Sie den Schlüssel ab und warten Sie, bis alle beweglichen Teile zum Stillstand gekommen sind. Lassen die Maschine abkühlen, bevor Sie sie einstellen, warten, reinigen, oder einlagern.
- Lagern Sie die Maschine oder den Benzinkanister nie an Orten mit offener Flamme, Funken oder Zündflamme, z. B. Warmwasserbereiter, oder anderen Geräten.

Vorbereiten der Maschine für die Einlagerung

Wichtig: **Verwenden Sie zur Reinigung der Maschine kein Brack- oder wiederaufbereitetes Wasser.**

Vorbereiten der Zugmaschine

1. Reinigen Sie die Zugmaschine, Mähwerke und den Motor gründlich.
2. Prüfen des Reifendrucks. Pumpen Sie alle Reifen der Zugmaschine auf 83-103 kPa auf (12-15 psi).
3. Prüfen Sie auf lockere Befestigungsteile und ziehen diese bei Bedarf fest.
4. Fetten Sie alle Schmiernippel und Drehpunkte ein. Wischen Sie überflüssigen Schmierstoff ab.
5. Schmirgeln Sie alle Lackschäden leicht und bessern Bereiche aus, die angekratzt, abgesprungen oder verrostet sind. Reparieren Sie alle Blechschäden.
6. Warten Sie den Akku und die Akkukabel wie folgt:
   A. Entfernen Sie die Akkuklemmen von den -polen.

      Hinweis: Klemmen Sie immer zuerst die Minusklemme und dann die Plusklemme ab. Schließen Sie immer zuerst den Pluspol und dann den Minuspol an.

   B. Reinigen Sie Akku, -klemmen und -pole mit einer Drahtbürste und Natronlauge.

   C. Überziehen Sie die Kabelanschlussklemmen und Akkupole mit Grafo 112X-Fett (Bestellnummer 505-47) oder mit Vaseline, um einer Korrosion vorzubeugen.

   D. Laden Sie die Batterie alle 60 Tage 24 Stunden lang langsam auf, um einer Bleisulfation des Akkus vorzubeugen.

Vorbereiten des Motors

1. Lassen Sie das Motoröl in eine Auffangwanne ablaufen und schrauben die Ablassschraube wieder ein.
2. Entfernen und entsorgen Sie den Ölfilter. Montieren Sie einen neuen Ölfilter.
3. Füllen Sie die Ölwanne mit der entsprechenden Menge Motoröl.
4. Stellen Sie den Schlüssel im Schalter in die EIN-Stellung, lassen Sie den Motor an und lassen ihn für ca. zwei Minuten im Leerlauf laufen.
5. Drehen Sie den Schlüssel im Schalter in die AUS-Stellung.
6. Entleeren Sie den Kraftstofftank, die -leitungen, den -filter und den Wasserabscheider gründlich.
7. Spülen Sie den Kraftstofftank mit frischem, sauberem Diesel.
8. Befestigen Sie alle Teile der Kraftstoffanlage.
9. Reinigen und warten Sie den Luftfilter gründlich.
10. Dichten Sie die Ansaugseite des Luftfilters und das Auspuffrohr mit witterungsbeständigem Klebeband ab.
11. Prüfen Sie den Frostschutz und füllen Sie bei Bedarf Frostschutzmittel entsprechend den in Ihrem Gebiet zu erwartenden Mindesttemperaturen nach.

Hinweise:

Hinweise:

Hinweise:

Kalifornien, Proposition 65: Warnung

Bedeutung der Warnung

Manchmal sehen Sie ein Produkt mit einem Aufkleber, der eine Warnung enthält, die der Nachfolgenden ähnelt:

WARNUNG: Krebs- und Fortpflanzungsgefahr: www.p65Warnings.ca.gov

Inhalt von Proposition 65

Proposition 65 gilt für alle Firmen, die in Kalifornien tätig sind, Produkte in Kalifornien verkaufen oder Produkte fertigen, die in Kalifornien verkauft oder gekauft werden können. Proposition 65 schreibt vor, dass der Gouverneur von Kalifornien eine Liste der Chemikalien pflegt und veröffentlicht, die bekanntermaßen Krebs, Geburtsschäden und/oder Defekte des Reproduktionssystems verursachen. Die Liste, die jährlich aktualisiert wird, enthält zahlreiche Chemikalien, die in vielen Produkten des täglichen Gebrauchs enthalten sind. Proposition 65 soll sicherstellen, dass die Öffentlichkeit über den Umgang mit diesen Chemikalien informiert ist.

Proposition 65 verbietet nicht den Verkauf von Produkten, die diese Chemikalien enthalten, sondern gibt nur vor, dass Warnungen auf dem Produkt, der Produktverpackung oder in den Unterlagen, die diesem beiliegen, vorhanden sind. Außerdem bedeutet eine Warnung im Rahmen von Proposition 65 nicht, dass ein Produkt gegen Standards oder Anforderungen hinsichtlich der Produktsicherheit verstößt. Die Regierung von Kalifornien hat klargestellt, dass eine Proposition 65-Warnung nicht gleich einer gesetzlichen Entscheidung ist, dass ein Produkt „sicher“ oder „nicht sicher“ ist. Viele dieser Chemikalien wurden seit Jahren regelmäßig in Produkten des täglichen Gebrauchs verwendet, ohne dass eine Gefährdung dokumentiert wurde. Weitere Informationen finden Sie unter https://oag.ca.gov/prop65/faqs-view-all.

Eine Proposition 65-Warnung bedeutet: (1) Ein Unternehmen hat die Gefährdung evaluiert und ist zu dem Schluss gekommen, dass die Stufe „kein signifikantes Gefahrenniveau“ überschritten wurde. (2) Ein Unternehmen hat entschieden, eine Warnung einfach auf dem Wissen oder dem Verständnis hinsichtlich des Vorhandenseins einer aufgeführten Chemikalie zu geben, ohne die Gefährdung zu evaluieren.

Geltungsbereich des Gesetzes

Proposition 65-Warnungen werden nur vom kalifornischen Recht vorgeschrieben. Proposition 65-Warnungen werden in ganz Kalifornien in vielen Umgebungen, u. a. in Restaurants, Lebensmittelläden, Hotels, Schulen, Krankenhäusern und für viele Produkte verwendet. Außerdem verwenden einige Online- oder Postversandhändler Proposition 65-Warnungen auf den Websites oder in den Katalogen.

Vergleich von kalifornischen Warnungen zu Höchstwerten auf Bundesebene

Proposition 65-Standards sind oft strikter als bundesweite oder internationale Standards. Außerdem gibt es zahlreiche Substanzen, die eine Proposition 65-Warnung bei Konzentrationen erfordern, die wesentlich strikter sind als Höchstwerte auf Bundesebene. Beispiel: Die Proposition 65-Norm für Warnungen für Blei liegt bei 0,5 Mikrogramm pro Tag. Dies ist wesentlich strikter als bundesweite oder internationale Standards.

Warum haben nicht alle ähnlichen Produkte die Warnung?

- Produkte, die in Kalifornien verkauft werden, müssen die Proposition 65-Warnungen tragen; für ähnliche Produkte, die an anderen Orten verkauft werden, ist dies nicht erforderlich.
- Eine Firma, die in einem Proposition 65-Rechtsstreit verwickelt ist und einen Vergleich erzielt, muss ggf. Proposition 65-Warnungen für die Produkte verwenden; andere Firmen, die ähnliche Produkte herstellen, müssen dies nicht tun.
- Die Einhaltung von Proposition 65 ist nicht konsistent.
- Firmen entscheiden ggf. keine Warnungen anzubringen, da ihrer Meinung nach dies gemäß der Proposition 65-Normen nicht erforderlich ist. Fehlende Warnungen für ein Produkt bedeuten nicht, dass das Produkt die aufgeführten Chemikalien in ähnlichen Mengen enthält.

Warum schließt Toro diese Warnung ein?

Toro hat sich entschieden, Verbrauchern so viel wie möglich Informationen bereitzustellen, damit sie informierte Entscheidungen zu Produkten treffen können, die sie kaufen und verwenden. Toro stellt Warnungen in bestimmten Fällen bereit, basierend auf der Kenntnis über das Vorhandensein aufgeführter Chemikalien ohne Evaluierung des Gefährdungsniveaus, da nicht alle aufgeführten Chemikalien Anforderungen zu Gefährdungshöchstwerten haben. Obwohl die Gefährdung durch Produkte von Toro sehr gering ist oder in der Stufe „kein signifikantes Gefahrenniveau“ liegt, ist Toro sehr vorsichtig und hat sich entschieden, die Proposition 65-Warnungen bereitzustellen. Falls Toro diese Warnungen nicht bereitstellt, kann die Firma vom Staat Kalifornien oder anderen Privatparteien verklagt werden, die eine Einhaltung von Proposition 65 erzwingen wollen; außerdem kann die Firma zu hohem Schadenersatz verpflichtet werden.