Form No. 3474-477 Rev A

TORO®

Count on it.

Manuale dell'operatore

Tosaerba eRecycler® eS52VST da 52 cm Flex-Force Power System®

Nº del modello 21853—Nº di serie 415000000 e superiori
Nº del modello 21853T—Nº di serie 400000000 e superiori

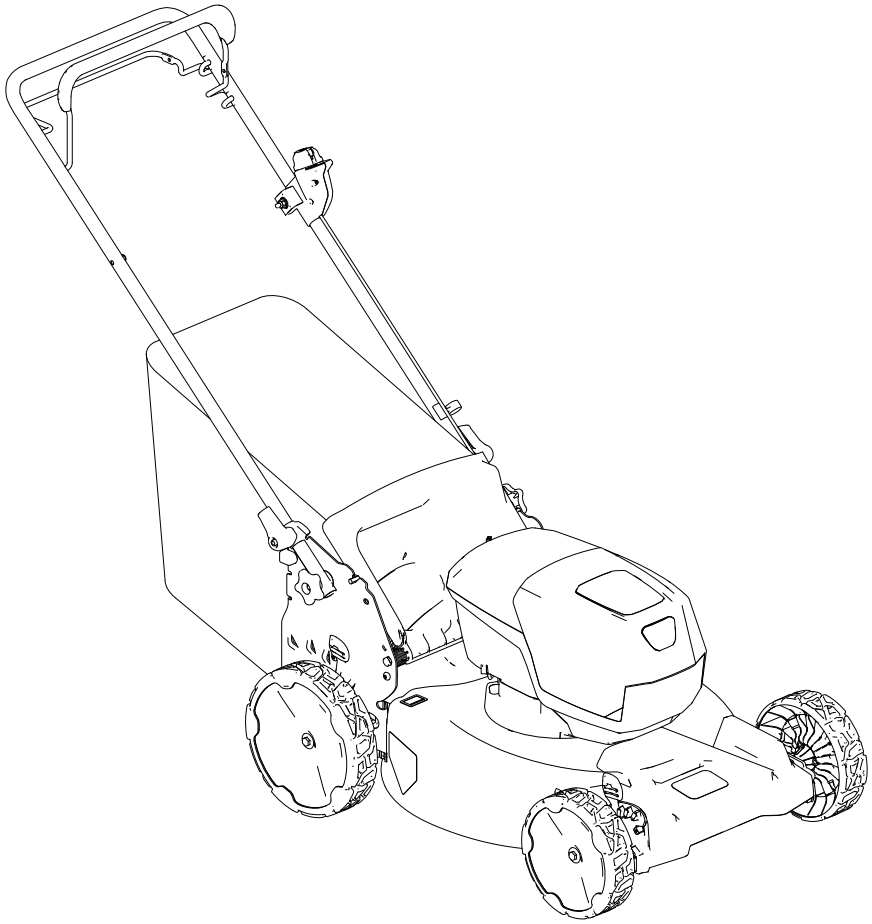

Registrate il vostro prodotto presso www.Toro.com.
Traduzione dell'originale (IT)

CE UK CA

3474-477

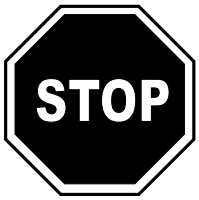

Per assistenza, consultate la pagina www.Toro.com/support per istruzioni o contattate il vostro Centro assistenza autorizzato prima di restituire il prodotto.

Non manomettete o disattivate i dispositivi di sicurezza sulla macchina e verificatene il corretto funzionamento regolarmente. Non tentate di regolare o manomettere il comando di velocità del motore: così facendo potreste creare condizioni operative non sicure e determinare infortuni personali.

Questo prodotto è conforme a tutte le direttive europee pertinenti; vedere i dettagli nella Dichiarazione di conformità specifica del prodotto, fornita a parte.

Introduzione

Questo tosaerba a lame rotanti con operatore a terra è pensato per l'utilizzo da parte di privati. Il suo scopo è quello di tagliare l'erba di prati ben tenuti di complessi residenziali. Non è stato progettato per tagliare aree cespugliose o per impieghi in agricoltura. È progettato per utilizzare pacchi batteria Flex-Force Power System® agli ioni di litio da 60 V. Questi pacchi batteria sono progettati per essere caricati esclusivamente dai caricabatterie agli ioni di litio da 60 V di Flex-Force™.

L'utilizzo di questi prodotti per scopi non conformi alle funzioni per cui sono stati concepiti può essere pericoloso per voi e gli astanti.

Leggete attentamente queste informazioni al fine di utilizzare e mantenere correttamente il prodotto e di evitare infortuni e danni. Voi siete responsabili del corretto utilizzo del prodotto, all'insegna della sicurezza.

Visitate il sito www.Toro.com per maggiori informazioni, compresi suggerimenti sulla sicurezza, materiali di formazione, informazioni sugli accessori, assistenza nella localizzazione di un rivenditore o per registrare il vostro prodotto.

Per assistenza, ricambi originali del produttore o ulteriori informazioni, rivolgetevi a un Distributore Toro autorizzato o a un Centro Assistenza del produttore, e abbiate sempre a portata di mano il numero del modello e il numero di serie del prodotto. Figura 1 indica la posizione del numero di modello e di serie sul prodotto. Scrivete i numeri nell'apposito spazio.

Importante: **Con il vostro dispositivo mobile, potete scansionare il codice QR sull'adesivo del numero di serie (se presente) per accedere a informazioni su garanzia, ricambi e altre informazioni sui prodotti.**

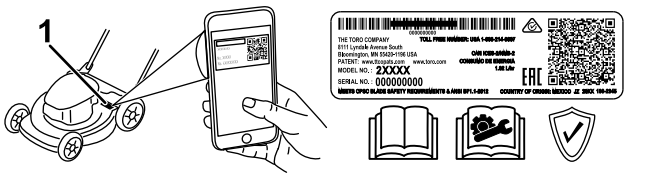

g275230

Figura 1

1. Posizione del numero del modello e del numero di serie

Nº del modello _____

Nº di serie _____

Simbolo di avviso di sicurezza

Il simbolo di avviso di sicurezza (Figura 2) mostrato in questo manuale e sulla macchina richiama la vostra attenzione su importanti messaggi di sicurezza di cui dovrete seguire le indicazioni per evitare incidenti.



g000502

Figura 2

Simbolo di avviso di sicurezza

Il simbolo di avviso di sicurezza compare sopra l'informazione che vi avverte di azioni o situazioni non sicure ed è seguito dalla parola **PERICOLO**, **AVVERTENZA** o **ATTENZIONE**.

PERICOLO indica una situazione di pericolo imminente che, se non evitata, **determina** la morte o gravi infortuni.

AVVERTENZA indica una situazione di pericolo potenziale che, se non evitata, **potrebbe determinare** la morte o gravi infortuni.

ATTENZIONE indica una situazione di pericolo potenziale che, se non evitata, **potrebbe determinare** infortuni lievi o moderati.

Per evidenziare le informazioni vengono utilizzate anche altre due parole. **Importante** indica informazioni meccaniche di particolare importanza, e **Nota** evidenzia informazioni generali di particolare rilevanza.

© 2026—The Toro® Company
8111 Lyndale Avenue South
Bloomington, MN 55420

Contattateci a www.Toro.com.
Stampato in Cina
Tutti i diritti sono riservati

Indice

Simbolo di avviso di sicurezza 2
Sicurezza 3
Avvertenze di sicurezza generali sulla macchina 3
Avvisi di sicurezza per il tosaerba 6
Ulteriori avvertenze di sicurezza 6
Adesivi di sicurezza e informativi 9
Preparazione 12
1 Montaggio del cesto di raccolta 12
2 Apertura della stegola 12
Quadro generale del prodotto 14
Specifiche 14
Attrezzi/accessori 14
Prima dell'uso 15
Montaggio del pacco batteria 15
Regolazione dell'altezza di taglio 16
Durante l'uso 17
Avviamento della macchina 17
Utilizzo della trazione automatica 17
Regolazione della velocità delle lame 17
Riciclaggio dello sfalcio 19
Utilizzo del cesto di raccolta 19
Scarico laterale dello sfalcio 20
Spegnimento della macchina 20
Rimozione del pacco batteria dalla macchina 20
Suggerimenti 21
Dopo l'uso 22
Ricarica del pacco batteria 22
Pulizia della macchina 22
Chiusura della stegola 23
Rimessaggio della macchina in posizione verticale. 24
Manutenzione 25
Lubrificazione della macchina 25
Sostituzione della lama 25
Regolazione della trazione automatica 26
Preparazione del pacco batteria per il riciclaggio 26
Rimessaggio 26
Localizzazione guasti 27

Sicurezza

Avvertenze di sicurezza generali sulla macchina

⚠ AVVERTENZA

Leggete tutte le avvertenze di sicurezza, le istruzioni, le illustrazioni e le specifiche fornite con questo utensile elettrico. Il mancato rispetto di tutte le istruzioni elencate di seguito può causare scosse elettriche, incendi e/o gravi lesioni personali.

Conservate tutte le avvertenze e le istruzioni per riferimento futuro.

Il termine "utensile elettrico" nelle avvertenze si riferisce all'utensile alimentato tramite rete elettrica (cablato) o a batteria (cordless).

1. **Sicurezza dell'area di lavoro**
   - A. **Mantenete l'area di lavoro pulita e ben illuminata.** Le aree in disordine o buie aumentano il rischio di incidenti.
   - B. **Non utilizzate gli utensili elettrici in atmosfere esplosive, ad esempio in presenza di liquidi, gas o polveri infiammabili.** Gli utensili elettrici generano scintille che possono infiammare la polvere o i vapori.
   - C. **Quando utilizzate un utensile elettrico, tenete a distanza i bambini e i presenti.** Le disattenzioni possono causare la perdita di controllo.
2. **Sicurezza elettrica**
   - A. **Le spine degli utensili elettrici devono corrispondere alla presa. Non modificate mai in alcun modo la spina. Non utilizzate adattatori con utensili elettrici dotati di messa a terra.** Le spine non modificate con prese corrispondenti ridurranno il rischio di scosse elettriche.
   - B. **Evitate il contatto del corpo con superfici dotate di messa a terra, ad esempio tubi, radiatori, fornelli o refrigeratori.** Il rischio di folgorazione è maggiore se il vostro corpo è collegato a terra.
   - C. **Non esponete gli utensili elettrici a pioggia o condizioni di umidità.** L'acqua che penetra in un utensile elettrico aumenterà il rischio di scosse elettriche.
   - D. **Non maltrattate il cavo. Non utilizzate mai il cavo per trasportare, tirare o scollegare l'utensile elettrico. Tenete**

il cavo lontano da calore, olio, bordi affilati o parti mobili. Cavi danneggiati o attorcigliati aumentano il rischio di folgorazione.

E. **Durante l'utilizzo di un utensile elettrico all'esterno, adoperate una prolunga adatta all'uso all'aperto.** L'uso di un cavo adatto all'uso all'aperto riduce il rischio di folgorazione.

F. **Se l'uso di un utensile elettrico in un'area umida è inevitabile, utilizzate un'alimentazione protetta da un interruttore differenziale.** L'uso di un interruttore differenziale riduce il rischio di folgorazione.

3. **Sicurezza personale**

A. **L'uso di un utensile elettrico richiede attenzione, cautela e buon senso. Non utilizzate un utensile elettrico se siete stanchi o sotto l'influsso di droghe, alcol o farmaci.** Un momento di disattenzione durante l'utilizzo di un utensile elettrico può causare gravi lesioni personali.

B. **Utilizzate dispositivi di protezione personale. Usate sempre occhiali di sicurezza.** Dispositivi di protezione come maschera antipolvere, scarpe di sicurezza antiscivolo, casco o protezioni per l'udito utilizzati nelle condizioni opportune riducono le lesioni personali.

C. **Prevenite avviamenti accidentali. Accertatevi che l'interruttore sia in posizione di spegnimento prima di effettuare il collegamento a una presa di corrente e/o al pacco batteria e prima di afferrare o trasportare l'utensile.** Trasportare utensili elettrici con un dito sull'interruttore o mettere sotto carica utensili elettrici con l'interruttore in posizione di accensione favorisce gli incidenti.

D. **Rimuovete eventuali chiavi o attrezzi di regolazione prima di accendere l'utensile elettrico.** Un attrezzo o una chiave lasciata applicata a una parte rotante dell'utensile elettrico può causare lesioni personali.

E. **Non sporgetevi. Mantenete una posizione salda sui piedi e un buon equilibrio in ogni momento.** Ciò consente un migliore controllo dell'utensile elettrico in situazioni impreviste.

F. **Indossate abiti adeguati. Non indossate abiti larghi o gioielli. Tenete lontani i capelli e i capi di abbigliamento dalle parti in movimento.** Abiti larghi, gioielli o capelli lunghi sciolti potrebbero rimanere intrappolati nelle parti in movimento.

G. **Se i dispositivi prevedono il collegamento di mezzi per la raccolta e l'estrazione della polvere, accertatevi che siano collegati e utilizzati in maniera appropriata.** L'utilizzo di mezzi per la raccolta della polvere può ridurre i pericoli associati alla polvere.

H. **Non lasciate che la familiarità ottenuta dall'uso frequente degli utensili vi porti a un eccesso di sicurezza, facendovi ignorare i principi di sicurezza dell'utensile.** Una piccola disattenzione può causare gravi infortuni in una frazione di secondo.

4. **Utilizzo e cura dell'utensile elettrico**

A. **Non forzate l'utensile elettrico. Utilizzate l'utensile elettrico corretto per la vostra applicazione.** L'utensile elettrico corretto eseguirà il lavoro in maniera migliore e più sicura, alla velocità per la quale è stato progettato.

B. **Non usate l'utensile elettrico se l'interruttore non lo accende e spegne.** Qualsiasi utensile elettrico che non possa essere controllato con l'interruttore è pericoloso e deve essere riparato.

C. **Scollegate la spina dall'alimentazione e/o rimuovete il pacco batteria, se possibile, dall'utensile elettrico prima di effettuare eventuali regolazioni, sostituire gli accessori o riporre gli utensili elettrici.** Tali misure preventive riducono il rischio di avviamento accidentale dell'utensile elettrico.

D. **Riponete gli utensili elettrici inutilizzati fuori dalla portata dei bambini e non consentite a persone che non hanno familiarità con l'utensile o le istruzioni di metterlo in funzione.** Gli utensili elettrici sono pericolosi nelle mani di utilizzatori non addestrati.

E. **Manutenete utensili elettrici e accessori. Controllate eventuali disallineamenti o grippaggio delle parti mobili, rottura dei componenti e altre condizioni che possono influire sul funzionamento dell'utensile elettrico. In caso di danni, fate riparare l'utensile elettrico prima dell'uso.** Molti incidenti sono causati da utensili elettrici con scarsa manutenzione.

F. **Gli utensili da taglio devono essere tenuti affilati e puliti.** Utensili da taglio

con una manutenzione adeguata e bordi affilati hanno meno probabilità di incepparsi e sono più facili da controllare.

G. **Utilizzate l'utensile elettrico, gli accessori e le punte dell'utensile ecc. in conformità a queste istruzioni, tenendo in considerazione le condizioni operative e l'attività da eseguire.** L'uso dell'utensile elettrico per operazioni diverse da quelle a cui è destinato può provocare situazioni pericolose.

H. **Mantenete le impugnature e le superfici di presa asciutte, pulite e prive di olio e grassi.** Impugnature e superfici di contatto scivolose non consentono la manipolazione sicura e il controllo dell'utensile in situazioni impreviste.

5. **Utilizzo e cura dell'utensile a batteria**

   A. **Ricaricate solo con il caricabatterie specificato dal produttore.** Un caricabatterie adatto a un tipo di pacco batteria potrebbe causare rischi di incendio se utilizzato con un altro pacco batteria.

   B. **Utilizzate utensili elettrici solo con pacchi batteria appositamente progettati.** L'utilizzo di altri pacchi batteria può creare un rischio di lesioni e incendio.

   C. **Quando il pacco batteria non è in uso, tenetelo lontano da altri oggetti metallici come graffette per la carta, monete, chiavi, chiodi, viti o oggetti metallici di altro tipo e di piccole dimensioni, che potrebbero stabilire un collegamento tra i morsetti.** Un cortocircuito dei morsetti della batteria può causare ustioni o incendi.

   D. **In caso di utilizzo improprio, il liquido potrebbe venire espulso dalla batteria; evitate il contatto. Se avviene un contatto accidentale, sciacquate con acqua. Se il liquido entra a contatto con gli occhi, consultate un medico.** Il liquido emesso dalla batteria può provocare irritazioni o ustioni.

   E. **Non utilizzate un pacco batteria o un utensile danneggiato o modificato.** Batterie danneggiate o modificate possono determinare un comportamento imprevisto e causare incendi, esplosione o rischio di infortuni.

   F. **Non esponete un pacco batteria o un utensile a fiamme o temperature eccessive.** L'esposizione alle fiamme o a una temperatura superiore a 130 °C (265 °F) potrebbe causare un'esplosione.

   G. **Seguite tutte le istruzioni di ricarica e non caricate il pacco batteria o l'utensile al di fuori dell'intervallo di temperatura specificato nelle istruzioni.** Una ricarica non corretta o a temperature al di fuori dell'intervallo specificato può danneggiare la batteria e aumentare il rischio di incendio.

6. **Manutenzione**

   A. **Fate effettuare la manutenzione del vostro utensile elettrico a un addetto alle riparazioni qualificato, utilizzando solo parti sostitutive identiche.** Ciò garantirà che la sicurezza dell'utensile elettrico venga mantenuta.

   B. **Non intervenite mai sui pacchi batteria danneggiati.** La manutenzione dei pacchi batteria deve essere effettuata

solo dal produttore o dai centri assistenza autorizzati.

Avvisi di sicurezza per il tosaerba

- **Non utilizzate il tosaerba sotto la pioggia o sul bagnato.** Queste condizioni possono aumentare il rischio di scosse elettriche.
- **Non utilizzate il tosaerba in condizioni di meteo avverso, soprattutto quando c'è rischio di fulmini.** In questo modo si ridurrà il rischio di venire colpiti da un fulmine.
- **Esaminate attentamente l'area in cui deve essere utilizzato il tosaerba per individuare eventuali esemplari di fauna selvatica.** La fauna selvatica potrebbe essere ferita dal tosaerba in funzione.
- **Ispezionate attentamente l'area in cui deve essere utilizzato il tosaerba e togliete tutte le pietre, i rametti, i fili metallici, gli ossi ed altri corpi estranei.** Gli oggetti scagliati possono causare lesioni.
- **Prima dell'utilizzo del tosaerba controllate sempre a vista che le lame e il gruppo lame non siano usurati o danneggiati.** I componenti usurati o danneggiati aumentano il rischio di lesioni.
- **Controllate frequentemente che il cesto di raccolta non presenti segni di usura o deterioramento.** Un sistema di raccolta usurato o danneggiato potrebbe aumentare il rischio di lesioni personali.
- **Non rimuovete le protezioni. Le protezioni devono essere funzionanti e correttamente montate.** Una protezione allentata, danneggiata o non correttamente funzionante potrebbe causare un infortunio.
- **Mantenete le prese d'aria libere da detriti.** Le prese d'aria bloccate e i detriti possono provocare surriscaldamento o rischio di incendio.
- **Durante l'utilizzo del tosaerba indossate sempre calzature antiscivolo e di protezione. Non usate la macchina a piedi nudi o indossando sandali.** In tal modo si riduce la probabilità di lesioni ai piedi nel caso in cui vengano a contatto con la lama in movimento.
- **Indossate sempre pantaloni lunghi durante l'utilizzo del tosaerba.** La pelle esposta aumenta il rischio di lesioni procurate da oggetti scagliati.
- **Non utilizzate il tosaerba sull'erba bagnata. Camminate, non correte.** In tal modo riducete il rischio di scivolamento e caduta, con conseguenti lesioni.
- **Non utilizzate il tosaerba su pendenze eccessivamente ripide.** In tal modo riducete il rischio di perdita di controllo, scivolamento e caduta, con il conseguente rischio di infortuni.
- **Quando lavorate su pendenze, assicuratevi di mantenere sempre un buon appoggio dei piedi, di lavorare in senso trasversale alla pendenza, mai in salita o in discesa, e di prestare estrema attenzione durante i cambi di direzione.** In tal modo riducete il rischio di perdita di controllo, scivolamento e caduta, con il conseguente rischio di infortuni.
- **Prestate la massima attenzione quando fate marcia indietro o tirate il tosaerba verso di voi. Fate sempre attenzione all'ambiente circostante.** In tal modo riducete il rischio di inciampo durante l'utilizzo della macchina.
- **Non toccate le lame e altre parti mobili pericolose mentre sono ancora in movimento.** Ciò riduce il rischio di lesioni provocate da parti mobili.
- **Quando rimuovete materiale bloccato o pulite il tosaerba, accertatevi che tutti gli interruttori di alimentazione siano disattivati e che il pacco batteria sia scollegato.** L'avviamento improvviso del tosaerba potrebbe causare gravi lesioni personali.

Ulteriori avvertenze di sicurezza

1. **Addestramento**
   - L'operatore della macchina è responsabile di eventuali incidenti o pericoli per le persone o i beni.
   - Non consentite ai bambini di utilizzare o giocare con la macchina, con il pacco batteria o con il caricabatteria; le normative locali possono limitare l'età dell'operatore.
   - Non consentite a persone con ridotte capacità fisiche, sensoriali o mentali o prive di esperienza e conoscenze di utilizzare la macchina, il pacco batteria o il caricabatteria, a meno che non siano sorvegliati o non abbiano ricevuto istruzioni sul relativo utilizzo sicuro e comprendano i pericoli correlati all'utilizzo.
   - Prima di utilizzare il pacco batteria e il caricabatterie, leggete tutte le istruzioni e le indicazioni di precauzione su questi prodotti.
2. **Preparazione**
   - Sostituite eventuali adesivi danneggiati o illeggibili.

- Utilizzate solo il pacco batteria specificato da Toro. L'utilizzo di altri accessori e attrezzi può aumentare il rischio di infortuni e incendi.
- Il collegamento del caricabatterie a una presa di corrente non adeguata può causare un incendio o una scossa elettrica. Per un diverso tipo di collegamento, se necessario usate un adattatore adeguato alla configurazione della presa elettrica.
- Non utilizzate un pacco batteria o un caricabatteria danneggiato o modificato, che potrebbe comportarsi in modo imprevedibile e causare incendi, esplosioni o rischio di infortuni.
- Se il cavo di alimentazione del caricabatteria è danneggiato, contattate un Centro assistenza autorizzato per sostituirlo.
- Non utilizzate batterie non ricaricabili.
- Caricate il pacco batteria solo con il caricabatteria specificato da Toro. Un caricabatterie adatto a un tipo di pacco batteria può creare un rischio di incendio se utilizzato con un altro pacco batteria.
- Caricate il pacco batteria solo in un'area ben ventilata.
- Non esponete un pacco batteria o un caricabatteria a fiamme o temperature superiori a 68 °C.
- Seguite tutte le istruzioni di ricarica e non caricate il pacco batteria al di fuori del range di temperatura specificato nelle istruzioni. Altrimenti, potreste danneggiare il pacco batteria e aumentare il rischio di incendio.

3. **Funzionamento**
   - Restate sempre lontani dall'apertura di scarico.
   - Disinnestate la trazione automatica (se in dotazione) prima di avviare la macchina.
   - Evitate avviamenti accidentali: accertatevi che il pulsante di avviamento elettrico sia rimosso dall'ignizione prima di effettuare il collegamento al pacco batteria e prima di maneggiare la macchina.
   - Arrestate la macchina, rimuovete il pulsante di avviamento elettrico, togliete il pacco batteria dalla macchina e attendete che tutte le parti in movimento si arrestino prima di effettuare interventi di manutenzione o pulizia della macchina.
   - Togliete il pacco batteria e il pulsante di avviamento elettrico dalla macchina ogni qualvolta la lasciate incustodita o prima di cambiare gli accessori.
   - Non dirigete il materiale di scarico verso le persone. Evitate di scaricare il materiale contro un muro o un'ostruzione poiché potrebbe rimbalzare contro di voi. Fermate la/le lama/lame quando attraversate superfici in ghiaia.
   - Fate attenzione a buche, solchi, gobbe, rocce o altre insidie del terreno. Il terreno accidentato può far sì che perdiate l'equilibrio o la presa.
   - Se la macchina colpisce un oggetto o inizia a vibrare, spegnete immediatamente la macchina, rimuovete il pulsante di avviamento elettrico, togliete il pacco batteria e attendete l'arresto di tutte le parti in movimento prima di esaminare la macchina per escludere danni. Effettuate le riparazioni necessarie prima di riprendere a utilizzare la macchina.
   - Arrestate la macchina e togliete il pulsante di avviamento elettrico prima di caricare la macchina per il trasporto.
   - In condizioni di uso scorretto, il pacco batteria può espellere del liquido: evitate il contatto. Se doveste venire accidentalmente a contatto con il liquido, lavatevi con acqua. Se il liquido dovesse venire a contatto con gli occhi, consultate un medico. Il liquido fuoriuscito dal pacco batteria può causare irritazioni o ustioni.
4. **Manutenzione e rimessaggio**
   - Arrestate la macchina, rimuovete il pulsante di avviamento elettrico, togliete il pacco batteria dalla macchina e attendete che tutte le parti in movimento si arrestino prima di effettuare interventi di manutenzione o pulizia della macchina.
   - Non tentate di riparare la macchina, ad eccezione di quanto indicato nelle istruzioni. Fate eseguire gli interventi di assistenza sulla macchina a un Centro assistenza autorizzato, utilizzando ricambi identici.
   - Affilate una lama smussata su entrambi i lati per mantenere l'equilibrio. Pulite la lama e assicuratevi che sia equilibrata.
   - Durante la manutenzione della lama, siate consapevoli del fatto che la lama può ancora muoversi anche se l'alimentazione è scollegata.
   - Per prestazioni ottimali, utilizzate solo ricambi e accessori originali Toro. Altri ricambi e accessori possono essere pericolosi e tale utilizzo potrebbe rendere nulla la garanzia del prodotto.
   - Effettuate la manutenzione della macchina – mantenete affilati e puliti i taglienti per prestazioni migliori e più sicure. Mantenete le stegole asciutte, pulite e prive di olio e

grasso. Tenete le protezioni in posizione e in buone condizioni operative. Mantenete le lame affilate. Utilizzate solo lame di ricambio identiche.

- Se non indicato nelle istruzioni, fate riparare o sostituire le protezioni o i componenti danneggiati da un Centro assistenza autorizzato.
- Quando un pacco batteria non è in uso, tenetelo lontano da oggetti metallici, come graffette, monete, chiavi, chiodi e viti che possano creare un collegamento da un terminale a un altro. Mandare in cortocircuito i morsetti della batteria può causare bruciature o un incendio.
- Controllate frequentemente i bulloni di montaggio della lama e del motore per verificare che siano serrati.
- **ATTENZIONE**: se maneggiato impropriamente, il pacco batteria potrebbe causare incendi o ustioni chimiche. Non smontate il pacco batteria. Non riscaldate il pacco batteria a una temperatura superiore a 68 °C e non inceneritelo. Sostituite il pacco batteria solo con un pacco batteria originale Toro; l'utilizzo di un altro tipo di pacco batteria può causare un incendio o un'esplosione. Tenete i pacchi batteria fuori dalla portata dei bambini e nella confezione originale fino a quando non sarete pronti a utilizzarli.
- Non smaltite la batteria nel fuoco. La cella potrebbe esplodere. Verificate le normative locali per possibili istruzioni speciali di smaltimento.

Adesivi di sicurezza e informativi

Adesivi e istruzioni di sicurezza sono chiaramente visibili all'operatore e ubicati vicino a qualsiasi area di potenziale pericolo. Sostituite eventuali adesivi se danneggiati o mancanti.

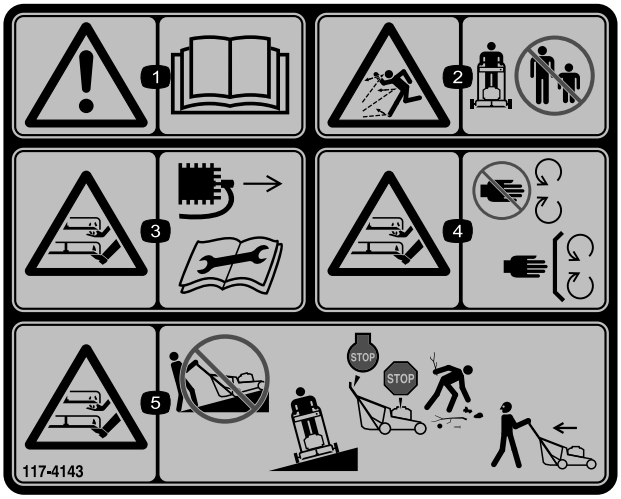

decal117-4143

117-4143

1. Avvertenza – leggete il *Manuale dell'operatore*.
2. Pericolo di lancio di oggetti – tenete gli astanti a distanza.
3. Pericolo di ferite da taglio o smembramento di mani o piedi a causa della lama del tosaerba – scollegate il cappellotto dalla candela e leggete le istruzioni contenute nel *Manuale dell'operatore* prima di eseguire interventi di manutenzione.
4. Pericolo di ferite o smembramento di mani o piedi a causa dalla lama del tosaerba – restate lontano dalle parti in movimento e mantenete tutte le protezioni e i carter in sede.
5. Pericolo di ferite da taglio o smembramento di mani e piedi, lama del tosaerba – sui pendii non utilizzate in salita o in discesa ma in senso trasversale; spegnete il motore e attendete l'arresto di tutte le parti in movimento prima di abbandonare la macchina; raccogliete eventuali detriti prima di tosare; guardate dietro e in basso quando procedete in retromarcia.

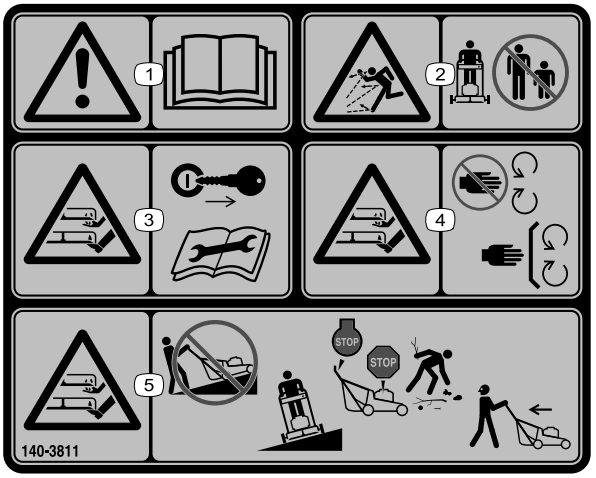

decal140-3811

140-3811

1. Avvertenza – leggete il *Manuale dell'operatore*.
2. Pericolo di lancio di oggetti – tenete gli astanti a distanza.
3. Pericolo di taglio/smembramento, lama del tosaerba – togliete la chiave e leggete il *Manuale dell'operatore* prima di effettuare la manutenzione.
4. Pericolo di taglio/smembramento, lama del tosaerba – tenetevi a distanza dalle parti in movimento; non rimuovete i carter e le protezioni.
5. Pericolo di taglio/smembramento, lama del tosaerba – non tosate in salita o in discesa da pendii; utilizzatela solo in senso trasversale sui pendii; spegnete la macchina, attendete l'arresto di tutte le parti in movimento e raccogliete eventuali detriti prima di tosare; guardate dietro di voi in fase di retromarcia.

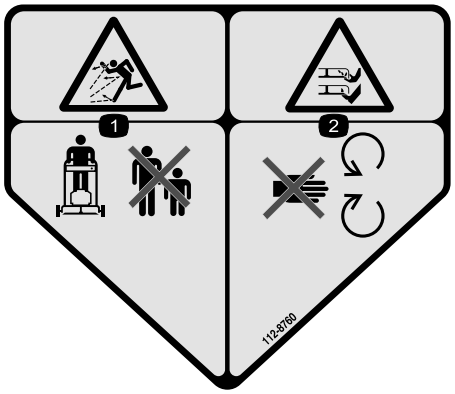

decal112-8760

112-8760

1. Pericolo di lancio di oggetti – tenete gli astanti a distanza.
2. Pericolo di ferite o smembramento di mano o piede causati dalla lama del tosaerba – restate lontano dalle parti in movimento.

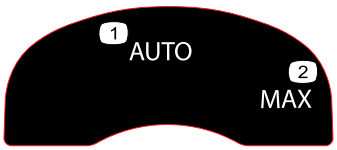

decal134-4691

134-4691

1. Velocità Auto
2. Velocità Max

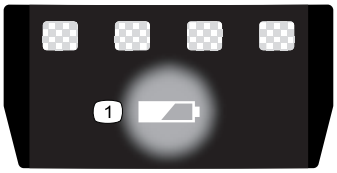

decal137-9461

137-9461

1. Stato di carica della batteria

Modello 88960



decal163-7685

163-7685

1. Leggete il *Manuale dell'operatore*.
2. Smaltite la macchina correttamente.



decal144-3175

144-3175

1. Leggete il *Manuale dell'operatore*.
2. Per avviare la macchina, premete la barra sulla stegola e premete il pulsante.
3. Per spegnere la macchina, rilasciate la barra.

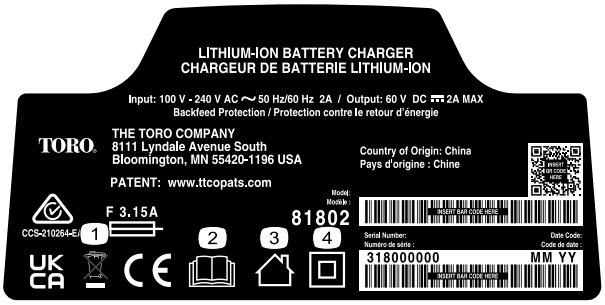

decal144-6028

144-6028

1. Smaltite la macchina correttamente
2. Leggete il *Manuale dell'operatore*.
3. Per uso interno
4. Doppio isolamento



decal145-3129

145-3129

1. Il pacco batteria è in carica.
2. Il pacco batteria è completamente carico.
3. Il pacco batteria si trova al di sopra o al di sotto del corretto intervallo di temperature.
4. Guasto di carica del pacco batteria

Preparazione

Importante: **Il pacco batteria non è completamente carico al momento dell'acquisto. Prima di utilizzare la macchina per la prima volta, fate riferimento a Ricarica del pacco batteria (pagina 22).**

1

Montaggio del cesto di raccolta

Non occorrono parti

Procedura

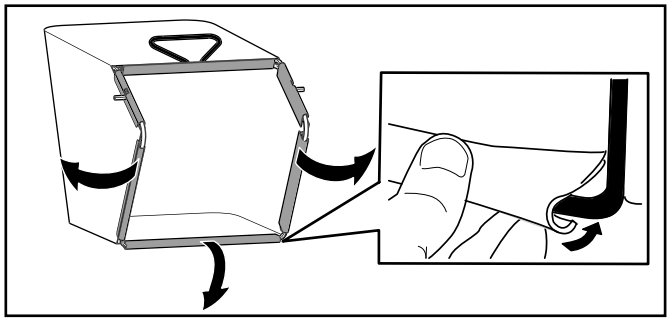

g407949

Figura 3

2

Apertura della stegola

Non occorrono parti

Procedura

Importante: **Togliete e gettate il foglio di protezione di plastica che ricopre il motore, così come qualsiasi altra plastica o elemento di confezionamento sulla macchina.**

⚠ AVVERTENZA

L'incorretta apertura o chiusura della stegola può danneggiare i cavi e creare condizioni di utilizzo pericolose.

- **Fate attenzione a non danneggiare i(l) cavi(o) quando aprite o piegate la stegola.**
- **Assicuratevi che i(l) cavi(o) siano(sia) disposti(o) all'esterno della stegola.**
- **Se un cavo è danneggiato, rivolgetevi a un Centro assistenza autorizzato.**

Importante: **Tenete la stegola mentre innestate i blocchi, per evitare di schiacciarvi le mani.**

1. Rimuovete le manopole della stegola (A della Figura 4).
2. Utilizzando i fori alle estremità della stegola, collegate la stegola alla macchina (B della Figura 4).

3. Spostate indietro la stegola in posizione operativa (C della Figura 4).
4. Assicuratevi che i cavi siano disposti all'esterno della stegola (D della Figura 4).
5. Impostate i fermi della stegola fino a quando il perno non scatta in posizione per bloccare la stegola nella posizione operativa (E della Figura 4).

   Nota: È possibile regolare l'altezza della stegola cambiando il foro per il fermo della stegola.
6. Fissate le manopole ai bulloni della stegola per fissare la stegola (F della Figura 4).

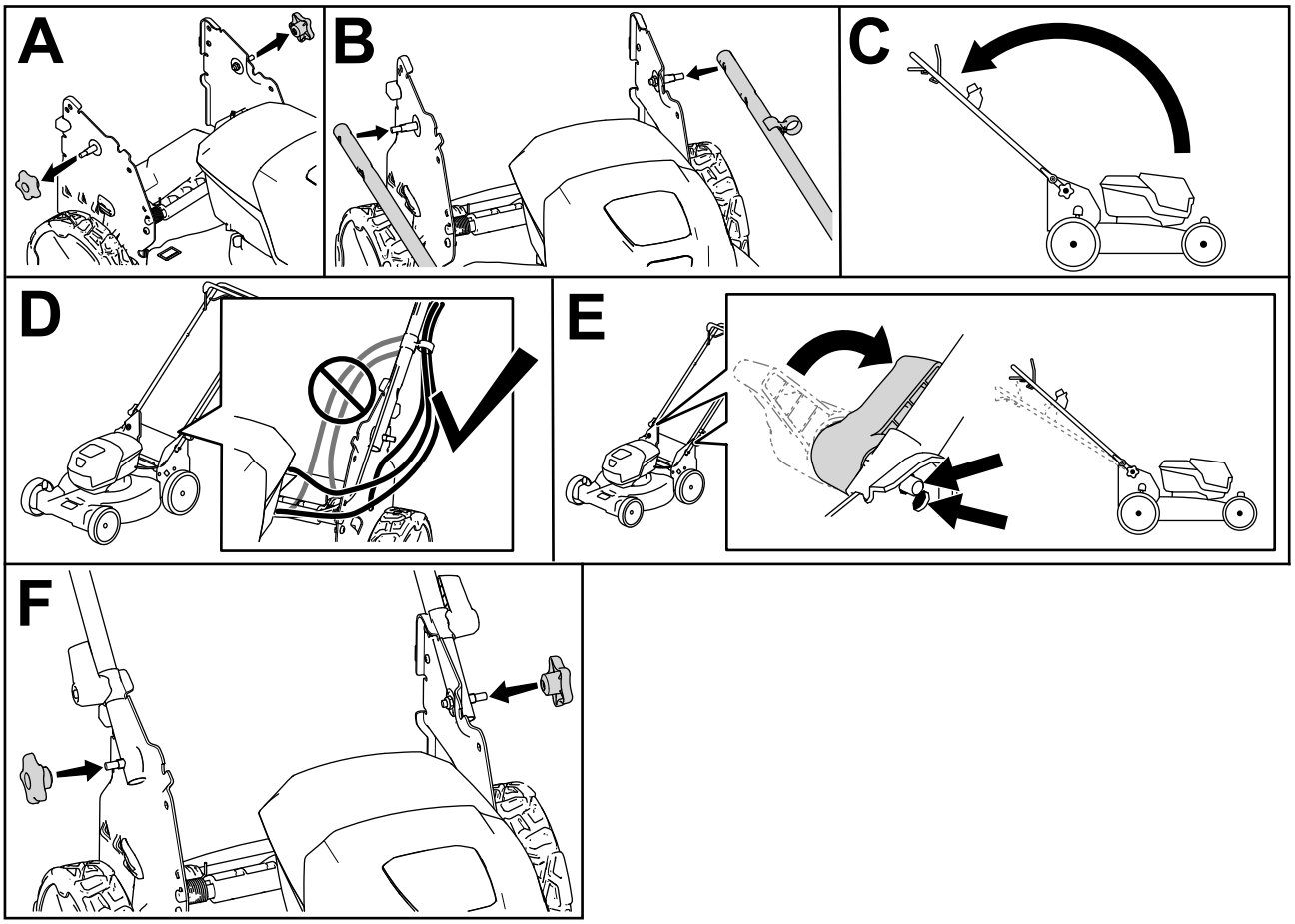

g413061

Figura 4

Quadro generale del prodotto

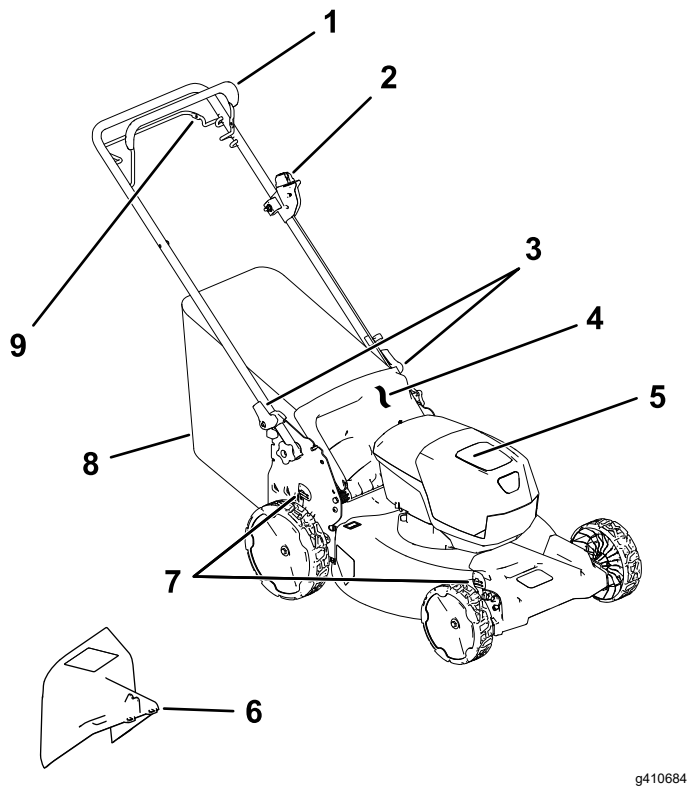

Figura 5

1. Barra di comando della lama
2. Pulsante di avviamento elettrico
3. Fermo della stegola (2)
4. Deflettore posteriore
5. Vano batteria
6. Camino di scarico laterale (opzionale)
7. Leva dell'altezza di taglio (2)
8. Cesto di raccolta
9. Barra della trazione automatica

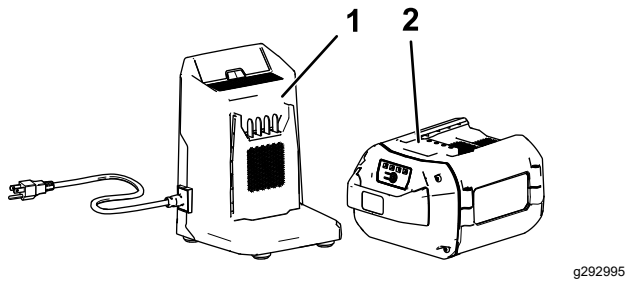

Figura 6

1. Caricabatterie modello 81802 (in dotazione con il modello 21853)
2. Pacco batteria modello 88960 (in dotazione con il modello 21853)

Specifiche

Pacco batteria

Modello	**88960**
Capacità del pacco batteria	6,0 Amp/ora
	324 Watt/ora
Valori nominali del costruttore della batteria = 60 V max e 54 V per uso nominale. La tensione effettiva varia in base al carico.	

Caricabatterie

Modello	**81802**
Tipo	Caricabatterie agli ioni di litio 60 V MAX
In ingresso	Da 100 a 240 V AC ~2,0 A 50/60 Hz
In uscita	60 V DC ⎓ 2,0 A MAX

Intervalli di temperatura idonei

Caricate/rimessate il pacco batteria a	5 °C–40 °C*
Utilizzate il pacco batteria a	-30 °C–49 °C*
Utilizzate la macchina a	0 °C–49 °C*

*I tempi di ricarica aumenteranno se la ricarica del pacco batteria non avviene all'interno di questo intervallo.

Stoccate la macchina, il pacco batteria e il caricabatterie in un luogo chiuso, ben pulito e asciutto.

Attrezzi/accessori

È disponibile una gamma di attrezzi ed accessori approvati da Toro per l'impiego con la macchina, per ottimizzare ed ampliare le sue applicazioni. Richiedete un elenco di tutti gli attrezzi ed accessori approvati a un Centro Assistenza Toro o a un Distributore Toro autorizzati oppure visitate il sito www.Toro.com.

Per ottenere prestazioni ottimali e mantenere la certificazione di sicurezza della macchina, utilizzate solo ricambi e accessori originali Toro. Componenti e accessori sostitutivi realizzati da altri produttori potrebbero essere pericolosi.

Funzionamento

Nota: Stabilite i lati sinistro e destro della macchina dalla normale posizione operativa.

Prima dell'uso

Montaggio del pacco batteria

Importante: **Utilizzate il pacco batteria solo a temperature comprese all'interno dell'intervallo corretto; fate riferimento a Specifiche (pagina 14).**

1. Assicuratevi che gli sfiati sulla batteria siano privi di polvere e detriti.
2. Sollevate il coperchio del vano batteria (A della Figura 7).
3. Allineate la cavità nel pacco batteria con la linguetta sulla macchina e fate scorrere il pacco batteria nel vano fino a quando non si blocca in posizione (B della Figura 7).
4. Chiudete il coperchio del vano batteria (C della Figura 7).

   Nota: Se il coperchio del vano batteria non si chiude completamente, la batteria non è completamente installata.

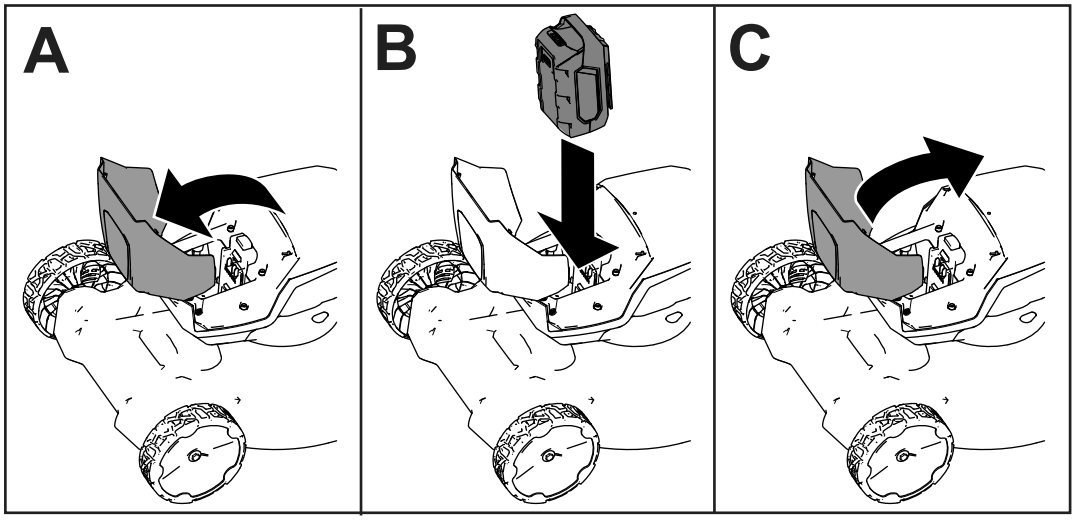

g407696

Figura 7

Regolazione dell'altezza di taglio

⚠ PERICOLO

Regolando l'altezza di taglio potreste toccare con le mani una lama in movimento, e infortunarvi gravemente.

- **Spegnete il motore, togliete la batteria e attendete che tutte le parti in movimento si arrestino prima di regolare l'altezza di taglio.**
- **Non inserite le dita sotto la scocca mentre regolate l'altezza di taglio.**

Regolate l'altezza di taglio come opportuno. Regolate tutte le ruote alla stessa altezza di taglio (Figura 8).

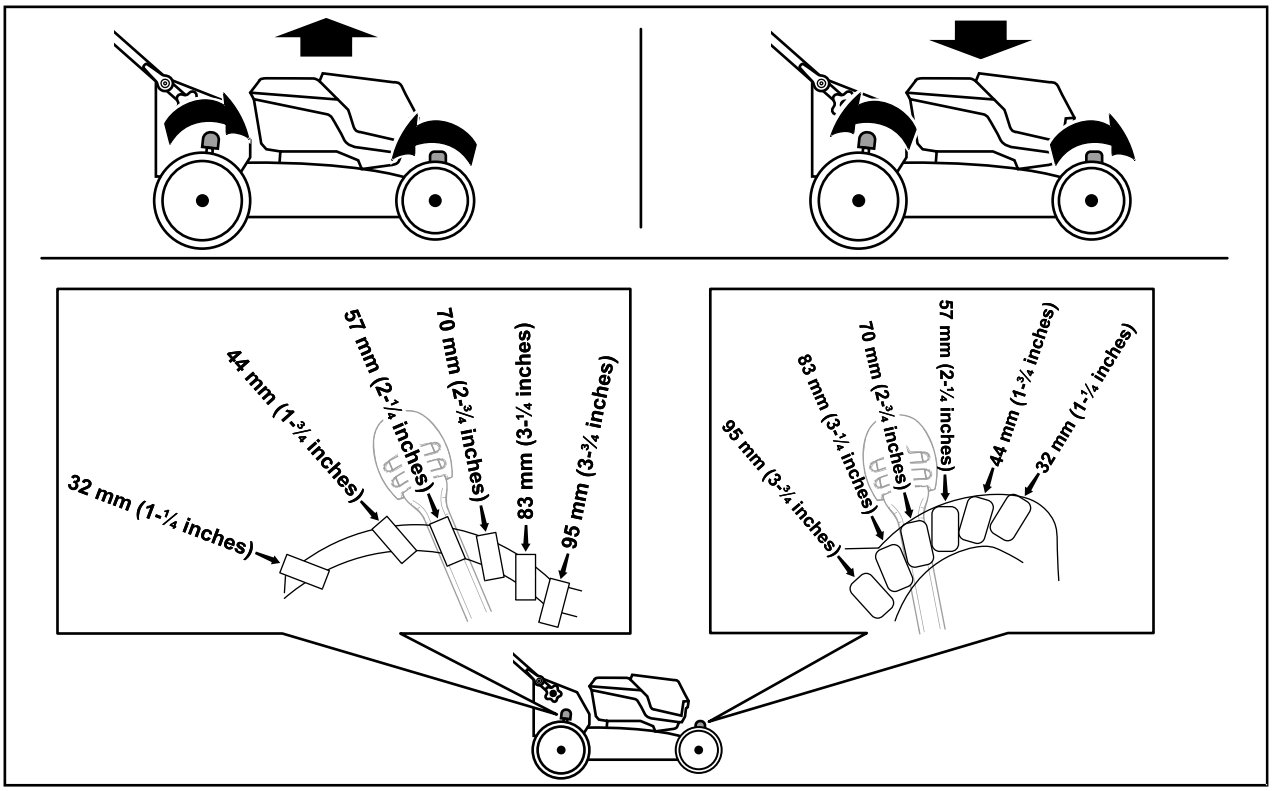

g409499

Figura 8

Durante l'uso

Avviamento della macchina

1. Assicuratevi che il pacco batteria sia carico e installato nella macchina; fate riferimento a Montaggio del pacco batteria (pagina 15).
2. Inserite il pulsante di avviamento elettrico nell'interruttore dell'avviatore elettrico (A della Figura 9).
3. Premete la barra di comando della lama e tenetela ferma sulla stegola (B della Figura 9).
4. Premete il pulsante di avviamento elettrico e tenetelo premuto fino a quando il motore non si avvia (C della Figura 9).

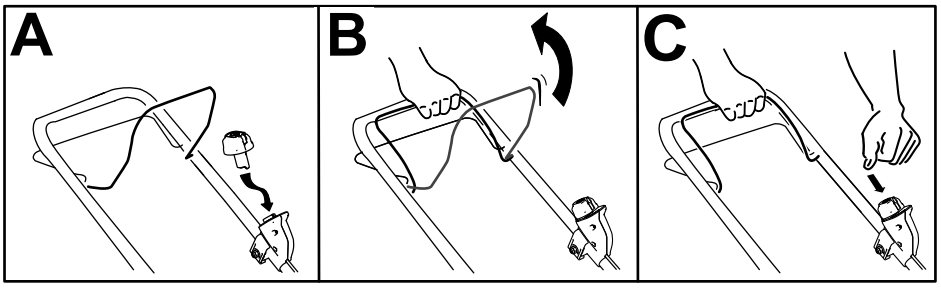

g332149

Figura 9

Utilizzo della trazione automatica

- **Per innestare la trazione automatica, tirate la barra della trazione automatica verso la stegola e mantenete la posizione (Figura 10).**
- **Per disinnestare la trazione automatica, lasciate andare la barra della trazione automatica.**

Nota: Per diminuire la velocità aumentate la distanza tra la barra della trazione automatica e la stegola.

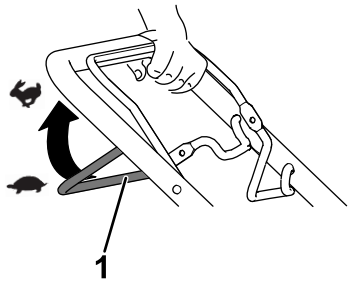

g240765

Figura 10

1. Barra della trazione automatica

Regolazione della velocità delle lame

Questa macchina è dotata di 2 impostazioni di velocità delle lame: AUTO e MAX.

- Quando viene impostata la posizione AUTO, la velocità delle lame viene regolata automaticamente per una maggiore efficienza; le modifiche alle condizioni di taglio vengono rilevate e la velocità delle lame aumenta quando necessario per mantenere la qualità di taglio.
- Quando viene impostata la posizione MAX, la velocità delle lame rimane al massimo in ogni momento.

Girate il pulsante di avviamento elettrico nell'interruttore dell'avviatore elettrico in una delle posizioni per regolare l'impostazione di velocità delle lame (Figura 11).

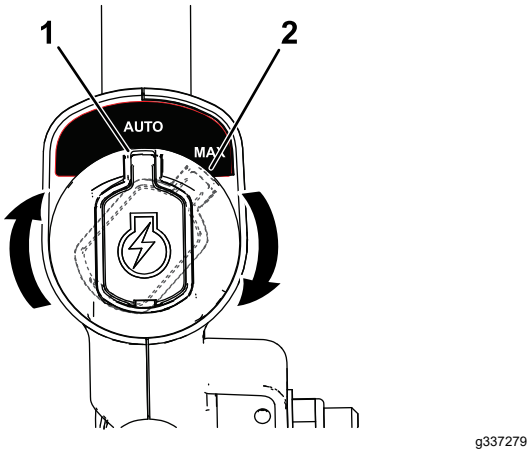

Figura 11

1. Posizione AUTO
2. Posizione MAX

Riciclaggio dello sfalcio

Il tosaerba viene spedito dalla fabbrica pronto per il riciclaggio dello sfalcio e delle foglie nel tappeto erboso.

Prima di riciclare lo sfalcio, togliete il cesto di raccolta dal tosaerba, se montato. Fate riferimento a Rimozione del cesto di raccolta (pagina 19).

Utilizzo del cesto di raccolta

Utilizzate il cesto di raccolta quando desiderate raccogliere lo sfalcio e le foglie dal tappeto erboso.

Montaggio del cesto di raccolta

1. Tirate verso l'alto il deflettore posteriore (A di Figura 12).
2. Inserite le estremità dell'asta del cesto di raccolta nelle tacche nelle staffe della stegola (B di Figura 12).
3. Appoggiate il deflettore posteriore sul cesto.

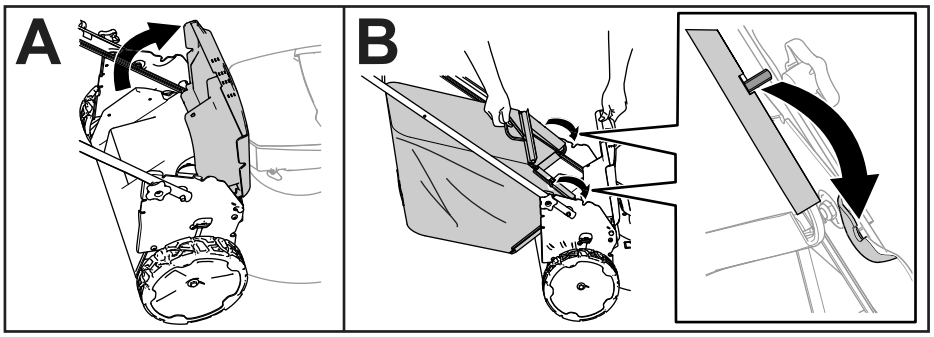

g408523

Figura 12

Rimozione del cesto di raccolta

Per rimuovere il cesto, eseguite le fasi in Montaggio del cesto di raccolta (pagina 19) in ordine inverso.

Scarico laterale dello sfalcio

Montaggio del camino di scarico laterale

1. Tirate verso l'alto il deflettore posteriore.

   Nota: Se il cesto di raccolta è montato sulla macchina, toglietelo; vedere Rimozione del cesto di raccolta (pagina 19).

2. Collegate il camino di scarico laterale alla parte posteriore della macchina utilizzando i punti di attacco (Figura 13).

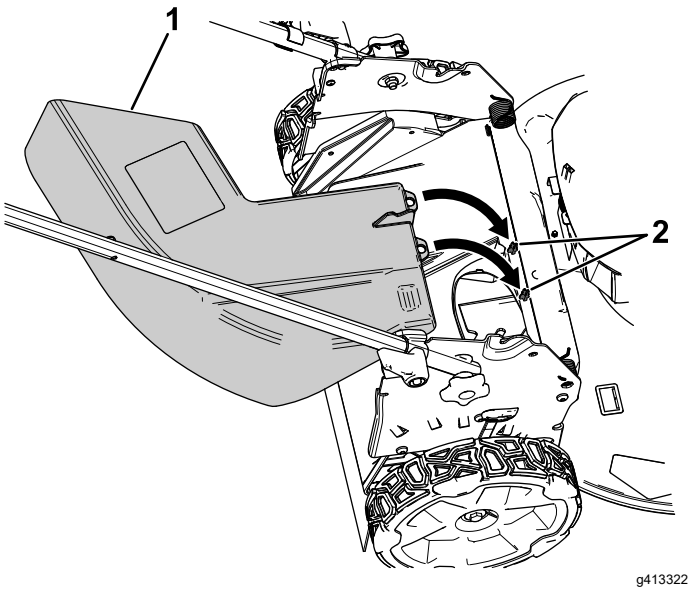

Figura 13

Deflettore posteriore rimosso per mostrare i punti di attacco

1. Camino di scarico laterale 2. Punti di attacco

3. Appoggiate il deflettore posteriore sul camino.

Rimozione del camino di scarico laterale

1. Tirate verso l'alto il deflettore posteriore.
2. Sollevate il camino di scarico laterale dai punti di attacco e rimuovete il camino dalla macchina.
3. Chiudete il deflettore posteriore.

Spegnimento della macchina

1. Rilasciate la barra di comando della lama (A della Figura 14).
2. Rimuovete il pulsante di avviamento elettrico dall'avviatore elettrico (B della Figura 14).
3. Rimuovete il pacco batteria; fate riferimento a Rimozione del pacco batteria dalla macchina (pagina 20).

   Nota: Ogniqualvolta non utilizzate la macchina, togliete il pacco batteria.

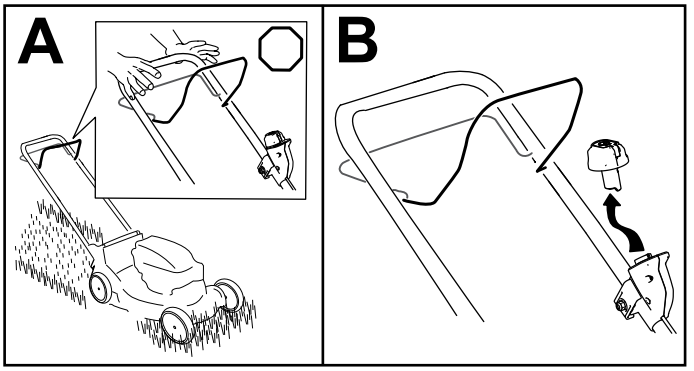

Figura 14

Rimozione del pacco batteria dalla macchina

1. Sollevate il coperchio del vano batteria.
2. Premete il fermo del pacco batteria per rilasciare il pacco batteria e rimuovete il pacco batteria.
3. Chiudete il coperchio del vano batteria.

Suggerimenti

Suggerimenti generali per la tosatura

- Ispezionate l'area in cui userete la macchina ed eliminate tutti gli oggetti che la macchina potrebbe scagliare.
- Evitate di colpire oggetti solidi con la lama. Non tosate deliberatamente sopra un oggetto.
- Se la macchina colpisce un oggetto o inizia a vibrare, spegnete immediatamente la macchina, attendete l'arresto di tutte le parti in movimento, rimuovete la batteria dalla macchina ed esaminate la macchina per escludere danni.
- Per prestazioni ottimali, installate una nuova lama Toro prima di iniziare la stagione di taglio o quando necessario.

Falciatura dell'erba

- Falciate soltanto un terzo del filo d'erba per volta. Per qualità di taglio, tempi di funzionamento e insaccamento migliorati, tagliate l'erba a un'altezza di taglio superiore.
- Non falciate con impostazioni inferiori a 51 mm, a meno che l'erba non sia rada o nel tardo autunno, quando l'erba inizia a rallentare la crescita.
- Per falciare erba alta più di 15 cm, tosate prima all'altezza di taglio superiore camminando lentamente, quindi tosate di nuovo ad un'altezza inferiore per ottenere un tappeto erboso più attraente. Se l'erba è troppo alta, il tosaerba può intasarsi e arrestare il motore.
- Erba e foglie bagnate tendono ad ammucchiarsi sul tappeto erboso e possono intasare il tosaerba o arrestare il motore. Evitate di tosare in condizioni di bagnato.
- In condizioni di particolare siccità prestate attenzione al rischio di incendio, seguite le relative avvertenze locali e mantenete la macchina libera da erba secca e scarti di foglie.
- Alternate la direzione di tosatura, per contribuire a disperdere lo sfalcio sul tappeto erboso ed ottenere una fertilizzazione uniforme.
- Se l'aspetto del tappeto erboso tosato non è soddisfacente, provate uno o più dei seguenti:
  - Sostituite la lama o fatela affilare.
  - Camminate più lentamente mentre tosate.
  - Alzate l'altezza di taglio del tosaerba.
  - Tosate l'erba più di frequente.
  - Sovrapponete le passate, anziché falciare un'intera andana ad ogni passata.

Sminuzzatura delle foglie

- Dopo la tosatura del tappeto erboso, almeno metà di esso deve essere visibile attraverso le foglie. All'occorrenza, effettuate più di una sola passata sulle foglie.
- Se le foglie sul prato superano i 13 cm, tagliate a un'altezza di taglio maggiore, quindi all'altezza di taglio desiderata.
- Se il tosaerba non sminuzza finemente le foglie, rallentate la velocità di tosatura.

Dopo l'uso

Ricarica del pacco batteria

Importante: **Il pacco batteria non è completamente carico al momento dell'acquisto. Prima di utilizzare l'utensile per la prima volta, posizionate il pacco batteria nel caricabatteria e ricaricatelo fino a quando il display LED non indica una ricarica completa del pacco batteria. Leggete tutte le precauzioni di sicurezza.**

Importante: **Caricate il pacco batteria solo a temperature comprese all'interno dell'intervallo corretto; fate riferimento a Specifiche (pagina 14).**

Nota: In qualsiasi momento, premete il pulsante dell'indicatore di carica della batteria sul pacco batteria per visualizzare l'attuale stato di carica (indicatori LED).

1. Assicuratevi che gli sfiati e i terminali dei pacchi batteria e del caricabatterie siano privi di polvere e detriti.

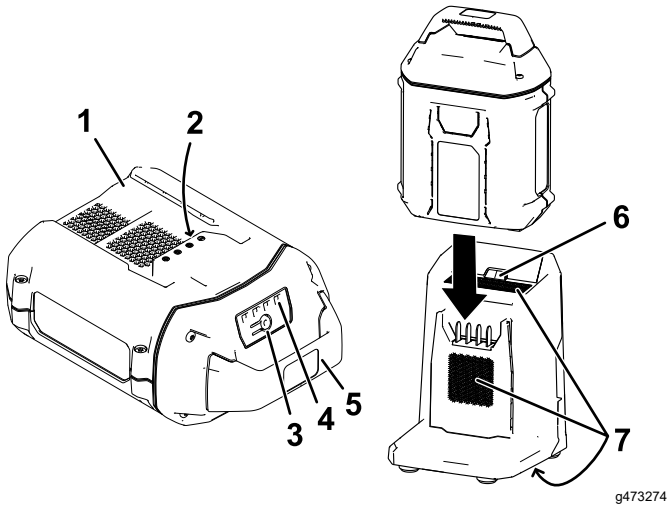

Figura 15

1. Cavità del pacco batteria
2. Terminali del pacco batteria
3. Pulsante dell'indicatore di carica della batteria
4. Indicatori LED (carica attuale)
5. Stegola
6. Spia di indicazione LED del caricabatterie
7. Aree di sfiato del caricabatterie

2. Allineate la cavità nel pacco batteria (Figura 15) con la linguetta sul caricabatterie.
3. Fate scorrere il pacco batteria nel caricabatteria fino a quando non è completamente in sede (Figura 15).
4. Per rimuovere il pacco batteria, fate scorrere la batteria all'indietro, fuori dal caricabatterie.
5. Fate riferimento alla seguente tabella per interpretare la spia di indicazione LED sul caricabatterie.

Simbolo presente sul caricabatterie	Spia di indicazione	Indica
	Verde lampeggiante	Il pacco batteria è in carica
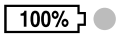	Verde	Il pacco batteria è carico
	Rosso	Il pacco batteria e/o il caricabatterie si trova al di sopra o al di sotto del corretto intervallo di temperature
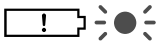	Rosso lampeggiante	Guasto di carica del pacco batteria*
	Spegnimento (Off)	Nessun pacco batteria inserito

*Fate riferimento a Localizzazione guasti (pagina 27) per maggiori informazioni.

Importante: **Il pacco batteria può essere lasciato sul caricabatterie per brevi periodi tra ogni uso.**

Se il pacco batteria non viene utilizzato per periodi di tempo più lunghi, rimuovete il pacco batteria dal caricabatterie; fate riferimento a Rimessaggio (pagina 26).

Pulizia della macchina

Intervallo tra gli interventi tecnici: Dopo ogni utilizzo

Pulizia sotto la macchina

Intervallo tra gli interventi tecnici: Dopo ogni utilizzo

Per ottenere i migliori risultati, pulite il sottoscocca della macchina subito dopo aver terminato il lavoro.

1. Spegnete la macchina e togliete il pacco batteria e la chiave di sicurezza.
2. Abbassate la macchina all'altezza di taglio minima.
3. Predisponete la macchina in posizione verticale di rimessaggio; fate riferimento a Rimessaggio della macchina in posizione verticale. (pagina 24).
4. Utilizzando una spazzola o una scopa, pulite eventuali detriti dal fondo della macchina.

   Importante: **Non utilizzate acqua per pulire la macchina; l'acqua potrebbe danneggiare i componenti elettrici.**
5. Pulite il cesto di raccolta.

Chiusura della stegola

⚠ AVVERTENZA

L'incorretta apertura o chiusura della stegola può danneggiare i cavi e creare condizioni di utilizzo pericolose.

- **Fate attenzione a non danneggiare i(l) cavi(o) quando aprite o piegate la stegola.**
- **Assicuratevi che i(l) cavi(o) siano(sia) disposti(o) all'esterno della stegola.**
- **Se un cavo è danneggiato, rivolgetevi a un Centro assistenza autorizzato.**

1. Rimuovete il pulsante di avviamento elettrico (Figura 16).

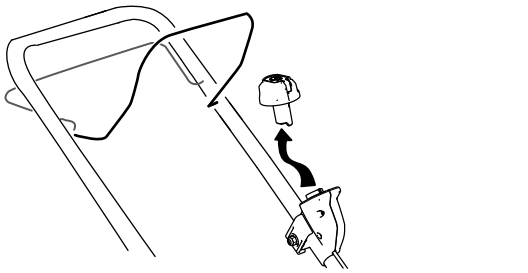

g332163

Figura 16

2. Rimuovete la batteria dalla macchina.
3. Tenete la stegola mentre disinnestate i blocchi, per evitare di schiacciarvi le mani.
4. Disinserite i fermi della stegola finché non riuscite a muovere liberamente la stegola superiore (A della Figura 17).

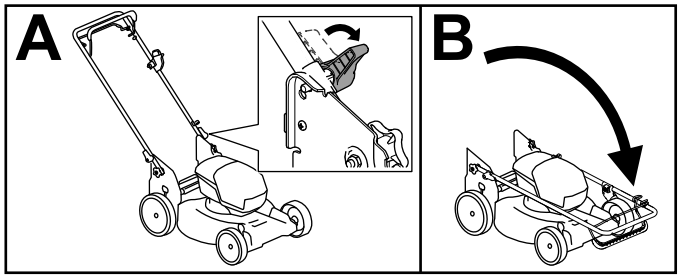

g413060

Figura 17

5. Piegate la stegola in avanti, in posizione completamente in avanti (B della Figura 17).

   Importante: **Mentre piegate la stegola, fate passare i cavi all'esterno del suo dispositivo di fermo.**

6. Per aprire la stegola, ripetete il passaggio A della Figura 17 e piegate la stegola in posizione operativa.

Rimessaggio della macchina in posizione verticale.

Potete rimessare la macchina in posizione verticale per ridurre al minimo lo spazio di stoccaggio.

⚠ PERICOLO

La posizione verticale di rimessaggio lascia esposta la parte inferiore della macchina.

- **Rimuovete il pacco batteria e il pulsante di avviamento elettrico prima di porre la macchina nella posizione verticale di rimessaggio.**
- **Non trasportate la macchina in posizione verticale di rimessaggio.**
- **Non tentate di avviare la macchina in posizione verticale di rimessaggio.**

1. Rimuovete il pulsante di avviamento elettrico e la batteria dalla macchina.
2. Assicuratevi che l'altezza di taglio della macchina sia impostata a 44 mm o più; in caso contrario, aumentatela; vedere Regolazione dell'altezza di taglio (pagina 16).
3. Disinnestate i fermi delle stegole (Figura 18).

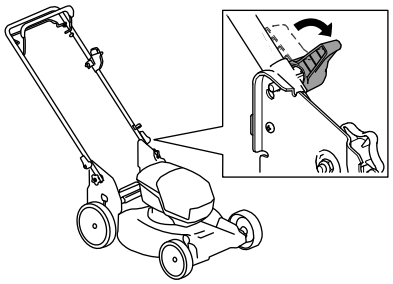

g409530

Figura 18

4. Piegate la maniglia completamente in avanti; Chiusura della stegola (pagina 23).

   Importante: **Mentre piegate la stegola, fate passare i cavi all'esterno del suo dispositivo di fermo.**

5. Innestate i fermi delle stegole.
6. Sollevate la parte frontale della macchina utilizzando la stegola e spostatela in uno spazio per il rimessaggio (Figura 19).

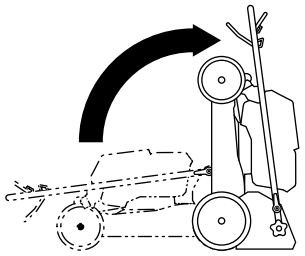

g409126

Figura 19

Manutenzione

Rimuovete il pulsante di avviamento elettrico e il pacco batteria dalla macchina prima di mantenere o pulire la macchina.

Spegnete sempre la macchina, attendete che tutte le parti in movimento si arrestino e lasciate raffreddare la macchina prima di eseguire interventi di riparazione, manutenzione, pulizia o di rimessarla.

Utilizzare solo i ricambi e gli accessori raccomandati dal produttore.

Effettuate ispezione e manutenzione della macchina regolarmente. Fate riparare la macchina solo da un Centro assistenza autorizzato.

Lubrificazione della macchina

Non dovete lubrificare la macchina: tutti i cuscinetti sono stati lubrificati in fabbrica per l'intera durata della macchina.

Sostituzione della lama

Intervallo tra gli interventi tecnici: Ogni anno

Importante: ***Per il corretto montaggio della lama dovete usare una chiave torsiometrica*****. Se non disponete di una chiave torsiometrica o avete dubbi sull'esecuzione di questa operazione, contattate un Centro Assistenza autorizzato.**

Se la lama è danneggiata, sostituitela immediatamente. Se il tagliente è smussato o scheggiato, fatelo affilare e livellare, oppure sostituite la lama.

⚠ AVVERTENZA

Durante la manutenzione della lama, la lama può ancora muoversi anche se l'alimentazione è scollegata. La lama è affilata, e può causare gravi ferite.

- **Tenete mani e piedi a distanza dalla lama in movimento.**
- **Indossate i guanti per eseguire la manutenzione della lama.**

1. Rimuovete il pulsante di avviamento elettrico e il pacco batteria dalla macchina.
2. Usate un blocco di legno per tenere ferma la lama (Figura 20).
3. Togliete la lama e conservate la bulloneria di montaggio (Figura 20).

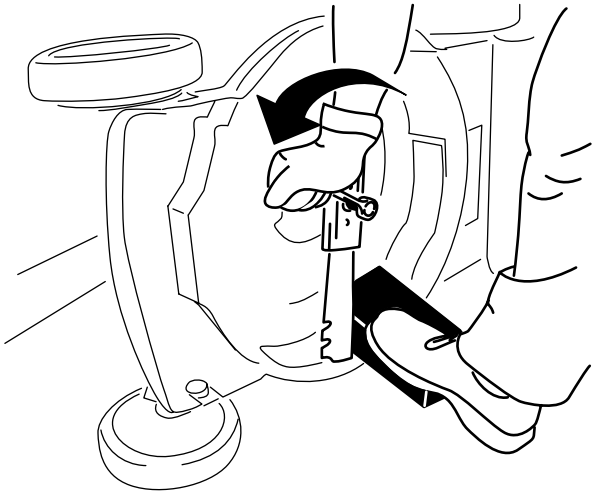

g231389

Figura 20

4. Montate la nuova lama usando la bulloneria di montaggio (Figura 21).

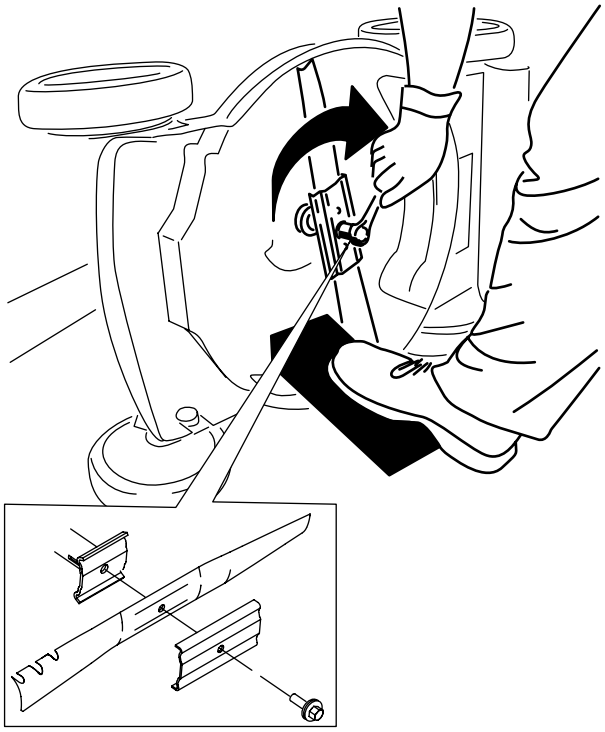

g231390

Figura 21

Importante: **Le estremità curve della lama devono essere rivolte verso la scocca del tosaerba.**

5. **Utilizzate una chiave torsiometrica per serrare il bullone della lama a 88 N·m.**

Regolazione della trazione automatica

Ogni volta che installate un nuovo cavo della trazione automatica o se la trazione non è regolata, regolare il cavo della trazione automatica.

1. Allentate il dado del supporto cavo (Figura 22).

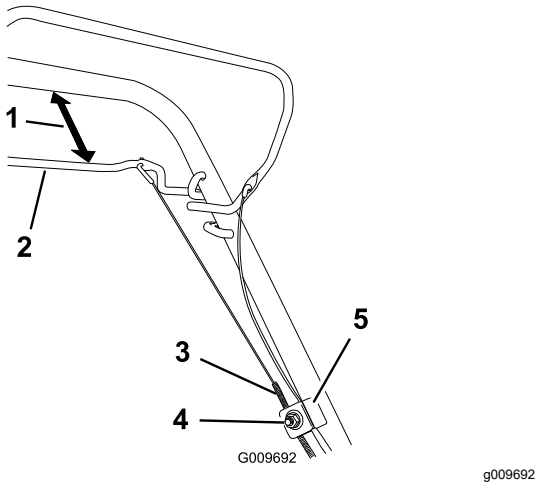

Figura 22

1. Da 25 a 38 mm
2. Barra della trazione automatica
3. Guaina del cavo
4. Dado del supporto del cavo
5. Supporto del cavo

2. Mantenete la barra della trazione automatica a una distanza compresa tra 25 e 38 mm dalla stegola (Figura 22).
3. Abbassate la guaina del cavo (verso la macchina) fino a tendere il cavo (Figura 22).
4. Serrare il dado sul supporto cavo.
5. Lasciate andare la barra della trazione automatica e verificate che il cavo sia lento.

   Nota: Il cavo deve essere lento quando la barra della trazione automatica non è premuta, altrimenti, una volta disinnestata la barra, il tosaerba continua a muoversi.

Preparazione del pacco batteria per il riciclaggio

Importante: **Al momento della rimozione, coprite i terminali del pacco batteria con nastro adesivo per servizio pesante. Non tentate di distruggere o smontare il pacco batteria o di rimuovere alcuno dei suoi componenti.**

Contattate la vostra sede municipale o il vostro Centro assistenza autorizzato per ulteriori informazioni su come riciclare responsabilmente la batteria.

Rimessaggio

Importante: **Stoccate la macchina, il pacco batteria e il caricabatterie solo a temperature comprese all'interno dell'intervallo opportuno; fate riferimento a Specifiche (pagina 14).**

Importante: **Se state stoccando il pacco batterie per la bassa stagione, ricaricatelo fino a quando 2 o 3 indicatori LED non diventano verdi sulla batteria. Non stoccate una batteria completamente carica o completamente scarica. Quando dovete utilizzare di nuovo la macchina, caricate il pacco batteria fino a quando la spia di indicazione sinistra non diventa verde sul caricabatterie o quando tutti e 4 gli indicatori LED non diventano verdi sulla batteria.**

- Scollegate il prodotto dall'alimentazione (ovvero, rimuovete il pacco batteria e il pulsante di avviamento elettrico) e controllate per escludere eventuali danni dopo l'uso.
- Non stoccate la macchina o il caricabatterie con il pacco batteria installato.
- Pulite tutto il materiale estraneo dal prodotto.
- Quando non in uso, rimessate la macchina, il pulsante di avviamento elettrico, il pacco batteria e il caricabatterie fuori dalla portata dei bambini.
- Tenete macchina, pacco batteria e caricabatterie lontano da agenti corrosivi, come sostanze chimiche per il giardino e sali di sbrinamento.
- Per ridurre il rischio di gravi lesioni personali, non stoccate il pacco batteria all'aperto o all'interno di veicoli.
- Stoccate la macchina, il pacco batteria e il caricabatterie in un luogo chiuso, ben pulito e asciutto.

Localizzazione guasti

Effettuate solo i passaggi descritti in queste istruzioni. Tutti i successivi interventi di ispezione, manutenzione e riparazione devono essere effettuati da un centro assistenza autorizzato o da uno specialista analogamente qualificato se non siete in grado di risolvere il problema da soli.

Problema	Possibile causa	Rimedio
La macchina non si avvia.	1. La batteria non è completamente installata nella macchina. 2. Il pacco batteria non è carico. 3. Il pacco batteria è danneggiato. 4. La macchina presenta un altro problema elettrico.	1. Rimuovete e poi riposizionate la batteria nella macchina, assicurandovi che sia completamente installata e fissata. 2. Rimuovete il pacco batteria dalla macchina e caricatelo. 3. Sostituite il pacco batteria. 4. Rivolgetevi a un Centro assistenza autorizzato.
La macchina non funziona o non funziona in maniera continua.	1. È presente dell'umidità sui poli del pacco batteria. 2. La batteria non è completamente installata nell'utensile.	1. Asciugate o lasciate asciugare il pacco batteria. 2. Rimuovete e poi riposizionate la batteria nell'utensile, assicurandovi che sia completamente installata e fissata.
La macchina non raggiunge la massima potenza.	1. La capacità di carica del pacco batteria è troppo bassa. 2. Gli sfiati dell'aria della batteria sono bloccati.	1. Rimuovete il pacco batteria dalla macchina e caricatelo completamente. 2. Pulite gli sfiati dell'aria.
Il pacco batteria perde rapidamente la carica.	1. Il pacco batteria si trova al di sopra o al di sotto del corretto intervallo di temperature. 2. La macchina è sovraccarica	1. Spostate il pacco batteria in un luogo asciutto e in cui la temperatura sia compresa tra 5 °C e 40 °C. 2. Tagliate l'erba a un'altezza di taglio superiore o camminate più lentamente mentre tosate.
Il caricabatterie non funziona.	1. Il caricabatterie si trova al di sopra o al di sotto del corretto intervallo di temperature. 2. La presa cui è collegato il caricabatterie non dà corrente.	1. Scollegate il caricabatterie e spostatelo in un luogo asciutto e in cui la temperatura sia compresa tra 5 °C e 40 °C. 2. Contattate il vostro elettricista qualificato per riparare la presa.
La trazione automatica del tosaerba non funziona.	1. Il cavo della trazione automatica non è regolato o è danneggiato.	1. Regolate il cavo della trazione automatica. All'occorrenza sostituitelo.
La spia di indicazione LED sul caricabatterie è rossa.	1. Il caricabatterie e/o il pacco batteria si trova al di sopra o al di sotto del corretto intervallo di temperature.	1. Scollegate il caricabatterie e spostate caricabatterie e pacco batteria in un luogo asciutto e in cui la temperatura sia compresa tra 5 °C e 40 °C.

Problema	Possibile causa	Rimedio
La spia di indicazione LED sul caricabatterie è rossa lampeggiante.	1. È presente un errore di comunicazione tra il pacco batteria e il caricabatterie.	1. Rimuovete il pacco batteria dal caricabatterie, scollegate il caricabatterie dalla presa e attendete 10 secondi. Collegate nuovamente il caricabatterie alla presa e posizionate il pacco batteria sul caricabatterie. Se la spia di indicazione LED sul caricabatterie è ancora rossa lampeggiante, ripetete nuovamente la procedura. Se la spia di indicazione LED sul caricabatterie è ancora rossa lampeggiante dopo 2 tentativi, smaltite correttamente il pacco batteria presso un centro di riciclaggio per batterie.
	2. Il pacco batteria è debole.	2. Contattate il vostro Centro assistenza autorizzato se la batteria è in garanzia, o smaltite in maniera adeguata il pacco batteria presso un centro di riciclaggio per batterie.
La macchina produce un segnale acustico.	1. Il pacco batteria non è carico.	1. Rimuovete il pacco batteria dalla macchina e caricatelo.
	2. La macchina è in una posizione non sicura per il funzionamento.	2. Assicuratevi che la macchina non si trovi a un'angolazione estrema durante il funzionamento.
	3. La macchina è sovraccarica.	3. Tagliate l'erba a un'altezza di taglio superiore o camminate più lentamente mentre tosate.
	4. La macchina presenta un altro problema elettrico.	4. Tentate di eseguire le azioni di risoluzione dei problemi; se l'allarme continua a suonare, contattate un Centro assistenza autorizzato.
La qualità del taglio è diminuita o insoddisfacente.	1. La lama è ottusa.	1. Fate riaffilare o sostituire la lama.
	2. Il piatto di taglio presenta accumuli di detriti.	2. Pulite sotto la macchina.
La funzione di insaccamento è peggiorata o insoddisfacente.	1. La macchina è sovraccarica.	1. Tagliate l'erba a un'altezza di taglio superiore.
	2. Il cesto presenta un accumulo di detriti.	2. Pulite l'interno del cesto da eventuali polveri o detriti.
La macchina produce un taglio disomogeneo.	1. La lama è ottusa.	1. Fate riaffilare o sostituire la lama.
	2. Il piatto di taglio è danneggiato.	2. Rivolgetevi a un Centro assistenza autorizzato.
La macchina vibra.	1. La lama è piegata o danneggiata.	1. Ispezionate la lama e sostituitela se necessario.

Note:



Count on it.