Form No. 3474-482 Rev A

TORO®

Count on it.

Navodila za uporabo

Kosilnica Flex-Force Power System®, 52 cm, s pripomočkom za recikliranje eRecycler® eS52VST

Model št.: 21853—Serijska št.: 415000000 in gor

Model št.: 21853T—Serijska št.: 400000000 in gor

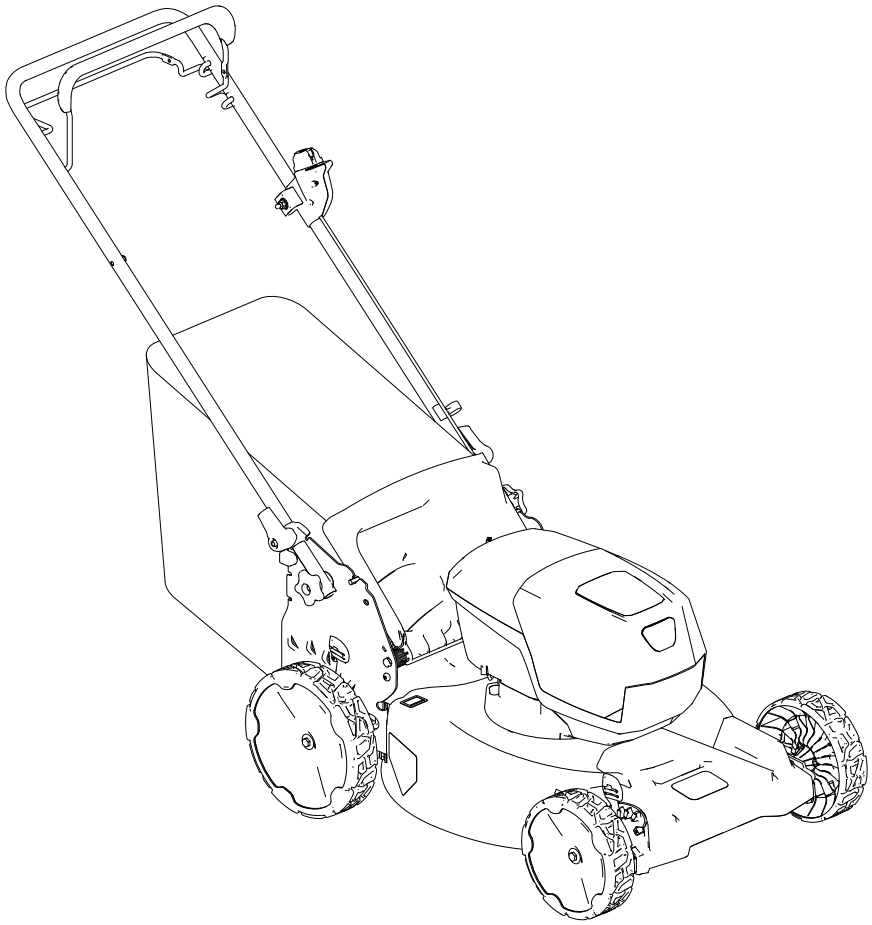

Registrirano pri www.Toro.com.
Prevod originala (SL)

CE UK CA

3474-482

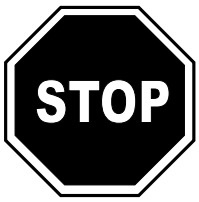

Preden izdelek vrnete, poiščite navodila na www.Toro.com/support ali se obrnite na pooblaščenega serviserja.

Ne posegajte v varnostne naprave stroja in jih ne onemogočajte. Redno preverjajte njihovo pravilno delovanje. Ne posegajte v krmiljenje hitrosti motorja in ga ne poskušajte prilagajati. To lahko povzroči nevarno delovanje, ki lahko privede do telesnih poškodb.

Ta izdelek je skladen z vsemi ustreznimi evropskimi direktivami. Podrobnosti so na voljo v ločeni izjavi o skladnosti (DOC) za ta izdelek.

Uvod

Ta stroj je samohodna kosilnica z rotacijskimi rezili, namenjena za domačo uporabo. Stroj je primarno zasnovan za košnjo trave na dobro vzdrževanih tratah v stanovanjskih naseljih. Stroj ni zasnovan za rezanje grmičevja ali uporabo v kmetijstvu. Zasnovan je za uporabo s 60-voltnimi litij-ionskimi akumulatorji Flex-Force Power System®. Ti akumulatorji so zasnovani samo za polnjenje s polnilniki 60-voltnih litij-ionskih akumulatorjev Flex-Force™.

Uporaba teh izdelkov za nepredvidene namene je lahko nevarna za vas in navzoče osebe.

Podrobno preberite te informacije, da se seznanite s pravilnim upravljanjem in vzdrževanjem ter preprečite telesne poškodbe in poškodbe stroja. Za pravilno in varno upravljanje izdelka ste odgovorni sami.

Če potrebujete več informacij, vključno z nasveti glede varnosti, gradivom za usposabljanje za uporabo, podatki o dodatni opremi in pomočjo pri iskanju prodajalca oziroma želite registrirati izdelek, obiščite spletno mesto www.Toro.com.

Če potrebujete servisne storitve, originalne dele proizvajalca ali dodatne informacije, se obrnite na pooblaščenega prodajalca oziroma službo za pomoč strankam proizvajalca, pri čemer predhodno pripravite številko modela in serijsko številko izdelka. Diagram 1 označuje mesto številke modela in serijske številke na izdelku. Številke vpišite v ustrezna polja.

Pomembno: **Do podatkov o garanciji, delih in drugih informacij o izdelku lahko dostopate tako, da z mobilno napravo odčitate QR-kodo na nalepki s serijsko številko (če je nameščena).**

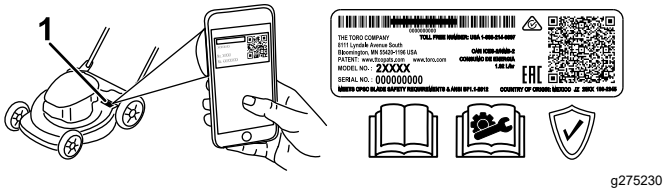

g275230

Diagram 1

1. Mesto številke modela in serijske številke

Model št.: _____

Serijska št.: _____

Znak varnostnega opozorila

Znak varnostnega opozorila (Diagram 2) tako v tem priročniku kot tudi na stroju označuje pomembna varnostna opozorila, ki jih morate upoštevati, da preprečite nesreče.



g000502

Diagram 2

Znak varnostnega opozorila

Ta znak varnostnega opozorila je nad opozorili, ki opozarjajo na nevarno ravnanje ali okoliščine, sledi pa mu beseda **NEVARNOST**, **OPOZORILO** ali **SVARILO**.

NEVARNOST označuje neposredno nevarnost, ki **bo** privedla do smrti ali hudih telesnih poškodb, če je ne preprečite.

OPOZORILO označuje morebitno nevarnost, ki **lahko** privede do smrti ali hudih telesnih poškodb, če je ne preprečite.

SVARILO označuje neposredno nevarnost, ki **bi lahko** privedla do lažjih ali zmernih telesnih poškodb, če je ne preprečite.

Za poudarjanje informacij sta v tem priročniku uporabljeni še dve drugi besedi. **Pomembno** opozarja na posebne tehnične informacije, medtem ko **Opomba** označuje informacije, ki jih morate posebej pozorno prebrati.

© 2026—The Toro® Company
8111 Lyndale Avenue South
Bloomington, MN 55420

Kontaktirajte nas na: www.Toro.com.
Natisnjeno na Kitajskem
Vse pravice pridržane

Vsebina

Znak varnostnega opozorila 2
Varnost 3
Splošna varnostna opozorila za stroj 3
Varnostna opozorila za kosilnico 6
Dodatna varnostna opozorila 6
Nalepke z varnostnimi opozorili in navodili 8
Nastavitve 11
1 Sestavljanje vreče za travo 11
2 Razklopljenje ročaja 11
Pregled izdelka 13
Specifikacije 13
Delovni priključki/dodatna oprema 13
Pred uporabo 14
Namestitev akumulatorja 14
Nastavitev višine košnje 15
Med uporabo 16
Zagon stroja 16
Uporaba samohodnega pogona 16
Nastavitev hitrosti rezil 16
Recikliranje pokošene trave 17
Zbiranje pokošene trave 17
Stranski izmet pokošene trave 18
Zaustavitev stroja 18
Odstranjevanje akumulatorja iz stroja 18
Delovni namigi 19
Po uporabi 20
Polnjenje akumulatorja 20
Čiščenje stroja 20
Sklapljanje ročaja 21
Shranjevanje stroja v pokončnem položaju 22
Vzdrževanje 23
Mazanje stroja 23
Zamenjava rezila 23
Nastavitev samohodnega pogona 24
Priprava akumulatorja na recikliranje 24
Skladiščenje 24
Tehnične motnje 25

Varnost

Splošna varnostna opozorila za stroj

⚠ OPOZORILO

Preberite vsa varnostna opozorila, navodila, ilustracije in specifikacije, priložene temu električnemu orodju. Če ne upoštevate vseh spodaj navedenih navodil, lahko povzročite električni udar, požar in/ali hude telesne poškodbe.

Vsa opozorila in navodila shranite za kasnejšo uporabo.

Izraz »električno orodje« v opozorilih se nanaša na električno orodje, ki se napaja iz električnega omrežja (žično), ali električno orodje, ki se napaja iz akumulatorja (brezžično).

1. **Varnost na delovnem območju**
   - A. **Delovno območje naj bo čisto in dobro osvetljeno.** Natrpana in temna območja so nevarna za nesreče.
   - B. **Električnih orodij ne uporabljajte v okoljih, kjer je nevarnost eksplozije zaradi vnetljivih tekočin, plinov ali prahu.** Električna orodja ustvarjajo iskre, ki lahko vžgejo prah ali hlape.
   - C. **Poskrbite, da se otroci in druge navzoče osebe ne bodo približevali med uporabo orodja.** Zaradi odvračanja pozornosti lahko izgubite nadzor nad orodjem.
2. **Električna varnost**
   - A. **Vtič električnega orodja mora ustrezati vtičnici. V nobenem primeru ne spreminjajte vtiča na kakršen koli način. Z ozemljenimi električnimi orodji ne uporabljajte nobenih adapterskih vtičev.** Tveganje električnega udara je manjše, če uporabljate nespremenjen vtič in ustrezno vtičnico.
   - B. **Izogibajte se telesnemu stiku z ozemljenimi površinami, kot so cevi, radiatorji, štedilniki in hladilniki.** Če je vaše telo ozemljeno, je nevarnost električnega udara večja.
   - C. **Električnega orodja ne izpostavljajte dežju ali vlagi.** Vdor vode v električno orodje poveča nevarnost električnega udara.
   - D. **S kablom ravnajte previdno. Kabla nikoli ne uporabljajte za prenašanje, vlečenje**

ali odklop električnega orodja. Kabel zaščitite pred toploto, oljem, ostrimi robovi in gibljivimi deli. Poškodovan ali zapleten kabel poveča nevarnost električnega udara.

E. **Pri uporabi električnega orodja na prostem uporabite podaljšek, ki je primeren za uporabo na prostem.** Uporaba kabla, primernega za uporabo na prostem, zmanjša nevarnost električnega udara.

F. **Če se ne morete izogniti uporabi električnega orodja na vlažnem mestu, uporabite napajanje, zaščiteno z odklopnim stikalom na preostali tok (FID).** Uporaba stikala FID zmanjša nevarnost električnega udara.

3. **Osebna zaščita**

A. **Ostanite pozorni – pazite, kaj delate, in pri uporabi električnega orodja uporabljajte zdravo pamet. Ne uporabljajte električnega orodja, če ste bolni, utrujeni ali pod vplivom alkohola oziroma drog.** Trenutek nepozornosti med upravljanjem električnega orodja lahko povzroči hude telesne poškodbe.

B. **Uporabljajte osebno zaščitno opremo. Vedno uporabljajte zaščitna očala.** Zaščitna oprema, kot so maska proti prahu, nedrseči varnostni čevlji, zaščitna čelada ali zaščita sluha, ki se uporablja v ustreznih pogojih, bo zmanjšala možnosti za telesne poškodbe.

C. **Preprečite nenameren zagon. Pred priključitvijo na vir napajanja in/ali akumulatorsko baterijo, dvigovanjem ali prenašanjem orodja se prepričajte, da je stikalo v položaju za izklop.** Če pri prenašanju električnega orodja držite prst na stikalu ali če električno orodje priklopite v vir napajanja, ko je stikalo orodja vklopljeno, lahko pride do nesreče.

D. **Pred vklopom električnega orodja odstranite ključ za nastavitev orodja.** Ključ, ki ostane pritrjen na vrtljivi del električnega orodja, lahko povzroči telesne poškodbe.

E. **Ne iztegujte se predaleč. Ves čas stojte trdno na tleh in pazite na ravnotežje.** To omogoča boljši nadzor nad električnim orodjem, če se zgodi kaj nepričakovanega.

F. **Ustrezno se oblecite. Ne nosite ohlapnih oblačil ali nakita. Z lasmi in oblačili se ne približujte premikajočim se delom.** Ohlapna oblačila, nakit in dolgi lasje se lahko zataknejo v premikajoče se dele.

G. **Če so na voljo naprave za priključitev naprav za odsesavanje in zbiranje prahu, jih priključite in pravilno uporabljajte.** Uporaba naprav za zbiranje prahu lahko zmanjša nevarnosti, povezane s prahom.

H. **Četudi pogosto uporabljate orodje, ne postanite samozadovoljni in ne zanemarite načel varne uporabe orodij.** Neprevidno dejanje lahko le v delcu sekunde povzroči hude poškodbe.

4. **Uporaba in skrb za električno orodje**

A. **Električnega orodja ne poskušajte uporabljati na silo. Za delo, ki ga izvajate, uporabljajte ustrezno električno orodje.** Ustrezno električno orodje bo delo opravilo bolje in varneje pri hitrosti, za katero je bilo zasnovano.

B. **Ne uporabljajte električnega orodja, če stikalo za vklop in izklop ne deluje.** Če električnega orodja ni mogoče upravljati s stikalom, je nevarno in ga je treba popraviti.

C. **Pred vsakim spreminjanjem nastavitev, menjavo nastavkov ali shranjevanjem električnega orodja iztaknite vtič iz vira napajanja in/ali z električnega orodja odstranite akumulator, če je ta snemljiv.** Takšni preventivni varnostni ukrepi zmanjšujejo nevarnost nenamernega zagona električnega orodja.

D. **Električno orodje, ki ga ne uporabljajte, hranite zunaj dosega otrok, in ne dovolite, da bi električno orodje uporabljale osebe, ki niso seznanjene z uporabo električnega orodja ali s temi navodili.** V rokah neusposobljenih uporabnikov so električna orodja nevarna.

E. **Orodje in nastavke redno vzdržujte. Preverite, ali so premični deli električnega orodja pravilno poravnani in pritrjeni ter da kateri od delov ni okvarjen ali da kako drugače ne ovira pravilnega delovanja orodja. Če je električno orodje poškodovano, ga pred ponovno uporabo popravite.** Nepravilno vzdrževano orodje je pogosto vzrok nesreč.

F. **Rezila naj bodo vedno ostra in čista.** Pravilno vzdrževano rezalno orodje z ostrimi rezili se redkeje zatakne in ga je lažje nadzorovati.

G. **Električno orodje, dodatno opremo, nastavke itd. uporabljajte v skladu s**

temi navodili, ob upoštevanju delovnih pogojev in dela, ki ga izvajate. Uporaba električnega orodja za drugačna opravila od predvidenih lahko povzroči nevarnost.

H. **Ročaji in oprijemalne površine naj bodo čisti, suhi ter brez olja in masti.** Spolzki ročaji in oprijemalne površine ne omogočajo varnega rokovanja z orodjem in nadzora v nepričakovanih situacijah.

5. **Uporaba in skrb za akumulatorsko orodje**

   A. **Akumulator polnite samo s polnilnikom, ki ga je določil proizvajalec.** Polnilnik, ki je primeren za en tip akumulatorja, lahko povzroči nevarnost požara, če ga uporabljate z drugim akumulatorjem.

   B. **Električno orodje uporabljajte izključno z izrecno navedenimi akumulatorji.** Uporaba drugih vrst akumulatorjev lahko povzroči nevarnost telesnih poškodb ali požara.

   C. **Kadar akumulatorja ne uporabljate, pazite, da v njegovi bližini ne bo kovinskih predmetov, kot so sponke, kovanci, ključi, žeblji in vijaki oziroma drugi manjši kovinski predmeti, ki bi lahko ustvarili stik med poloma.** Kratki stik polov akumulatorja lahko povzroči opekline ali požar.

   D. **Če orodje nepravilno uporabljate, lahko iz akumulatorja priteče tekočina. Ne dotikajte se je. Če se je ponesreči dotaknete, mesto izperite z vodo. Če tekočina pride v stik z očmi, poiščite zdravniško pomoč.** Tekočina, ki izteče iz akumulatorja, lahko povzroči draženje ali opekline.

   E. **Ne uporabljajte akumulatorja ali orodja, če sta poškodovana ali spremenjena.** Uporaba poškodovanega ali spremenjenega akumulatorja lahko privede do nepredvidljivega delovanja, ki lahko povzroči požar, eksplozijo ali nevarnost telesne poškodbe.

   F. **Akumulatorja in orodja ne izpostavljajte ognju ali previsoki temperaturi.** Izpostavljenost temperaturi ognja nad 130 °C lahko povzroči eksplozijo.

   G. **Upoštevajte navodila za polnjenje in ne polnite akumulatorja zunaj temperaturnega razpona, navedenega v navodilih.** Nepravilno polnjenje ali polnjenje pri temperaturi zunaj navedenega razpona lahko poškoduje akumulator in poveča nevarnost požara.

6. **Servisiranje**

   A. **Električno orodje naj servisira usposobljen serviser, ki uporablja samo enake nadomestne dele.** Tako boste zagotovili varno delovanje električnega orodja.

   B. **Poškodovanega akumulatorja ne servisirajte.** Servisiranje akumulatorja lahko izvede samo proizvajalec ali pooblaščeni serviser.

Varnostna opozorila za kosilnico

- **Kosilnice ne upravljajte na dežju ali v vlažnih pogojih.** V takih pogojih je nevarnost električnega udara večja.
- **Kosilnice ne uporabljajte v slabih vremenskih razmerah, zlasti če obstaja nevarnost udara strele.** To zmanjša tveganje, da bi v vas udarila strela.
- **Temeljito preglejte območje, na katerem boste uporabljali kosilnico, da na njem ni prostoživečih živali.** Med uporabo kosilnice se lahko prostoživeče živali poškodujejo.
- **Temeljito preglejte območje, kjer boste kosilnico uporabili, ter odstranite vse kamenje, veje, žice, kosti in druge trdne predmete.** Takšni predmeti lahko ob izmetu povzročijo telesne poškodbe.
- **Pred uporabo kosilnico vedno preglejte ter se prepričajte, da rezila, vijaki rezil in rezalni sklop niso obrabljeni ali poškodovani.** Obrabljeni ali poškodovani deli povečujejo nevarnost poškodb.
- **Redno pregledujte zbiralnik trave za obrabo ali poškodbe.** Obrabljen ali poškodovan zbiralnik trave povečuje nevarnost poškodb.
- **Varovala morajo biti ves čas nameščena. Varovala morajo biti brezhibna in pravilno nameščena.** Ohlapno, poškodovano ali nepravilno delujoče varovalo lahko povzroči telesne poškodbe.
- **Iz vseh dovodov hladilnega zraka odstranite drobir.** Zamašeni dovodi zraka in drobir lahko povzročijo pregrevanje ali nevarnost požara.
- **Med uporabo kosilnice vedno nosite nedrsečo zaščitno obutev. Kosilnice ne smete upravljati bosi ali obuti v odprte sandale.** To zmanjša možnost poškodb stopal zaradi stika s premikajočim se rezilom.
- **Med uporabo kosilnice vedno nosite dolge hlače.** Nezakrita koža je bolj izpostavljena poškodbam zaradi izvrženih predmetov.
- **Kosilnice ne upravljajte v dežju ali na mokri travi. Hodite, nikoli ne tecite.** Tako zmanjšate tveganje za zdrs in padec, kar bi lahko povzročilo telesne poškodbe.
- **Kosilnice ne uporabljajte na pretirano strmih pobočjih.** Tako zmanjšate tveganje izgube nadzora, zdrsa in padca, kar bi lahko povzročilo telesne poškodbe.
- **Pri delu na pobočjih se vedno prepričajte, da trdno stojite na nogah, vedno delajte počez po pobočju, nikoli navzgor ali navzdol, in bodite zelo previdni pri spreminjanju smeri.** Tako zmanjšate tveganje izgube nadzora, zdrsa in padca, kar bi lahko povzročilo telesne poškodbe.
- **Pri vzvratnem premikanju ali vlečenju kosilnice proti sebi bodite zelo previdni. Vedno bodite pozorni na svojo okolico.** Tako zmanjšate tveganje spotikanja med upravljanjem.
- **Ne dotikajte se rezil in drugih nevarnih premikajočih se delov, dokler se premikajo.** Tako zmanjšate nevarnost poškodb zaradi premikajočih se delov.
- **Pri odstranjevanju zataknjenega materiala ali čiščenju kosilnice se prepričajte, da so vsa stikala za napajanje izklopljena in da je akumulator odklopljen.** Nepričakovan vklop kosilnice lahko povzroči hude telesne poškodbe.

Dodatna varnostna opozorila

1. **Usposabljanje**
   - Upravljavec stroja je odgovoren za vse nesreče ali nevarnosti, ki jih povzroči drugim osebam ali lastnini drugih oseb.
   - Ne dovolite otrokom, da bi uporabljali stroj, akumulator ali polnilnik oziroma da bi se igrali z njimi. Lokalni predpisi lahko omejujejo starost upravljavca.
   - Ljudje z zmanjšanimi fizičnimi, senzoričnimi ali mentalnimi zmožnostmi oziroma brez izkušenj in znanja ne smejo uporabljati stroja, akumulatorja ali polnilnika, razen če prejmejo navodila za varno uporabo ali so med uporabo pod nadzorom in razumejo nevarnosti pri uporabi.
   - Pred uporabo akumulatorja in polnilnika preberite vsa navodila in previdnostne oznake na teh izdelkih.
2. **Priprava**
   - Zamenjajte vse poškodovane in nečitljive oznake.
   - Uporabljajte samo akumulator, ki ga je določilo podjetje Toro. Uporaba druge dodatne opreme in priključkov lahko poveča nevarnost poškodb in požara.
   - Priklop polnilnika v vtičnico, ki nima ustrezne napetosti, lahko povzroči požar ali električni udar. Za drugačen priklop po potrebi uporabite adapter vtiča ustrezne konfiguracije za električno vtičnico.
   - Ne uporabljajte poškodovanega ali spremenjenega akumulatorja ali polnilnika, saj lahko pride do nepredvidljivega

delovanja, ki lahko povzroči požar, eksplozijo ali nevarnost poškodbe.

- Če je napajalni kabel polnilnika poškodovan, se obrnite na pooblaščenega serviserja, da ga zamenja.
- Ne uporabljajte akumulatorjev, ki niso namenjeni polnjenju.
- Akumulator polnite samo s polnilnikom, ki ga je določilo podjetje Toro. Polnilnik, ki je primeren za en tip akumulatorja, lahko povzroči nevarnost požara, če ga uporabljate z drugim akumulatorjem.
- Akumulator polnite samo v dobro prezračevanem prostoru.
- Akumulatorja ali polnilnika ne izpostavljajte ognju ali temperaturi nad 68 °C.
- Upoštevajte navodila za polnjenje in ne polnite akumulatorja izven temperaturnega razpona, navedenega v navodilih. V nasprotnem primeru lahko pride do poškodbe akumulatorja in večje nevarnosti požara.

3. **Upravljanje**
   - Ne približujte se izmetnim odprtinam.
   - Pred zagonom stroja izklopite samohodni pogon (če je vgrajen).
   - Preprečite nenamerni zagon – prepričajte se, da je električni gumb za zagon odstranjen iz vžiga, preden priklopite akumulator in delate s strojem.
   - Zaustavite stroj, odstranite električni gumb za zagon, odstranite akumulator iz stroja in počakajte, da se vsi premikajoči se deli zaustavijo, preden izvajate servisiranje ali čiščenje stroja.
   - Odstranite akumulator in električni gumb za zagon iz stroja, če ga pustite brez nadzora ali pred zamenjavo dodatne opreme.
   - Izvrženega materiala ne usmerjajte proti ljudem. Pazite, da izmet ne bo usmerjen v zid ali oviro, saj bi se lahko trdi predmeti odbili nazaj proti vam. Pri prečkanju makadamskih površin zaustavite vrtenje rezil.
   - Bodite pozorni na luknje, kolesnice, grbine, skale ali druge skrite ovire. Na neravnem terenu lahko izgubite ravnotežje ali pa vam zdrsne in padete.
   - Če stroj zadane predmet ali se začne tresti, takoj zaustavite stroj, odstranite električni gumb za zagon in akumulator ter počakajte, da se vsi premikajoči se deli ustavijo, preden pregledate stroj glede poškodb. Pred nadaljevanjem uporabe opravite vsa potrebna popravila.
   - Zaustavite stroj in odstranite električni gumb za zagon, preden naložite stroj za prevoz.
   - Pri neustreznih pogojih uporabe lahko iz akumulatorja brizga tekočina. Izogibajte se stiku z njo. V primeru nenamernega stika s tekočino sperite tekočino z vodo. Če tekočina pride v stik z očmi, poiščite zdravniško pomoč. Tekočina, ki je izvržena iz akumulatorja, lahko povzroči draženje ali opekline.

4. **Vzdrževanje in shranjevanje**
   - Zaustavite stroj, odstranite električni gumb za zagon, odstranite akumulator iz stroja in počakajte, da se vsi premikajoči se deli zaustavijo, preden izvajate servisiranje ali čiščenje stroja.
   - Ne poskušajte popravljati stroja, razen kot je navedeno v navodilih. Servis stroja naj izvede pooblaščen serviser z originalnimi nadomestnimi deli.
   - Topo rezilo nabrusite na obeh straneh, da ohranite ravnovesje. Očistite rezilo in se prepričajte, da je uravnovešeno.
   - Pri servisiranju rezila morate upoštevati, da se rezilo še vedno lahko premika, čeprav je napajanje izklopljeno.
   - Za kar najboljše delovanje uporabljajte samo originalne nadomestne dele in dodatno opremo Toro. Uporaba drugih nadomestnih delov in dodatne opreme je lahko nevarna in lahko privede do izničenja garancije.
   - Redno vzdržujte stroj – redno brusite in čistite rezila, da zagotovite najboljše in najvarnejše delovanje. Ročaji naj bodo čisti, suhi ter brez olja in masti. Varovala naj bodo nameščena in brezhibna. Rezila naj bodo ostra. Uporabljajte samo identična nadomestna rezila.
   - Če ni drugače navedeno v navodilih, naj poškodovano varovalo ali del zamenja pooblaščeni serviser.
   - Če akumulatorja ne uporabljate, pazite, da v njegovi bližini ne bo kovinskih predmetov, kot so sponke, kovanci, ključi, žeblji ali vijaki, ki bi lahko ustvarili stik med poloma. Kratki stik polov akumulatorja lahko povzroči opekline ali požar.
   - Redno preverjajte, ali so pritrdilni vijaki rezil in motorja pravilno zategnjeni.
   - **POZOR** – nepravilno ravnanje z akumulatorjem lahko povzroči nevarnost požara ali kemičnih opeklin. Akumulatorja ne razstavljajte. Akumulatorja ne segrevajte nad 68 °C in ga ne sežigajte. Akumulator zamenjajte samo z originalnim

akumulatorjem Toro. Uporaba drugega akumulatorja lahko povzroči požar ali eksplozijo. Akumulatorji morajo biti izven dosega otrok in v originalni embalaži, dokler jih ne uporabljate.

- Akumulatorja ne vrzite v ogenj. Celica lahko eksplodira. Upoštevajte lokalne predpise glede posebnih navodil za odstranjevanje.

Nalepke z varnostnimi opozorili in navodili

Varnostne nalepke in nalepke z navodili so nameščene v bližini vseh potencialno nevarnih predelov in dobro vidne upravljavcu. Poškodovane in manjkajoče varnostne nalepke nadomestite z novimi.

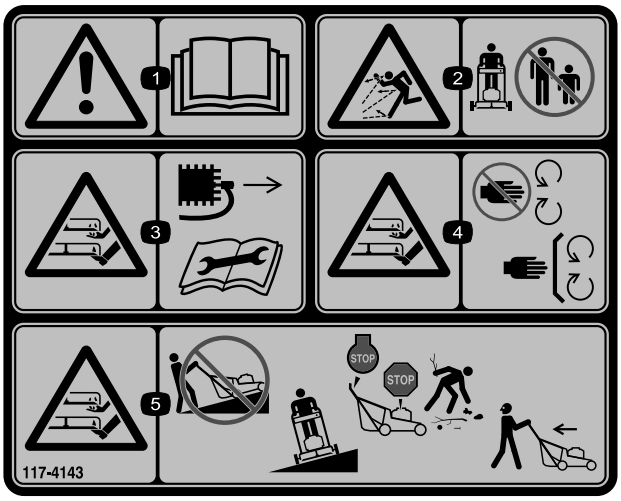

decal117-4143

117-4143

1. Opozorilo – preberite *uporabniški priročnik*.
2. Nevarnost zaradi izmetavanja predmetov – nikomur ne dovolite v bližino stroja.
3. Nevarnost ureznin/amputacije dlani in stopal; rezilo kosilnice – pred vzdrževalnimi deli odklopite vžigalno svečko in preberite *uporabniški priročnik*.
4. Nevarnost ureznin/amputacije dlani ali stopal, rezilo kosilnice – ne približujte se premikajočim se delom; vsi ščitniki in varovala morajo vedno biti pravilno nameščeni.
5. Nevarnost ureznin/amputacije dlani ali stopal, rezilo kosilnice – s strojem ne kosite navzdol in navzgor po pobočju; pobočja kosite prečno; ugasnite motor in počakajte, da se vsi premikajoči se deli ustavijo, preden zapustite stroj; pred košnjo poberite trde predmete s tal; poglejte nazaj in dol, preden začnete kositi vzvratno.

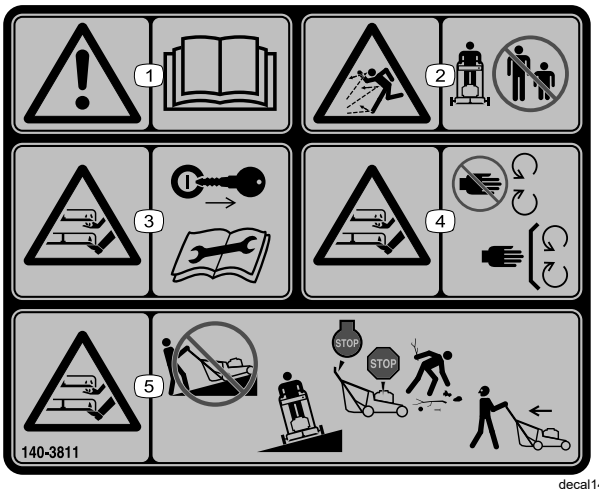

decal140-3811

140-3811

1. Opozorilo – preberite *uporabniški priročnik*.
2. Nevarnost zaradi izmetavanja predmetov – nikomur ne dovolite v bližino stroja.
3. Nevarnost ureznin/amputacije dlani in stopal; rezilo kosilnice – pred popravilom ali vzdrževalnimi deli izvlecite ključ za vžig in preberite *uporabniški priročnik*.
4. Nevarnost ureznin/amputacije, rezilo kosilnice – ne približujte se premikajočim se delom; vsi ščitniki in varovala morajo vedno biti pravilno nameščeni.
5. Nevarnost ureznin/amputacije, rezilo kosilnice – s strojem ne kosite navzdol in navzgor po pobočju; pobočja kosite prečno; ugasnite stroj in počakajte, da se vsi premikajoči se deli ustavijo; pred košnjo poberite trde predmete s tal; poglejte nazaj, preden se pomaknete vzvratno.

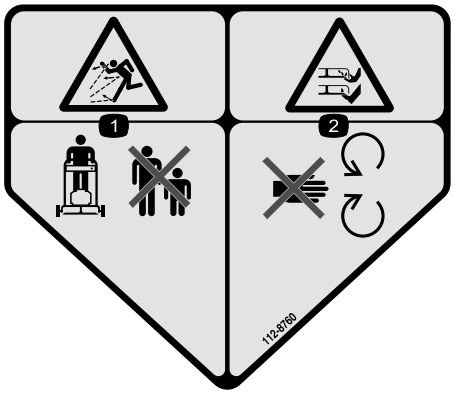

decal112-8760

112-8760

1. Nevarnost zaradi izmetavanja predmetov – nikomur ne dovolite v bližino stroja.
2. Nevarnost ureznin/amputacije dlani in stopal; rezilo kosilnice – ne približujte se premikajočim se delom.

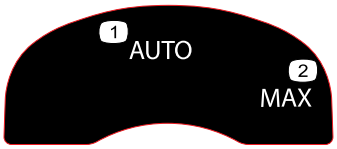

decal134-4691

134-4691

1. Samodejna nastavitev hitrosti
2. Največja hitrost

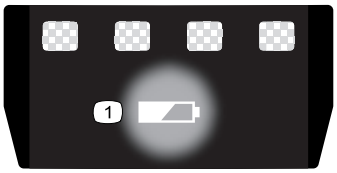

decal137-9461

137-9461

1. Stanje napolnjenosti akumulatorja



decal163-7685

163-7685

1. Preberite *Priročnik za upravljanje*.
2. Zavrzite v skladu s predpisi.



decal144-3175

144-3175

1. Preberite *uporabniški priročnik*.
2. Za zagon stroja stisnite ročico do ročaja in pritisnite gumb.
3. Če želite zaustaviti stroj, spustite ročico.

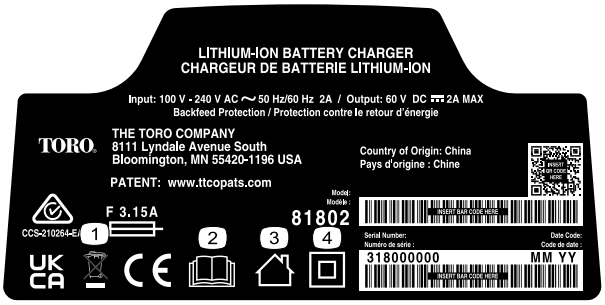

decal144-6028

144-6028

1. Zavrzite v skladu s predpisi
2. Preberite *uporabniški priročnik*.
3. Za uporabo v zaprtih prostorih
4. Dvojno izolirano



decal145-3129

145-3129

1. Akumulator se polni.
2. Akumulator je povsem napolnjen.
3. Akumulator je pod ali nad ustreznim temperaturnim razponom.
4. Napaka pri polnjenju akumulatorja

Nastavitve

Pomembno: **Akumulator ob nakupu ni povsem napolnjen. Pred prvim zagonom stroja glejte Polnjenje akumulatorja (stran 20).**

1

Sestavljanje vreče za travo

Ni zahtevanih delov

Postopek

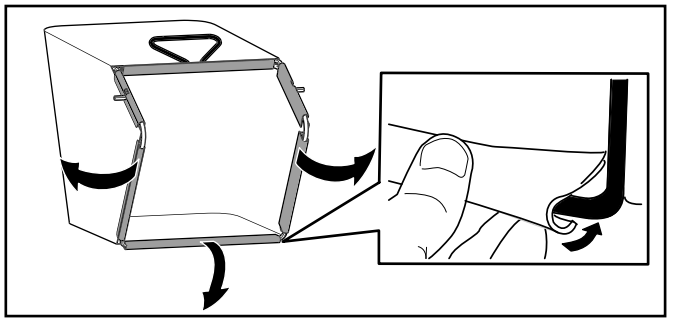

g407949

Diagram 3

2

Razklopljenje ročaja

Ni zahtevanih delov

Postopek

Pomembno: **Odstranite in zavrzite zaščitno plastično folijo, s katero je prekrit motor, in vso drugo morebitno plastično embalažo stroja.**

⚠ OPOZORILO

Če nepravilno sklopite ali razklopite ročaj, lahko poškodujete kable in povzročite nevarno delovanje.

- **Pri sklapljanju in razklapljanju ročaja pazite, da ne poškodujete kablov.**
- **Kabel napeljite po zunanji strani ročaja.**
- **Če poškodujete kabel, se obrnite na pooblaščeni servis.**

Pomembno: **Pri zapenjanju zapahov ročaja držite za ročaj, da si ne bi priščipnili prstov.**

1. Odstranite ročna vijaka ročaja (A na Diagram 4).
2. Skozi luknje na koncih ročaja pritrdite ročaj na stroj (B na Diagram 4).
3. Premaknite ročaj nazaj v delovni položaj (C na Diagram 4).

4. Kabel napeljite po zunanji strani ročaja (D na Diagram 4).
5. Zapah ročaja premaknite do točk, ko se zatič zaskoči in ročaj pritrdi v delovnem položaju (E na Diagram 4).

   Opomba: Višino ročaja lahko prilagodite tako, da spremenite luknjo za zapah ročaja.
6. Za pritrditev ročaja pritrdite gumbe na vijake ročaja (F na Diagram 4).

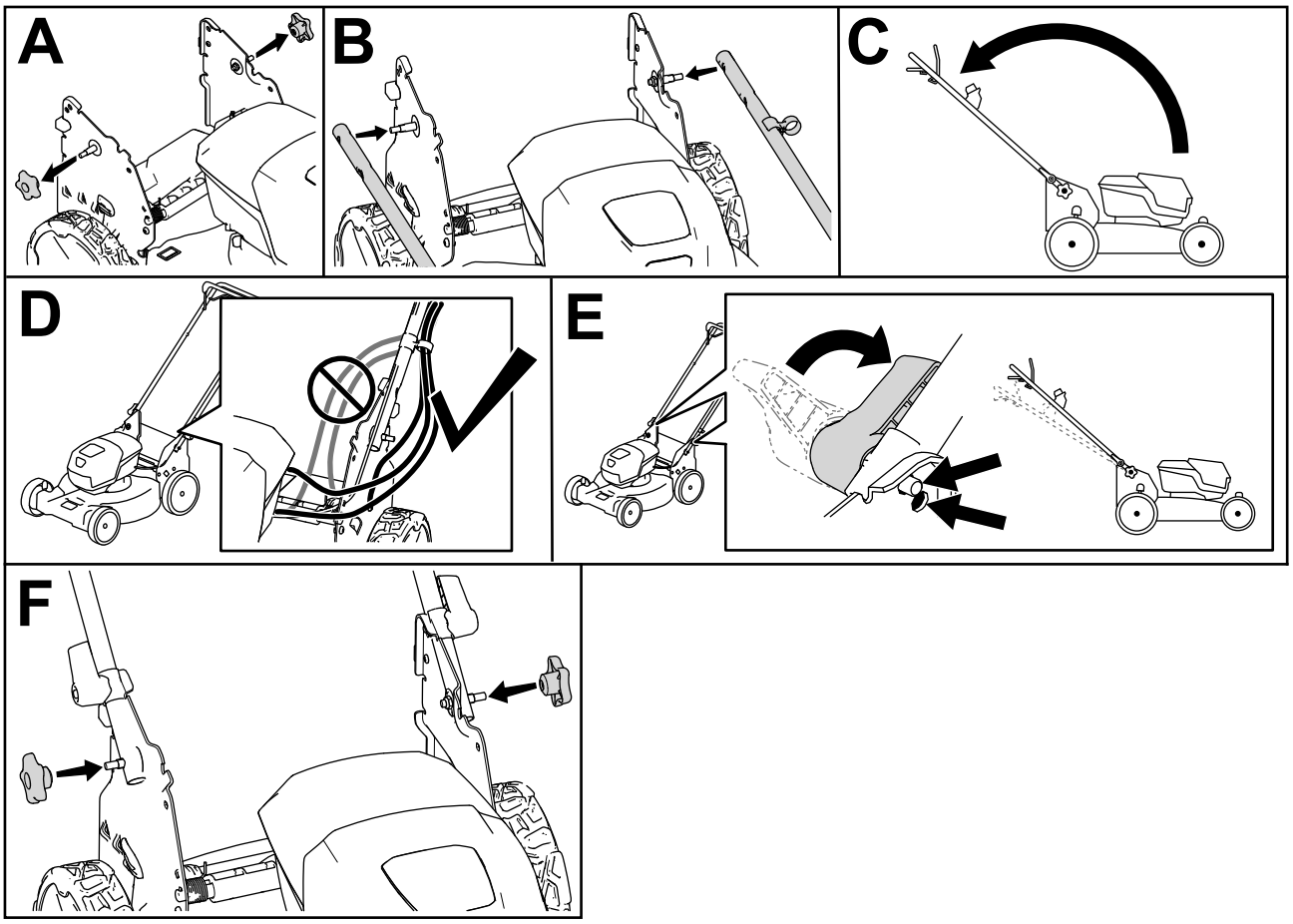

g413061

Diagram 4

Pregled izdelka

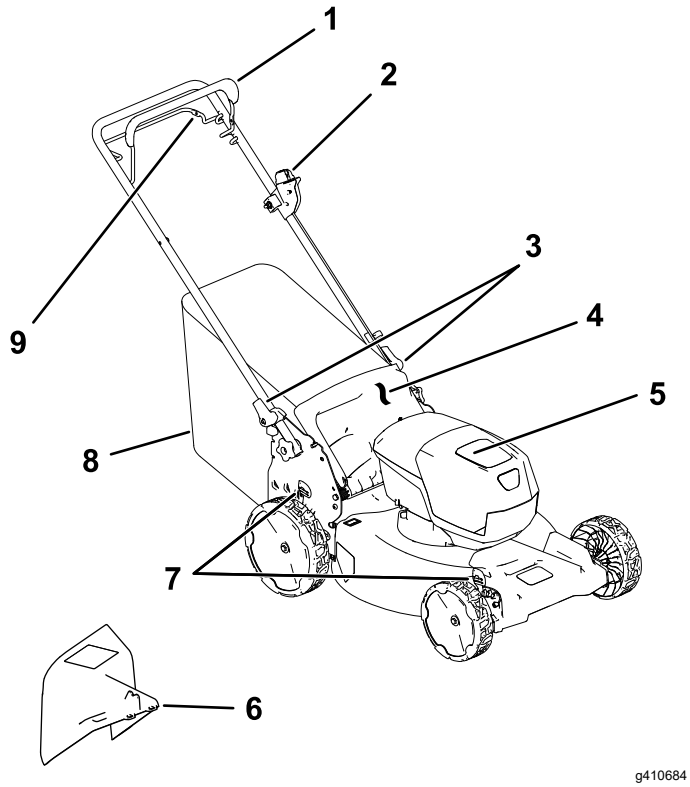

Diagram 5

1. Krmilni vzvod rezil kosilnice
2. Gumb za električni zagon
3. Zapah ročaja (2)
4. Zadnji usmerjevalnik
5. Ohišje akumulatorja
6. Stranski izmet (izbirno)
7. Ročica za višino košnje (2)
8. Vreča za travo
9. Ročica samohodnega pogona

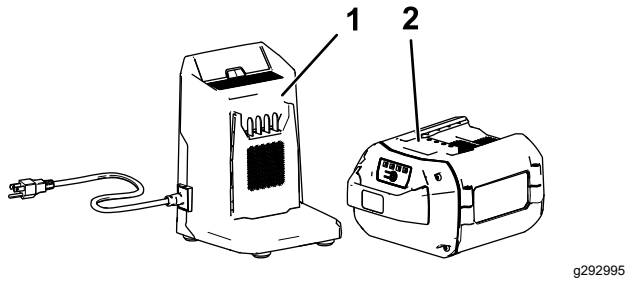

Diagram 6

1. Polnilnik akumulatorja, model 81802 (priložen modelu 21853)
2. Akumulator, model 88960 (priložen modelu 21853)

Specifikacije

Akumulator

Model	**88960**
Kapaciteta akumulatorja	6,0 Ah
	324 Wh
Napetost po podatkih proizvajalca akumulatorja = največja 60 V in nazivna 54 V Dejanska napetost je odvisna od obremenitve.	

Polnilnik akumulatorja

Model	**81802**
Tip	Litij-ionski akumulator z NAJVEČJO napetostjo 60 V
Vhod	Izmenični tok od 100 do 240 V ~2,0 A, 50/60 Hz
Izhod	Enosmerni tok z NAJVEČ 60 V, ⎓ 2,0 A

Primerni temperaturni razponi

Akumulator polnite/hranite pri	5 °C do 40 °C*
Akumulator uporabljajte pri	–30 °C do 49 °C*
Stroj uporabljajte pri	0 °C do 49 °C*

*Čas polnjenja se bo podaljšal, če akumulatorja ne polnite v tem temperaturnem razponu.

Stroj, akumulator in polnilnik shranite v zaprtem, suhem prostoru.

Delovni priključki/dodatna oprema

Toro ponuja širok nabor odobrenih delovnih priključkov in dodatne opreme, s katerimi lahko povečate in razširite zmogljivosti stroja. Za seznam odobrenih priključkov in dodatne opreme se obrnite na pooblaščenega serviserja ali pooblaščenega distributerja strojev Toro oziroma obiščite www.Toro.com.

Če želite zagotoviti optimalno delovanje in ohraniti veljavnost varnostnega certifikata stroja, uporabljajte izključno originalne nadomestne dele in dodatno opremo Toro. Nadomestni deli in dodatna oprema drugih proizvajalcev so lahko nevarni.

Delovanje

Opomba: Ugotovite, katera stran je leva in katera desna, gledano s položaja za upravljanje stroja.

Pred uporabo

Namestitev akumulatorja

Pomembno: **Akumulator uporabljajte le pri temperaturi znotraj ustreznega razpona, glejte Specifikacije (stran 13).**

1. Iz prezračevalnih rež akumulatorja redno odstranjujte prah in smeti.
2. Dvignite pokrov ohišja akumulatorja (A na Diagram 7).
3. Poravnajte odprtino v akumulatorju z jezičkom na stroju in potisnite akumulator v ohišje, da se zaskoči (B na Diagram 7).
4. Zaprite pokrov ohišja akumulatorja (C na Diagram 7).

   Opomba: Če se pokrov ohišja akumulatorja ne zapre popolnoma, akumulator ni pravilno nameščen.

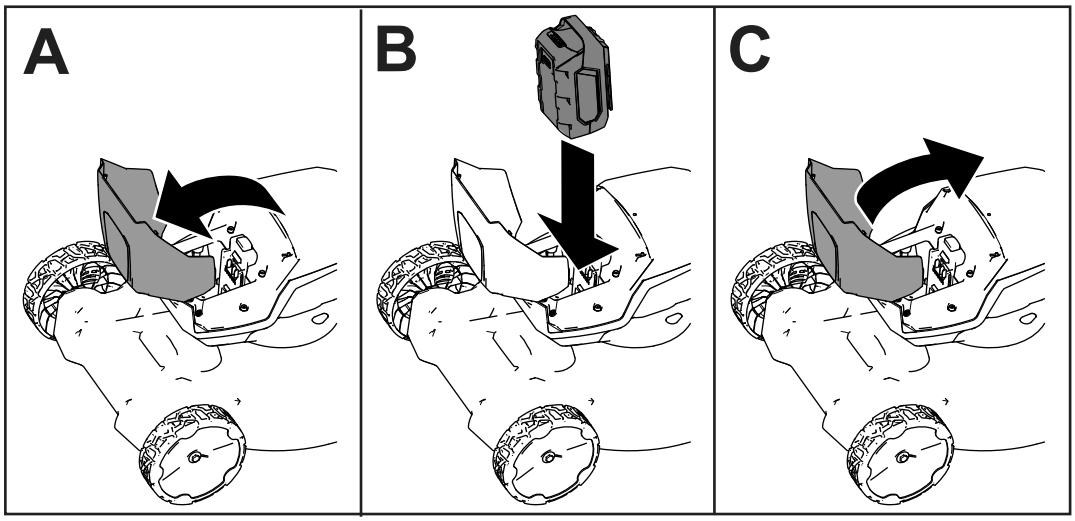

g407696

Diagram 7

Nastavitev višine košnje

⚠ NEVARNOST

Pri nastavljanju višine košnje bi lahko vaše dlani prišle v stik z vrtečimi se rezili, kar bi lahko privedlo do hudih poškodb.

- **Ugasnite motor, odstranite akumulator in počakajte, da se vsi premikajoči se deli ustavijo, preden prilagodite višino košnje.**
- **Pri nastavljanju višine košnje ne segajte s prsti pod ohišje.**

Nastavite višino košnje po želji. Vsa kolesa nastavite na isto višino košnje (Diagram 8).

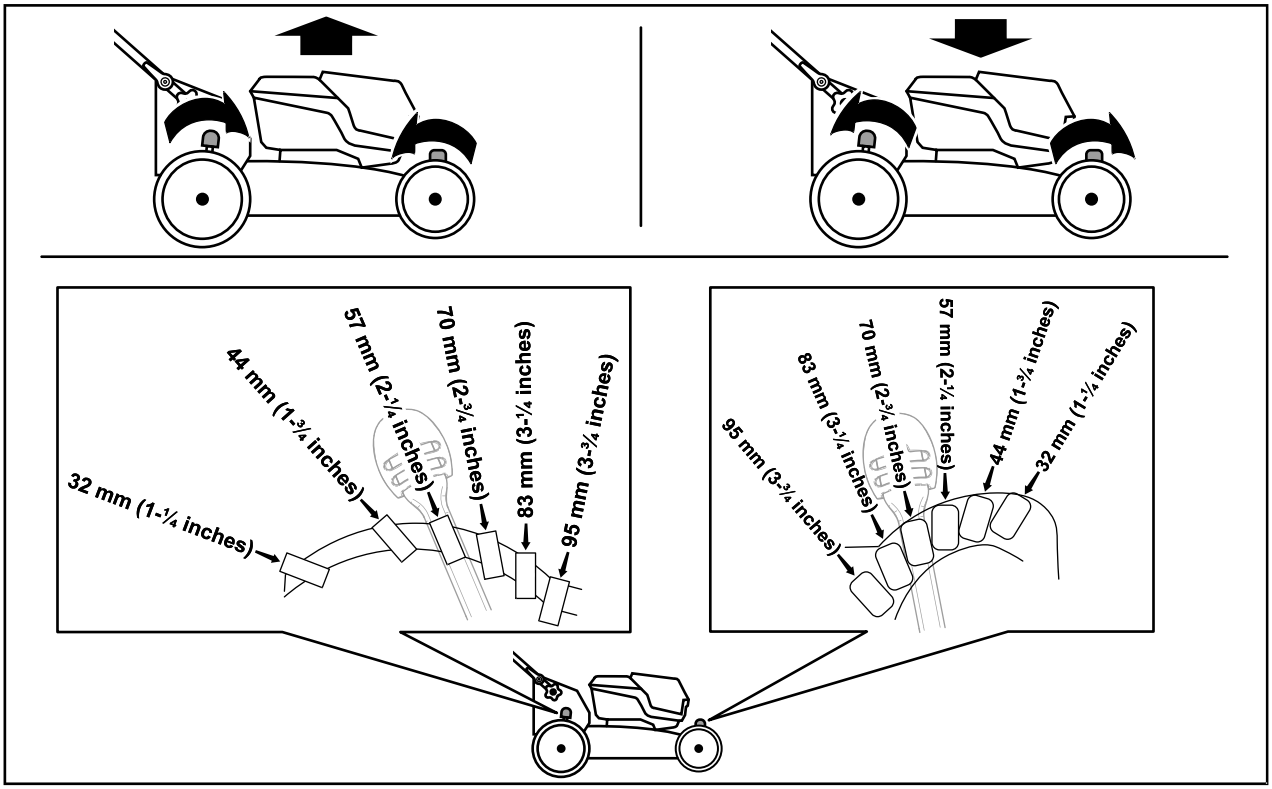

g409499

Diagram 8

Med uporabo

Zagon stroja

1. Preverite, ali je akumulator pravilno nameščen v stroju – glejte Namestitev akumulatorja (stran 14)
2. Vstavite električni gumb za zagon v električno stikalo za zagon (A na Diagram 9).
3. Stisnite krmilni vzvod rezil kosilnice in ga pridržite ob ročaju (B na Diagram 9).
4. Pritisnite električni gumb za zagon in ga držite toliko časa, da se motor zažene (C na Diagram 9).

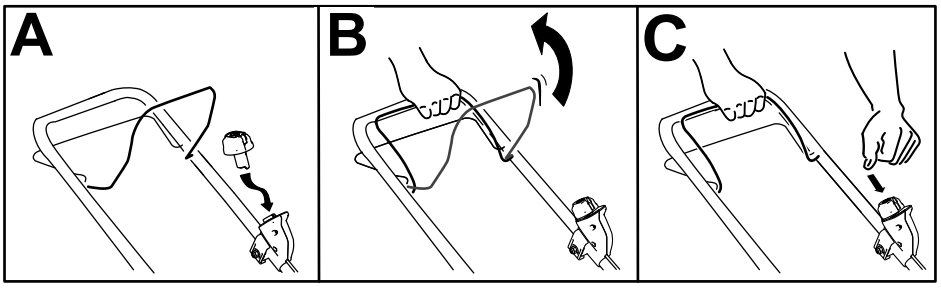

g332149

Diagram 9

Uporaba samohodnega pogona

- **Samohodni pogon vklopite tako, da ročico samohodnega pogona povlečete k ročaju in jo držite (Diagram 10).**
- **Če želite izklopiti samohodni pogon, sprostite ročico samohodnega pogona.**

  Opomba: Če želite zmanjšati hitrost vleka stroja, malo popustite ročico samohodnega pogona, da dosežete želeno hitrost.

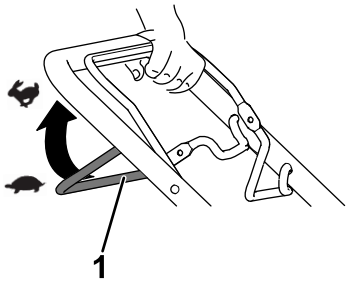

g240765

Diagram 10

1. Ročica samohodnega pogona

Nastavitev hitrosti rezil

Stroj ima dve nastavitvi hitrosti rezil: AUTO (SAMODEJNA) in MAX (NAJVIŠJA).

- Če je ročica nastavljena na položaj AUTO (SAMODEJNA), se hitrost rezil samodejno prilagaja tako, da se zagotovi največja učinkovitost; stroj zaznava spremembe v razmerah košnje in samodejno poveča hitrost, da zagotovi ohranjanje kakovosti rezanja.
- Če je ročica nastavljena na položaj MAX (NAJVIŠJA), stroj ves čas deluje pri najvišji hitrosti.

Za nastavitev želene hitrosti rezil gumb za električni zagon v stikalu za električni zagon obrnite v želeni položaj (Diagram 11).

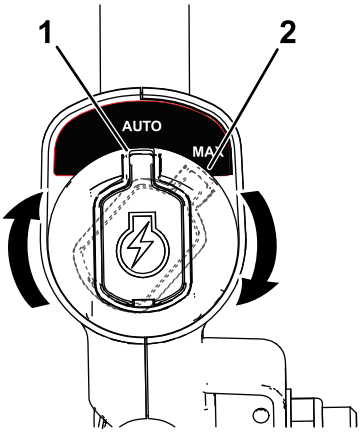

g337279

Diagram 11

1. Položaj AUTO (SAMODEJNA) 2. Položaj MAX (NAJVIŠJA)

Recikliranje pokošene trave

Stroj je tovarniško opremljen za recikliranje trave in razrezanega listja na travnato površino.

Če je na stroju nameščena vreča za travo, jo odstranite, preden začnete reciklirati pokošeno travo. Glejte Odstranjevanje vreče za travo (stran 17).

Zbiranje pokošene trave

Če želite zbrati pokošeno travo in razrezano listje, uporabite vrečo za travo.

Nameščanje vreče za travo

1. Dvignite zadnji usmerjevalnik (A na Diagram 12).
2. Konca palic nosilca vreče za travo vstavite v odprtini na nosilcu ročaja (B na Diagram 12).
3. Spustite zadnji usmerjevalnik do točke, kjer se nasloni na vrečo.

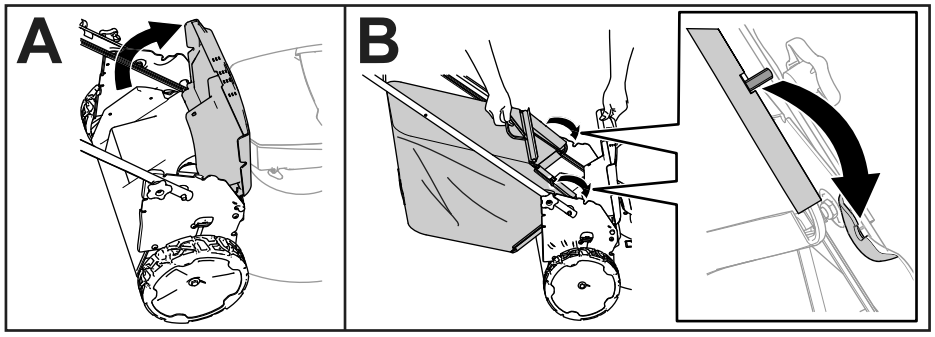

g408523

Diagram 12

Odstranjevanje vreče za travo

Če želite odstraniti vrečo za travo, v obratnem vrstnem redu izvedite postopek Nameščanje vreče za travo (stran 17).

Stranski izmet pokošene trave

Namestitev stranskega izmeta

1. Dvignite zadnji usmerjevalnik.

   Opomba: Če je na stroju nameščena vreča za travo, jo odstranite; glejte Odstranjevanje vreče za travo (stran 17).

2. S pritrditvenimi točkami pritrdite stranski izmet na zadnji del stroja (Diagram 13).

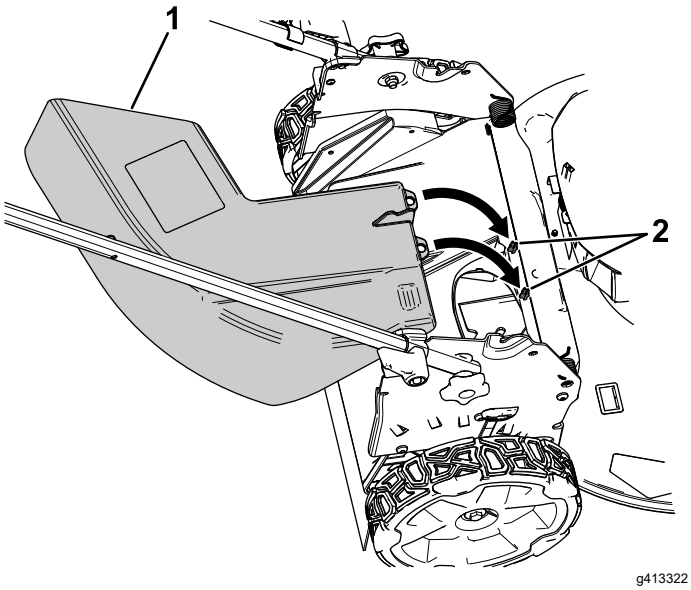

Diagram 13

Zadnji usmerjevalnik je bil odstranjen, da so vidne pritrditvene točke.

1. Stranski izmet
2. Pritrditvene točke

3. Spustite zadnji usmerjevalnik do točke, kjer se nasloni na izmet.

Odstranjevanje stranskega izmeta

1. Dvignite zadnji usmerjevalnik.
2. Stranski izmet dvignite iz pritrditvenih točk in odstranite izmet s stroja.
3. Zaprite zadnji usmerjevalnik.

Zaustavitev stroja

1. Sprostite krmilni vzvod rezil kosilnice (A na Diagram 14).
2. Odstranite električni gumb za zagon iz električnega zaganjača (B na Diagram 14).
3. Odstranite akumulator, glejte Odstranjevanje akumulatorja iz stroja (stran 18).

   Opomba: Kadar stroja ne uporabljate, odstranite akumulator.

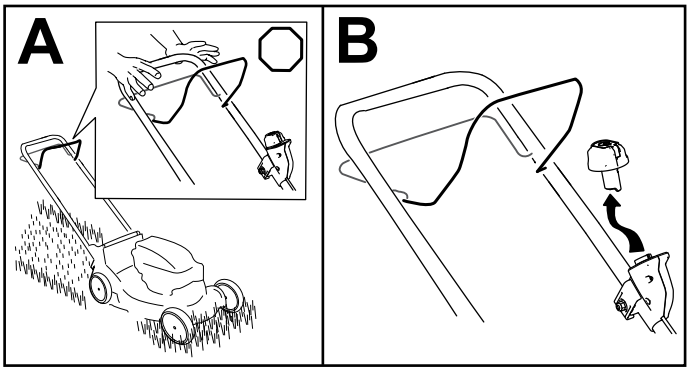

Diagram 14

Odstranjevanje akumulatorja iz stroja

1. Dvignite pokrov ohišja akumulatorja.
2. Pritisnite zatič akumulatorja, da sprostite akumulator in ga odstranite.
3. Zaprite pokrov ohišja akumulatorja.

Delovni namigi

Splošni napotki za košnjo

- Preverite območje, kjer boste uporabljali stroj, in odstranite vse predmete, ki jih lahko stroj izvrže.
- Pazite, da rezilo ne bo udarjalo v trde predmete. Nikoli ne kosite tako, da bi kosilnico zapeljali čez kakršen koli predmet.
- Če stroj zadene ob predmet ali se začne tresti, nemudoma zaustavite stroj, počakajte, da se vsi premikajoči se deli ustavijo in odstranite akumulator iz stroja, nato pa preglejte, ali je stroj poškodovan.
- Za najboljše delovanje pred začetkom nove kosilne sezone oziroma po potrebi namestite novo rezilo Toro.

Košnja trave

- V enem prehodu pokosite največ ⅓ višine trave. Za čim boljšo kakovost košnje, čim daljšo življenjsko dobo in učinkovito zbiranje v vreče kosite travo s čim višjo nastavitvijo višine.
- No kosite nižje od 51 mm, razen če je trava zelo redka oziroma če kosite jeseni, ko trava ne raste več tako hitro.
- Če kosite travo, ki je višja od 15 cm, kosite z najvišjo nastavitvijo višine in hodite počasi; nato travo pokosite še pri nižji nastavitvi, da dosežete želeni videz trate. Če je trava previsoka, se lahko stroj zamaši in povzroči zaustavitev motorja.
- Mokra trava in listje lahko povzročita zamašitev stroja oziroma zaustavitev motorja. Ne kosite mokre trave.
- V zelo suhih razmerah bodite posebej previdni zaradi nevarnosti požara. Upoštevajte lokalne protipožarne ukrepe in stroja ne približujte suhim ostankov trave in listja.
- Spreminjajte smer košnje. Tako lahko enakomerneje razpršite pokošeno travo in zagotovite boljšo pognojitev.
- Če videz pokošene trate ni po pričakovanjih, poskusite nekaj od naslednjega:
  - Zamenjajte rezilo ali ga dajte nabrusiti.
  - Med košnjo hodite počasneje.
  - Nastavite višjo višino košnje.
  - Kosite bolj pogosto.
  - Kosite tako, da se bodo prehodi delno prekrivali, namesto da ob vsakem prehodu s celim strojem zajemate travo.

Rezanje listja

- Po košnji mora biti vsaj pol trave vidne nad plastjo odpadlega listja. Morda boste morali narediti več kot en prehod čez odpadlo listje.
- Če je plast listja na zelenici debelejša od 13 cm, najprej nastavite višjo višino košnje, nato pa jo ponovite še z želeno višino.
- Če stroj listja ne razreže, kot bi ga moral, se premikajte počasneje.

Po uporabi

Polnjenje akumulatorja

Pomembno: **Akumulator ob nakupu ni povsem napolnjen. Pred prvo uporabo stroja akumulator priključite na polnilnik in ga polnite, dokler zaslon LED ne kaže, da je povsem napolnjen. Preberite vse varnostne ukrepe.**

Pomembno: **Akumulator polnite le pri temperaturi znotraj ustreznega razpona, glejte Specifikacije (stran 13).**

Opomba: Kadar koli lahko pritisnete gumb za prikaz napolnjenosti na akumulatorju, da s svetlečimi diodami prikažete napolnjenost.

1. Iz prezračevalnih rež akumulatorja in polov akumulatorja redno čistite prah in smeti.

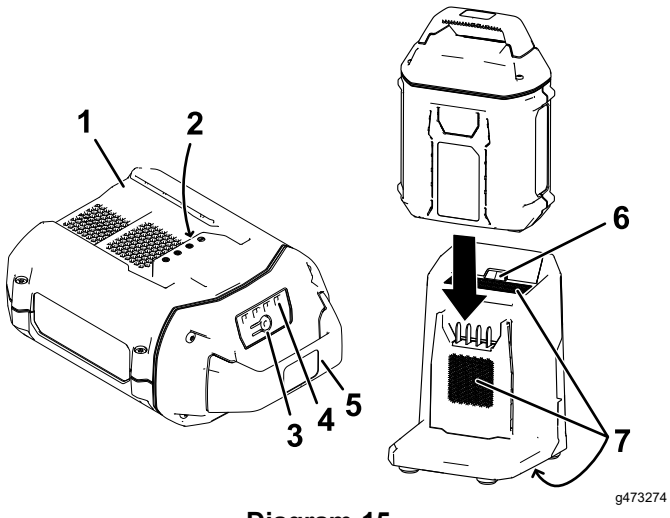

Diagram 15

1. Odprtina za akumulator
2. Poli akumulatorja
3. Gumb za prikaz napolnjenosti
4. Svetleče diode (prikaz napolnjenosti)
5. Ročaj
6. Svetleča dioda indikatorja polnilnika
7. Prezračevalne reže polnilnika

2. Poravnajte odprtino v akumulatorju (Diagram 15) z jezičkom na polnilniku.
3. Potisnite akumulator v polnilnik, dokler se povsem ne zaskoči (Diagram 15).
4. Akumulator odstranite tako, da ga povlečete iz polnilnika.
5. V spodnji preglednici je razlaga svetlečih diod indikatorja polnilnika.

Simbol polnilnika	Indikatorska lučka	Pomen
	Utripa zeleno	Akumulator se polni
100%	Sveti zeleno	Akumulator je napolnjen
	Sveti rdeče	Akumulator in/ali polnilnik je pod ali nad ustreznim temperaturnim razponom
!	Utripa rdeče	Napaka pri polnjenju akumulatorja*
	Izklopljena	Akumulator ni vstavljen

*Glejte Tehnične motnje (stran 25) za več informacij.

Pomembno: **Akumulator lahko krajši čas pustite v polnilniku, kadar ga uporabljate.**

Če akumulatorja dlje časa ne boste uporabljali, ga odstranite iz polnilnika, glejte Skladiščenje (stran 24).

Čiščenje stroja

Servisni interval: Po vsaki uporabi

Čiščenje spodnjega dela stroja

Servisni interval: Po vsaki uporabi

Čiščenje bo najbolj učinkovito, če spodnjo stran stroja operete takoj, ko končate košnjo.

1. Zaustavite stroj ter odstranite akumulator in varnostni ključ.
2. Stroj nastavite na najnižjo višino košnje.
3. Stroj postavite v pokončni položaj za shranjevanje; glejte Shranjevanje stroja v pokončnem položaju (stran 22).
4. S ščetko ali metlo očistite ostanke trave s spodnjega dela stroja.

   Pomembno: **Stroja ne čistite z vodo, saj bi to lahko poškodovalo električne komponente.**
5. Očistite košaro za travo.

Sklapljanje ročaja

⚠ OPOZORILO

Če nepravilno sklopite ali razklopite ročaj, lahko poškodujete kable in povzročite nevarno delovanje.

- **Pri sklapljanju in razklapljanju ročaja pazite, da ne poškodujete kablov.**
- **Kabel napeljite po zunanji strani ročaja.**
- **Če poškodujete kabel, se obrnite na pooblaščeni servis.**

1. Odstranite gumb za električni zagon (Diagram 16).

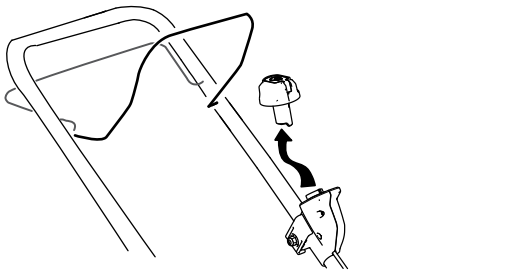

g332163

Diagram 16

2. Odstranite akumulator s stroja.
3. Pri odpenjanju zapahov ročaja držite za ročaj, da si ne bi priščipnili prstov.
4. Sprostite zapah, tako da boste lahko prosto premikali zgornji ročaj (A od Diagram 17).

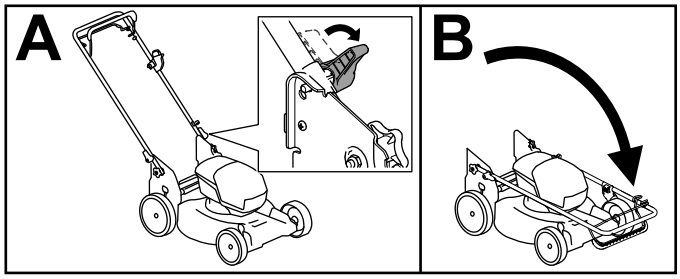

g413060

Diagram 17

5. Ročaj sklopite v skrajni sprednji položaj (B na Diagram 17).

   Pomembno: **Med sklapljanjem ročaja speljite kable po zunanji strani zapahov ročaja.**

6. Če želite ročaj razklopiti, ponovite korak A na Diagram 17 in ročaj sklopite v delovni položaj.

Shranjevanje stroja v pokončnem položaju

Stroj lahko shranjujete v pokončnem položaju, da zasede čim man prostora.

⚠ NEVARNOST

V pokončnem položaju za shranjevanje je dno stroja izpostavljeno.

- **Preden stroj premaknete v pokončni položaj za shranjevanje, odstranite akumulator in gumb za električni zagon.**
- **Stroja ne prevažajte v pokončnem položaju.**
- **Stroja ne poskušajte zagnati v pokončnem položaju.**

1. Odstranite gumb za električni zagon in akumulator s stroja.
2. Višino košnje nastavite na 44 mm ali več; za nastavitev glejte Nastavitev višine košnje (stran 15).
3. Sprostite zapaha ročaja (Diagram 18).

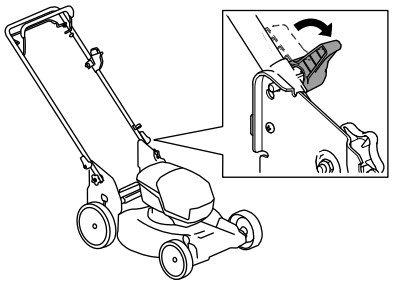

g409530

Diagram 18

4. Ročaj sklopite v skrajni sprednji položaj, Sklapljanje ročaja (stran 21).

   Pomembno: **Med sklapljanjem ročaja speljite kable po zunanji strani zapahov ročaja.**

5. Zapahnite zapaha ročaja.
6. S pomočjo ročaja dvignite sprednji del stroja in stroj prestavite, na mesto, kamor ga želite pospraviti (Diagram 19).

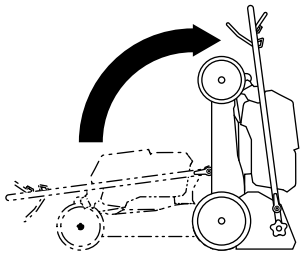

g409126

Diagram 19

Vzdrževanje

Pred vzdrževalnimi deli in čiščenjem stroja odstranite gumb za električni zagon in akumulator.

Pred nastavljanjem, servisiranjem, čiščenjem in skladiščenjem stroja vedno ugasnite motor ter počakajte, da se vsi premikajoči se deli ustavijo in da se stroj ohladi.

Uporabljajte samo nadomestne dele in dodatno opremo, ki jih priporoča proizvajalec.

Redno preverjajte in pregledujte stroj. Stroj naj popravlja izključno pooblaščeni serviser.

Mazanje stroja

Stroja ni treba mazati; vsi ležaji so tovarniško namazani za celotno življenjsko dobo stroja.

Zamenjava rezila

Servisni interval: Letno

***Pomembno:* Za pravilno namestitev rezila potrebujete momentni ključ. Če nimate momentnega ključa ali ne želite sami izvesti tega postopka, se obrnite na pooblaščenega serviserja.**

Če je rezilo poškodovano ali razpokano, ga nemudoma zamenjajte. Če je rezilo topo ali skrhano, ga dajte nabrusiti in uravnovesiti ali pa ga zamenjajte.

⚠ OPOZORILO

Pri servisiranju rezila se rezilo še vedno lahko premika, čeprav je napajanje izklopljeno. Rezilo kosilnice je ostro; če se ga dotaknete se lahko hudo poškodujete.

- **Rok in nog ne približujte premikajočemu se rezilu.**
- **Med servisiranjem rezila nosite rokavice.**

1. Odstranite gumb za električni zagon in akumulator s stroja.
2. Rezilo podprite z leseno klado (Diagram 20).
3. Odstranite rezilo, spravite vse pritrdilne elemente (Diagram 20).

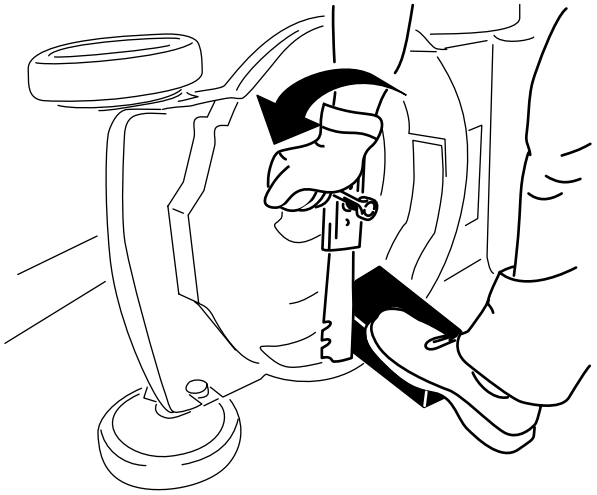

g231389

Diagram 20

4. Namestite novo rezilo in vse pritrdilne elemente (Diagram 21).

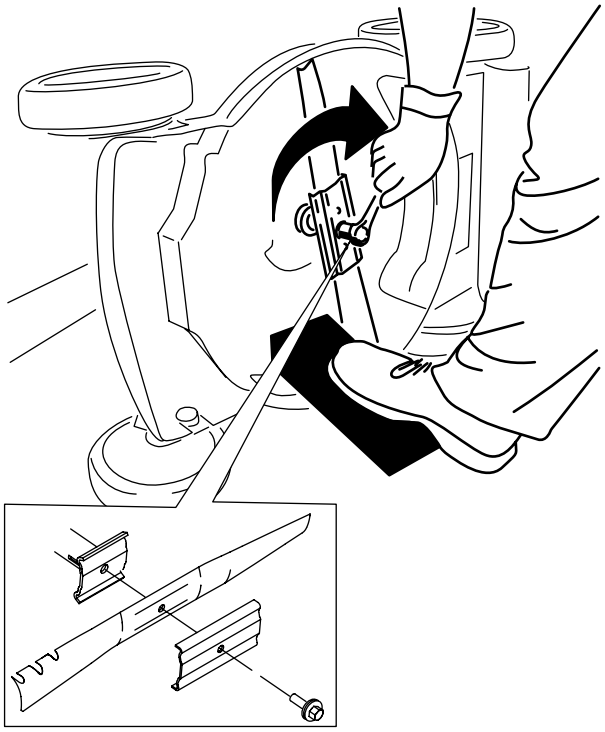

g231390

Diagram 21

***Pomembno:* Ukrivljena dela rezila morata biti usmerjena navzgor proti ohišju stroja.**

5. **Z momentnim ključem zategnite vijak rezila z zateznim momentom 88 N·m.**

Nastavitev samohodnega pogona

Samohodni pogon je treba nastaviti vedno po zamenjavi potezne žice samohodnega pogona oziroma če je kabel samohodnega pogona nepravilno nastavljen.

1. Popustite matico, s katero je pritrjena potezna žica (Diagram 22).

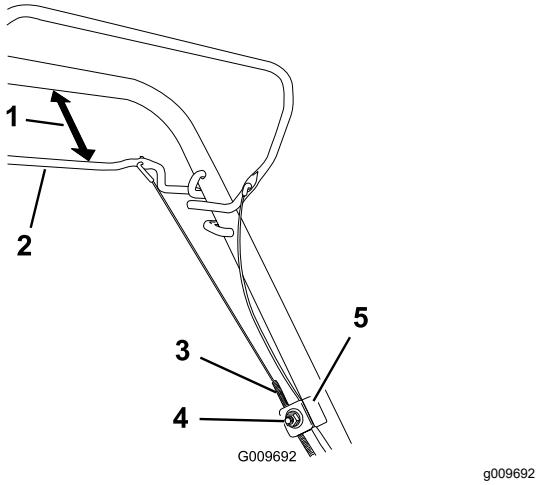

Diagram 22

1. 25 do 38 mm
2. Ročica samohodnega pogona
3. Ovoj potezne žice
4. Matica držala potezne žice
5. Držalo potezne žice

2. Ročico samohodnega pogona držite od 25 do 38 mm stran od ročaja (Diagram 22).
3. Ovoj potezne žice povlecite navzdol (proti stroju) tako daleč, da potezna žica ne bo več ohlapna (Diagram 22).
4. Zategnite matico držala potezne žice.
5. Sprostite ročico samohodnega pogona in se prepričajte, da je potezna žica ohlapna.

   Opomba: Ko je ročica samohodnega pogona v sproščenem položaju, mora biti potezna žica ohlapna; če ni, bo stroj lezel, ko boste spustili ročico.

Priprava akumulatorja na recikliranje

Pomembno: **Ko akumulator odstranite, pole prekrijte z močnim lepilnim trakom. Akumulatorja ne poskušajte uničiti ali razstaviti in ne odstranjujte njegovih komponent.**

Obrnite se na občino ali pooblaščenega serviserja za več informacij o odgovornem recikliranju akumulatorja.

Skladiščenje

Pomembno: **Stroj, akumulator in polnilnik shranjujte le pri temperaturi znotraj ustreznega razpona; glejte Specifikacije (stran 13).**

Pomembno: **Če shranjujete akumulator po koncu sezone, ga napolnite, dokler na njem ne svetijo 2 ali 3 svetleče diode. Ne shranjujte povsem napolnjenega ali povsem izpraznjenega akumulatorja. Ko boste znova uporabljali stroj, napolnite akumulator, tako da bo leva indikatorska lučka na polnilniku zasvetila zeleno oziroma bodo vse 4 diode na akumulatorju svetile zeleno.**

- Po uporabi odklopite napajanje stroja (tj. odstranite akumulator in gumb za električni zagon) in preverite morebitne poškodbe.
- Stroja ali polnilnika ne shranjujte z nameščenim akumulatorjem.
- Z izdelka odstranite vse smeti.
- Kadar stroja ne uporabljate, shranite stroj, gumb za električni zagon, akumulator in polnilnik zunaj dosega otrok.
- Stroj, akumulator in polnilnik shranjujte stran od korozivnih sredstev, kot so kemikalije za vrt in sol za posipanje.
- Za zmanjšanje tveganja hudih poškodb akumulatorja ne shranjujte na prostem ali v vozilih.
- Stroj, akumulator in polnilnik shranite v zaprtem, suhem prostoru.

Tehnične motnje

Izvedite samo korake, opisane v teh navodilih. Če težav ne morete odpraviti sami, mora vse nadaljnje preglede, vzdrževanje in popravila izvesti pooblaščen servisni center ali kvalificiran strokovnjak.

Težava	Možni vzroki	Pravilni postopki
Stroja ni mogoče zagnati.	1. Akumulator ni pravilno nameščen na stroj. 2. Akumulator ni napolnjen. 3. Akumulator je poškodovan. 4. Stroj ima druge električne težave.	1. Odstranite in znova namestite akumulator, pri čemer pazite, da bo pravilno vstavljen in pritrjen. 2. Odstranite akumulator s stroja in ga napolnite. 3. Zamenjajte akumulator. 4. Obrnite se na pooblaščenega serviserja.
Stroj se ne zažene ali deluje s prekinitvami.	1. Na kablih akumulatorja je vlaga. 2. Akumulator ni pravilno nameščen na stroj.	1. Pustite, da se akumulator posuši, ali pa ga obrišite. 2. Odstranite in znova namestite akumulator, pri čemer pazite, da bo pravilno vstavljen in pritrjen.
Stroj ne doseže polne moči.	1. Prenizka kapaciteta akumulatorja. 2. Prezračevalne reže baterije so blokirane.	1. Odstranite akumulator s stroja in ga povsem napolnite. 2. Očistite prezračevalne reže.
Akumulator hitro izgublja naboj.	1. Akumulator je pod ali nad ustreznim temperaturnim razponom. 2. Stroj je preobremenjen.	1. Premaknite akumulator na suho mesto s temperaturo med 5 °C in 40 °C. 2. Travo kosite s čim višjo nastavitvijo višine in med košnjo hodite počasneje.
Polnilnik akumulatorja ne deluje.	1. Polnilnik je pod ali nad ustreznim temperaturnim razponom. 2. Vtičnica, v katero je priklopljen akumulator, ni pod napetostjo.	1. Odklopite polnilnik in ga premaknite na suho mesto s temperaturo med 5 °C in 40 °C. 2. Obrnite se na kvalificiranega električarja, da popravi vtičnico.
Samohodni pogon stroja ne deluje pravilno.	1. Kabel samohodnega pogona ni pravilno nastavljen ali pa je poškodovan.	1. Nastavite kabel samohodnega pogona. Po potrebi zamenjajte kabel.
Svetleča dioda indikatorja polnilnika sveti rdeče.	1. Akumulator in/ali polnilnik je pod ali nad ustreznim temperaturnim razponom.	1. Odklopite polnilnik in akumulator ter polnilnik prenesite na suho mesto s temperaturo med 5 °C in 40 °C.
Svetleča dioda indikatorja polnilnika utripa rdeče.	1. Prišlo je do napake v komunikaciji med akumulatorjem in polnilnikom. 2. Akumulator je šibak.	1. Odstranite akumulator iz polnilnika, odklopite polnilnik iz vtičnice in počakajte 10 sekund. Znova priklopite polnilnik v vtičnico in postavite akumulator v polnilnik. Če svetleča dioda indikatorja polnilnika še vedno utripa rdeče, ponovite postopek. Če svetleča dioda indikatorja polnilnika še vedno utripa rdeče po 2 poskusih, akumulator izročite obratu za recikliranje akumulatorjev. 2. Obrnite se na pooblaščenega serviserja, če je akumulator še v garanciji, ali akumulator izročite obratu za recikliranje akumulatorjev.

Težava	Možni vzroki	Pravilni postopki
Stroj piska.	1. Akumulator ni napolnjen. 2. Položaj stroja ne omogoča varne uporabe. 3. Stroj je preobremenjen. 4. Stroj ima druge električne težave.	1. Odstranite akumulator s stroja in ga napolnite. 2. Stroj med uporabo ne sme biti preveč nagnjen. 3. Travo kosite s čim višjo nastavitvijo višine in med košnjo hodite počasneje. 4. Poskusite z drugimi ukrepi odpravljanja težav; če alarm ne utihne se obrnite na pooblaščenega serviserja.
Slabša ali nezadovoljiva kakovost rezanja.	1. Rezilo je topo. 2. V okrovu kosilnice so se nabrale smeti.	1. Nabrusite ali zamenjajte rezilo. 2. Očistite spodnjo stran stroja.
Slabša ali nezadovoljiva kakovost zbiranja v vreče.	1. Stroj je preobremenjen. 2. V vreči so se nabrale smeti.	1. Travo kosite s čim višjo nastavitvijo višine. 2. Očistite notranjost vreče vseh ostankov prahu ali smeti.
Stroj neenakomerno kosi.	1. Rezilo je topo. 2. Okrov kosilnice je poškodovan.	1. Nabrusite ali zamenjajte rezilo. 2. Obrnite se na pooblaščenega serviserja.
Stroj se trese.	1. Rezilo je ukrivljeno ali poškodovano.	1. Preglejte in po potrebi zamenjajte rezilo.

Opombe:



Count on it.