Form No. 3474-489 Rev A

TORO®

Count on it.

Manuel de l'utilisateur

Tondeuse eSuper Recycler® eC53AST de 53 cm, Flex-Force Power System®

N° de modèle 21695—N° de série 415000000 et suivants

Enregistrez votre produit à www.Toro.com.
Traduction du texte d'origine (FR)

3474-489

Ne modifiez pas ou ne désactivez pas les systèmes de sécurité de machine, et vérifiez régulièrement qu'ils fonctionnent correctement. N'essayez pas de régler ou de modifier la commande de régime moteur, au risque de compromettre le fonctionnement sûr de la machine et de causer des blessures.

Ce produit est conforme à toutes les directives européennes pertinentes. Pour plus de renseignements, reportez-vous à la Déclaration de conformité spécifique du produit fournie séparément.

⚠ ATTENTION

CALIFORNIE
Proposition 65 - Avertissement

Le cordon d'alimentation de cette machine contient du plomb, une substance chimique considérée par l'état de Californie comme susceptible de provoquer des malformations congénitales et autres troubles de la reproduction. Lavez-vous les mains après avoir manipulé la batterie.

L'utilisation de ce produit peut entraîner une exposition à des substances chimiques considérées pas l'état de Californie comme capables de provoquer des cancers, des anomalies congénitales ou d'autres troubles de la reproduction.

Introduction

Cette tondeuse autotractée à lame rotative est destinée aux professionnels et aux utilisateurs temporaires. Elle est principalement conçue pour tondre les pelouses régulièrement entretenues des terrains privés et commerciaux. Elle est conçue pour fonctionner avec des batteries lithium-ion Flex-Force Power System® de 60 V. Ces batteries sont conçues pour être chargées uniquement avec les chargeurs de batteries lithium-ion Flex-Force™ de 60 V. L'utilisation de ces produits à d'autres fins que celle prévue peut être dangereuse pour vous-même et toute personne à proximité.

Lisez attentivement cette notice pour apprendre comment utiliser et entretenir correctement votre produit, et éviter ainsi de l'endommager ou de vous blesser. Vous êtes responsable de l'utilisation sûre et correcte du produit.

Pour plus d'informations, y compris des conseils de sécurité, des documents de formation, des renseignements concernant un accessoire, pour obtenir l'adresse d'un concessionnaire ou pour enregistrer votre produit, rendez-vous sur www.Toro.com.

Pour obtenir des prestations de service, des pièces d'origine Toro ou des renseignements complémentaires, munissez-vous des numéros de modèle et de série du produit et contactez un concessionnaire-réparateur agréé ou le service client de Toro. La Figure 1 indique l'emplacement des numéros de modèle et de série du produit. Inscrivez les numéros dans l'espace réservé à cet effet.

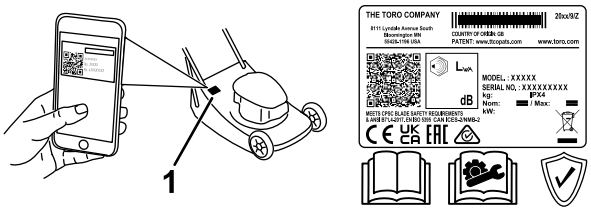

g435344

Figure 1

1. Autocollant des numéros de modèle et de série

Notez les numéros de modèle et de série du produit dans l'espace ci-dessous :

N° de modèle _____

N° de série _____

Symbole de sécurité

Le symbole de sécurité (Figure 2) utilisé dans ce manuel et sur la machine identifie d'importants messages de sécurité dont vous devez tenir compte pour éviter des accidents.



g000502

Figure 2
Symbole de sécurité

Le symbole de sécurité apparaît au-dessus de toute information signalant des actions ou des situations dangereuses. Il est suivi de la mention **DANGER**, **ATTENTION** ou **PRUDENCE**.

DANGER signale un danger immédiat qui, s'il n'est pas évité, **entraînera obligatoirement** des blessures graves ou mortelles.

© 2025—The Toro® Company

Tous droits réservés

ATTENTION signale un danger potentiel qui, s'il n'est pas évité, **risque d'entraîner** des blessures graves ou mortelles.

PRUDENCE signale un danger potentiel qui, s'il n'est pas évité, **peut éventuellement entraîner** des blessures légères ou modérées.

Ce manuel utilise également deux autres termes pour faire passer des informations essentielles : **Important** pour attirer l'attention sur des informations d'ordre mécanique spécifiques et **Remarque** pour souligner des informations d'ordre général méritant une attention particulière.

Table des matières

Symbole de sécurité 2
Sécurité 4
Consignes de sécurité générales de la machine 4
Consignes de sécurité concernant la tondeuse à gazon 6
Avertissements de sécurité supplémentaires 7
Autocollants de sécurité et d'instruction 9
Mise en service 11
1 Montage du chargeur de batterie (option) 11
2 Dépliage du guidon 12
3 Montage de la barre de commande des lames 13
4 Montage du bac à herbe 13
Vue d'ensemble du produit 14
Caractéristiques techniques 15
Outils et accessoires 15
Avant l'utilisation 16
Installation de la batterie 16
Réglage de la hauteur du guidon 16
Réglage de la hauteur de coupe 17
Pendant l'utilisation 18
Démarrage de la machine 18
Utilisation de la commande d'autopropulsion 18
Réglage de la vitesse de la lame 19
Arrêt de la machine 20
Retrait de la batterie de la machine 20
Recyclage de l'herbe coupée 20
Ramassage de l'herbe coupée 21
Conseils d'utilisation 22
Après l'utilisation 23
Charge de la batterie 23
Nettoyage du dessous de la machine 24
Pliage du guidon 24
Rangement de la machine à la verticale 25
Entretien 26
Programme d'entretien recommandé 26
Remplacement de la lame 26
Réglage de l'autopropulsion 27
Préparation de la batterie pour le recyclage 27
Remisage 28
Dépistage des défauts 29

Sécurité

Consignes de sécurité générales de la machine

⚠ ATTENTION

Prenez connaissance de toutes les consignes de sécurité, instructions, illustrations et spécifications qui accompagnent cet outil électrique. Le non respect de toutes les consignes indiquées ci-après peut entraîner des chocs électriques, un incendie et/ou des blessures graves.

Conservez toutes les mises en garde et instructions à titre de référence.

Le terme « outil électrique » utilisé dans les mises en garde renvoie à tout outil électrique branché sur le secteur (câblé) ou alimenté par batterie (sans fil).

1. **Consignes de sécurité pour la zone de travail**
   - A. **La zone de travail doit être propre et bien éclairée.** Les endroits sombres ou encombrés sont propices aux accidents.
   - B. **N'utilisez jamais d'outils électriques dans des atmosphères explosives, par exemple en présence de liquides, gaz ou poussières inflammables.** Les outils électriques produisent des étincelles qui peuvent enflammer la poussière ou les vapeurs/émanations.
   - C. **Gardez les enfants et adultes à bonne distance quand vous utilisez un outil électrique.** Les distractions peuvent vous faire perdre le contrôle de l'outil.
2. **Sécurité électrique**
   - A. **Les fiches des outils électriques doivent correspondre au type de prise. Ne modifiez jamais la fiche électrique de quelque façon que ce soit. N'utilisez pas d'adaptateurs avec des outils électriques reliés à la terre (à la masse).** Les fiches non modifiées et les prises correspondantes réduisent le risque de choc électrique.
   - B. **Évitez tout contact du corps avec des surfaces mises à la terre ou à la masse, telles que tuyaux, radiateurs, cuisinières et réfrigérateurs.** Le risque de choc électrique est accru si votre corps est relié à la terre ou à la masse.
   - C. **N'exposez pas les outils électriques à la pluie ou à l'humidité.** Toute infiltration d'eau dans un outil électrique augmente le risque de choc électrique.
   - D. **N'abîmez pas le cordon d'alimentation. Ne vous servez jamais du cordon pour transporter, tirer ou débrancher l'outil électrique. Tenez le cordon électrique éloigné de la chaleur, de l'huile, des arêtes vives et des pièces mobiles.** Les cordons endommagés ou emmêlés augmentent le risque de choc électrique.
   - E. **Lorsque vous utilisez un outil électrique à l'extérieur, utilisez une rallonge adaptée à l'usage extérieur.** L'utilisation d'une rallonge pour usage extérieur réduit le risque de choc électrique.
   - F. **Si l'utilisation d'un outil électrique dans un endroit humide ne peut être évitée, utilisez une alimentation protégée par un disjoncteur différentiel (RCD).** L'utilisation d'un RCD réduit le risque de choc électrique.
3. **Sécurité personnelle**
   - A. **Restez vigilant-e, concentrez-vous sur votre tâche et faites preuve de bon sens lorsque vous utilisez un outil électrique. N'utilisez jamais un outil électrique si vous êtes fatigué-e ou sous l'emprise de l'alcool, de drogues ou de médicaments.** Un simple moment d'inattention pendant l'utilisation d'outils électriques peut entraîner des blessures graves.
   - B. **Utilisez un équipement de protection individuelle. Portez toujours une protection oculaire.** Les équipements de protection comme les masques antipoussière, les chaussures de sécurité à semelle antidérapante, les casques et les protections antibruit utilisés de manière pertinente réduisent les dommages corporels.
   - C. **Évitez les démarrages accidentels. Assurez-vous que l'interrupteur d'alimentation est en position Arrêt avant de brancher l'outil sur une source d'alimentation et/ou à la batterie, de le prendre en main ou de le transporter.** Des accidents peuvent se produire si vous transportez un outil électrique en gardant le doigt sur l'interrupteur d'alimentation ou si vous le mettez sous tension sans avoir placé l'interrupteur en position arrêt.
   - D. **Retirez toute clé de réglage ou autre avant de mettre l'outil en marche.** Toute clé oubliée sur une pièce rotative de l'outil risque d'entraîner des blessures corporelles.

E. **Ne vous penchez pas trop en avant en travaillant avec l'outil. Tenez-vous toujours bien d'aplomb et maintenez votre équilibre.** Vous pourrez ainsi mieux maîtriser l'outil si un événement inattendu se produit.

F. **Portez des vêtements adéquats. Ne portez pas de vêtements amples ni de bijoux pendants. N'approchez pas les cheveux ni les vêtements des pièces en mouvement.** Les vêtements amples, les bijoux pendants ou les cheveux longs peuvent se prendre dans les pièces mobiles.

G. **Si des dispositifs sont fournis pour le raccordement d'équipements de dépoussiérage et de ramassage, assurez-vous qu'ils sont branchés et utilisés correctement.** L'utilisation d'un dispositif de dépoussiérage peut réduire les risques associés aux poussières.

H. **Même si vous avez l'habitude d'utiliser les outils, ne relâchez pas votre attention et n'ignorez pas les principes de sécurité des outils.** Toute imprudence peut entraîner des blessures graves en une fraction de seconde.

4. **Utilisation et entretien des outils électriques**

A. **Ne faites pas forcer l'outil électrique. Utilisez l'outil électrique correct pour la tâche à accomplir.** L'outil électrique correct donnera de meilleurs résultats et sera plus sûr s'il est utilisé dans les limites prévues.

B. **N'utilisez pas l'outil électrique si l'interrupteur d'alimentation ne permet pas de le mettre en marche et de l'arrêter correctement.** Un outil qui ne peut pas être commandé par l'interrupteur d'alimentation est dangereux et doit être réparé.

C. **Débranchez l'outil de la source d'alimentation et/ou retirez la batterie, si elle est amovible, avant d'effectuer des réglages, de changer d'accessoire ou de ranger l'outil.** Ces mesures de prévention réduisent le risque de démarrage accidentel de l'outil électrique.

D. **Lorsqu'ils ne servent pas, rangez les outils électriques hors de la portée des enfants, et ne confiez leur utilisation qu'à des personnes en connaissant parfaitement le maniement et ayant lu ces instructions.** Les outils électriques sont dangereux entre les mains d'utilisateurs inexpérimentés.

E. **Effectuez l'entretien des outils électriques et des accessoires. Assurez-vous qu'aucune pièce n'est mal alignée, grippée, cassée ou présente tout autre défaut susceptible d'affecter le bon fonctionnement de l'outil électrique. S'il est endommagé, faites réparer l'outil électrique avant de l'utiliser.** De nombreux accidents sont dus à des outils électriques en mauvais état.

F. **Gardez les outils de coupe propres et bien affûtés.** Les outils de coupe entretenus correctement et bien affûtés sont moins susceptibles de se bloquer et sont plus faciles à contrôler.

G. **Utilisez l'outil électrique, les accessoires, les outils rapportés, etc., en conformité avec ces instructions, en tenant compte des conditions de travail et de la tâche à réaliser.** L'utilisation de l'outil électrique pour des opérations autres que celles prévues peut engendrer une situation dangereuse.

H. **Gardez les poignées et les surfaces de préhension propres, sèches et exemptes d'huile et de graisse.** Les poignées et les surfaces de préhension glissantes ne permettent pas de maîtriser et de contrôler l'outil de manière sûre si une situations imprévues se présente.

5. **Utilisation et entretien des outils à batterie**

   A. **Ne les rechargez qu'avec le chargeur spécifié par le fabricant.** Un chargeur convenant à un type de batterie spécifique peut créer un risque d'incendie s'il est utilisé avec un autre type de batterie.

   B. **Utilisez les outils électriques uniquement avec des batteries spécifiquement prévues.** L'utilisation d'autres batteries peut créer un risque de blessure et d'incendie.

   C. **Lorsque la batterie ne sert pas, rangez-la à distance d'objets métalliques tels que trombones, pièces de monnaie, clés, clous, vis ou autres petits objets métalliques qui pourraient relier les bornes entre elles.** Un court-circuit aux bornes de la batterie peut causer des brûlures ou un incendie.

   D. **Une utilisation abusive peut faire rejaillir du liquide hors de la batterie ; évitez tout contact. En cas de contact accidentel, rincez à l'eau. En cas de contact du liquide avec les yeux, consultez également un médecin.** Le liquide éjecté hors de la batterie peut causer des irritations ou des brûlures.

   E. **N'utilisez pas de batteries ou d'outils endommagé(e)s ou modifié(e)s.** Les batteries endommagées ou modifiées peuvent se comporter de manière imprévisible et provoquer un incendie, une explosion ou un risque de blessure.

   F. **N'exposez pas la batterie ou l'outil au feu ou à une température excessive.** L'exposition au feu ou à une température supérieure à 130 °C peut provoquer une explosion.

   G. **Respectez toutes les instructions de charge et ne chargez pas la batterie ou l'outil en dehors de la plage de température spécifiée dans les instructions.** Une charge mal effectuée ou en dehors de la plage température spécifiée, peut endommager la batterie et augmenter le risque d'incendie.

6. **Entretien**

   A. **Confiez l'entretien de votre outil électrique à un réparateur qualifié utilisant exclusivement des pièces de rechange identiques.** La sécurité de votre outil électrique sera ainsi maintenue.

   B. **N'effectuez jamais l'entretien de batteries endommagées.** L'entretien des batteries ne doit être effectué que par le fabricant ou des prestataires de services agréés.

Consignes de sécurité concernant la tondeuse à gazon

- **N'utilisez pas la tondeuse sous la pluie ou dans des conditions humides.** Cela pourrait augmenter le risque de choc électrique.
- **N'utilisez pas la tondeuse par mauvais temps, surtout s'il existe un risque d'orage.** Cela réduit le risque d'être frappé-e par la foudre.
- **Vérifiez soigneusement si des animaux sont présents dans la zone où la tondeuse doit être utilisée.** Les animaux peuvent être blessés par la tondeuse en marche.
- **Inspectez soigneusement la zone de travail et enlevez tous les objets susceptibles d'être projetés par la tondeuse (pierres, branches, câbles, os, etc.).** Les objets projetés peuvent infliger des blessures.
- **Avant d'utiliser la tondeuse, vérifiez toujours que les lames et l'ensemble de coupe ne sont pas usés ou endommagés.** Les pièces usées ou endommagées augmentent le risque de blessure.
- **Vérifiez fréquemment l'état et l'usure du bac à herbe.** Un bac à herbe usé ou endommagé peut augmenter le risque de blessure.
- **Laissez toutes les protections en place. Les protections doivent être en bon état et correctement montées.** Une protection desserrée, endommagée ou qui ne fonctionne pas correctement peut entraîner des blessures.
- **Gardez toutes les prises d'air dégagées.** Les prises d'air obstruées et les débris peuvent entraîner une surchauffe ou un risque d'incendie.
- **Portez toujours des chaussures de sécurité à semelle antidérapante quand vous utilisez la tondeuse. Ne tondez pas pieds nus ou en sandales.** Cela réduit le risque de blessures aux pieds en cas de contact avec la lame en mouvement.
- **Portez toujours un pantalon quand vous utilisez la tondeuse.** Si la peau est exposée, cela augmente le risque de blessure en cas de projection d'objets.
- **N'utilisez pas la tondeuse sur de l'herbe humide. Avancez à une allure normale, ne courez jamais.** Ainsi, vous risquerez moins de glisser et de chuter, et donc de vous blesser.
- **N'utilisez pas la tondeuse sur des pentes très raides.** Ainsi, vous risquez moins de perdre le

contrôle de la machine, de glisser et de tomber, et donc de vous blesser.

- **Lorsque vous travaillez sur des pentes, veillez toujours à ne pas perdre l'équilibre, travaillez toujours transversalement à la pente, jamais dans le sens de la pente, et faites preuve de la plus grande prudence quand vous changez de direction.** Ainsi, vous risquez moins de perdre le contrôle de la machine, de glisser et de tomber, et donc de vous blesser.
- **Faites preuve d'une extrême prudence lorsque vous faites marche arrière ou que vous tirez la tondeuse vers vous. Tenez toujours compte de votre environnement.** Ainsi, vous risquerez moins de trébucher pendant l'utilisation.
- **Ne touchez pas les lames ni aucune autre pièce mobile dangereuse pendant qu'elles sont en mouvement.** Cela réduit le risque de blessure infligé par les pièces mobiles.
- **Lorsque vous enlevez des matériaux coincés ou que vous nettoyez la tondeuse, assurez-vous que tous les interrupteurs d'alimentation sont en position hors tension et que la batterie est débranchée.** La mise en marche accidentelle de la tondeuse peut entraîner des blessures graves.

Avertissements de sécurité supplémentaires

1. **Apprendre à se servir de la machine**
   - L'utilisateur de la machine est responsable des accidents et dommages causés aux autres personnes et à leurs possessions.
   - N'autorisez pas les enfants à jouer avec la machine, la batterie ou le chargeur de batterie ; la réglementation locale peut imposer un âge minimum pour les utilisateurs.
   - N'autorisez aucune personne présentant des aptitudes physiques, sensorielles ou mentales réduites, ou encore manquant d'expérience ou de connaissances, à utiliser la machine, la batterie ou le chargeur de batterie, à moins qu'elles soient supervisées et formées à l'utilisation sécuritaire de la machine et qu'elles comprennent les risques associés à son utilisation.
   - Avant d'utiliser la batterie et le chargeur de batterie, lisez toutes les instructions et mises en garde qui figurent sur ces produits.
2. **Avant l'utilisation**
   - Remplacez les étiquettes endommagées ou illisibles.
   - Utilisez uniquement la batterie spécifiée par Toro. L'utilisation d'autres accessoires et outils peut accroître le risque de blessure et d'incendie.
   - Vous pouvez causer un incendie ou un choc électrique si vous branchez le chargeur de batterie sur une prise qui n'est pas de la bonne tension. Pour un type de connexion différent, utilisez un adaptateur de la configuration correcte pour la prise d'alimentation si nécessaire.
   - N'utilisez pas la batterie ou le chargeur s'ils sont endommagés ou modifiés, car leur comportement peut alors être imprévisible et causer un incendie, une explosion ou des blessures.
   - Si le cordon d'alimentation du chargeur est endommagé, adressez-vous à un concessionnaire-réparateur agréé pour le faire remplacer.
   - N'utilisez pas de batteries non rechargeables.
   - Chargez la batterie uniquement avec le chargeur spécifié par Toro. Un chargeur convenant à un certain type de batterie peut créer un risque d'incendie s'il est utilisé avec un autre type de batterie.
   - Ne chargez la batterie que dans un endroit bien ventilé.
   - N'exposez pas la batterie ou le chargeur au feu ou à des températures supérieures à 68 °C.
   - Respectez toutes les instructions de charge et ne chargez pas la batterie hors de la plage de température spécifiée dans les instructions. Vous risquez sinon d'endommager la batterie et d'accroître le risque d'incendie.
3. **Utilisation**
   - Ne vous tenez pas devant l'ouverture d'éjection.
   - Désengagez l'autopropulsion (selon l'équipement) avant de démarrer la machine.
   - Évitez les démarrages accidentels – assurez-vous que le bouton de démarrage électrique est retiré du démarreur électrique avant de brancher la batterie et de manipuler la machine.
   - Arrêtez la machine, enlevez le bouton de démarrage électrique, enlevez la batterie de la machine et attendez l'arrêt de tout mouvement avant d'effectuer l'entretien de la machine ou de la nettoyer.
   - Enlevez la batterie et le bouton de démarrage électrique de la machine chaque fois que

vous la laissez sans surveillance ou avant de changer d'accessoires.

- Ne dirigez pas l'éjection vers qui que ce soit. N'éjectez pas l'herbe coupée contre un mur ou un obstacle, car elle pourrait ricocher dans votre direction. Arrêtez la ou les lames quand vous passez sur du gravier.
- Méfiez-vous des trous, ornières, bosses, rochers ou autres obstacles cachés. Vous pouvez glisser ou perdre l'équilibre si le terrain est irrégulier.
- Si la machine heurte un objet ou se met à vibrer, arrêtez-la immédiatement, enlevez le bouton de démarrage électrique, enlevez la batterie et attendez l'arrêt complet tout mouvement avant de vérifier l'état de la machine. Effectuez toutes les réparations nécessaires avant de réutiliser la machine.
- Arrêtez la machine et enlevez le bouton de démarrage électrique avant de charger la machine pour le transport.
- Dans des conditions d'utilisation abusive, du liquide peut jaillir hors de la batterie ; évitez tout contact. En cas de contact accidentel avec le liquide, rincez à l'eau. En cas de contact du liquide avec les yeux, consultez un médecin. Le liquide éjecté hors de la batterie peut causer des irritations ou des brûlures.

4. **Entretien et remisage**

- Arrêtez la machine, enlevez le bouton de démarrage électrique, enlevez la batterie de la machine et attendez l'arrêt de tout mouvement avant d'effectuer l'entretien de la machine ou de la nettoyer.
- N'essayez pas de réparer la machine sauf comme expliqué dans les instructions. Confiez l'entretien de la machine à un concessionnaire-réparateur agréé qui utilise des pièces de rechange identiques.
- Aiguisez les lames émoussées des deux côtés pour les maintenir équilibrées. Nettoyez la lame et vérifiez qu'elle est équilibrée.
- Quand vous faites l'entretien de la lame, n'oubliez pas qu'elle peut encore bouger même si l'alimentation électrique est coupée.
- Pour obtenir des résultats optimaux, utilisez uniquement des pièces de rechange et des accessoires d'origine Toro. Tous autres accessoires ou pièces de rechange peuvent être dangereux, et leur utilisation risque d'annuler la garantie produit.
- Maintenez la machine en bon état – Pour obtenir des performances optimales et sûres, conservez le tranchant des lames propre et bien affûté. Gardez les poignées propres et sèches, et exemptes d'huile et de graisse. Gardez toujours les protections en place et en bon état. Maintenez les lames bien aiguisées. Utilisez uniquement des lames de rechange identiques.
- Sauf indication contraire dans les instructions, faites réparer ou remplacer les protections ou les pièces endommagées par un concessionnaire-réparateur agréé.
- Lorsque la batterie ne sert pas, rangez-la à l'écart d'objets métalliques tels que trombones, pièces de monnaie, clés, clous ou vis qui pourraient relier les bornes entre elles. Un court-circuit aux bornes de la batterie peut causer des brûlures ou un incendie.
- Vérifiez fréquemment le serrage des boulons de montage de la lame et du moteur.
- **PRUDENCE** – La batterie peut présenter un risque d'incendie ou de brûlure chimique en cas de mauvais traitement. Ne démontez pas la batterie. N'exposez pas la batterie à une température supérieure à 68 °C et ne l'incinérez pas. Remplacez toujours la batterie par une batterie Toro d'origine ; l'utilisation de tout autre type de batterie peut entraîner un incendie ou une explosion. Conservez les batteries hors de la portée des enfants et dans leur emballage d'origine jusqu'au moment de les utiliser.
- Ne jetez pas la batterie au feu. L'élément pourrait exploser. Vérifiez si la réglementation locale stipule des procédures de mise au rebut spéciales.

Autocollants de sécurité et d'instruction

Des autocollants de sécurité et des instructions bien visibles par l'utilisateur sont placés près de tous les endroits potentiellement dangereux. Remplacez tout autocollant endommagé ou manquant.

Symbole de la batterie ou du chargeur	Explication
	Lisez le *manuel de l'utilisateur*.
	Contactez votre municipalité, votre concessionnaire-réparateur ou votre distributeur agréé pour plus d'informations sur le recyclage responsable de la batterie.

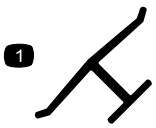

decaloemmarkt

Marque du fabricant

1. Cette marque identifie la lame comme pièce d'origine.

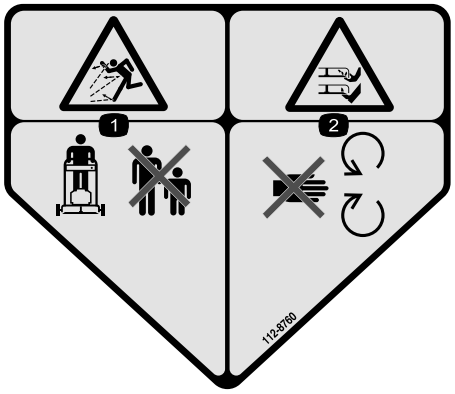

decal112-8760

112-8760

1. Risque de projection d'objets – n'autorisez personne à s'approcher.
2. Risque de coupure/mutilation des mains ou des pieds par la lame de la tondeuse – ne vous approchez pas des pièces mobiles.

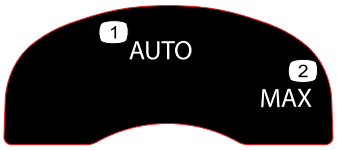

decal134-4691

134-4691

1. Vitesse auto
2. Vitesse max.

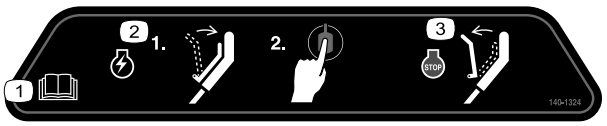

decal140-1324

140-1324

1. Lisez le *manuel de l'utilisateur*.
2. Pour démarrer la machine, serrez la barre contre le guidon et appuyez sur le bouton.
3. Pour arrêter la machine, relâchez la barre.

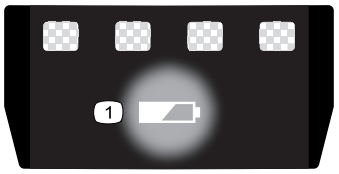

decal137-9461

137-9461

1. État de charge de la batterie



decal162-1016

162-1016

1. Attention – lisez le *Manuel de l'utilisateur* ; tous les utilisateurs doivent être formés à l'utilisation de la machine.
2. Attention – portez une protection auditive et une protection oculaire.
3. Risque de projection d'objets – n'autorisez personne à s'approcher.
4. Attention – lisez le *Manuel de l'utilisateur*.
5. Risque de coupure/mutilation des mains ou des pieds par la lame de la tondeuse – retirez la clé, retirez la batterie et lisez le *Manuel de l'utilisateur* avant d'entreprendre un entretien.
6. Risque de coupure/mutilation des mains ou des pieds par la lame de la tondeuse – ne vous approchez pas des pièces mobiles.

Mise en service

Important: **La batterie n'est pas complètement chargée à l'achat. Avant d'utiliser la machine pour la première fois, voir Charge de la batterie (page 23).**

1

Montage du chargeur de batterie (option)

Pièces nécessaires pour cette opération:

2	Fixations (non incluses)

Procédure

Si vous le souhaitez, vous pouvez fixer le chargeur de batteries solidement sur un mur à l'aide des fentes de fixation situées au dos.

Montez-le à l'intérieur (par exemple dans un garage ou tout autre endroit à l'abri de l'humidité), à proximité d'une prise de courant et hors de la portée des enfants.

Voir la Figure 3 pour savoir comment monter le chargeur.

Pour fixer le chargeur en place, glissez-le sur les fixations placées au bon endroit (fixations non incluses).

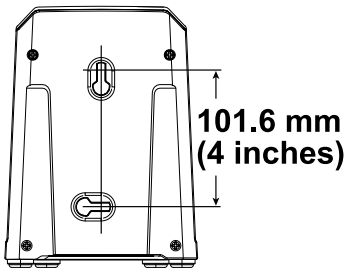

g290534

Figure 3

2

Dépliage du guidon

Aucune pièce requise

Procédure

⚠ ATTENTION

Vous risquez d'endommager les câbles et de rendre l'utilisation de la machine dangereuse si vous pliez ou dépliez mal le guidon.

- **Veillez à ne pas endommager le(s) câble(s) en pliant ou dépliant le guidon.**
- **Vérifiez que le(s) câble(s) passe(nt) bien à l'extérieur du guidon.**
- **Si un câble est endommagé, contactez un concessionnaire-réparateur agréé.**

Important: **Tenez le guidon pendant que vous engagez les verrous du guidon pour éviter de vous pincer les mains.**

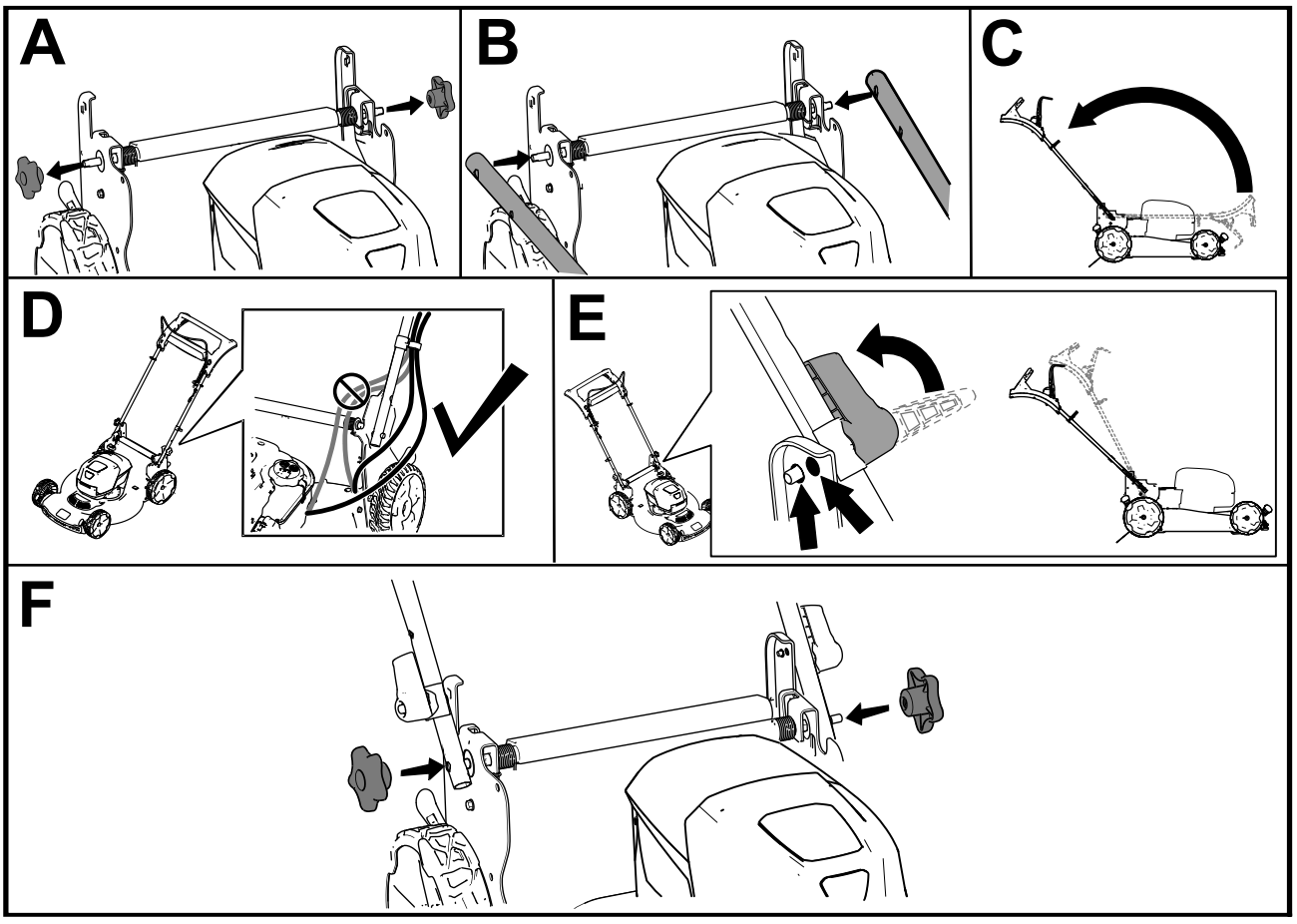

g419633

Figure 4

3

Montage de la barre de commande des lames

Aucune pièce requise

Procédure

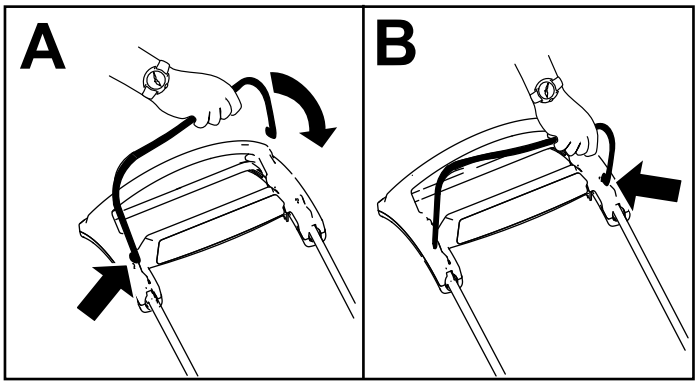

g344378

Figure 5

4

Montage du bac à herbe

Aucune pièce requise

Procédure

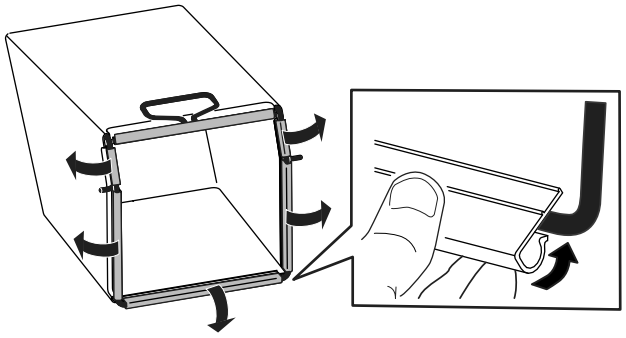

g334351

Figure 6

Vue d'ensemble du produit

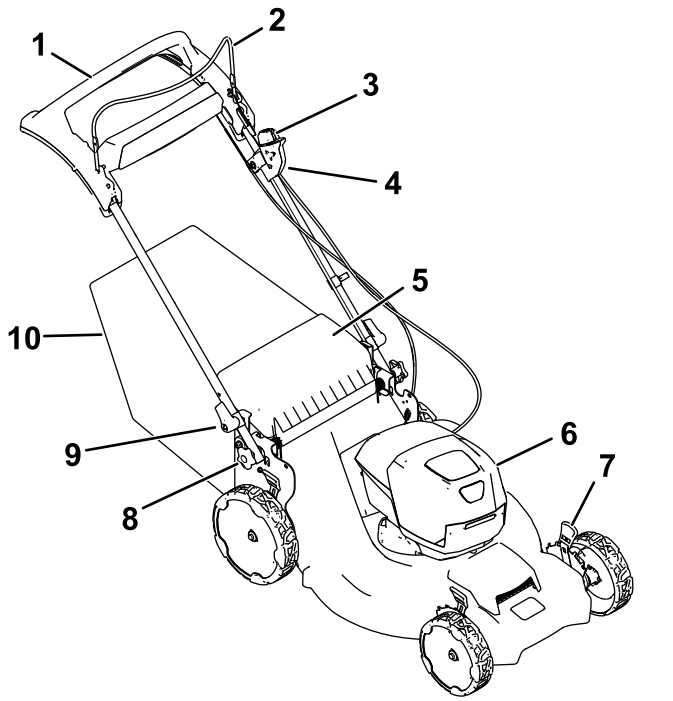

g370554

Figure 7

1. Poignée d'autopropulsion
2. Barre de commande des lames
3. Bouton de démarrage électrique
4. Interrupteur de démarrage électrique
5. Déflecteur arrière
6. Compartiment de la batterie
7. Levier de hauteur de coupe (4)
8. Bouton de réglage de hauteur du guidon
9. Levier du guidon (2)
10. Bac à herbe

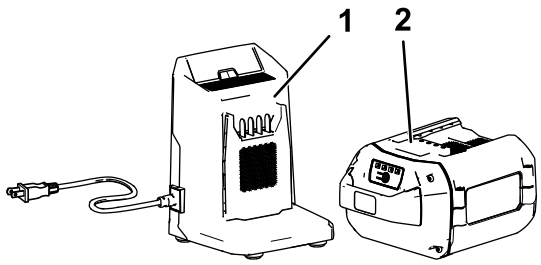

g355813

Figure 8

1. Chargeur de batterie modèle 81802
2. Batterie modèle 81875

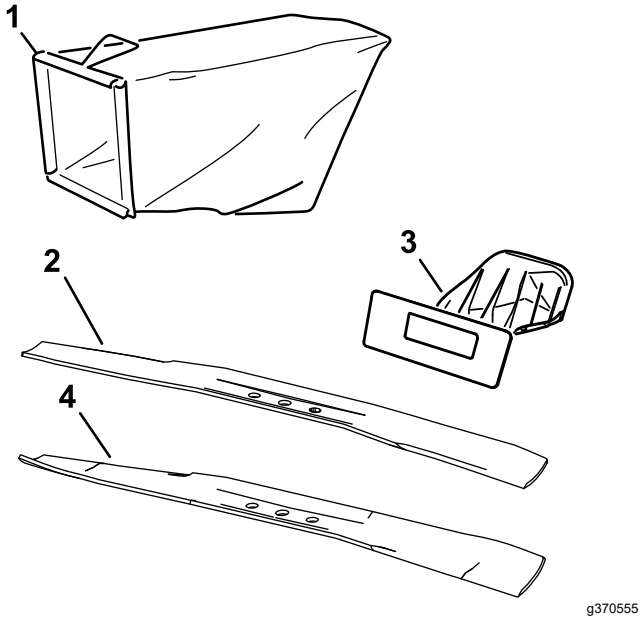

g370555

Figure 9

1. Bac à herbe
2. Lame grand rendement (durée de fonctionnement accrue ; installée par défaut)
3. Obturateur arrière
4. Lame haute performance courbe (coupe et ramassage améliorés ; incluse)

Caractéristiques techniques

Batterie

Modèle	**81875**
Capacité de la batterie	7,5 Ah 405 Wh
Tension batterie selon le fabricant = 60 V max., 54 V nominale. La tension réelle varie en fonction de la charge.	

Chargeur de batterie

Modèle	**81802**
Type	Chargeur de batterie ion-lithium 60 V MAX
Entrée	100 à 240 V c.a. ~2 A 50/60 Hz
Sortie	60 V c.c. ⎓2 A MAX

Plages de températures adéquates

Charger/ranger la batterie entre	5 °C et 40 °C*
Utiliser la batterie entre	-30 °C et 49 °C*
Utiliser la machine entre	0 °C et 49 °C*

*Le temps de charge augmente en dehors de cette plage de température.

Rangez la machine, la batterie et le chargeur dans un local fermé, propre et sec.

Outils et accessoires

Une sélection d'outils et d'accessoires agréés par Toro est disponible pour augmenter et améliorer les capacités de la machine. Pour obtenir la liste de tous les accessoires et outils agréés, contactez votre concessionnaire-réparateur ou votre distributeur Toro agréé, ou rendez-vous sur www.Toro.com.

Pour garantir un rendement optimal et conserver la certification de sécurité de la machine, utilisez uniquement des pièces de rechange et accessoires d'origine Toro. Les pièces de rechange et accessoires d’autres constructeurs peuvent être dangereux.

Utilisation

Remarque: Les côtés gauche et droit de la machine sont déterminés d'après la position d'utilisation normale.

Avant l'utilisation

Installation de la batterie

Important: **Utilisez la batterie uniquement à des températures comprises dans la plage adéquate ; voir Caractéristiques techniques (page 15).**

1. Vérifiez que les évents de la batterie sont exempts de poussière et de débris.
2. Soulevez le couvercle du compartiment de la batterie (A de la Figure 10).
3. Placez le creux dans la batterie en face de la languette sur la machine, et glissez la batterie dans le compartiment jusqu'à ce qu'elle s'enclenche en position (B de la Figure 10).
4. Refermez le couvercle du compartiment de la batterie (C de la Figure 10).

   Remarque: Si le couvercle du compartiment de la batterie ne se ferme pas complètement, cela signifie que la batterie n'est pas parfaitement installée.

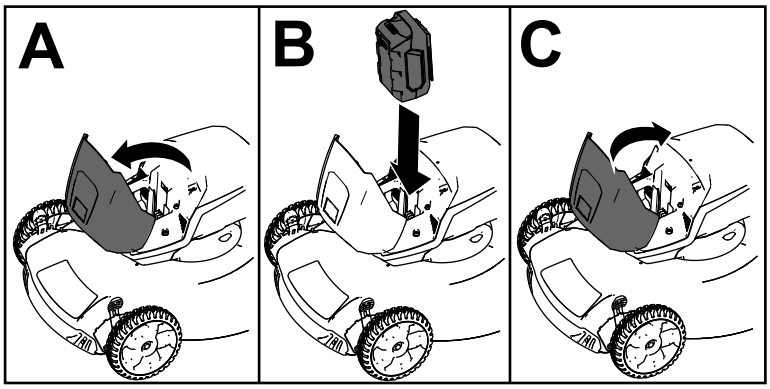

g251221

Figure 10

Réglage de la hauteur du guidon

Vous pouvez élever ou abaisser le guidon à la position qui vous convient le mieux.

Tournez le verrou du guidon, réglez le guidon à l'une de deux positions, puis verrouillez-le à cette position (Figure 11).

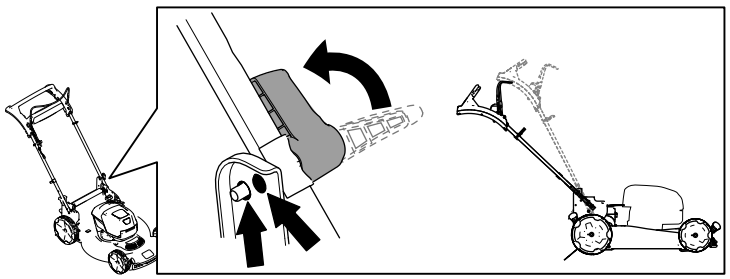

g419634

Figure 11

Réglage de la hauteur de coupe

⚠ DANGER

Lors du réglage de la hauteur de coupe, vous pouvez vous blesser gravement si vos mains touchent une lame en mouvement.

- **Coupez le moteur, retirez la batterie et attendez l'arrêt complet de toutes les pièces mobiles avant de régler la hauteur de coupe.**
- **Ne mettez pas les doigts sous le carter de la tondeuse quand vous réglez la hauteur de coupe.**

Choisissez la hauteur de coupe voulue. Réglez toutes les roues à la même hauteur (Figure 12).

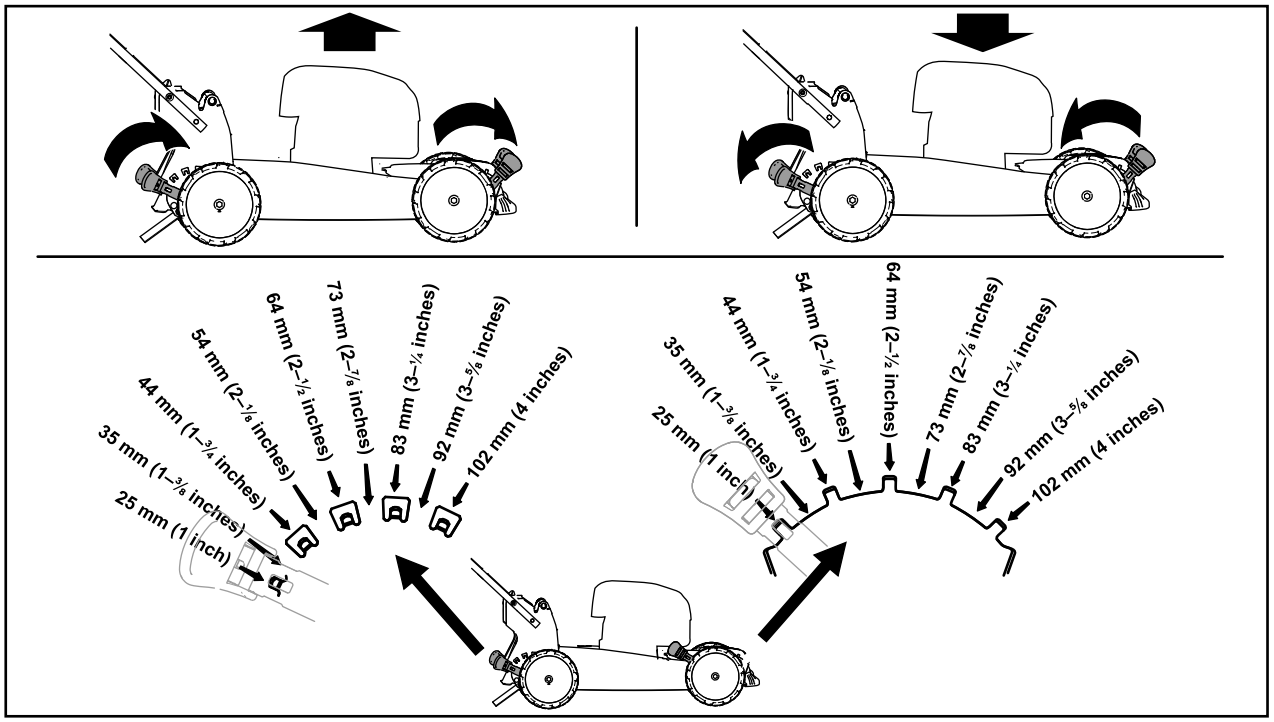

g369225

Figure 12

Pendant l'utilisation

Démarrage de la machine

1. Vérifiez que la batterie est installée dans la machine ; voir Installation de la batterie (page 16).

   Remarque: Si le couvercle du compartiment de la batterie ne se ferme pas complètement, cela signifie que la batterie n'est pas parfaitement installée.
2. Insérez le bouton de démarrage électrique dans l'interrupteur de démarrage électrique (A de la Figure 13).
3. Serrez la barre de commande de la lame contre le guidon (B de la Figure 13).
4. Appuyez sur le bouton de démarrage électrique jusqu'à ce que le moteur démarre (C de la Figure 13).

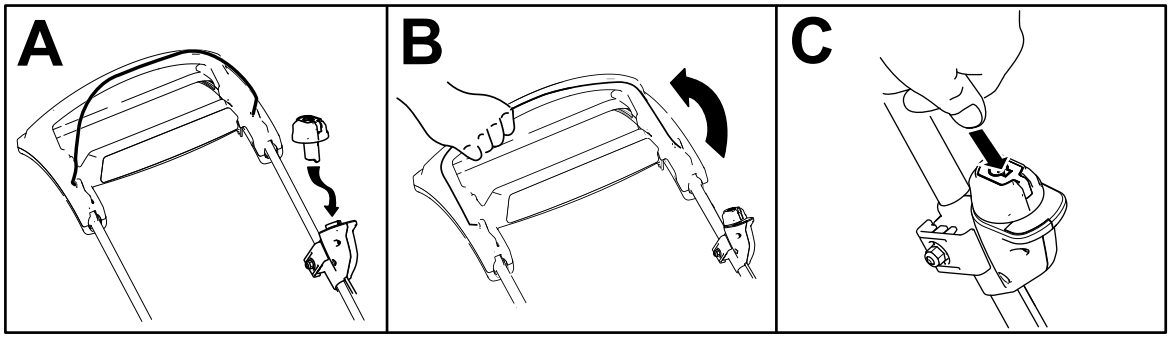

g370586

Figure 13

Utilisation de la commande d'autopropulsion

Pour actionner l'autopropulsion, il vous suffit d'avancer, les mains sur la partie supérieure du guidon et les coudes serrés ; la machine avance automatiquement à votre rythme (Figure 14).

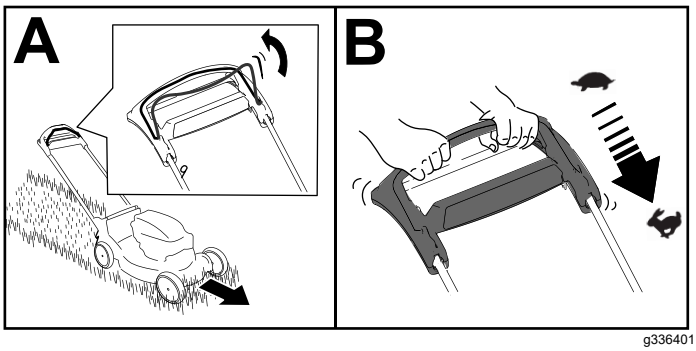

g336401

Figure 14

Remarque: Si vous avez des difficultés à faire reculer la machine après avoir utilisé l'autopropulsion, immobilisez-vous, laissez vos mains en place et laissez la machine avancer de quelques centimètres pour désengager la transmission aux roues. Vous pouvez aussi essayer d'atteindre la poignée en métal, située juste sous la partie supérieure du guidon, et de pousser la machine en avant sur quelques centimètres. Si vous avez des difficultés à faire reculer la machine, contactez un concessionnaire-réparateur agréé.

Réglage de la vitesse de la lame

Cette machine dispose de 2 réglages de vitesse de la lame : AUTO et MAX.

- À la position AUTO, la vitesse de la lame est automatiquement réglée pour assurer un meilleur rendement ; les modifications des conditions de coupe sont détectées et la vitesse de la lame augmente lorsque cela est nécessaire pour maintenir qualité de coupe.
- À la position MAX, la lame tourne à la vitesse maximale en permanence.

Tournez le bouton de démarrage électrique dans le commutateur de démarrage électrique à l'une ou l'autre de position pour régler la vitesse de la lame (Figure 15).

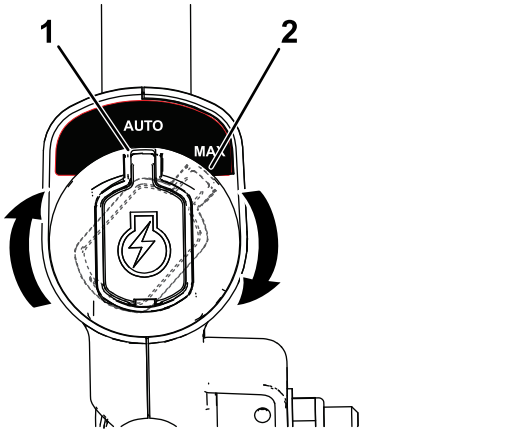

g337279

Figure 15

1. Position AUTO
2. Position MAX

Arrêt de la machine

1. Relâchez la barre de commande de la lame (A de la Figure 16).
2. Retirez le bouton de démarrage électrique de l'interrupteur de démarrage électrique (B de la Figure 16).
3. Enlevez la batterie ; voir Retrait de la batterie de la machine (page 20).

   Remarque: Enlevez la batterie chaque fois que vous n'utilisez pas la machine.

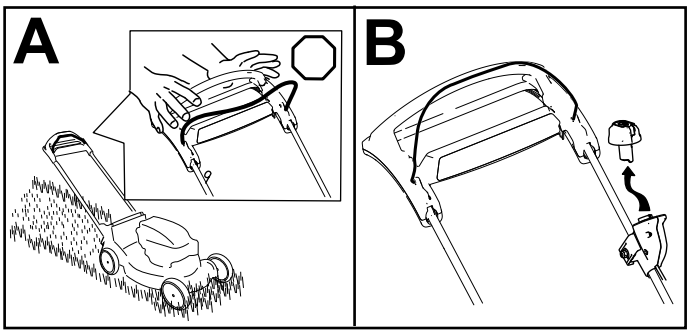

g370557

Figure 16

Retrait de la batterie de la machine

1. Soulevez le couvercle du compartiment de la batterie.
2. Appuyez sur le verrou de la batterie pour la débloquer et l'enlever.
3. Refermez le couvercle du compartiment de la batterie.

Recyclage de l'herbe coupée

À la livraison, votre machine est prête à recycler l'herbe et les feuilles coupées pour nourrir votre pelouse.

Important: **Vérifiez que l'obturateur d'éjection arrière est bien verrouillé en place. Pour bloquer l'obturateur, soulevez le déflecteur arrière (A de la Figure 17), et enfoncez fermement l'obturateur jusqu'à ce qu'il s'enclenche en place (B de la Figure 17).**

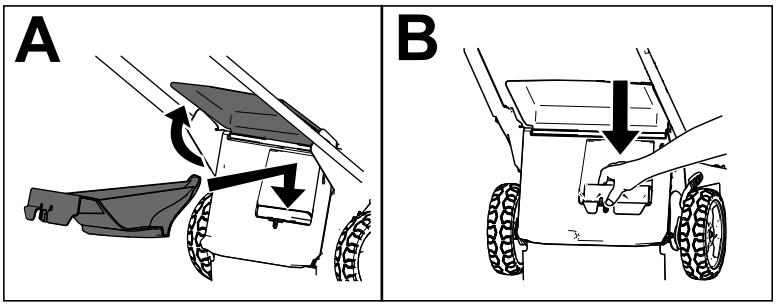

g378112

Figure 17

Remarque: Pour déverrouiller l'obturateur arrière, tournez le levier situé dessus vers la droite (Figure 18).

Ramassage de l'herbe coupée

Utilisez le bac à herbe pour recueillir les débris d'herbe et de feuilles déposés sur la pelouse.

Remarque: Par défaut, cette machine est équipée d'une lame de type « économie » qui offre une meilleure autonomie ; elle comprend aussi une lame haute performance optionnelle qui améliore le ramassage et les performances. Avant de ramasser l'herbe, installez la lame haute performance ; voir Remplacement de la lame (page 26).

Montage du bac à herbe

1. Coupez le moteur de la machine et attendez l'arrêt complet de toutes les pièces mobiles ; voir Arrêt de la machine (page 20).
2. Retirez la batterie de la machine ; voir Retrait de la batterie de la machine (page 20).
3. Soulevez le déflecteur arrière et gardez-le dans cette position (A de la Figure 18).
4. Retirez l'obturateur d'éjection arrière en appuyant sur le verrou avec le pouce et en tirant l'obturateur hors de la machine (B et C de Figure 18).
5. Placez les extrémités de la tige du bac dans les crans à la base du guidon et basculez le bac d'avant en arrière pour vous vérifier que les extrémités de la tige sont bien engagées au fond des deux crans (D de Figure 18).
6. Abaissez le déflecteur arrière jusqu'à ce qu'il repose sur le bac à herbe.

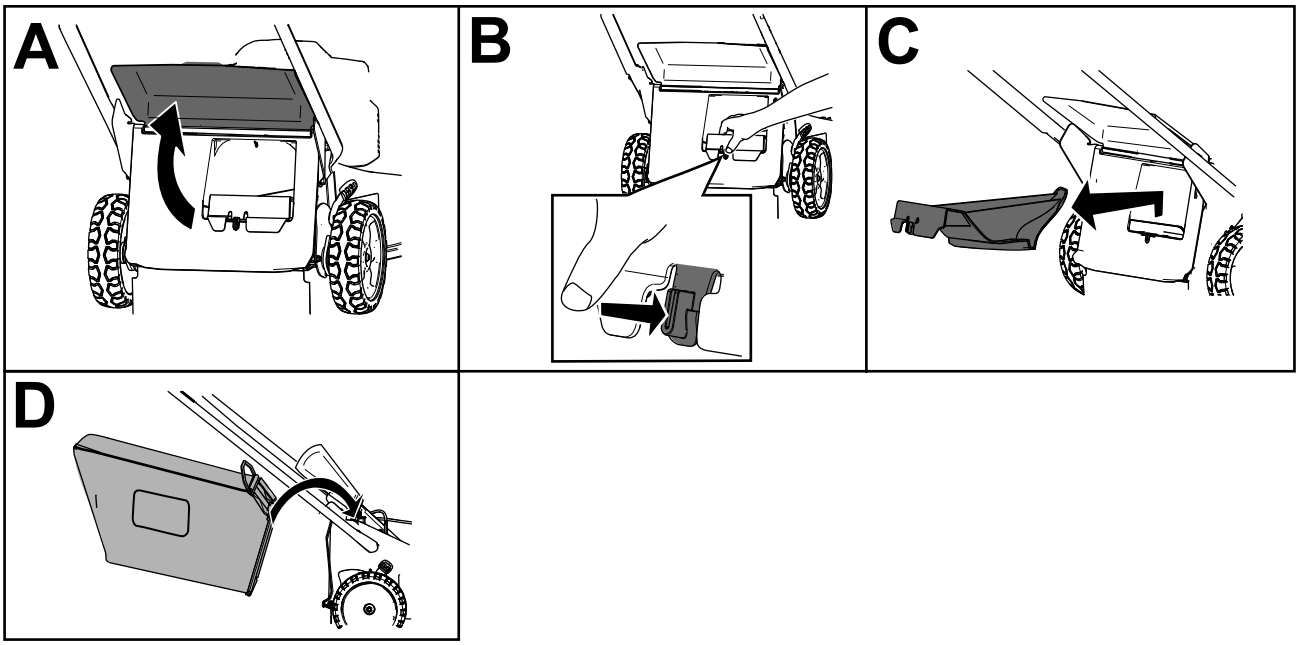

g367752

Figure 18

Retrait du bac à herbe

⚠ DANGER

De l'herbe ou autres débris peuvent être projetés par l'ouverture dans le carter de la machine si elle n'est pas fermée. Ces débris peuvent être projetés avec une force suffisante pour infliger des blessures graves, voire mortelles, à l'utilisateur ou aux personnes à proximité.

- **Si vous enlevez le bac à herbe, ne démarrez jamais la machine avant d'avoir mis en place l'obturateur d'éjection.**
- **N'ouvrez jamais le déflecteur arrière de la machine quand elle est en marche.**

1. Arrêtez la machine et attendez l'arrêt complet de toutes les pièces mobiles.
2. Relevez le déflecteur arrière.
3. Sortez la tige du bac à herbe des crans à la base du guidon (A de Figure 18).
4. Installez l'obturateur d'éjection (B de Figure 18).
5. Abaissez le déflecteur arrière (C de Figure 18).

Conseils d'utilisation

Conseils de tonte généraux

- Inspectez la zone de travail et débarrassez-la de tout objet pouvant être projeté par la machine.
- Évitez de heurter des obstacles avec la lame. Ne passez jamais intentionnellement sur un objet quel qu'il soit.
- Si la machine heurte un obstacle ou commence à vibrer, coupez immédiatement le moteur de la machine, attendez l'arrêt complet de toutes les pièces mobiles, enlevez la batterie et vérifiez que la machine n'est pas endommagée.
- Pour obtenir des résultats optimaux, installez une lame Toro neuve au début de la saison de tonte ou quand cela est nécessaire.

La tonte

- Ne tondez l'herbe que sur un tiers de sa hauteur à chaque fois. Pour une meilleure qualité de coupe, une plus grande autonomie et un meilleur ramassage, tondez l'herbe à une hauteur de coupe plus élevée.
- N'utilisez pas une hauteur de coupe inférieure à 51 mm, sauf si l'herbe est clairsemée ou à la fin de l'automne quand la pousse commence à ralentir.
- Si l'herbe fait plus de 15 cm, effectuez un premier passage à vitesse réduite à la hauteur de coupe la plus haute. Effectuez ensuite un deuxième passage à une hauteur de coupe inférieure pour obtenir une coupe plus esthétique. L'herbe trop haute risque d'obstruer la machine et de faire caler le moteur.
- L'herbe et les feuilles humides ont tendance à s'agglomérer sur la pelouse et peuvent obstruer la machine et faire caler le moteur. Évitez de tondre quand l'herbe est humide.
- Soyez conscient des risques d'incendie par temps très sec, respectez tous les avertissements locaux relatifs aux incendies, et ne laissez pas l'herbe et les feuilles sèches s'accumuler sur la machine.
- Alternez la direction de la tonte. Cela permet de disperser les déchets plus uniformément et d'obtenir une fertilisation plus homogène.
- Si l'aspect de la pelouse tondue n'est pas satisfaisant, essayez une ou plusieurs des solutions suivantes :
  - Remplacez la lame ou faites-la aiguiser.
  - Tondez en avançant plus lentement.
  - Augmentez la hauteur de coupe.
  - Tondez plus souvent.
  - Empiétez sur les passages précédents pour tondre une largeur de bande réduite.

Hachage des feuilles

- Après la tonte, 50 % de la pelouse doit être visible sous la couche de feuilles hachées. Vous devrez peut-être repasser plusieurs fois sur les feuilles.
- Si la couche de feuilles sur la pelouse fait plus de 13 cm d'épaisseur, utilisez une hauteur de coupe plus élevée, puis faites un second passage à la hauteur de coupe désirée.
- Ralentissez la vitesse de tonte si les feuilles ne sont pas hachées assez menues.

Après l'utilisation

Charge de la batterie

Important: **La batterie n'est pas complètement chargée à l'achat. Avant d'utiliser l'outil pour la première fois, placez la batterie dans le chargeur et chargez-la jusqu'à ce que les diodes indiquent qu'elle est complètement chargée. Lisez toutes les consignes de sécurité.**

Important: **Chargez la batterie uniquement à une température comprise dans la plage adéquate ; voir Caractéristiques techniques (page 15).**

Remarque: À tout moment, appuyez sur le bouton indicateur de charge de la batterie pour afficher la charge actuelle (LED).

1. Vérifiez que les prises d'air et les bornes de charge de la batterie et du chargeur sont exemptes de poussière et de débris.

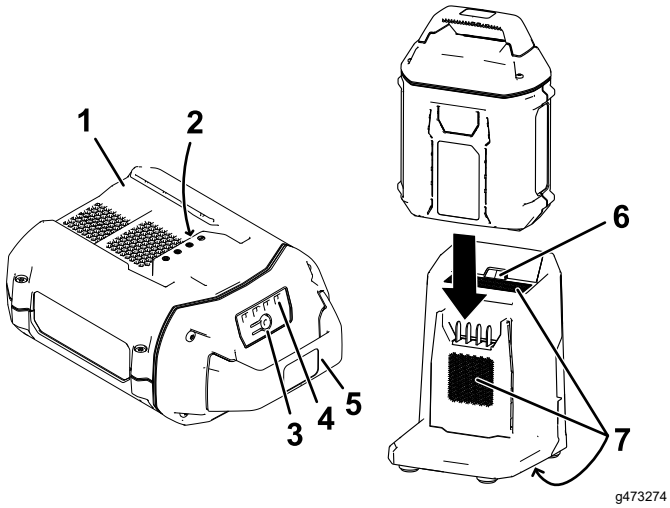

Figure 19

1. Creux de la batterie
2. Bornes des batteries
3. Bouton indicateur de charge
4. Diodes (charge actuelle)
5. Guidon
6. LED du chargeur
7. Prises d'air du chargeur

2. Placez le creux de la batterie (Figure 19) devant la languette du chargeur.
3. Insérez la batterie dans le chargeur jusqu'à ce qu'elle soit complètement enclenchée (Figure 19).
4. Pour retirer la batterie du chargeur, faites-la glisser vers l'arrière.
5. Reportez-vous au tableau ci-dessous pour interpréter les indications de la LED du chargeur de batterie.

Symboles du chargeur	LED	Indication
	Clignotement vert	Batterie en charge
100%	Verte	Batterie chargée
	Rouge	La température de la batterie et/ou du chargeur est supérieure ou inférieure à la plage appropriée.
!	Clignotement rouge	Anomalie de charge de la batterie*
	Éteinte	Pas de batterie présente

*Voir Dépistage des défauts (page 29) pour plus d'informations.

Important: **Vous pouvez laisser la batterie dans le chargeur pendant une courte période entre deux utilisations.**

Si la batterie ne doit pas servir pendant une période prolongée, retirez-la du chargeur ; voir Remisage (page 28).

Nettoyage du dessous de la machine

Nettoyer sous de la machine depuis la position d'utilisation

Périodicité des entretiens: Après chaque utilisation

⚠ ATTENTION

Des débris peuvent être délogés et éjectés de sous la machine.

- **Portez une protection oculaire.**
- **Restez à la position d'utilisation (derrière le guidon) quand le moteur est en marche.**
- **N'autorisez personne à pénétrer dans la zone de travail.**

Pour obtenir des résultats optimaux, nettoyez rapidement la machine après la tonte.

1. Abaissez la machine à la hauteur de coupe la plus basse. Voir Réglage de la hauteur de coupe (page 17).
2. Si le bac à herbe est installé, enlevez-le ; voir Retrait du bac à herbe (page 22).
3. Placez la machine sur une surface plane et revêtue.
4. Lavez la surface sous le volet arrière (le cas échéant) au point où l'herbe coupée passe de la face inférieure de la machine au bac de ramassage.
5. Mettez le moteur en marche et engagez la lame, puis dirigez un jet d'eau devant la roue arrière droite (Figure 20).

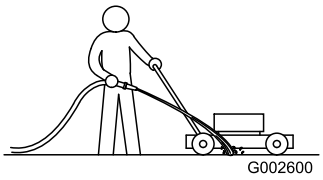

g002600

Figure 20

6. Lorsqu'il ne reste plus d'herbe sur la lame, arrêtez l'eau et amenez la machine à un endroit sec.
7. Mettez le moteur en marche et laissez-le tourner quelques minutes pour sécher le dessous de la machine.
8. Arrêtez le moteur et laissez-le refroidir.

Nettoyer le dessous de la machine en position de rangement vertical

1. Placez la machine à la verticale en position de rangement ; voir Rangement de la machine à la verticale (page 25).
2. Lavez les déchets d'herbe agglomérés sous la machine.

Pliage du guidon

⚠ ATTENTION

Vous risquez d'endommager les câbles et de rendre l'utilisation de la machine dangereuse si vous pliez ou dépliez mal le guidon.

- **Veillez à ne pas endommager le(s) câble(s) en pliant ou dépliant le guidon.**
- **Vérifiez que le(s) câble(s) passe(nt) bien à l'extérieur du guidon.**
- **Si un câble est endommagé, contactez un concessionnaire-réparateur agréé.**

1. Retirez le bouton de démarrage électrique (Figure 21).

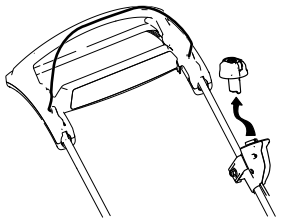

g370561

Figure 21

2. Tenez le guidon pendant que vous désengagez les verrous du guidon pour éviter de vous pincer les mains.
3. Desserrez les verrous du guidon jusqu'à ce que la moitié supérieure bouge librement.
4. Rabattez le guidon complètement en avant, comme montré à la Figure 22.

   Important: **Faites passer les câbles à l'extérieur des verrous quand vous repliez le guidon.**

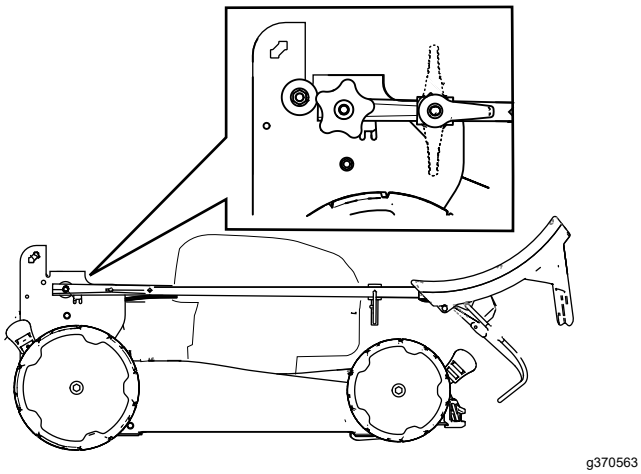

g370563

Figure 22

5. Pour déplier le guidon, voir 2 Dépliage du guidon (page 12).

Rangement de la machine à la verticale

Pendant ou en dehors de la saison de tonte, vous pouvez ranger la machine à la verticale pour minimiser l'encombrement.

⚠ DANGER

La position verticale expose le dessous de la machine.

- **Retirez la batterie et le bouton de démarrage électrique avant de placer la machine en position verticale.**
- **Ne transportez pas la machine lorsqu'elle est en position verticale.**
- **N'essayez pas de démarrer la machine lorsqu'elle est en position verticale.**

1. Vérifiez que la hauteur de coupe de la machine est réglée à 92 mm ou moins. Si ce n'est pas le cas, réduisez-la ; voir Réglage de la hauteur de coupe (page 17).
2. Ouvrez les verrous du guidon (Figure 23).

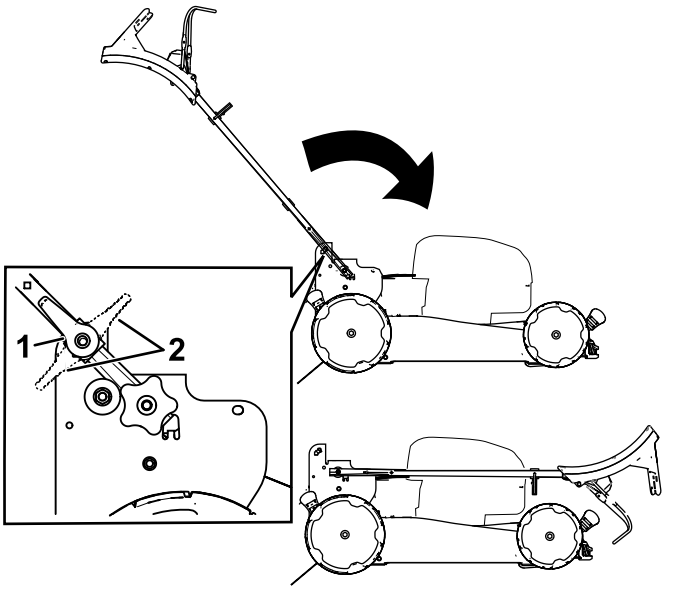

g370560

Figure 23

1. Verrou désengagé
2. Verrou de guidon engagé

3. Rabattez le guidon complètement en avant (Figure 23).

   Important: **Faites passer les câbles à l'extérieur des boutons quand vous pliez le guidon.**
4. Engagez les verrous du guidon.
5. Soulevez l'avant de la machine par le guidon et amenez-la jusqu'au lieu de rangement (Figure 24).

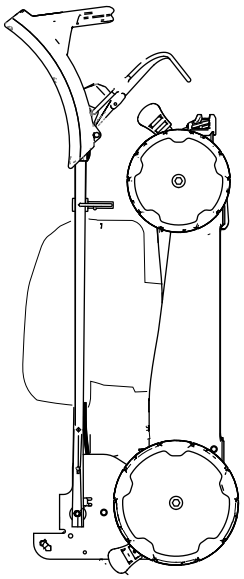

g367781

Figure 24

Entretien

Enlevez le bouton de démarrage électrique et la batterie de la machine avant de faire l'entretien ou de nettoyer la machine.

Vous devez toujours couper le moteur, attendre l'arrêt complet de toutes les pièces mobiles et laisser refroidir la machine, avant de la régler, la nettoyer ou la remiser.

Utilisez uniquement les pièces et accessoires de rechange recommandés par le fabricant.

Inspectez et faites l'entretien de la machine régulièrement. Ne confiez la réparation de la machine qu'à un concessionnaire-réparateur agréé.

Remarque: Les côtés gauche et droit de la machine sont déterminés d'après la position d'utilisation normale.

Programme d'entretien recommandé

Périodicité d'entretien	Procédure d'entretien
Après chaque utilisation	• Enlevez l'herbe coupée et autres débris accumulés sous la machine.
Une fois par an	• Remplacez les lames ou faites-les aiguiser (plus souvent si elles s'émoussent rapidement).

Remplacement de la lame

Périodicité des entretiens: Une fois par an

***Important: Vous aurez besoin d'une clé dynamométrique pour monter la lame correctement*. Si vous n'en possédez pas ou si vous ne vous sentez pas capable d'effectuer cette procédure, adressez-vous à un concessionnaire-réparateur agréé.**

Si la lame est endommagée ou fêlée, remplacez-la immédiatement. Si la lame est émoussée ou ébréchée, faites-la aiguiser et équilibrer ou remplacez-la.

⚠ ATTENTION

Quand vous faites l'entretien de la lame, celle-ci peut encore bouger même si l'alimentation électrique est coupée. La lame est tranchante et vous pouvez vous blesser gravement à son contact.

- **N'approchez pas les mains ou les pieds d'une lame en mouvement.**
- **Portez des gants pour effectuer l'entretien de la lame.**

1. Retirez le bouton de démarrage électrique et la batterie de la machine.
2. Immobilisez la lame avec un morceau de bois (Figure 25).
3. Déposez la lame et conservez les fixations (Figure 25).

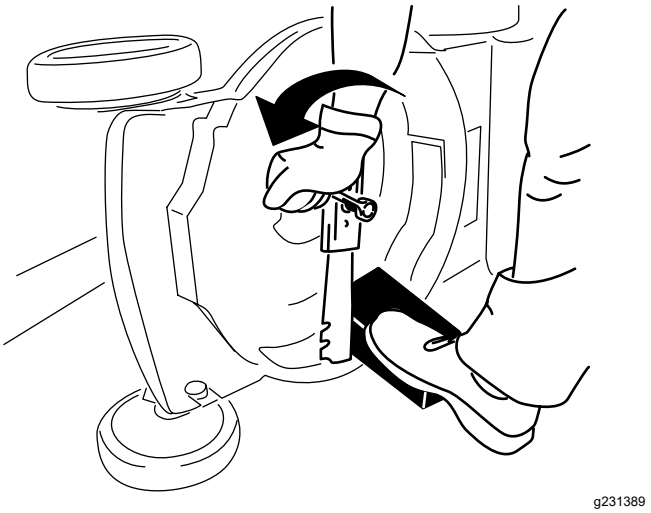

g231389

Figure 25

4. Montez la nouvelle lame et toutes les fixations (Figure 26).

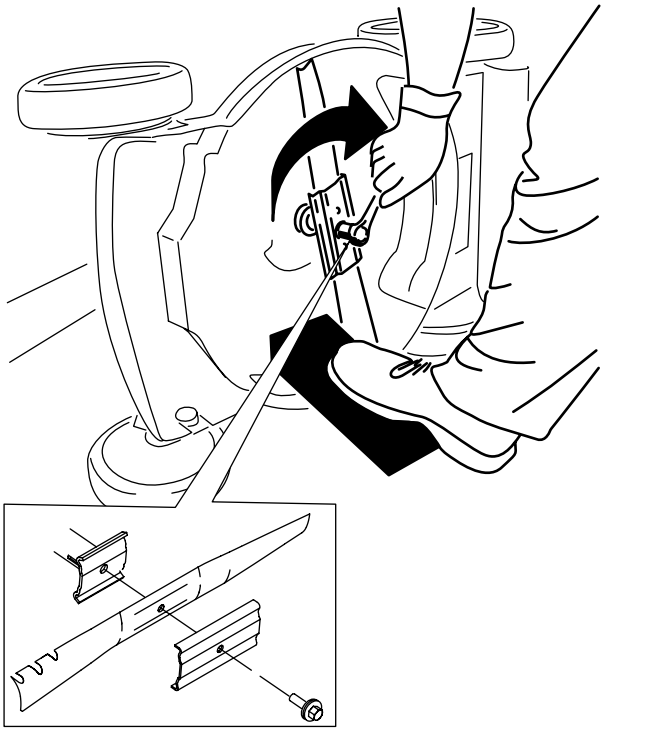

g231390

Figure 26

Important: **Dirigez les ailettes de la lame vers le carter de la machine.**

5. **À l'aide d'une clé dynamométrique, serrez le boulon de la lame à 88 N·m.**

Réglage de l'autopropulsion

Modèles autopropulsés seulement

Lorsque vous remplacez un câble de commande d'autopropulsion ou que l'autopropulsion est déréglée, vous devez régler la commande d'autopropulsion.

1. Tournez l'écrou de réglage dans le sens antihoraire pour desserrer le réglage du câble (Figure 27).

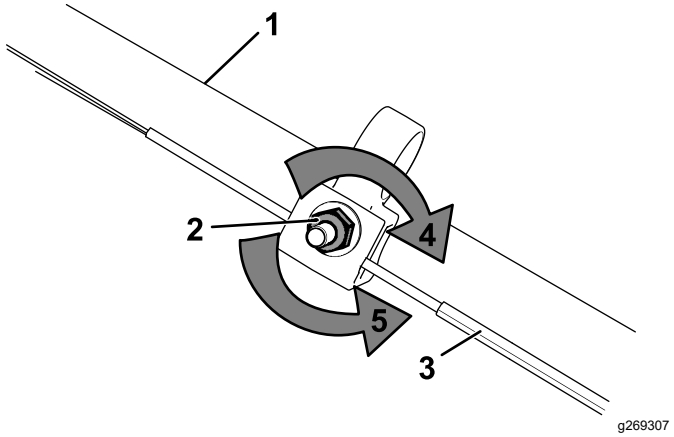

g269307

Figure 27

1. Guidon (côté gauche)
2. Écrou de réglage
3. Câble d'autopropulsion
4. Tourner l'écrou dans le sens horaire pour serrer le réglage
5. Tourner l'écrou dans le sens antihoraire pour desserrer le réglage

2. Ajustez la tension du câble (Figure 27) en le tirant en arrière ou en le poussant en avant puis en le maintenant à cette position.

   Remarque: Poussez le câble vers le moteur pour accroître la traction et éloignez-le du moteur pour réduire la traction.

3. Tournez l'écrou de réglage dans le sens horaire pour serrer le réglage du câble.

   Remarque: Serrez l'écrou solidement avec une clé à douille ou à molette.

Préparation de la batterie pour le recyclage

Important: **Après avoir retiré la batterie, recouvrez les bornes de ruban adhésif épais. N'essayez pas de détruire ou de démonter la batterie ni de déposer aucun de ses composants.**

Contactez votre municipalité ou votre concessionnaire -réparateur Toro agréé pour plus d'informations sur le recyclage responsable de la batterie.

Remisage

Important: **Remisez la machine, la batterie et le chargeur uniquement à des températures comprises dans la plage adéquate ; voir Caractéristiques techniques (page 15).**

Important: **Si vous remisez la batterie à la fin de la saison, chargez-la jusqu'à ce que 2 ou 3 de ses diodes soient vertes. Ne remisez pas une batterie complètement chargée ou complètement déchargée. Avant de remettre la machine en service, chargez la batterie jusqu'à ce que la LED gauche du chargeur devienne vert ou que les 4 LED de la batterie deviennent vertes.**

- Débranchez le produit de l'alimentation (autrement dit, retirez la batterie et le bouton de démarrage électrique) et recherchez tout dommage éventuel après utilisation.
- Ne remisez pas la machine ou le chargeur en laissant la batterie dessus.
- Débarrassez le produit de tout corps étranger.
- Lorsque la machine ne sert pas, rangez-la ainsi que le bouton de démarrage électrique, la batterie et le chargeur de batterie hors de portée des enfants.
- Tenez la machine, la batterie et le chargeur à l'écart des agents corrosifs, tels que produits chimiques de jardinage et sels de déglaçage.
- Pour réduire les risques de blessures graves, ne rangez pas la batterie à l'extérieur ou dans un véhicule.
- Rangez la machine, la batterie et le chargeur dans un local fermé, propre et sec.

Dépistage des défauts

Effectuez uniquement les opérations décrites dans ces instructions. Tout autre contrôle, entretien ou réparation doit être réalisé par un centre d'entretien agréé ou un spécialiste qualifié si vous n'arrivez pas à résoudre le problème vous-même.

Problème	Cause possible	Mesure corrective
La machine ne démarre pas.	1. La batterie n'est pas parfaitement installée dans la machine. 2. La batterie n'est pas chargée. 3. La batterie est endommagée 4. La machine présente un autre problème électrique.	1. Retirez la batterie et remettez-la en place dans la machine, en prenant soin de l'insérer et de l'enclencher complètement. 2. Enlevez la batterie de la machine et chargez-la. 3. Remplacez la batterie. 4. Contactez un concessionnaire-réparateur agréé.
La machine ne fonctionne pas ou fonctionne par intermittence.	1. Les fils de la batterie sont couverts d'humidité. 2. La batterie n'est pas parfaitement installée dans l'outil.	1. Laissez sécher ou essuyez la batterie. 2. Enlevez et remettez la batterie en place dans l'outil, en vérifiant qu'elle est complètement insérée et enclenchée.
La machine n'atteint pas sa pleine puissance.	1. La capacité de charge de la batterie est trop faible. 2. Les évents de la batterie sont bouchés.	1. Retirez la batterie de la machine et chargez-la complètement. 2. Nettoyez les évents.
La batterie se décharge rapidement.	1. La température de la batterie est supérieure ou inférieure à la plage de température appropriée. 2. La machine est surchargée.	1. Placez la batterie dans un endroit sec, où la température est comprise entre 5 et 40 °C. 2. Augmentez la hauteur de coupe ou tondez plus lentement.
Le chargeur de batterie ne fonctionne pas.	1. La température du chargeur de batterie est supérieure ou inférieure à la plage de température adéquate. 2. La prise sur laquelle le chargeur est branché n'est pas sous tension.	1. Débranchez le chargeur de batterie et placez-le dans un endroit sec où la température est comprise entre 5 et 40 °C. 2. Demandez à un électricien qualifié de réparer la prise.
La machine n'avance pas automatique-ment.	1. Le câble de commande d'autopropulsion est déréglé ou endommagé.	1. Réglez le câble de commande d'autopropulsion. Remplacez le câble au besoin.
La LED du chargeur de batterie est rouge.	1. La température du chargeur de batterie et/ou de la batterie est supérieure ou inférieure à la plage de température adéquate.	1. Débranchez le chargeur de batterie et placez-le, ainsi que la batterie, dans un endroit sec où la température est comprise entre 5 et 40 °C.
La LED du chargeur de batterie clignote en rouge.	1. Une erreur de communication s'est produite entre la batterie et le chargeur. 2. La batterie est faible.	1. Retirez la batterie du chargeur, débranchez le chargeur de la prise et patientez 10 secondes. Rebranchez le chargeur dans la prise et insérez la batterie dans le chargeur. Si la LED du chargeur clignote encore en rouge, répétez cette procédure. Si la LED du chargeur clignote toujours en rouge après 2 tentatives, mettez la batterie au rebut correctement dans un centre de recyclage de batteries. 2. Contactez votre concessionnaire-réparateur agréé si la batterie est sous garantie, ou mettez la batterie au rebut correctement dans un centre de recyclage de batteries.

Problème	Cause possible	Mesure corrective
La machine émet un bip sonore.	1. La batterie n'est pas chargée. 2. La machine n'est pas dans une position sûre pour l'utilisation. 3. La machine est surchargée. 4. La machine présente un autre problème électrique.	1. Enlevez la batterie de la machine et chargez-la. 2. N'inclinez pas la machine excessivement pendant l'utilisation. 3. Augmentez la hauteur de coupe ou tondez plus lentement. 4. Essayez les autres solutions de dépannage ; si l'alarme continue de retentir, contactez un concessionnaire-réparateur agréé.
La qualité de la coupe a diminué ou n'est pas satisfaisante.	1. La lame est émoussée. 2. Des débris sont accumulés sur le plateau de coupe.	1. Faire aiguiser ou remplacer la lame. 2. Nettoyez le dessous de la machine.
Le ramassage est réduit ou insatisfaisant.	1. La machine est surchargée. 2. Des débris se sont accumulés dans le bac.	1. Augmentez la hauteur de coupe. 2. Éliminez la poussière et les débris à l'intérieur du bac.
La tonte n'est pas régulière.	1. La lame est émoussée. 2. Le plateau de coupe est endommagé.	1. Faire aiguiser ou remplacer la lame. 2. Contactez un concessionnaire-réparateur agréé.
La machine vibre.	1. La lame est faussée ou endommagée.	1. Examinez la lame et remplacez-la si nécessaire.

Remarques:



Count on it.