Form No. 3474-491 Rev A

TORO®

Count on it.

Manuale dell'operatore

Tosaerba eSuper Recycler® eC53AST da 53 cm Flex-Force Power System®

Nº del modello 21695—Nº di serie 415000000 e superiori

Registrate il vostro prodotto presso www.Toro.com.
Traduzione dell'originale (IT)

3474-491

Non manomettete o disattivate i dispositivi di sicurezza sulla macchina e verificatene il corretto funzionamento regolarmente. Non tentate di regolare o manomettere il comando di velocità del motore: così facendo potreste creare condizioni operative non sicure e determinare infortuni personali.

Questo prodotto è conforme a tutte le direttive europee pertinenti; vedere i dettagli nella Dichiarazione di conformità specifica del prodotto, fornita a parte.

⚠ AVVERTENZA

CALIFORNIA
Avvertenza norma "Proposition 65"

Il cavo di alimentazione di questo prodotto contiene piombo, sostanza chimica che nello Stato della California è considerata causa di anomalie e di altre problematiche della riproduzione. Lavate le mani dopo averlo maneggiato.

L'utilizzo del presente prodotto potrebbe esporre a sostanze chimiche che nello Stato della California sono considerate cancerogene e causa di anomalie congenite o di altre problematiche della riproduzione.

Introduzione

Questo tosaerba con operatore a terra per tappeti erbosi a lama rotante è destinato all'utilizzo da parte di operatori professionisti a contratto. Il suo scopo è quello di tagliare l'erba di prati ben tenuti di complessi residenziali o proprietà commerciali. È progettato per utilizzare pacchi batteria Flex-Force Power System® agli ioni di litio da 60 V. Questi pacchi batteria sono progettati per essere caricati esclusivamente con caricabatterie Flex-Force™ per batterie agli ioni di litio da 60 V. L'utilizzo di questi prodotti per scopi non conformi alle funzioni per cui sono stati concepiti può essere pericoloso per voi e gli astanti.

Leggete attentamente queste informazioni al fine di utilizzare e mantenere correttamente il prodotto e di evitare infortuni e danni. Voi siete responsabili del corretto utilizzo del prodotto, all'insegna della sicurezza.

Visitate il sito www.Toro.com per maggiori informazioni, compresi suggerimenti sulla sicurezza, materiali di formazione, informazioni sugli accessori, assistenza nella localizzazione di un rivenditore o per registrare il vostro prodotto.

Per assistenza, ricambi originali Toro o ulteriori informazioni, rivolgetevi a un Distributore Toro autorizzato o a un Centro Assistenza Toro, e abbiate sempre a portata di mano il numero del modello e il numero di serie del prodotto. Figura 1 indica la posizione del numero di modello e di serie sul prodotto. Scrivete i numeri nell'apposito spazio.

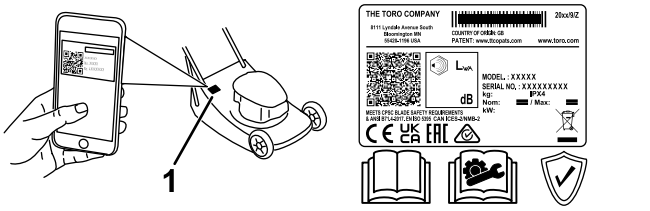

g435344

Figura 1

1. Adesivo del numero del modello e del numero di serie

Scrivete il numero del modello e il numero di serie nello spazio seguente:

Nº del modello _____

Nº di serie _____

Simbolo di avviso di sicurezza

Il simbolo di avviso di sicurezza (Figura 2) mostrato in questo manuale e sulla macchina richiama la vostra attenzione su importanti messaggi di sicurezza di cui dovrete seguire le indicazioni per evitare incidenti.



g000502

Figura 2
Simbolo di avviso di sicurezza

Il simbolo di avviso di sicurezza compare sopra l'informazione che vi avverte di azioni o situazioni non sicure ed è seguito dalla parola **PERICOLO**, **AVVERTENZA** o **ATTENZIONE**.

PERICOLO indica una situazione di pericolo imminente che, se non evitata, **determina** la morte o gravi infortuni.

AVVERTENZA indica una situazione di pericolo potenziale che, se non evitata, **potrebbe determinare** la morte o gravi infortuni.

ATTENZIONE indica una situazione di pericolo potenziale che, se non evitata, **potrebbe determinare** infortuni lievi o moderati.

© 2025—The Toro® Company

Tutti i diritti sono riservati

Per evidenziare le informazioni vengono utilizzate anche altre due parole. **Importante** indica informazioni meccaniche di particolare importanza, e **Nota** evidenzia informazioni generali di particolare rilevanza.

Indice

Simbolo di avviso di sicurezza 2
Sicurezza 3
Avvertenze di sicurezza generali sulla macchina 3
Avvisi di sicurezza per il tosaerba 6
Ulteriori avvertenze di sicurezza 6
Adesivi di sicurezza e informativi 9
Preparazione 11
1 Montaggio del caricabatterie (opzionale) 11
2 Apertura della stegola 12
3 Montaggio della barra di comando della lama 13
4 Montaggio del cesto di raccolta 13
Quadro generale del prodotto 14
Specifiche 15
Attrezzi/accessori 15
Prima dell'uso 16
Montaggio del pacco batteria 16
Regolazione dell'altezza della stegola 16
Regolazione dell'altezza di taglio 17
Durante l'uso 18
Avviamento della macchina 18
Utilizzo della trazione automatica 18
Regolazione della velocità delle lame 19
Spegnimento della macchina 20
Rimozione del pacco batteria dalla macchina 20
Riciclaggio dello sfalcio 20
Utilizzo del cesto di raccolta 21
Suggerimenti 22
Dopo l'uso 23
Ricarica del pacco batteria 23
Pulizia sotto la macchina 24
Chiusura della stegola 25
Rimessaggio della macchina in posizione verticale. 26
Manutenzione 27
Programma di manutenzione raccomandato 27
Sostituzione della lama 27
Regolazione della trazione automatica 28
Preparazione del pacco batteria per il riciclaggio 28
Rimessaggio 29
Localizzazione guasti 30

Sicurezza

Avvertenze di sicurezza generali sulla macchina

⚠ AVVERTENZA

Leggete tutte le avvertenze di sicurezza, le istruzioni, le illustrazioni e le specifiche fornite con questo utensile elettrico. Il mancato rispetto di tutte le istruzioni elencate di seguito può causare scosse elettriche, incendi e/o gravi lesioni personali.

Conservate tutte le avvertenze e le istruzioni per riferimento futuro.

Il termine "utensile elettrico" nelle avvertenze si riferisce all'utensile alimentato tramite rete elettrica (cablato) o a batteria (cordless).

1. **Sicurezza dell'area di lavoro**
   - A. **Mantenete l'area di lavoro pulita e ben illuminata.** Le aree in disordine o buie aumentano il rischio di incidenti.
   - B. **Non utilizzate gli utensili elettrici in atmosfere esplosive, ad esempio in presenza di liquidi, gas o polveri infiammabili.** Gli utensili elettrici generano scintille che possono infiammare la polvere o i vapori.
   - C. **Quando utilizzate un utensile elettrico, tenete a distanza i bambini e i presenti.** Le disattenzioni possono causare la perdita di controllo.
2. **Sicurezza elettrica**
   - A. **Le spine degli utensili elettrici devono corrispondere alla presa. Non modificate mai in alcun modo la spina. Non utilizzate adattatori con utensili elettrici dotati di messa a terra.** Le spine non modificate con prese corrispondenti ridurranno il rischio di scosse elettriche.
   - B. **Evitate il contatto del corpo con superfici dotate di messa a terra, ad esempio tubi, radiatori, fornelli o refrigeratori.** Il rischio di folgorazione è maggiore se il vostro corpo è collegato a terra.
   - C. **Non esponete gli utensili elettrici a pioggia o condizioni di umidità.** L'acqua che penetra in un utensile elettrico aumenterà il rischio di scosse elettriche.
   - D. **Non maltrattate il cavo. Non utilizzate mai il cavo per trasportare, tirare o scollegare l'utensile elettrico. Tenete**

il cavo lontano da calore, olio, bordi affilati o parti mobili. Cavi danneggiati o attorcigliati aumentano il rischio di folgorazione.

E. **Durante l'utilizzo di un utensile elettrico all'esterno, adoperate una prolunga adatta all'uso all'aperto.** L'uso di un cavo adatto all'uso all'aperto riduce il rischio di folgorazione.

F. **Se l'uso di un utensile elettrico in un'area umida è inevitabile, utilizzate un'alimentazione protetta da un interruttore differenziale.** L'uso di un interruttore differenziale riduce il rischio di folgorazione.

3. **Sicurezza personale**

A. **L'uso di un utensile elettrico richiede attenzione, cautela e buon senso. Non utilizzate un utensile elettrico se siete stanchi o sotto l'influsso di droghe, alcol o farmaci.** Un momento di disattenzione durante l'utilizzo di un utensile elettrico può causare gravi lesioni personali.

B. **Utilizzate dispositivi di protezione personale. Usate sempre occhiali di sicurezza.** Dispositivi di protezione come maschera antipolvere, scarpe di sicurezza antiscivolo, casco o protezioni per l'udito utilizzati nelle condizioni opportune riducono le lesioni personali.

C. **Prevenite avviamenti accidentali. Accertatevi che l'interruttore sia in posizione di spegnimento prima di effettuare il collegamento a una presa di corrente e/o al pacco batteria e prima di afferrare o trasportare l'utensile.** Trasportare utensili elettrici con un dito sull'interruttore o mettere sotto carica utensili elettrici con l'interruttore in posizione di accensione favorisce gli incidenti.

D. **Rimuovete eventuali chiavi o attrezzi di regolazione prima di accendere l'utensile elettrico.** Un attrezzo o una chiave lasciata applicata a una parte rotante dell'utensile elettrico può causare lesioni personali.

E. **Non sporgetevi. Mantenete una posizione salda sui piedi e un buon equilibrio in ogni momento.** Ciò consente un migliore controllo dell'utensile elettrico in situazioni impreviste.

F. **Indossate abiti adeguati. Non indossate abiti larghi o gioielli. Tenete lontani i capelli e i capi di abbigliamento dalle parti in movimento.** Abiti larghi, gioielli o capelli lunghi sciolti potrebbero rimanere intrappolati nelle parti in movimento.

G. **Se i dispositivi prevedono il collegamento di mezzi per la raccolta e l'estrazione della polvere, accertatevi che siano collegati e utilizzati in maniera appropriata.** L'utilizzo di mezzi per la raccolta della polvere può ridurre i pericoli associati alla polvere.

H. **Non lasciate che la familiarità ottenuta dall'uso frequente degli utensili vi porti a un eccesso di sicurezza, facendovi ignorare i principi di sicurezza dell'utensile.** Una piccola disattenzione può causare gravi infortuni in una frazione di secondo.

4. **Utilizzo e cura dell'utensile elettrico**

A. **Non forzate l'utensile elettrico. Utilizzate l'utensile elettrico corretto per la vostra applicazione.** L'utensile elettrico corretto eseguirà il lavoro in maniera migliore e più sicura, alla velocità per la quale è stato progettato.

B. **Non usate l'utensile elettrico se l'interruttore non lo accende e spegne.** Qualsiasi utensile elettrico che non possa essere controllato con l'interruttore è pericoloso e deve essere riparato.

C. **Scollegate la spina dall'alimentazione e/o rimuovete il pacco batteria, se possibile, dall'utensile elettrico prima di effettuare eventuali regolazioni, sostituire gli accessori o riporre gli utensili elettrici.** Tali misure preventive riducono il rischio di avviamento accidentale dell'utensile elettrico.

D. **Riponete gli utensili elettrici inutilizzati fuori dalla portata dei bambini e non consentite a persone che non hanno familiarità con l'utensile o le istruzioni di metterlo in funzione.** Gli utensili elettrici sono pericolosi nelle mani di utilizzatori non addestrati.

E. **Manutenete utensili elettrici e accessori. Controllate eventuali disallineamenti o grippaggio delle parti mobili, rottura dei componenti e altre condizioni che possono influire sul funzionamento dell'utensile elettrico. In caso di danni, fate riparare l'utensile elettrico prima dell'uso.** Molti incidenti sono causati da utensili elettrici con scarsa manutenzione.

F. **Gli utensili da taglio devono essere tenuti affilati e puliti.** Utensili da taglio

con una manutenzione adeguata e bordi affilati hanno meno probabilità di incepparsi e sono più facili da controllare.

G. **Utilizzate l'utensile elettrico, gli accessori e le punte dell'utensile ecc. in conformità a queste istruzioni, tenendo in considerazione le condizioni operative e l'attività da eseguire.** L'uso dell'utensile elettrico per operazioni diverse da quelle a cui è destinato può provocare situazioni pericolose.

H. **Mantenete le impugnature e le superfici di presa asciutte, pulite e prive di olio e grassi.** Impugnature e superfici di contatto scivolose non consentono la manipolazione sicura e il controllo dell'utensile in situazioni impreviste.

5. **Utilizzo e cura dell'utensile a batteria**

   A. **Ricaricate solo con il caricabatterie specificato dal produttore.** Un caricabatterie adatto a un tipo di pacco batteria potrebbe causare rischi di incendio se utilizzato con un altro pacco batteria.

   B. **Utilizzate utensili elettrici solo con pacchi batteria appositamente progettati.** L'utilizzo di altri pacchi batteria può creare un rischio di lesioni e incendio.

   C. **Quando il pacco batteria non è in uso, tenetelo lontano da altri oggetti metallici come graffette per la carta, monete, chiavi, chiodi, viti o oggetti metallici di altro tipo e di piccole dimensioni, che potrebbero stabilire un collegamento tra i morsetti.** Un cortocircuito dei morsetti della batteria può causare ustioni o incendi.

   D. **In caso di utilizzo improprio, il liquido potrebbe venire espulso dalla batteria; evitate il contatto. Se avviene un contatto accidentale, sciacquate con acqua. Se il liquido entra a contatto con gli occhi, consultate un medico.** Il liquido emesso dalla batteria può provocare irritazioni o ustioni.

   E. **Non utilizzate un pacco batteria o un utensile danneggiato o modificato.** Batterie danneggiate o modificate possono determinare un comportamento imprevisto e causare incendi, esplosione o rischio di infortuni.

   F. **Non esponete un pacco batteria o un utensile a fiamme o temperature eccessive.** L'esposizione alle fiamme o a una temperatura superiore a 130 °C (265 °F) potrebbe causare un'esplosione.

   G. **Seguite tutte le istruzioni di ricarica e non caricate il pacco batteria o l'utensile al di fuori dell'intervallo di temperatura specificato nelle istruzioni.** Una ricarica non corretta o a temperature al di fuori dell'intervallo specificato può danneggiare la batteria e aumentare il rischio di incendio.

6. **Manutenzione**

   A. **Fate effettuare la manutenzione del vostro utensile elettrico a un addetto alle riparazioni qualificato, utilizzando solo parti sostitutive identiche.** Ciò garantirà che la sicurezza dell'utensile elettrico venga mantenuta.

   B. **Non intervenite mai sui pacchi batteria danneggiati.** La manutenzione dei pacchi batteria deve essere effettuata

solo dal produttore o dai centri assistenza autorizzati.

Avvisi di sicurezza per il tosaerba

- **Non utilizzate il tosaerba sotto la pioggia o sul bagnato.** Queste condizioni possono aumentare il rischio di scosse elettriche.
- **Non utilizzate il tosaerba in condizioni di meteo avverso, soprattutto quando c'è rischio di fulmini.** In questo modo si ridurrà il rischio di venire colpiti da un fulmine.
- **Esaminate attentamente l'area in cui deve essere utilizzato il tosaerba per individuare eventuali esemplari di fauna selvatica.** La fauna selvatica potrebbe essere ferita dal tosaerba in funzione.
- **Ispezionate attentamente l'area in cui deve essere utilizzato il tosaerba e togliete tutte le pietre, i rametti, i fili metallici, gli ossi ed altri corpi estranei.** Gli oggetti scagliati possono causare lesioni.
- **Prima dell'utilizzo del tosaerba controllate sempre a vista che le lame e il gruppo lame non siano usurati o danneggiati.** I componenti usurati o danneggiati aumentano il rischio di lesioni.
- **Controllate frequentemente che il cesto di raccolta non presenti segni di usura o deterioramento.** Un sistema di raccolta usurato o danneggiato potrebbe aumentare il rischio di lesioni personali.
- **Non rimuovete le protezioni. Le protezioni devono essere funzionanti e correttamente montate.** Una protezione allentata, danneggiata o non correttamente funzionante potrebbe causare un infortunio.
- **Mantenete le prese d'aria libere da detriti.** Le prese d'aria bloccate e i detriti possono provocare surriscaldamento o rischio di incendio.
- **Durante l'utilizzo del tosaerba indossate sempre calzature antiscivolo e di protezione. Non usate la macchina a piedi nudi o indossando sandali.** In tal modo si riduce la probabilità di lesioni ai piedi nel caso in cui vengano a contatto con la lama in movimento.
- **Indossate sempre pantaloni lunghi durante l'utilizzo del tosaerba.** La pelle esposta aumenta il rischio di lesioni procurate da oggetti scagliati.
- **Non utilizzate il tosaerba sull'erba bagnata. Camminate, non correte.** In tal modo riducete il rischio di scivolamento e caduta, con conseguenti lesioni.
- **Non utilizzate il tosaerba su pendenze eccessivamente ripide.** In tal modo riducete il rischio di perdita di controllo, scivolamento e caduta, con il conseguente rischio di infortuni.
- **Quando lavorate su pendenze, assicuratevi di mantenere sempre un buon appoggio dei piedi, di lavorare in senso trasversale alla pendenza, mai in salita o in discesa, e di prestare estrema attenzione durante i cambi di direzione.** In tal modo riducete il rischio di perdita di controllo, scivolamento e caduta, con il conseguente rischio di infortuni.
- **Prestate la massima attenzione quando fate marcia indietro o tirate il tosaerba verso di voi. Fate sempre attenzione all'ambiente circostante.** In tal modo riducete il rischio di inciampo durante l'utilizzo della macchina.
- **Non toccate le lame e altre parti mobili pericolose mentre sono ancora in movimento.** Ciò riduce il rischio di lesioni provocate da parti mobili.
- **Quando rimuovete materiale bloccato o pulite il tosaerba, accertatevi che tutti gli interruttori di alimentazione siano disattivati e che il pacco batteria sia scollegato.** L'avviamento improvviso del tosaerba potrebbe causare gravi lesioni personali.

Ulteriori avvertenze di sicurezza

1. **Addestramento**
   - L'operatore della macchina è responsabile di eventuali incidenti o pericoli per le persone o i beni.
   - Non consentite ai bambini di utilizzare o giocare con la macchina, con il pacco batteria o con il caricabatteria; le normative locali possono limitare l'età dell'operatore.
   - Non consentite a persone con ridotte capacità fisiche, sensoriali o mentali o prive di esperienza e conoscenze di utilizzare la macchina, il pacco batteria o il caricabatteria, a meno che non siano sorvegliati o non abbiano ricevuto istruzioni sul relativo utilizzo sicuro e comprendano i pericoli correlati all'utilizzo.
   - Prima di utilizzare il pacco batteria e il caricabatterie, leggete tutte le istruzioni e le indicazioni di precauzione su questi prodotti.
2. **Preparazione**
   - Sostituite eventuali adesivi danneggiati o illeggibili.

- Utilizzate solo il pacco batteria specificato da Toro. L'utilizzo di altri accessori e attrezzi può aumentare il rischio di infortuni e incendi.
- Il collegamento del caricabatterie a una presa di corrente non adeguata può causare un incendio o una scossa elettrica. Per un diverso tipo di collegamento, se necessario usate un adattatore adeguato alla configurazione della presa elettrica.
- Non utilizzate un pacco batteria o un caricabatteria danneggiato o modificato, che potrebbe comportarsi in modo imprevedibile e causare incendi, esplosioni o rischio di infortuni.
- Se il cavo di alimentazione del caricabatteria è danneggiato, contattate un Centro assistenza autorizzato per sostituirlo.
- Non utilizzate batterie non ricaricabili.
- Caricate il pacco batteria solo con il caricabatteria specificato da Toro. Un caricabatterie adatto a un tipo di pacco batteria può creare un rischio di incendio se utilizzato con un altro pacco batteria.
- Caricate il pacco batteria solo in un'area ben ventilata.
- Non esponete un pacco batteria o un caricabatteria a fiamme o temperature superiori a 68 °C.
- Seguite tutte le istruzioni di ricarica e non caricate il pacco batteria al di fuori del range di temperatura specificato nelle istruzioni. Altrimenti, potreste danneggiare il pacco batteria e aumentare il rischio di incendio.

3. **Funzionamento**
   - Restate sempre lontani dall'apertura di scarico.
   - Disinnestate la trazione automatica (se in dotazione) prima di avviare la macchina.
   - Evitate avviamenti accidentali: accertatevi che il pulsante di avviamento elettrico sia rimosso dall'ignizione prima di effettuare il collegamento al pacco batteria e prima di maneggiare la macchina.
   - Arrestate la macchina, rimuovete il pulsante di avviamento elettrico, togliete il pacco batteria dalla macchina e attendete che tutte le parti in movimento si arrestino prima di effettuare interventi di manutenzione o pulizia della macchina.
   - Togliete il pacco batteria e il pulsante di avviamento elettrico dalla macchina ogni qualvolta la lasciate incustodita o prima di cambiare gli accessori.
   - Non dirigete il materiale di scarico verso le persone. Evitate di scaricare il materiale contro un muro o un'ostruzione poiché potrebbe rimbalzare contro di voi. Fermate la/le lama/lame quando attraversate superfici in ghiaia.
   - Fate attenzione a buche, solchi, gobbe, rocce o altre insidie del terreno. Il terreno accidentato può far sì che perdiate l'equilibrio o la presa.
   - Se la macchina colpisce un oggetto o inizia a vibrare, spegnete immediatamente la macchina, rimuovete il pulsante di avviamento elettrico, togliete il pacco batteria e attendete l'arresto di tutte le parti in movimento prima di esaminare la macchina per escludere danni. Effettuate le riparazioni necessarie prima di riprendere a utilizzare la macchina.
   - Arrestate la macchina e togliete il pulsante di avviamento elettrico prima di caricare la macchina per il trasporto.
   - In condizioni di uso scorretto, il pacco batteria può espellere del liquido: evitate il contatto. Se doveste venire accidentalmente a contatto con il liquido, lavatevi con acqua. Se il liquido dovesse venire a contatto con gli occhi, consultate un medico. Il liquido fuoriuscito dal pacco batteria può causare irritazioni o ustioni.
4. **Manutenzione e rimessaggio**
   - Arrestate la macchina, rimuovete il pulsante di avviamento elettrico, togliete il pacco batteria dalla macchina e attendete che tutte le parti in movimento si arrestino prima di effettuare interventi di manutenzione o pulizia della macchina.
   - Non tentate di riparare la macchina, ad eccezione di quanto indicato nelle istruzioni. Fate eseguire gli interventi di assistenza sulla macchina a un Centro assistenza autorizzato, utilizzando ricambi identici.
   - Affilate una lama smussata su entrambi i lati per mantenere l'equilibrio. Pulite la lama e assicuratevi che sia equilibrata.
   - Durante la manutenzione della lama, siate consapevoli del fatto che la lama può ancora muoversi anche se l'alimentazione è scollegata.
   - Per prestazioni ottimali, utilizzate solo ricambi e accessori originali Toro. Altri ricambi e accessori possono essere pericolosi e tale utilizzo potrebbe rendere nulla la garanzia del prodotto.
   - Effettuate la manutenzione della macchina – mantenete affilati e puliti i taglienti per prestazioni migliori e più sicure. Mantenete le stegole asciutte, pulite e prive di olio e

grasso. Tenete le protezioni in posizione e in buone condizioni operative. Mantenete le lame affilate. Utilizzate solo lame di ricambio identiche.

- Se non indicato nelle istruzioni, fate riparare o sostituire le protezioni o i componenti danneggiati da un Centro assistenza autorizzato.
- Quando un pacco batteria non è in uso, tenetelo lontano da oggetti metallici, come graffette, monete, chiavi, chiodi e viti che possano creare un collegamento da un terminale a un altro. Mandare in cortocircuito i morsetti della batteria può causare bruciature o un incendio.
- Controllate frequentemente i bulloni di montaggio della lama e del motore per verificare che siano serrati.
- **ATTENZIONE**: se maneggiato impropriamente, il pacco batteria potrebbe causare incendi o ustioni chimiche. Non smontate il pacco batteria. Non riscaldate il pacco batteria a una temperatura superiore a 68 °C e non inceneritelo. Sostituite il pacco batteria solo con un pacco batteria originale Toro; l'utilizzo di un altro tipo di pacco batteria può causare un incendio o un'esplosione. Tenete i pacchi batteria fuori dalla portata dei bambini e nella confezione originale fino a quando non sarete pronti a utilizzarli.
- Non smaltite la batteria nel fuoco. La cella potrebbe esplodere. Verificate le normative locali per possibili istruzioni speciali di smaltimento.

Adesivi di sicurezza e informativi

Adesivi e istruzioni di sicurezza sono chiaramente visibili all'operatore e ubicati vicino a qualsiasi area di potenziale pericolo. Sostituite eventuali adesivi se danneggiati o mancanti.

Simbolo presente sulla batteria o sul caricabatterie	Spiegazione
	Leggete il *Manuale dell'operatore*.
	Contattate la vostra sede municipale o il vostro Centro assistenza o distributore autorizzato per ulteriori informazioni su come riciclare responsabilmente la batteria.

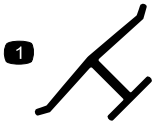

decaloemmarkt

Marchio del produttore

1. Questo marchio indica che la lama è identificata come componente del fabbricante di macchine originale.

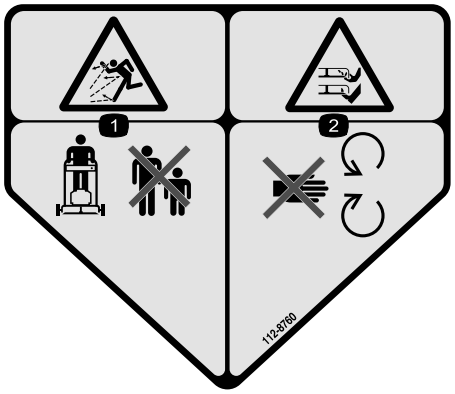

decal112-8760

112-8760

1. Pericolo di lancio di oggetti – tenete gli astanti a distanza.
2. Pericolo di ferite o smembramento di mano o piede causati dalla lama del tosaerba – restate lontano dalle parti in movimento.

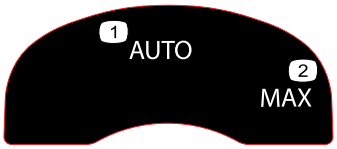

decal134-4691

134-4691

1. Velocità Auto
2. Velocità Max

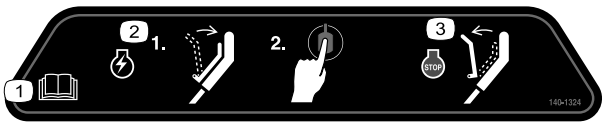

decal140-1324

140-1324

1. Leggete il *Manuale dell'operatore*.
2. Per avviare la macchina, premete la barra sulla stegola e premete il pulsante.
3. Per spegnere la macchina, rilasciate la barra.

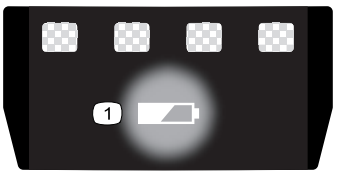

decal137-9461

137-9461

1. Stato di carica della batteria



decal162-1016

162-1016

1. Avvertenza – leggete il *Manuale dell'operatore*; tutti gli operatori devono essere addestrati prima di utilizzare la macchina.
2. Avvertenza - indossate protezioni per l'udito e per gli occhi.
3. Pericolo di lancio di oggetti – tenete gli astanti a distanza.
4. Avvertenza – leggete il *Manuale dell'operatore*.
5. Pericolo di taglio/smembramento di mani o piedi a causa della lama del tosaerba – rimuovete la chiave, rimuovete il pacco batteria e leggete il *Manuale dell'operatore* prima di effettuare la manutenzione.
6. Pericolo di ferite o smembramento di mani o piedi causati dalla lama del tosaerba – restate lontano dalle parti in movimento.

Preparazione

Importante: **Il pacco batteria non è completamente carico al momento dell'acquisto. Prima di utilizzare la macchina per la prima volta, fate riferimento a Ricarica del pacco batteria (pagina 23).**

1

Montaggio del caricabatterie (opzionale)

Parti necessarie per questa operazione:

2	Bulloneria di montaggio (non in dotazione)

Procedura

Se lo desiderate, montate il caricabatterie saldamente su una parete, utilizzando i fori per il montaggio a parete sul retro del caricabatterie.

Montatelo al chiuso (in un garage o un altro luogo asciutto), vicino a una presa di alimentazione e fuori dalla portata dei bambini.

Fate riferimento a Figura 3 per assistenza nel montaggio del caricabatterie.

Fate scorrere il caricabatterie sulla bulloneria correttamente posizionata per fissarlo in posizione (bulloneria non inclusa).

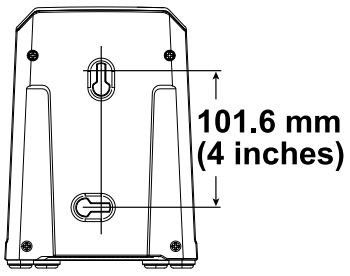

g290534

Figura 3

2

Apertura della stegola

Non occorrono parti

Procedura

⚠ AVVERTENZA

L'incorretta apertura o chiusura della stegola può danneggiare i cavi e creare condizioni di utilizzo pericolose.

- **Fate attenzione a non danneggiare i(l) cavi(o) quando aprite o piegate la stegola.**
- **Assicuratevi che i(l) cavi(o) siano(sia) disposti(o) all'esterno della stegola.**
- **Se un cavo è danneggiato, rivolgetevi a un Centro assistenza autorizzato.**

Importante: **Tenete la stegola mentre innestate i blocchi, per evitare di schiacciarvi le mani.**

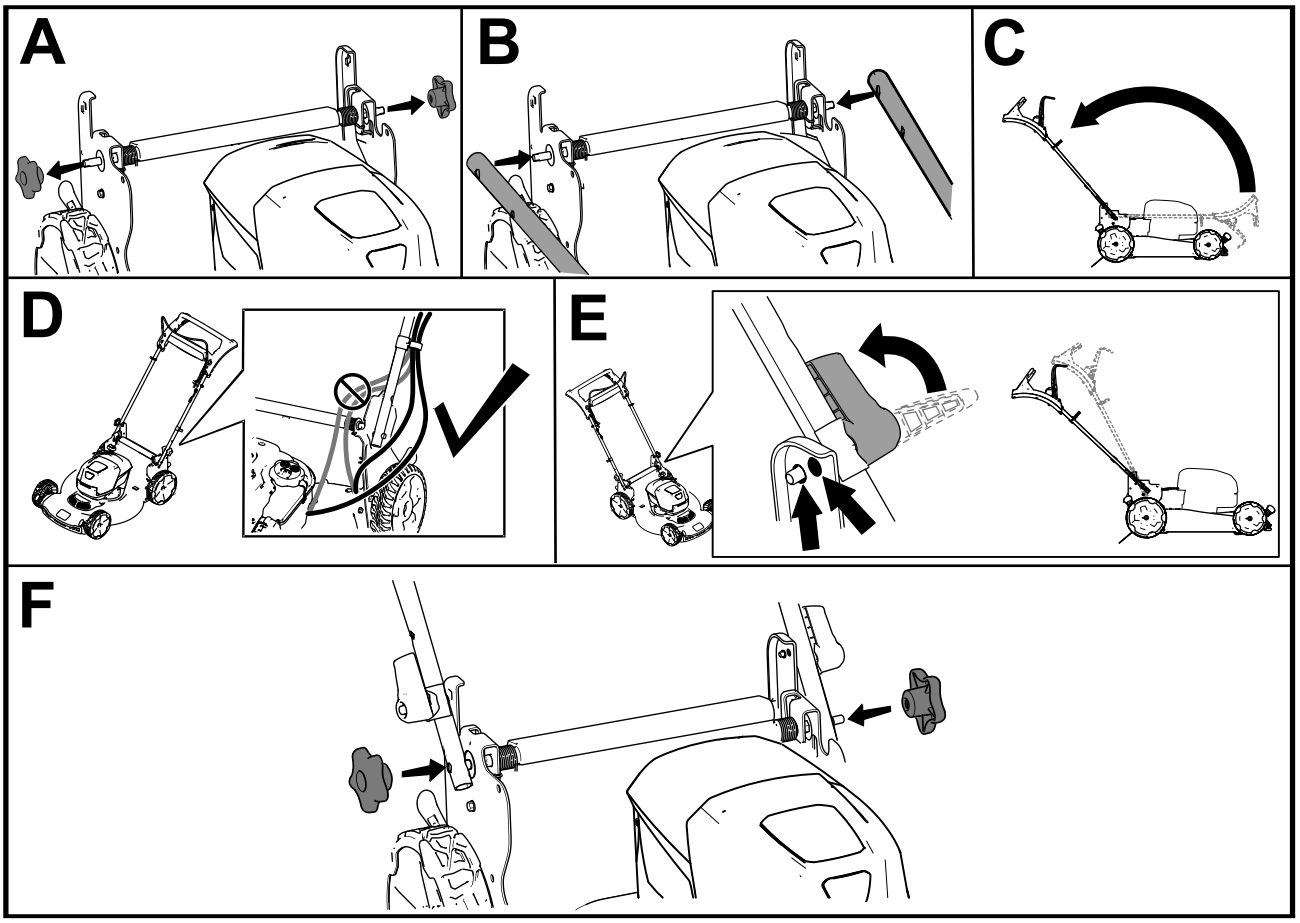

g419633

Figura 4

3

Montaggio della barra di comando della lama

Non occorrono parti

Procedura

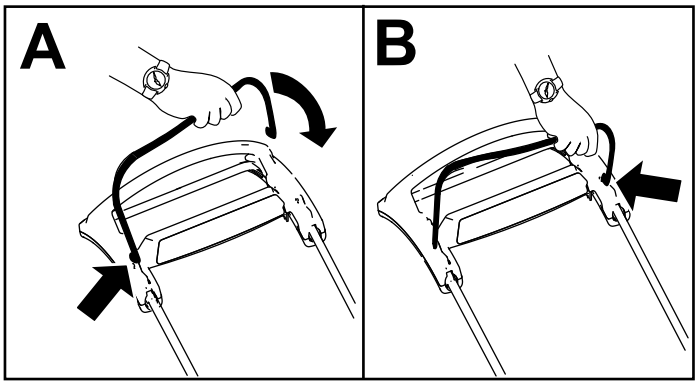

g344378

Figura 5

4

Montaggio del cesto di raccolta

Non occorrono parti

Procedura

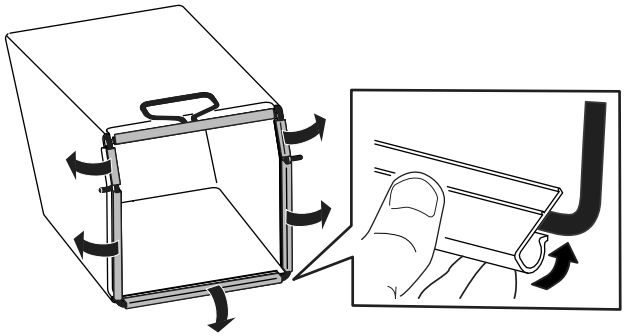

g334351

Figura 6

Quadro generale del prodotto

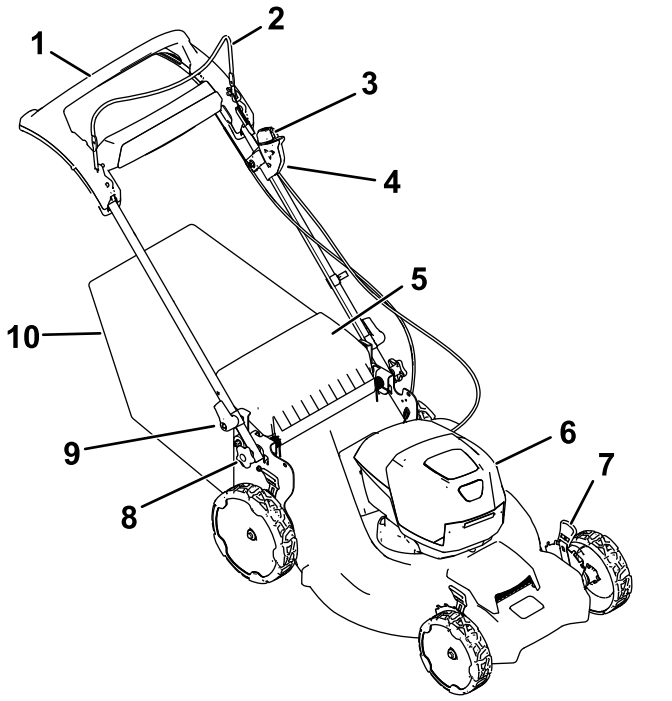

g370554

Figura 7

1. Stegola automatica
2. Barra di comando della lama
3. Pulsante di avviamento elettrico
4. Interruttore di avviamento elettrico
5. Deflettore posteriore
6. Vano batteria
7. Leva dell'altezza di taglio (4)
8. Manopola di regolazione dell’altezza della stegola
9. Leva della stegola (2)
10. Cesto di raccolta

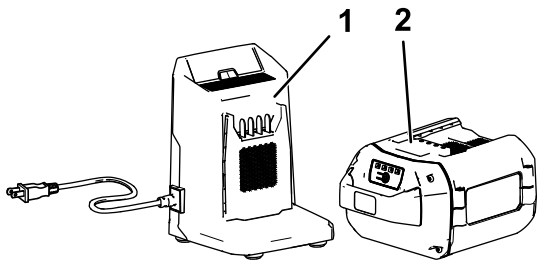

g355813

Figura 8

1. Caricabatterie modello 81802
2. Pacco batteria modello 81875

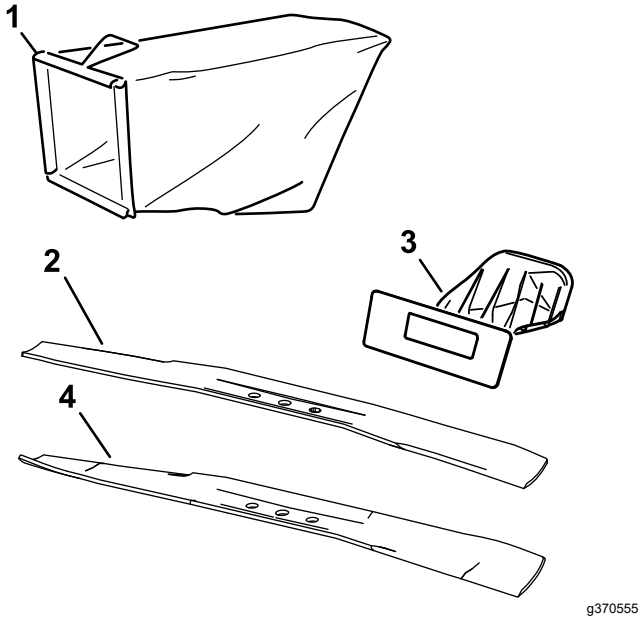

g370555

Figura 9

1. Cesto di raccolta
2. Lama efficienza (tempo di funzionamento maggiore; installata per impostazione predefinita)
3. Coperchio posteriore
4. Lama prestazioni curva (prestazioni di taglio e raccolta migliori; inclusa)

Specifiche

Pacco batteria

Modello	**81875**
Capacità del pacco batteria	7,5 Amp/ora 405 Watt/ora
Valori nominali del costruttore della batteria = 60 V max e 54 V per uso nominale. La tensione effettiva varia in base al carico.	

Caricabatterie

Modello	**81802**
Tipo	Caricabatterie agli ioni di litio 60 V MAX
In ingresso	Da 100 a 240 V AC ~2,0 A 50/60 Hz
In uscita	60 V DC ⎓ 2,0 A MAX

Intervalli di temperatura idonei

Caricate/rimessate il pacco batteria a	5 °C–40 °C*
Utilizzate il pacco batteria a	-30 °C–49 °C*
Utilizzate la macchina a	0 °C–49 °C*

*I tempi di ricarica aumenteranno se la ricarica del pacco batteria non avviene all'interno di questo intervallo.

Stoccate la macchina, il pacco batteria e il caricabatterie in un luogo chiuso, ben pulito e asciutto.

Attrezzi/accessori

È disponibile una gamma di attrezzi ed accessori approvati da Toro per l'impiego con la macchina, per ottimizzare ed ampliare le sue applicazioni. Richiedete un elenco di tutti gli attrezzi ed accessori approvati a un Centro Assistenza Toro o a un Distributore Toro autorizzati oppure visitate il sito www.Toro.com.

Per ottenere prestazioni ottimali e mantenere la certificazione di sicurezza della macchina, utilizzate solo ricambi e accessori originali Toro. Componenti e accessori sostitutivi realizzati da altri produttori potrebbero essere pericolosi.

Funzionamento

Nota: Stabilite i lati sinistro e destro della macchina dalla normale posizione operativa.

Prima dell'uso

Montaggio del pacco batteria

Importante: **Utilizzate il pacco batteria solo a temperature comprese all'interno dell'intervallo corretto; fate riferimento a Specifiche (pagina 15).**

1. Assicuratevi che gli sfiati sulla batteria siano privi di polvere e detriti.
2. Sollevate il coperchio del vano batteria (A della Figura 10).
3. Allineate la cavità nel pacco batteria con la linguetta sulla macchina e fate scorrere il pacco batteria nel vano fino a quando non si blocca in posizione (B della Figura 10).
4. Chiudete il coperchio del vano batteria (C della Figura 10).

   Nota: Se il coperchio del vano batteria non si chiude completamente, la batteria non è completamente installata.

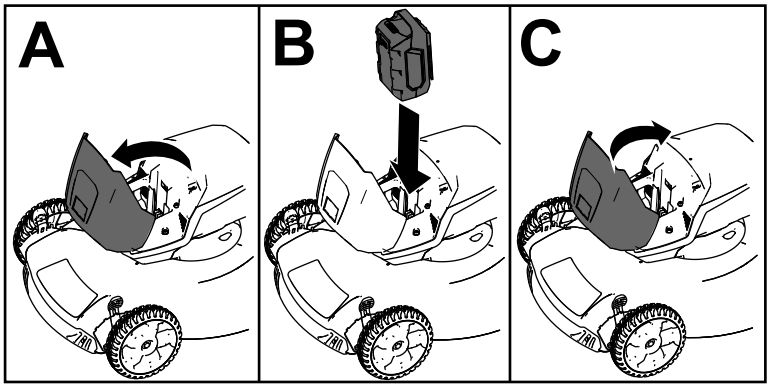

g251221

Figura 10

Regolazione dell'altezza della stegola

Potete alzare o abbassare la stegola nella posizione più comoda.

Ruotate il fermo della stegola, regolate la stegola su 1 delle 2 posizioni possibili e bloccatela (Figura 11).

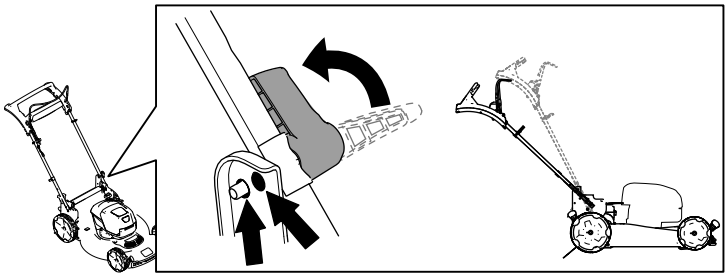

g419634

Figura 11

Regolazione dell'altezza di taglio

⚠ PERICOLO

Regolando l'altezza di taglio potreste toccare con le mani una lama in movimento, e infortunarvi gravemente.

- **Spegnete il motore, togliete la batteria e attendete che tutte le parti in movimento si arrestino prima di regolare l'altezza di taglio.**
- **Non inserite le dita sotto la scocca mentre regolate l'altezza di taglio.**

Regolate l'altezza di taglio come opportuno. Regolate tutte le ruote alla stessa altezza di taglio (Figura 12).

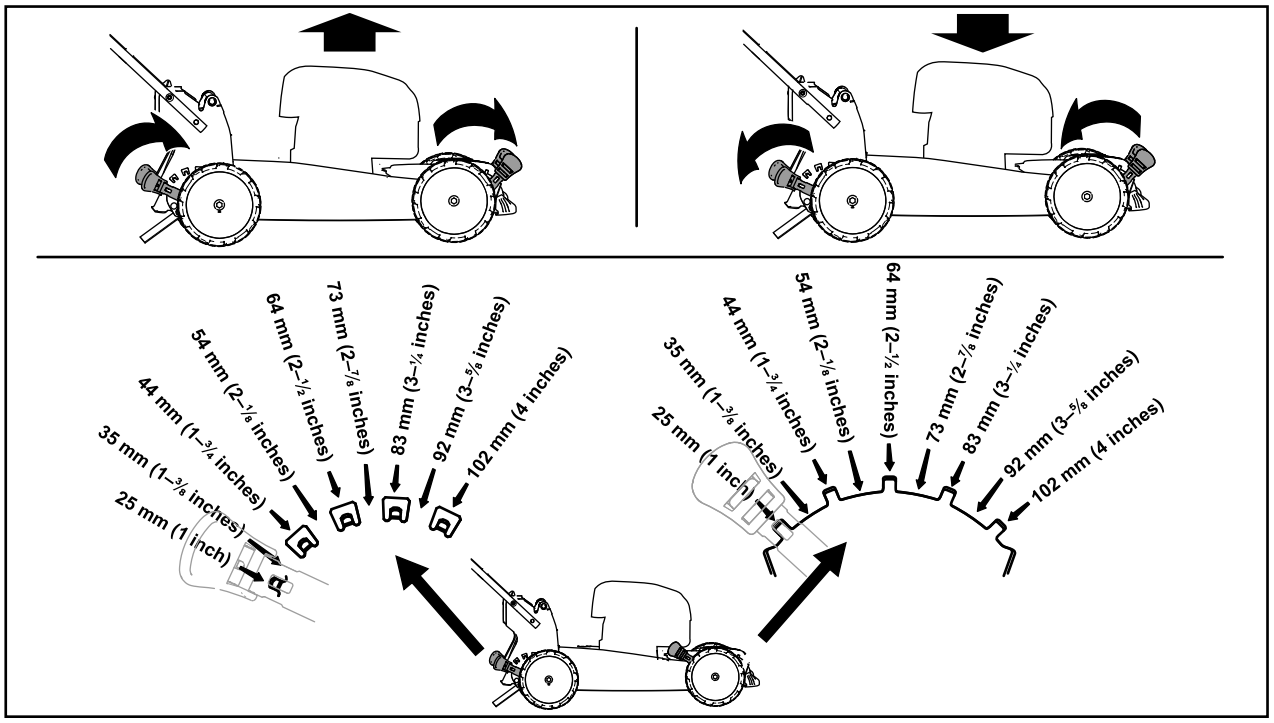

g369225

Figura 12

Durante l'uso

Avviamento della macchina

1. Assicuratevi che il pacco batteria sia installato nella macchina; fate riferimento a Montaggio del pacco batteria (pagina 16).

   Nota: Se il coperchio del vano batteria non si chiude completamente, la batteria non è completamente installata.
2. Inserite il pulsante di avviamento elettrico nell'interruttore dell'avviatore elettrico (A della Figura 13).
3. Premete la barra di comando della lama e tenetela ferma sulla stegola (B della Figura 13).
4. Premete il pulsante di avviamento elettrico e tenetelo premuto fino a quando il motore non si avvia (C della Figura 13).

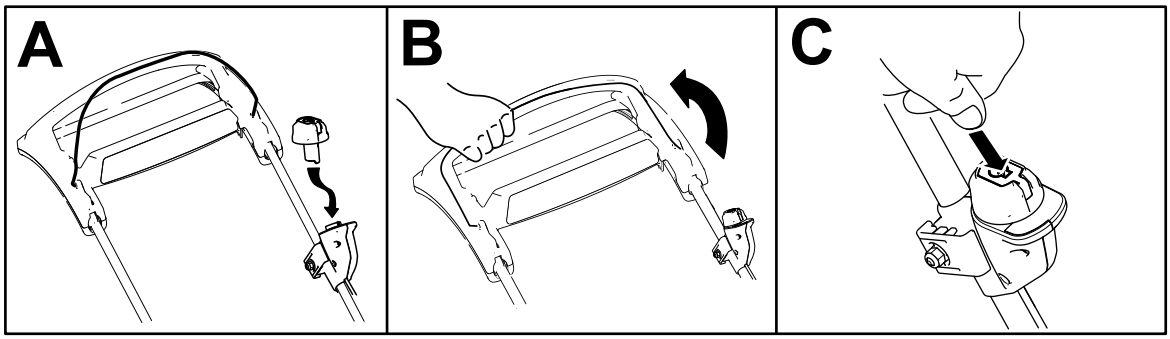

g370586

Figura 13

Utilizzo della trazione automatica

Per azionare la trazione automatica, camminate tenendo le mani sulla sezione superiore della stegola e i gomiti vicino ai fianchi; la macchina terrà automaticamente il passo (Figura 14).

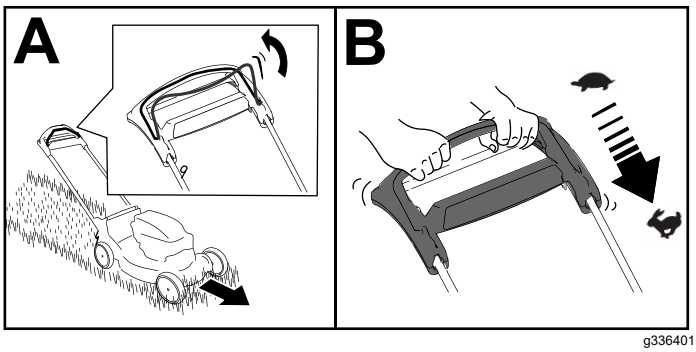

g336401

Figura 14

Nota: Se dovete fare retromarcia dopo l'utilizzo della trazione automatica ma la macchina non si sposta liberamente, arrestatevi, tenete le mani in posizione corretta e lasciate che la macchina proceda per qualche centimetro in avanti per disinserire la trazione. Potete inoltre tentare di passare sotto la maniglia superiore per raggiungere la maniglia di metallo e spingere avanti la macchina di qualche centimetro. Se la macchina ancora non arretra facilmente, contattate un Centro assistenza autorizzato.

Regolazione della velocità delle lame

Questa macchina è dotata di 2 impostazioni di velocità delle lame: AUTO e MAX.

- Quando viene impostata la posizione AUTO, la velocità delle lame viene regolata automaticamente per una maggiore efficienza; le modifiche alle condizioni di taglio vengono rilevate e la velocità delle lame aumenta quando necessario per mantenere la qualità di taglio.
- Quando viene impostata la posizione MAX, la velocità delle lame rimane al massimo in ogni momento.

Girate il pulsante di avviamento elettrico nell'interruttore dell'avviatore elettrico in una delle posizioni per regolare l'impostazione di velocità delle lame (Figura 15).

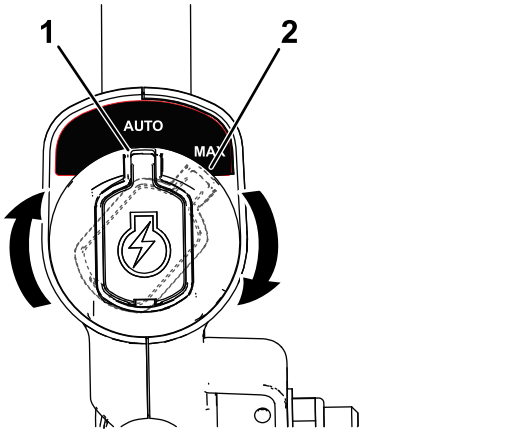

Figura 15

1. Posizione AUTO
2. Posizione MAX

Spegnimento della macchina

1. Rilasciate la barra di comando della lama (A della Figura 16).
2. Rimuovete il pulsante di avviamento elettrico dall'interruttore dell'avviatore elettrico (B della Figura 16).
3. Rimuovete il pacco batteria; fate riferimento a Rimozione del pacco batteria dalla macchina (pagina 20).

   Nota: Ogniqualvolta non utilizzate la macchina, togliete il pacco batteria.

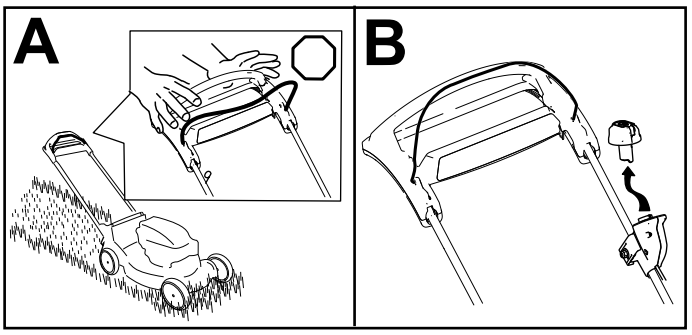

g370557

Figura 16

Rimozione del pacco batteria dalla macchina

1. Sollevate il coperchio del vano batteria.
2. Premete il fermo del pacco batteria per rilasciare il pacco batteria e rimuovete il pacco batteria.
3. Chiudete il coperchio del vano batteria.

Riciclaggio dello sfalcio

Il tosaerba viene spedito dalla fabbrica pronto per il riciclaggio dello sfalcio e delle foglie nel tappeto erboso.

Importante: **Verificate che il coperchio posteriore sia montato. Per bloccare il coperchio, sollevate il deflettore posteriore (A della Figura 17), e premete con decisione il coperchio verso il basso finché non scatta in posizione (B della Figura 17).**

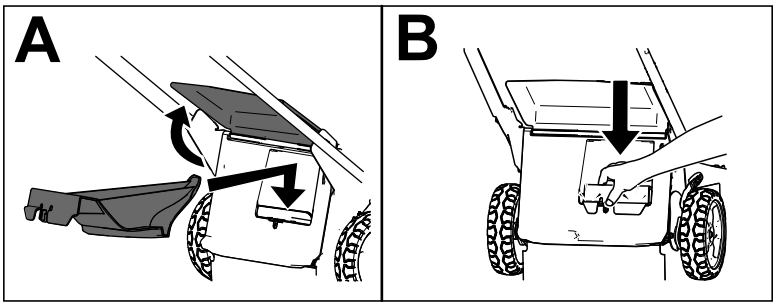

g378112

Figura 17

Nota: Per sbloccare il coperchio posteriore, ruotate la leva sul coperchio verso destra (Figura 18).

Utilizzo del cesto di raccolta

Utilizzate il cesto di raccolta quando desiderate raccogliere lo sfalcio e le foglie dal tappeto erboso.

Nota: Per impostazione predefinita, questa macchina è dotata di una lama economica per ottimizzare i tempi di funzionamento; include anche una lama per prestazioni ottimali per ottimizzare l'insaccamento e le prestazioni. Prima dell'insaccamento, montate la lama per prestazioni elevate; fate riferimento alla Sostituzione della lama (pagina 27).

Montaggio del cesto di raccolta

1. Spegnete la macchina e attendete che tutte le parti in movimento si arrestino; fate riferimento a Spegnimento della macchina (pagina 20).
2. Togliete il pacco batteria dalla macchina; fate riferimento a Rimozione del pacco batteria dalla macchina (pagina 20).
3. Sollevate il deflettore posteriore e tenetelo sollevato (A di Figura 18).
4. Rimuovete il coperchio di scarico posteriore premendo il fermo con il pollice ed estraendo il coperchio dalla macchina (B e C di Figura 18).
5. Installate le estremità dell'asta del cesto nelle tacche alla base della stegola e spostate il cesto avanti e indietro per accertare che le estremità dell'asta del cesto siano posizionate in fondo a entrambe le tacche (D di Figura 18).
6. Abbassate il deflettore posteriore in modo che poggi sul cesto di raccolta.

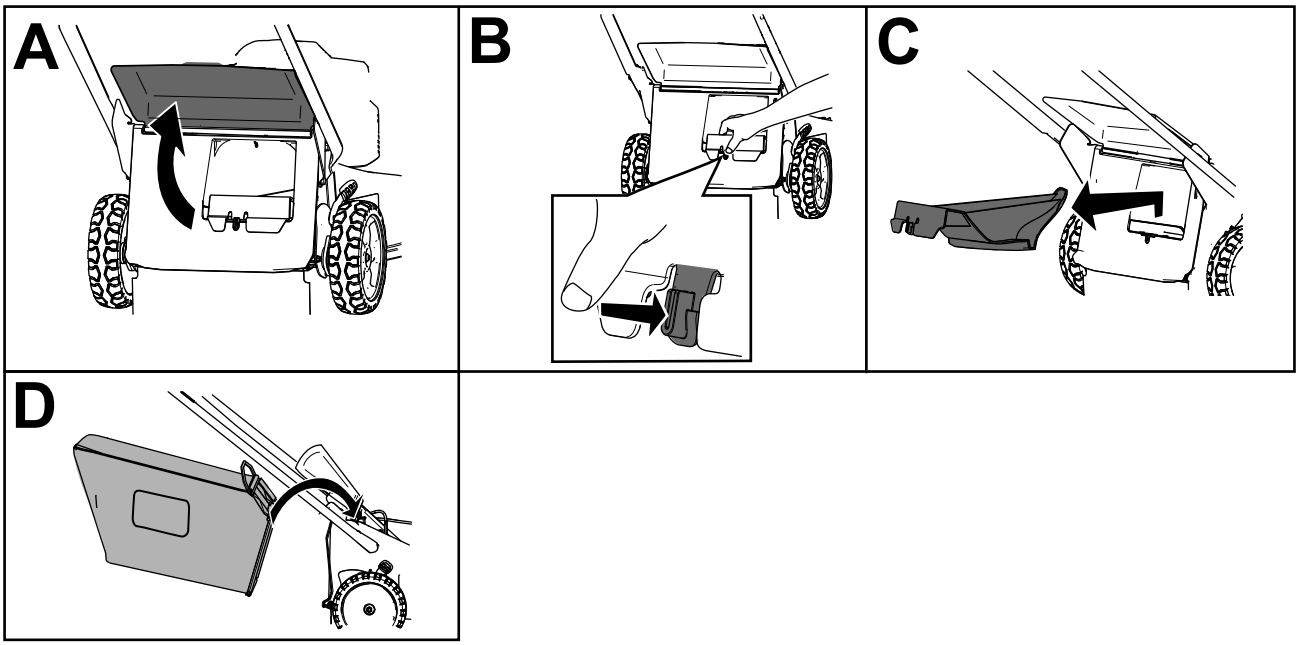

g367752

Figura 18

Rimozione del cesto di raccolta

⚠ PERICOLO

La macchina può scagliare sfalcio ed altri oggetti attraverso la scocca della macchina aperta. Gli oggetti scagliati con forza possono causare lesioni gravi o morte a voi o agli astanti.

- **Non rimuovete il cesto dell'erba e avviate la macchina senza il coperchio di scarico installato sulla macchina.**
- **Non aprite mai il deflettore posteriore sulla macchina se la macchina è accesa.**

1. Spegnete la macchina e attendete che si arrestino tutte le parti in movimento.
2. Sollevate il deflettore posteriore.
3. Rimuovete l'asta sul cesto di raccolta dalle tacche alla base della stegola (A di Figura 18).
4. Installate il coperchio di scarico (B di Figura 18).
5. Abbassate il deflettore posteriore (C di Figura 18).

Suggerimenti

Suggerimenti generali per la tosatura

- Ispezionate l'area in cui userete la macchina ed eliminate tutti gli oggetti che la macchina potrebbe scagliare.
- Evitate di colpire oggetti solidi con la lama. Non tosate deliberatamente sopra un oggetto.
- Se la macchina colpisce un oggetto o inizia a vibrare, spegnete immediatamente la macchina, attendete l'arresto di tutte le parti in movimento, rimuovete la batteria dalla macchina ed esaminate la macchina per escludere danni.
- Per prestazioni ottimali, installate una nuova lama Toro prima di iniziare la stagione di taglio o quando necessario.

Falciatura dell'erba

- Falciate soltanto un terzo del filo d'erba per volta. Per qualità di taglio, tempi di funzionamento e insaccamento migliorati, tagliate l'erba a un'altezza di taglio superiore.
- Non falciate con impostazioni inferiori a 51 mm, a meno che l'erba non sia rada o nel tardo autunno, quando l'erba inizia a rallentare la crescita.
- Per falciare erba alta più di 15 cm, tosate prima all'altezza di taglio superiore camminando lentamente, quindi tosate di nuovo ad un'altezza inferiore per ottenere un tappeto erboso più attraente. Se l'erba è troppo alta, il tosaerba può intasarsi e arrestare il motore.
- Erba e foglie bagnate tendono ad ammucchiarsi sul tappeto erboso e possono intasare il tosaerba o arrestare il motore. Evitate di tosare in condizioni di bagnato.
- In condizioni di particolare siccità prestate attenzione al rischio di incendio, seguite le relative avvertenze locali e mantenete la macchina libera da erba secca e scarti di foglie.
- Alternate la direzione di tosatura, per contribuire a disperdere lo sfalcio sul tappeto erboso ed ottenere una fertilizzazione uniforme.
- Se l'aspetto del tappeto erboso tosato non è soddisfacente, provate uno o più dei seguenti:
  - Sostituite la lama o fatela affilare.
  - Camminate più lentamente mentre tosate.
  - Alzate l'altezza di taglio del tosaerba.
  - Tosate l'erba più di frequente.
  - Sovrapponete le passate, anziché falciare un'intera andana ad ogni passata.

Sminuzzatura delle foglie

- Dopo la tosatura del tappeto erboso, almeno metà di esso deve essere visibile attraverso le foglie. All'occorrenza, effettuate più di una sola passata sulle foglie.
- Se le foglie sul prato superano i 13 cm, tagliate a un'altezza di taglio maggiore, quindi all'altezza di taglio desiderata.
- Se il tosaerba non sminuzza finemente le foglie, rallentate la velocità di tosatura.

Dopo l'uso

Ricarica del pacco batteria

Importante: **Il pacco batteria non è completamente carico al momento dell'acquisto. Prima di utilizzare l'utensile per la prima volta, posizionate il pacco batteria nel caricabatteria e ricaricatelo fino a quando il display LED non indica una ricarica completa del pacco batteria. Leggete tutte le precauzioni di sicurezza.**

Importante: **Caricate il pacco batteria solo a temperature comprese all'interno dell'intervallo corretto; fate riferimento a Specifiche (pagina 15).**

Nota: In qualsiasi momento, premete il pulsante dell'indicatore di carica della batteria sul pacco batteria per visualizzare l'attuale stato di carica (indicatori LED).

1. Assicuratevi che gli sfiati e i terminali dei pacchi batteria e del caricabatterie siano privi di polvere e detriti.

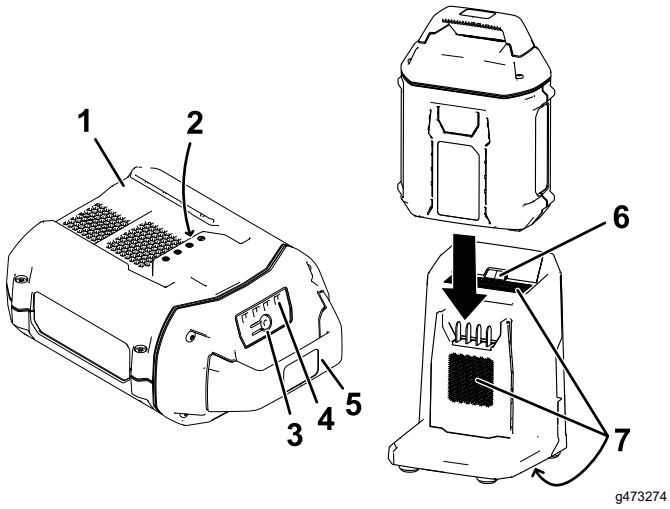

Figura 19

1. Cavità del pacco batteria
2. Terminali del pacco batteria
3. Pulsante dell'indicatore di carica della batteria
4. Indicatori LED (carica attuale)
5. Stegola
6. Spia di indicazione LED del caricabatterie
7. Aree di sfiato del caricabatterie

2. Allineate la cavità nel pacco batteria (Figura 19) con la linguetta sul caricabatterie.
3. Fate scorrere il pacco batteria nel caricabatteria fino a quando non è completamente in sede (Figura 19).
4. Per rimuovere il pacco batteria, fate scorrere la batteria all'indietro, fuori dal caricabatterie.
5. Fate riferimento alla seguente tabella per interpretare la spia di indicazione LED sul caricabatterie.

Simbolo presente sul caricabatterie	Spia di indicazione	Indica
	Verde lampeggiante	Il pacco batteria è in carica
100%	Verde	Il pacco batteria è carico
	Rosso	Il pacco batteria e/o il caricabatterie si trova al di sopra o al di sotto del corretto intervallo di temperature
!	Rosso lampeggiante	Guasto di carica del pacco batteria*
	Spegnimento (Off)	Nessun pacco batteria inserito

*Fate riferimento a Localizzazione guasti (pagina 30) per maggiori informazioni.

Importante: **Il pacco batteria può essere lasciato sul caricabatterie per brevi periodi tra ogni uso.**

Se il pacco batteria non viene utilizzato per periodi di tempo più lunghi, rimuovete il pacco batteria dal caricabatterie; fate riferimento a Rimessaggio (pagina 29).

Pulizia sotto la macchina

Pulizia sotto la macchina in posizione di lavoro

Intervallo tra gli interventi tecnici: Dopo ogni utilizzo

⚠ AVVERTENZA

La macchina può spostare del materiale dal sottoscocca.

- **Usate occhiali di sicurezza.**
- **Quando il motore è acceso, rimanete in posizione di servizio (dietro la stegola).**
- **Non consentite ad alcuno di avvicinarsi alla zona di lavoro.**

Per ottenere i migliori risultati, pulite la macchina subito dopo aver terminato il lavoro.

1. Abbassate la macchina nella posizione dell'altezza di taglio minima. Fate riferimento a Regolazione dell'altezza di taglio (pagina 17).
2. Se il cesto di raccolta è montato, toglietelo; fate riferimento alla Rimozione del cesto di raccolta (pagina 22).
3. Portate la macchina su una superficie lastricata e pianeggiante.
4. Lavate l'area sotto la porta posteriore (se applicabile) in cui lo sfalcio va dal lato sottostante della macchina al cesto di raccolta.
5. Mentre il motore è acceso e la lama è innestata, spruzzate un getto d'acqua davanti alla ruota destra posteriore (Figura 20).



g002600

Figura 20

6. Quando non esce più sfalcio, chiudete l'acqua e trasportate il tosaerba in un luogo asciutto.
7. Avviate il motore per alcuni minuti per asciugare il sottoscocca.
8. Spegnete il motore e lasciatelo raffreddare.

Pulizia sotto la macchina in posizione verticale di rimessaggio

1. Predisponete la macchina in posizione verticale di rimessaggio; fate riferimento a Rimessaggio della macchina in posizione verticale. (pagina 26).
2. Lavate accuratamente eliminando la morchia da sotto il tosaerba.

Chiusura della stegola

⚠ AVVERTENZA

L'incorretta apertura o chiusura della stegola può danneggiare i cavi e creare condizioni di utilizzo pericolose.

- **Fate attenzione a non danneggiare i(l) cavi(o) quando aprite o piegate la stegola.**
- **Assicuratevi che i(l) cavi(o) siano(sia) disposti(o) all'esterno della stegola.**
- **Se un cavo è danneggiato, rivolgetevi a un Centro assistenza autorizzato.**

1. Rimuovete il pulsante di avviamento elettrico (Figura 21).

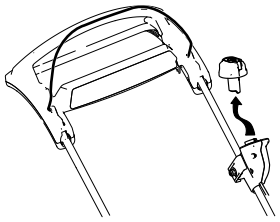

g370561

Figura 21

2. Tenete la stegola mentre disinnestate i blocchi, per evitare di schiacciarvi le mani.
3. Disinnestare i fermi della stegola finché non è possibile muovere liberamente la stegola superiore.
4. Piegate la stegola in avanti, in una delle posizioni completamente in avanti come illustrato nella Figura 22.

   Importante: **Mentre piegate la stegola, fate passare i cavi all'esterno del suo dispositivo di fermo.**

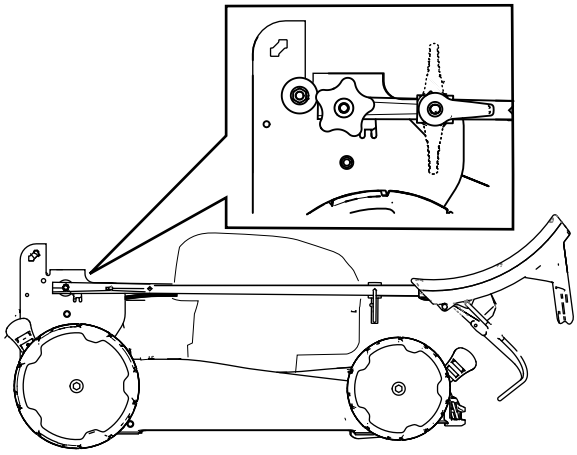

g370563

Figura 22

5. Per aprire la stegola fate riferimento a 2 Apertura della stegola (pagina 12).

Rimessaggio della macchina in posizione verticale.

Durante la stagione di tosatura o nella stagione morta, potete predisporre il rimessaggio della macchina in posizione verticale al fine di ridurre al minimo lo spazio di rimessaggio.

⚠ PERICOLO

La posizione verticale di rimessaggio lascia esposta la parte inferiore della macchina.

- **Rimuovete il pacco batteria e il pulsante di avviamento elettrico prima di porre la macchina nella posizione verticale di rimessaggio.**
- **Non trasportate la macchina in posizione verticale di rimessaggio.**
- **Non tentate di avviare la macchina in posizione verticale di rimessaggio.**

1. Assicuratevi che l'altezza di taglio della macchina sia impostata a 92 mm o meno. In caso contrario, riducetela; fate riferimento a Regolazione dell'altezza di taglio (pagina 17).
2. Disinnestate i fermi delle stegole (Figura 23).

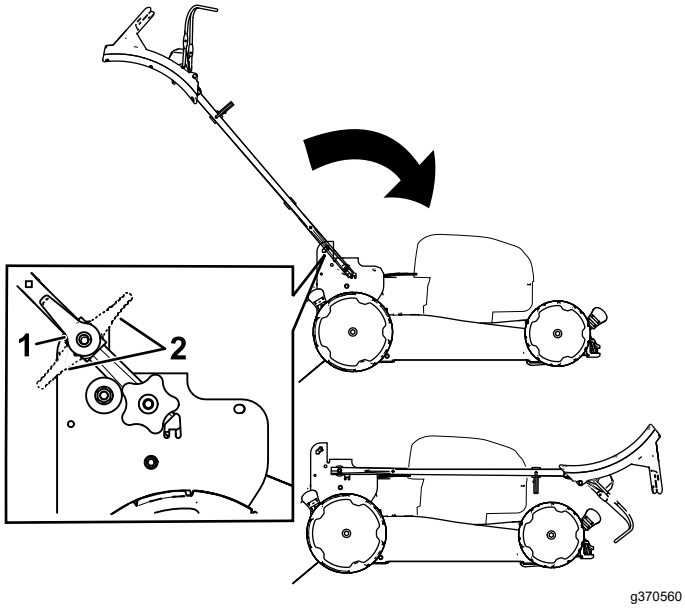

g370560

Figura 23

1. Fermo della stegola in posizione di disinnesto
2. Fermo della stegola in posizione di innesto

3. Piegate la maniglia completamente in avanti (Figura 23).

   Importante: **Mentre piegate la stegola, fate passare i cavi all'esterno delle sue manopole.**

4. Innestate i fermi delle stegole.
5. Sollevate la parte frontale della macchina utilizzando la stegola e spostatela in uno spazio per il rimessaggio (Figura 24).

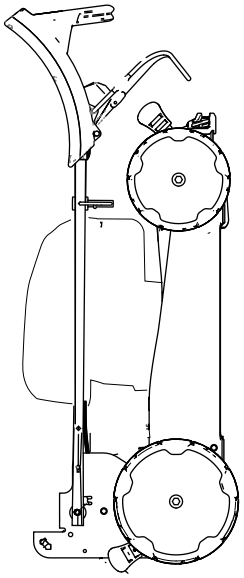

g367781

Figura 24

Manutenzione

Rimuovete il pulsante di avviamento elettrico e il pacco batteria dalla macchina prima di mantenere o pulire la macchina.

Spegnete sempre la macchina, attendete che tutte le parti in movimento si arrestino e lasciate raffreddare la macchina prima di eseguire interventi di riparazione, manutenzione, pulizia o di rimessarla.

Utilizzare solo i ricambi e gli accessori raccomandati dal produttore.

Effettuate ispezione e manutenzione della macchina regolarmente. Fate riparare la macchina solo da un Centro assistenza autorizzato.

Nota: Stabilite i lati sinistro e destro della macchina dalla normale posizione operativa.

Programma di manutenzione raccomandato

Cadenza di manutenzione	Procedura di manutenzione
Dopo ogni utilizzo	• Togliete sfalcio e morchia da sotto il tosaerba.
Ogni anno	• Sostituite le lame o fatele affilare (più spesso se il tagliente si smussa rapidamente).

Sostituzione della lama

Intervallo tra gli interventi tecnici: Ogni anno

***Importante:* *Per il corretto montaggio della lama dovete usare una chiave torsiometrica*. Se non disponete di una chiave torsiometrica o avete dubbi sull'esecuzione di questa operazione, contattate un Centro Assistenza autorizzato.**

Se la lama è danneggiata, sostituitela immediatamente. Se il tagliente è smussato o scheggiato, fatelo affilare e livellare, oppure sostituite la lama.

⚠ AVVERTENZA

Durante la manutenzione della lama, la lama può ancora muoversi anche se l'alimentazione è scollegata. La lama è affilata, e può causare gravi ferite.

- **Tenete mani e piedi a distanza dalla lama in movimento.**
- **Indossate i guanti per eseguire la manutenzione della lama.**

1. Rimuovete il pulsante di avviamento elettrico e il pacco batteria dalla macchina.
2. Usate un blocco di legno per tenere ferma la lama (Figura 25).
3. Togliete la lama e conservate la bulloneria di montaggio (Figura 25).

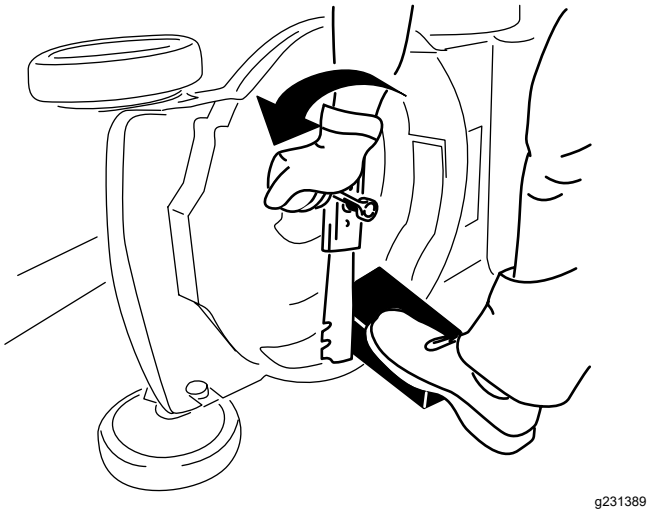

g231389

Figura 25

4. Montate la nuova lama usando la bulloneria di montaggio (Figura 26).

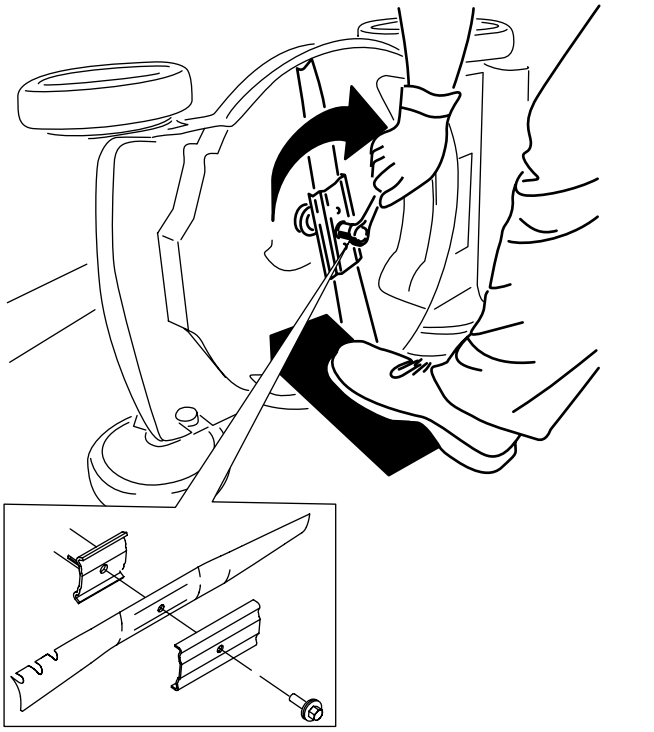

g231390

Figura 26

Importante: **Le estremità curve della lama devono essere rivolte verso la scocca del tosaerba.**

5. **Utilizzate una chiave torsiometrica per serrare il bullone della lama a 88 N·m.**

Regolazione della trazione automatica

Solo per modelli a trazione automatica

Ogni volta che installate un nuovo cavo della trazione automatica o se la trazione non è regolata, regolate la trazione automatica.

1. Girate il dado di regolazione in senso antiorario per allentare la regolazione del cavo (Figura 27).

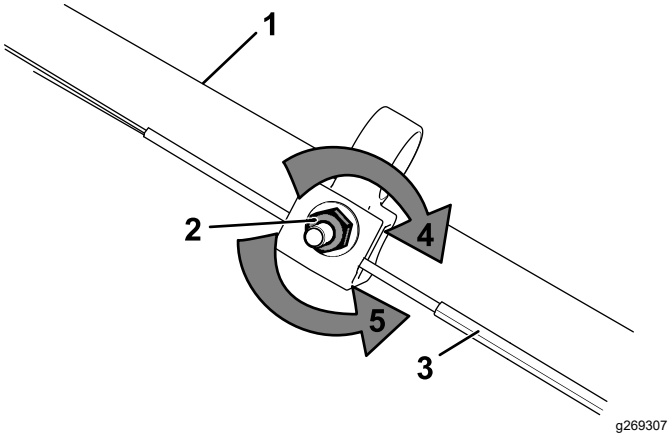

g269307

Figura 27

1. Stegola (lato sinistro)
2. Dado di regolazione
3. Cavo della trazione automatica
4. Girate il dado in senso orario per stringere la regolazione.
5. Girate il dado in senso antiorario per allentare la regolazione.

2. Regolate la tensione del cavo (Figura 27) tirandolo indietro o spingendolo in avanti e mantenendo quella posizione.

   Nota: Spingete il cavo verso il motore per aumentare la trazione; tirate il cavo lontano dal motore per ridurre la trazione.

3. Ruotate il dado di regolazione in senso orario per stringere la regolazione del cavo.

   Nota: Serrate saldamente il dado con una bussola o una chiave.

Preparazione del pacco batteria per il riciclaggio

Importante: **Al momento della rimozione, coprite i terminali del pacco batteria con nastro adesivo per servizio pesante. Non tentate di distruggere o smontare il pacco batteria o di rimuovere alcuno dei suoi componenti.**

Contattate la vostra sede municipale o il vostro Centro assistenza autorizzato per ulteriori informazioni su come riciclare responsabilmente la batteria.

Rimessaggio

Importante: **Stoccate la macchina, il pacco batteria e il caricabatterie solo a temperature comprese all'interno dell'intervallo opportuno; fate riferimento a Specifiche (pagina 15).**

Importante: **Se state stoccando il pacco batterie per la bassa stagione, ricaricatelo fino a quando 2 o 3 indicatori LED non diventano verdi sulla batteria. Non stoccate una batteria completamente carica o completamente scarica. Quando dovete utilizzare di nuovo la macchina, caricate il pacco batteria fino a quando la spia di indicazione sinistra non diventa verde sul caricabatterie o quando tutti e 4 gli indicatori LED non diventano verdi sulla batteria.**

- Scollegate il prodotto dall'alimentazione (ovvero, rimuovete il pacco batteria e il pulsante di avviamento elettrico) e controllate per escludere eventuali danni dopo l'uso.
- Non stoccate la macchina o il caricabatterie con il pacco batteria installato.
- Pulite tutto il materiale estraneo dal prodotto.
- Quando non in uso, rimessate la macchina, il pulsante di avviamento elettrico, il pacco batteria e il caricabatterie fuori dalla portata dei bambini.
- Tenete macchina, pacco batteria e caricabatterie lontano da agenti corrosivi, come sostanze chimiche per il giardino e sali di sbrinamento.
- Per ridurre il rischio di gravi lesioni personali, non stoccate il pacco batteria all'aperto o all'interno di veicoli.
- Stoccate la macchina, il pacco batteria e il caricabatterie in un luogo chiuso, ben pulito e asciutto.

Localizzazione guasti

Effettuate solo i passaggi descritti in queste istruzioni. Tutti i successivi interventi di ispezione, manutenzione e riparazione devono essere effettuati da un centro assistenza autorizzato o da uno specialista analogamente qualificato se non siete in grado di risolvere il problema da soli.

Problema	Possibile causa	Rimedio
La macchina non si avvia.	1. La batteria non è completamente installata nella macchina. 2. Il pacco batteria non è carico. 3. Il pacco batteria è danneggiato. 4. La macchina presenta un altro problema elettrico.	1. Rimuovete e poi riposizionate la batteria nella macchina, assicurandovi che sia completamente installata e fissata. 2. Rimuovete il pacco batteria dalla macchina e caricatelo. 3. Sostituite il pacco batteria. 4. Rivolgetevi a un Centro assistenza autorizzato.
La macchina non funziona o non funziona in maniera continua.	1. È presente dell'umidità sui poli del pacco batteria. 2. La batteria non è completamente installata nell'utensile.	1. Asciugate o lasciate asciugare il pacco batteria. 2. Rimuovete e poi riposizionate la batteria nell'utensile, assicurandovi che sia completamente installata e fissata.
La macchina non raggiunge la massima potenza.	1. La capacità di carica del pacco batteria è troppo bassa. 2. Gli sfiati dell'aria della batteria sono bloccati.	1. Rimuovete il pacco batteria dalla macchina e caricatelo completamente. 2. Pulite gli sfiati dell'aria.
Il pacco batteria perde rapidamente la carica.	1. Il pacco batteria si trova al di sopra o al di sotto del corretto intervallo di temperature. 2. La macchina è sovraccarica	1. Spostate il pacco batteria in un luogo asciutto e in cui la temperatura sia compresa tra 5 °C e 40 °C. 2. Tagliate l'erba a un'altezza di taglio superiore o camminate più lentamente mentre tosate.
Il caricabatterie non funziona.	1. Il caricabatterie si trova al di sopra o al di sotto del corretto intervallo di temperature. 2. La presa cui è collegato il caricabatterie non dà corrente.	1. Scollegate il caricabatterie e spostatelo in un luogo asciutto e in cui la temperatura sia compresa tra 5 °C e 40 °C. 2. Contattate il vostro elettricista qualificato per riparare la presa.
La trazione automatica del tosaerba non funziona.	1. Il cavo della trazione automatica non è regolato o è danneggiato.	1. Regolate il cavo della trazione automatica. All'occorrenza sostituitelo.
La spia di indicazione LED sul caricabatterie è rossa.	1. Il caricabatterie e/o il pacco batteria si trova al di sopra o al di sotto del corretto intervallo di temperature.	1. Scollegate il caricabatterie e spostate caricabatterie e pacco batteria in un luogo asciutto e in cui la temperatura sia compresa tra 5 °C e 40 °C.

Problema	Possibile causa	Rimedio
La spia di indicazione LED sul caricabatterie è rossa lampeggiante.	1. È presente un errore di comunicazione tra il pacco batteria e il caricabatterie.	1. Rimuovete il pacco batteria dal caricabatterie, scollegate il caricabatterie dalla presa e attendete 10 secondi. Collegate nuovamente il caricabatterie alla presa e posizionate il pacco batteria sul caricabatterie. Se la spia di indicazione LED sul caricabatterie è ancora rossa lampeggiante, ripetete nuovamente la procedura. Se la spia di indicazione LED sul caricabatterie è ancora rossa lampeggiante dopo 2 tentativi, smaltite correttamente il pacco batteria presso un centro di riciclaggio per batterie.
	2. Il pacco batteria è debole.	2. Contattate il vostro Centro assistenza autorizzato se la batteria è in garanzia, o smaltite in maniera adeguata il pacco batteria presso un centro di riciclaggio per batterie.
La macchina produce un segnale acustico.	1. Il pacco batteria non è carico.	1. Rimuovete il pacco batteria dalla macchina e caricatelo.
	2. La macchina è in una posizione non sicura per il funzionamento.	2. Assicuratevi che la macchina non si trovi a un'angolazione estrema durante il funzionamento.
	3. La macchina è sovraccarica.	3. Tagliate l'erba a un'altezza di taglio superiore o camminate più lentamente mentre tosate.
	4. La macchina presenta un altro problema elettrico.	4. Tentate di eseguire le azioni di risoluzione dei problemi; se l'allarme continua a suonare, contattate un Centro assistenza autorizzato.
La qualità del taglio è diminuita o insoddisfacente.	1. La lama è ottusa.	1. Fate riaffilare o sostituire la lama.
	2. Il piatto di taglio presenta accumuli di detriti.	2. Pulite sotto la macchina.
La funzione di insaccamento è peggiorata o insoddisfacente.	1. La macchina è sovraccarica.	1. Tagliate l'erba a un'altezza di taglio superiore.
	2. Il cesto presenta un accumulo di detriti.	2. Pulite l'interno del cesto da eventuali polveri o detriti.
La macchina produce un taglio disomogeneo.	1. La lama è ottusa.	1. Fate riaffilare o sostituire la lama.
	2. Il piatto di taglio è danneggiato.	2. Rivolgetevi a un Centro assistenza autorizzato.
La macchina vibra.	1. La lama è piegata o danneggiata.	1. Ispezionate la lama e sostituitela se necessario.

Note:

Note:



Count on it.