Form No. 3474-785 Rev A

Kosačka ® 560

Číslo modelu 02657—Výrobné číslo 407000000 a vyššie

Návod na obsluhu

Úvod

Táto ručne vedená kosačka s otočnými čepeľami je určená na používanie profesionálnymi najatými operátormi. Primárne je určená na kosenie trávy na udržiavaných trávnikoch v obytných alebo komerčných priestoroch. Používanie tohto výrobku na iné ako určené použitie môže byť nebezpečné pre vás a okolostojacich.

Tieto informácie si pozorne prečítajte, aby ste sa výrobok naučili správne ovládať a udržiavať a aby ste predchádzali zraneniam a poškodeniu výrobku. Zodpovedáte za správnu a bezpečnú obsluhu výrobku.

Na lokalite www.Toro.com získate informácie o bezpečnosti výrobkov, školiacich materiáloch týkajúcich sa prevádzky, príslušenstve a tiež pomoc pri hľadaní predajcu alebo registrácii výrobku.

Ak potrebujete servis, originálne diely od spoločnosti Toro alebo doplňujúce informácie, obráťte sa na autorizovaného servisného predajcu alebo zákaznícke stredisko spoločnosti Toro a pripravte si číslo modelu a sériové číslo vášho výrobku. Na Obrázok 1 je označené miesto na výrobku s číslom modelu a sériovým číslom. Čísla si zaznamenajte do poskytnutého priestoru.

Dôležité: **Prístup k informáciám o záruke, súčastiach a ďalším informáciám o produkte získate zoskenovaním kódu QR na štítku so sériovým číslom (ak sa nachádza na produkte) pomocou mobilného zariadenia.**

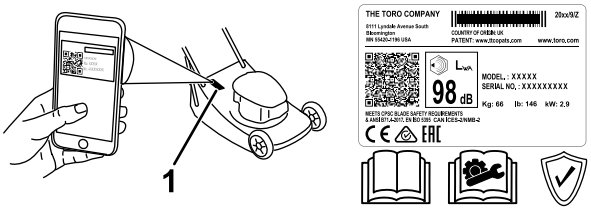

g338220

Obrázok 1

1. Umiestnenie čísla modelu a sériového čísla

Číslo modelu a sériové číslo si zaznamenajte do priestoru nižšie:

Číslo modelu _____

Výrobné číslo _____

Táto príručka identifikuje potenciálne riziká. Bezpečnostné upozornenia sú označené symbolom (Obrázok 2), ktorý signalizuje, že v prípade nedodržania odporúčaných opatrení môže dôjsť k vážnemu zraneniu alebo smrti.

g000502

Obrázok 2

Symboly bezpečnostného upozornenia

V tejto príručke sa na zvýraznenie informácií používajú dve slová. Slovo **Dôležité** upriamuje pozornosť na špeciálne mechanické informácie a slovo **Poznámka** zdôrazňuje všeobecné informácie, ktoré si zaslúžia špeciálnu pozornosť.

Výrobok vyhovuje všetkým príslušným európskym smerniciam. Podrobnosti nájdete v samostatnom hárku so špecifickým vyhlásením o zhode (DOC).

Používanie alebo prevádzka motora na ľubovoľnom území pokrytom lesom, kríkmi alebo trávou porušuje odsek 4442 alebo 4443 zákona California Public Resource Code, ak nie je motor vybavený zachytávačom iskier definovaným v odseku 4442, ktorý sa udržiava v efektívnom prevádzkovom stave, prípadne ak nie je motor skonštruovaný, vybavený a udržiavaný na predchádzanie požiaru.

Priložená používateľská príručka k motoru obsahuje informácie o Agentúre na ochranu životného prostredia USA (EPA) a kalifornskej smernici týkajúcej sa kontroly emisií – emisné systémy, údržba a záruka. Náhradné diely možno objednávať od výrobcu motora.

Hrubý alebo čistý krútiaci moment: Hrubý alebo čistý krútiaci moment tohto motora bol laboratórne hodnotený výrobcom motora v súlade s organizáciou Society of Automotive Engineers (SAE) J1940 alebo J2723. V konfigurácii, ktorá spĺňa požiadavky na bezpečnosť, emisie a prevádzku, bude skutočný krútiaci moment motora tejto triedy kosačky výrazne nižší. Prečítajte si informácie od výrobcu motora, ktoré sú súčasťou dodávky stroja.

© 2020—The Toro® Company
8111 Lyndale Avenue South
Bloomington, MN 55420

Zaregistrujte svoj výrobok na adrese www.Toro.com.

Preklad originálu (SK)
Vytlačené v Spojenom kráľovstve
Všetky práva vyhradené

* 3 4 7 4 - 7 8 5 *

Nemanipulujte s bezpečnostnými zariadeniami v stroji ani ich nevypínajte a pravidelne kontrolujte ich správnu funkčnosť. Nepokúšajte sa nastavovať ani manipulovať s ovládačom otáčok motora. Mohlo by to spôsobiť nebezpečný prevádzkový stav, v dôsledku ktorého môže dôjsť k zraneniu osôb.

⚠ DÔLEŽITÉ UPOZORNENIE

KALIFORNIE
Dôležité upozornenie, poučka 65

Výfukový plyn z tohto výrobku obsahuje chemikálie, ktoré sú v štáte Kalifornia známe tým, že spôsobujú rakovinu, vrodené poruchy alebo iné reprodukčné poškodenie.

Používanie tohto produktu môže spôsobiť vystavenie pôsobeniu chemických látok, o ktorých je v štáte Kalifornia známe, že spôsobujú rakovinu a vrodené chyby alebo poškodzujú reprodukčné orgány.

Obsah

Úvod 1
Bezpečnosť 2
Všeobecné bezpečnostné pokyny 2
Bezpečnostné a inštrukčné štítky 3
Nastavenie 4
1 Montáž rukoväti 4
2 Montáž vaku na trávu 6
3 Doplňovanie oleja do motora 7
Súčasti stroja 8
Technické údaje 8
Obsluha 8
Pred prevádzkou 8
Bezpečnosť pred prevádzkou 8
Plnenie palivovej nádrže 9
Kontrola hladiny motorového oleja 9
Nastavenie výšky kosenia 10
Naštartovanie motora 12
Aktivácia čepele 12
Deaktivácia čepele 13
Výber rýchlosti 13
Počas prevádzky 14
Bezpečnosť počas prevádzky 14
Používanie pojazdu 15
Vypnutie motora 15
Zber pokosenej trávy do vaku 15
Provozné tipy 16
Po prevádzke 17
Bezpečnosť po prevádzke 17
Čistenie stroja 17
Údržba 18
Odporúčaný harmonogram údržby 18
Bezpečnosť pri údržbe 18
Príprava na údržbu 19
Servisná údržba vzduchového filtra 19
Výmena motorového oleja 20
Nastavenie kábla pojazdu 21
Výmena čepele 22
Brúsenie čepele 23
Uskladnenie 24
Bezpečnosť pri skladovaní 24
Príprava stroja na uskladnenie 24
Ukončenie uskladnenia stroja 24

Bezpečnosť

Tento stroj je navrhnutý v súlade s normami EN ISO 5395 a ANSI B71.4-2017.

Všeobecné bezpečnostné pokyny

Tento produkt môže odskakujúcimi predmetmi amputovať ruky a chodidlá. Vždy dodržiavajte všetky bezpečnostné pokyny, aby nedošlo k vážnemu zraneniu alebo usmrteniu osôb.

- Pred naštartovaním motora si prečítajte, pochopte a dodržiavajte pokyny a výstrahy v tomto *návode na obsluhu*, ako aj na stroji a prídavných zariadeniach.
- Nedávajte ruky ani nohy do blízkosti pohyblivých súčastí stroja ani pod stroj. Udržujte odstup od všetkých výstupných otvorov.
- Pri prevádzke stroja musia byť všetky kryty a ostatné bezpečnostné ochranné zariadenia na stroji na mieste a správne funkčné.
- Zabráňte okolostojacim a deťom zdržiavať sa v pracovnej oblasti. Nedovoľte, aby stroj obsluhovali deti. Obsluhu stroja smú vykonávať iba ľudia, ktorí sú zodpovední, kvalifikovaní, dôkladne ovládajú pokyny a sú fyzicky zdatní vykonávať tieto činnosti.
- Pred vykonávaním údržby, dopĺňaním paliva alebo čistením zastavte stroj, vypnite motor a počkajte, kým sa úplne nezastavia všetky pohyblivé diely.

Nesprávne používanie alebo údržba tohto stroja môže mať za následok zranenie. S cieľom vyhnúť sa potenciálnemu zraneniu dodržiavajte tieto bezpečnostné pokyny a vždy venujte pozornosť bezpečnostnému výstražnému symbolu ⚠, ktorý znamená Pozor, Výstraha alebo Nebezpečenstvo – osobné bezpečnostné pokyny. Nedodržanie týchto pokynov môže zapríčiniť zranenie alebo smrť.

Bezpečnostné a inštrukčné štítky

Operátor dobre vidí bezpečnostné štítky a pokyny, ktoré sú umiestnené v každom priestore s potenciálne hroziacim nebezpečenstvom. Poškodené alebo chýbajúce štítky nahraďte.

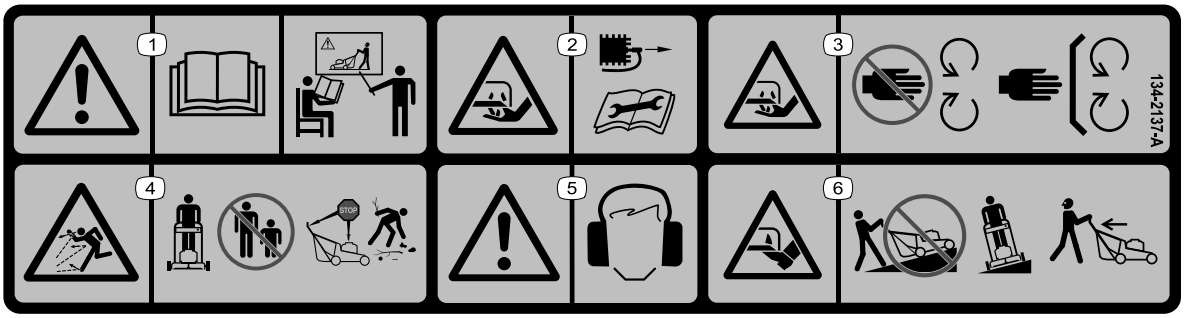

decal134-2137

134 – 2137

1. Varovanie – prečítajte si *používateľskú príručku*, tento stroj nepoužívajte, ak ste neabsolvovali školenie.
2. Riziko porezania/amputácie rúk čepeľou kosačky – pred vykonaním údržby najskôr odpojte kábel zapaľovacej sviečky.
3. Riziko porezania/amputácie rúk čepeľou kosačky – nepribližujte sa k pohyblivým častiam, všetky kryty a štíty musia byť nasadené.
4. Riziko odskakovania predmetov – okolostojace osoby musia byť v bezpečnej vzdialenosti. Predtým, než opustíte stroj, vypnite motor. Pred kosením odstráňte všetky nečistoty.
5. Varovanie – používajte ochranu sluchu.
6. Riziko porezania/amputácie chodidiel čepeľou kosačky – kosačku nepoužívajte smerom nahor a nadol svahmi, po svahoch koste zo strany na stranu. Pri cúvaní počas kosenia sa pozerajte smerom nadol a za seba.

decal94-8072

94 – 8072

1. Varovanie – riziko porezania/amputácie rúk alebo chodidiel kosiacim mechanizmom.

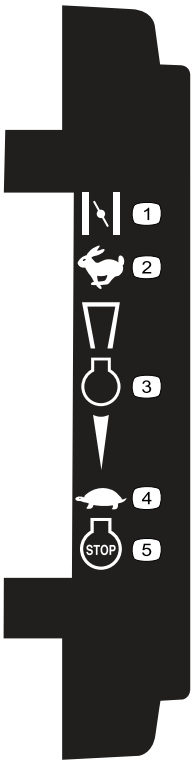

decal111-8959

111 – 8959

1. Sýtič
2. Rýchlo
3. Motor
4. Pomaly
5. Vypnutie motora

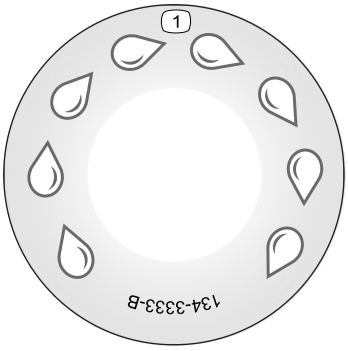

decal134-3333

134 – 3333

1. Port na rýchle umývanie

decal133-8062

133 – 8062

Nastavenie

Dôležité: **Odstráňte a zlikvidujte ochrannú plastovú fóliu, ktorá zakrýva motor.**

1

Montáž rukoväti

Diely potrebné na prevedenie tohoto kroku:

2	Spodné riadidlá (vľavo)
2	Spodné riadidlá (vpravo)
2	Upínacia doska
2	Krátka skrutka
4	Plochá podložka
6	Poistná matica
4	Vložka
4	Dlhá skrutka
1	Vrchná časť riadidla
6	Zátka

Postup

⚠ DÔLEŽITÉ UPOZORNENIE

Nesprávna montáž rukoväte môže poškodiť káble a ohroziť bezpečnosť prevádzky.

- **Pri montáži rukoväte dávajte pozor, aby ste nepoškodili káble.**
- **Uistite sa, že káble sú vedené dovnútra rukoväte a nezachytávajú zadný deflektor.**
- **Ak sa kábel poškodí, obráťte sa na svojho autorizovaného servisného predajcu.**

1. Odstráňte šesťhranné matice z 2 odkrytých skrutiek na vrchu plošiny.
2. Nainštalujte spodné riadidlá na každú stranu hornej časti kosačky pomocou upínacej dosky a šesťhrannej poistnej matice odstránenej z kosačky v predchádzajúcom kroku (Obrázok 3).

   Poznámka: Spodné rúrky rukoväte majú ohyb pozdĺž strednej časti; zaistite, aby boli rúrky

namontované tak, aby ohnutá časť rúrky bola naklonená k zemi.

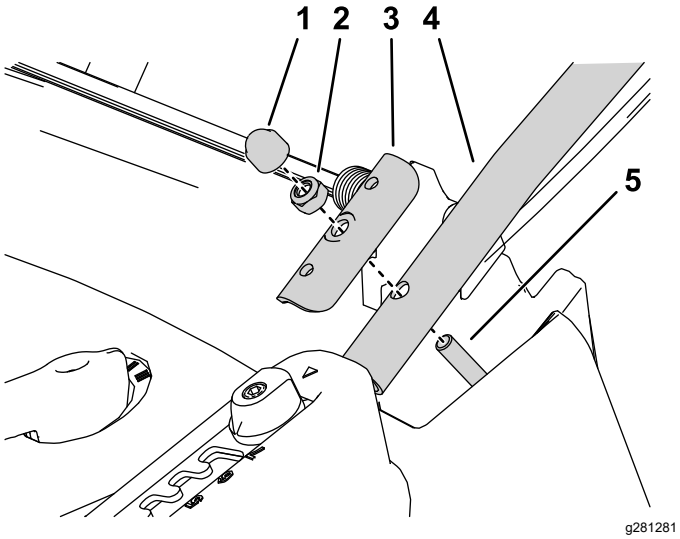

Obrázok 3

Zobrazená ľavá strana

1. Zátka
2. Šesťhranná poistná matica
3. Upínacia doska
4. Spodná časť riadidla
5. Odstráňte šesťhrannú maticu a nainštalujte sem spodné riadidlá.

3. Nainštalujte spodnú časť vystuženia riadidiel na každú stranu kosačky pomocou skrutky, plochých vložiek na vnútornej a vonkajšej strane kosačky a poistnej matice (Obrázok 4).

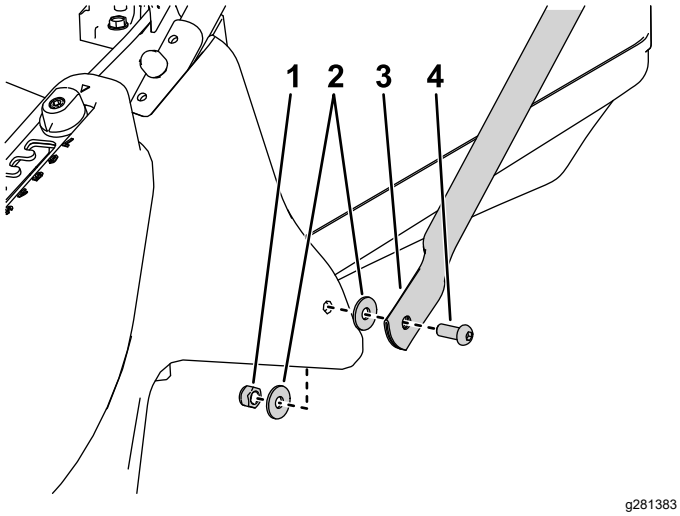

Obrázok 4

Zobrazená ľavá strana

1. Šesťhranná poistná matica
2. Plochá podložka
3. Vystuženie riadidiel
4. Skrutka

4. Nainštalujte horné riadidlá a hornú časť vystuženia riadidiel na spodné riadidlá pomocou 3 vložiek, 2 skrutiek a 2 šesťhranných poistných matíc na každej strane (Obrázok 5).

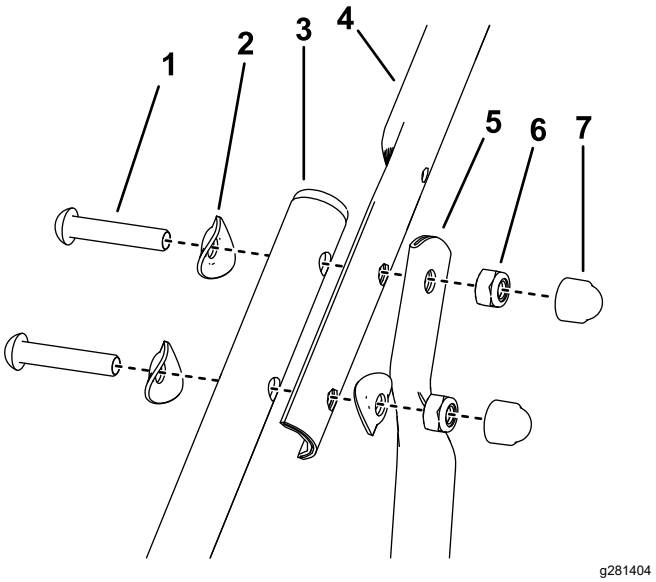

Obrázok 5

Zobrazená ľavá strana

1. Skrutka
2. Vložka
3. Spodná časť riadidla
4. Vrchná časť riadidla
5. Vystuženie riadidiel
6. Šesťhranná poistná matica
7. Zátka

5. Nainštalujte zátky na všetky odkryté matice riadidiel.

2

Montáž vaku na trávu

Nie sú treba žiadne diely

Postup

1. Aby ste predišli nehodám, odstrihnite bielu stuhu pripevnenú na vaku na trávu a zlikvidujte ju.
2. Do vaku na trávu vložte rám tak, že budete držať rukoväť nad vakom na trávu (Obrázok 6).

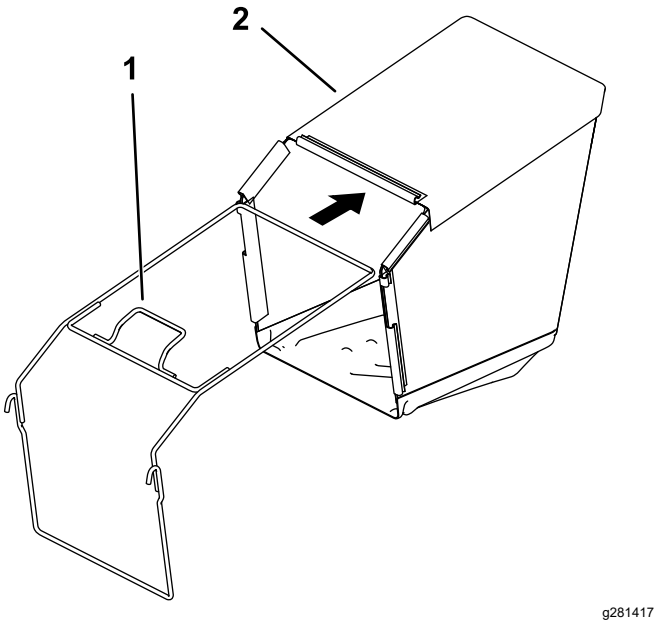

Obrázok 6

1. Rámová rukoväť
2. Vak na trávu

3. Pripevnite plastové spony k rámu vaku na trávu. (Obrázok 7).

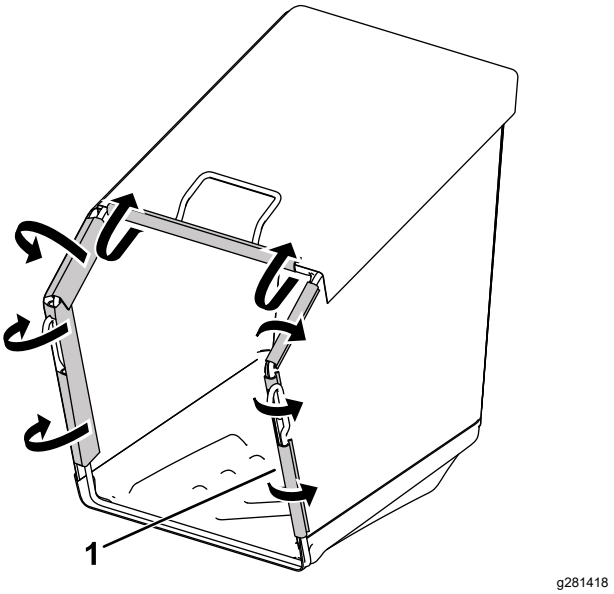

Obrázok 7

1. Plastové spony

3

Doplňovanie oleja do motora

Nie sú treba žiadne diely

Postup

Dôležité: **Stroj sa nedodáva s olejom v motore. Pred naštartovaním naplňte motor olejom.**

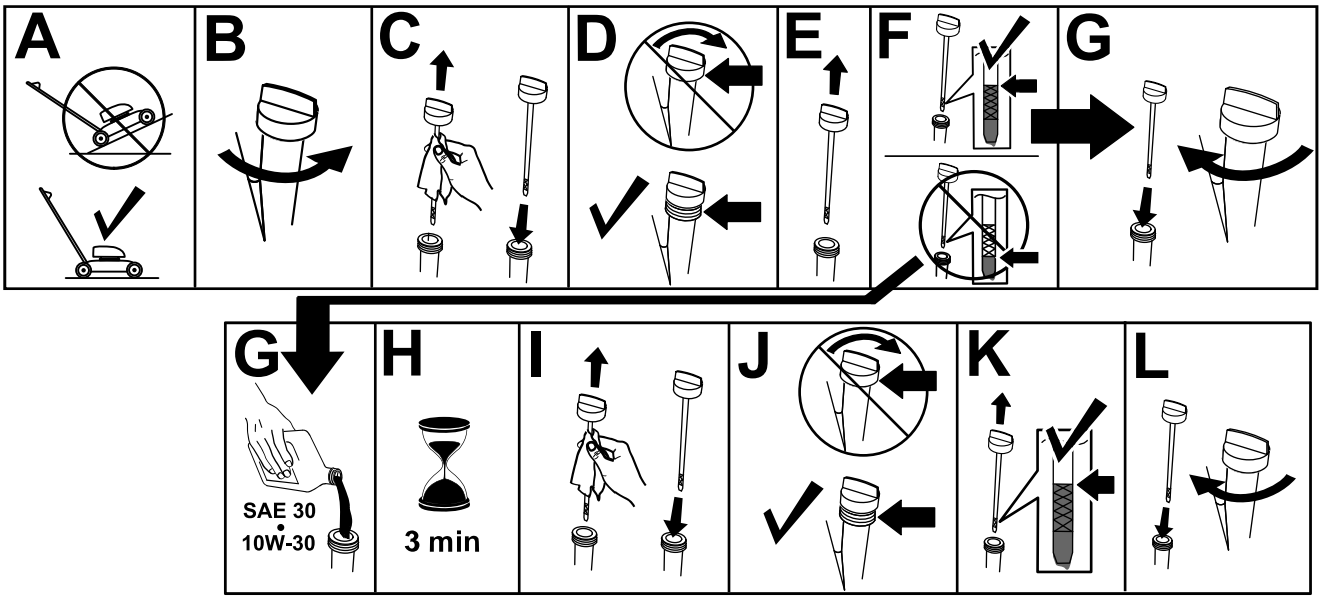

g235721

Obrázok 8

Súčasti stroja

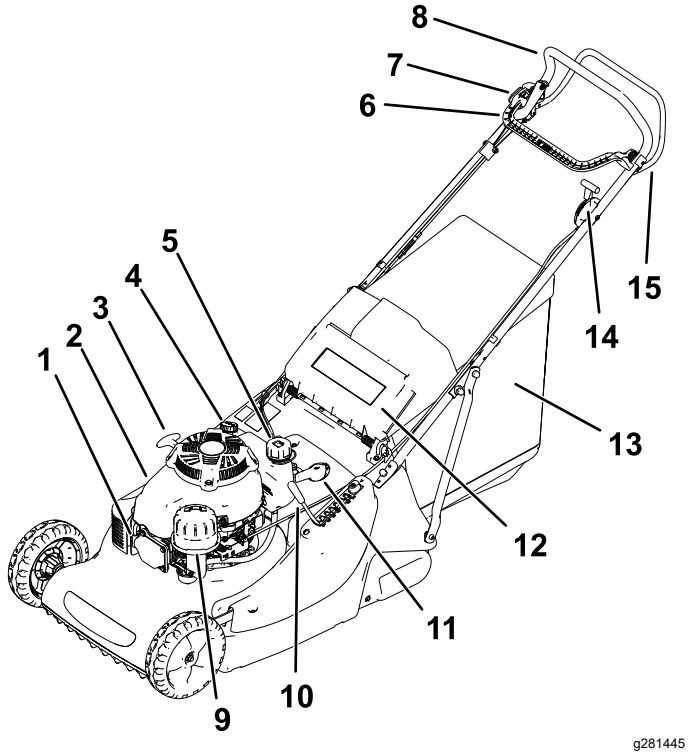

Obrázok 9

1. Kábel zapaľovacej sviečky
2. Kryt motora
3. Rukoväť navíjacieho štartéra
4. Zátka plniaceho otvoru oleja/odmerka
5. Zátka palivovej nádrže
6. Páčka na ovládanie BBC
7. Tlačidlo západky BBC
8. Riadidlo
9. Vzduchový filter
10. Nastavovač výšky kosenia
11. Trojrýchlostný volič prevodov
12. Zadný deflektor
13. Súprava vaku na trávu
14. Regulátor otáčok motora
15. Tyč pojazdu

Technické údaje

Model	Hmot-nosť	Dĺžka	Šírka	Výška
02657	66 kg 66 kg	175,5 cm 175,5 cm	58,6 cm	103,9 cm 3,9 cm

Obsluha

Pred prevádzkou

Bezpečnosť pred prevádzkou

Všeobecné bezpečnostné pokyny

- Pred nastavením, servisom, čistením alebo skladovaním stroj vždy vypnite, počkajte, kým sa nezastaví pohyb všetkých pohyblivých častí, a nechajte stroj vychladnúť.
- Oboznámte sa s bezpečnou prevádzkou zariadenia, ovládacími prvkami operátora a bezpečnostnými označeniami.
- Skontrolujte, či sú namontované všetky kryty a bezpečnostné zariadenia, ako napr. deflektory a/alebo lapač trávy, a či správne fungujú.
- Vždy skontrolujte stroj a uistite sa, že nie sú opotrebované ani poškodené čepele a skrutky čepelí.
- Skontrolujte oblasť, v ktorej budete používať stroj, a odstráňte z nej všetky predmety, ktoré by mohli brániť v prevádzke stroja alebo od neho odskakovať.
- Kontakt s pohybujúcou sa čepeľou môže spôsobiť vážne zranenie. Nevkladajte prsty pod plášť.

Bezpečnosť pri manipulácii s palivom

- Palivo je mimoriadne horľavé a extrémne výbušné. Požiar alebo výbuch paliva môže popáliť vás a iné osoby a môže poškodiť majetok.
  - Zapáleniu paliva statickým výbojom zabránite umiestnením nádoby alebo stroja pred plnením priamo na zem a nie na vozidlo ani na iný predmet.
  - Palivovú nádrž napĺňajte v exteriéri, v otvorenom priestore, keď je motor studený. Utrite všetko rozliate palivo.
  - S palivom nemanipulujte počas fajčenia alebo keď sa v blízkosti nachádza otvorený oheň alebo iskry.
  - Kým je motor spustený alebo horúci, neskladajte palivový uzáver ani nedopĺňajte palivo do palivovej nádrže.
  - Pri rozliatí paliva sa nepokúšajte štartovať motor. Zabráňte vytvoreniu zápalného zdroja, pokým sa nerozptýlia palivové výpary.

– Palivo skladujte v schválenej nádobe a uchovávajte ho mimo dosahu detí.

- Palivo je po požití škodlivé alebo smrteľné. Dlhodobé vystavenie výparom môže spôsobiť vážne zranenia a ochorenia.
  – Vyhnite sa dlhodobému vdychovaniu výparov.
  – Rukami a tvárou sa nepribližujte k dýze ani otvoru palivovej nádrže.
  – Palivo uchovávajte mimo očí a pokožky.

Plnenie palivovej nádrže

Typ	Bezolovnatý benzín
Minimálne oktánové číslo	87 (USA) alebo 91 (mimo USA si vyhľadajte oktánové číslo)
Etanol	Nie viac ako 10 % podľa objemu
Metanol	Žiadne
MTBE (metyltercbutyléter)	Menej ako 15 % podľa objemu
Olej	Nepridávajte do paliva

Používajte len čisté čerstvé (nie staršie ako 30 dní) palivo z renomovaného zdroja.

Dôležité: **Na obmedzenie problémov so štartovaním pridajte do čerstvého paliva stabilizátor/kondicionér paliva podľa pokynov výrobcu daného stabilizátora/kondicionéra paliva.**

Dodatočné informácie nájdete v používateľskej príručke k motoru.

Naplňte palivovú nádrž, ako je znázornené na Obrázok 10.

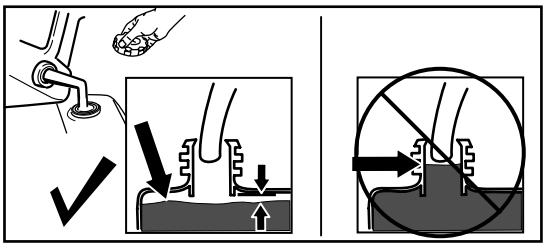

g230458

Obrázok 10

Kontrola hladiny motorového oleja

Servisný interval: Pri každom použití alebo denne

Dôležité: **Ak je hladina oleja v motore príliš nízka alebo vysoká a spustíte motor, môžete ho poškodiť.**

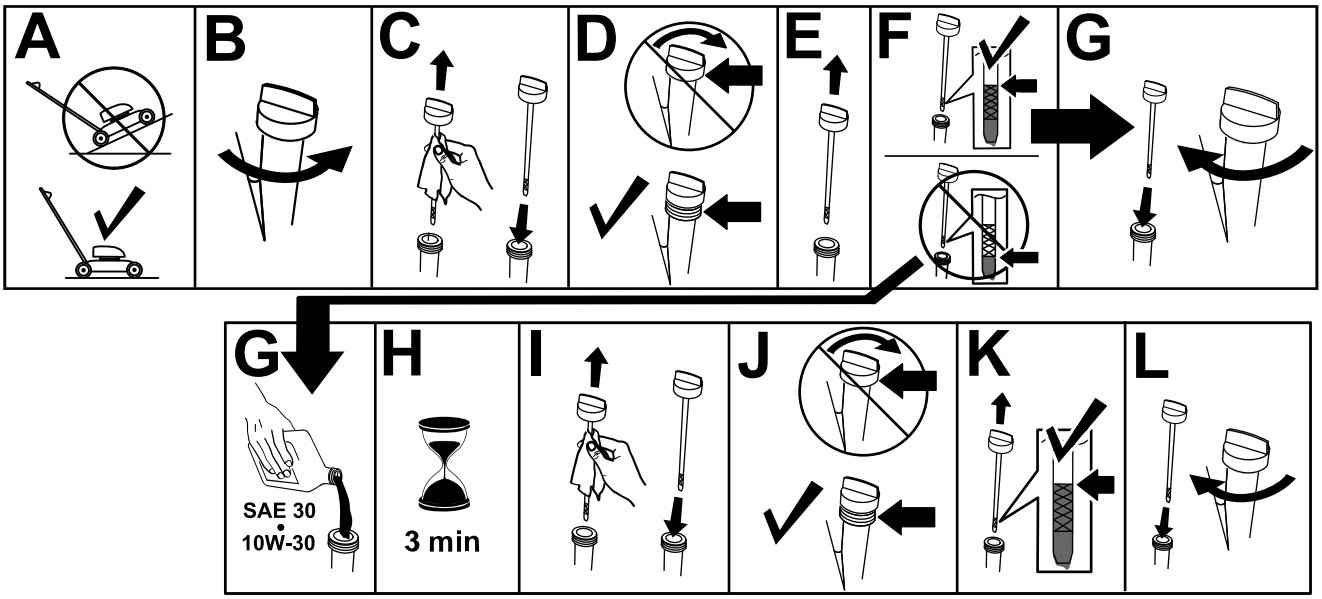

g235721

Obrázok 11

Nastavenie výšky kosenia

⚠ NEBEZPEČIE

Pri nastavení výšky kosenia sa môžete rukami dostať do kontaktu s pohybujúcou sa čepeľou, čo môže spôsobiť zranenie.

- **Skôr než nastavíte výšku kosenia, vypnite motor a počkajte, kým sa nezastavia všetky pohyblivé časti.**
- **Pri nastavovaní výšky kosenia nevkladajte prsty pod plášť.**

⚠ VÝSTRAHA

Ak bol motor spustený, výfuk bude horúci a môžete sa na ňom vážne popáliť.

Nepribližujte sa k horúcemu výfuku.

Nastavenie výšky kosenia

1. Uchopte páku na nastavenie výšky kosenia a potiahnite ju do strany, aby ste ju uvoľnili zo zarážky (Obrázok 12).

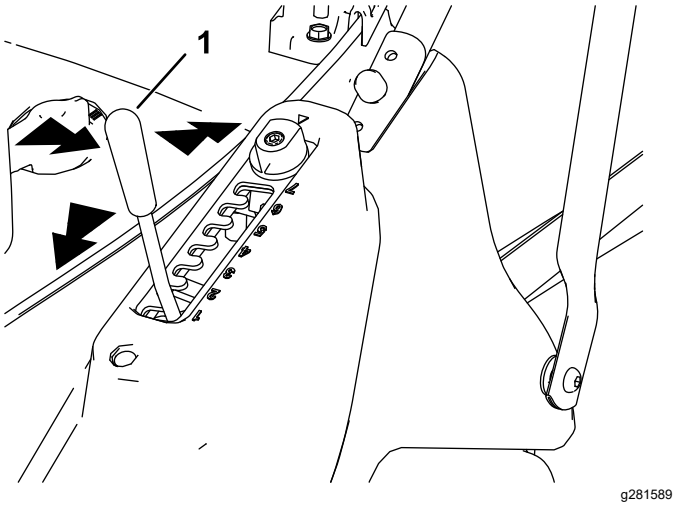

Obrázok 12

1. Páka na nastavenie výšky kosenia

2. Zatlačením páky dopredu znížite výšku kosenia alebo potiahnutím dozadu naopak výšku kosenia zvýšite (Obrázok 12).
3. Uvoľnite páčku v požadovanej polohe a uistite sa, že pevne zapadla do 1 zo 7 nastavovacích zarážok (Obrázok 12).

Nastavenie výšky	Výška kosenia
1	13,0 mm
2	20,8 mm
3	28,7 mm
4	36,5 mm
5	44,3 mm
6	52,2 mm
7	60,0 mm

Nastavenie výšky kosenia pomocou funkcie Matchcut

Ďalších 6 nastaviteľných výšok je možné dosiahnuť pomocou funkcie nastavenia matchcut. Táto funkcia umožňuje nastavenie výšky dosky voliča kosenia o polovicu nastavenia.

1. Uvoľnite prídržnú skrutku dosky voliča pomocou imbusového kľúča (Obrázok 13).

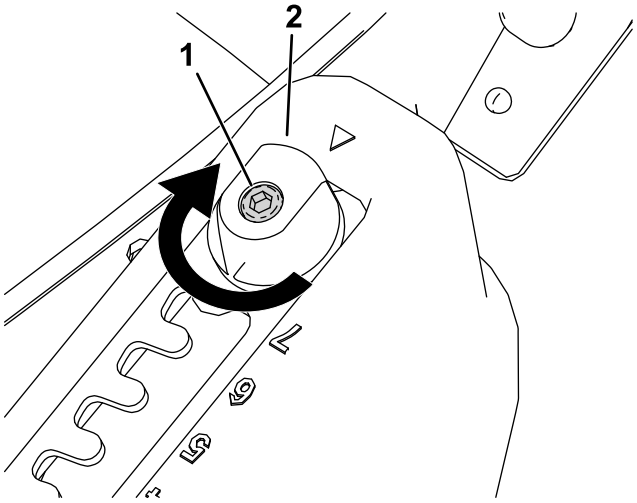

Obrázok 13

1. Prídržná skrutka
2. Nastavovač funkcie matchcut

2. Otočte nastavovač funkcie matchcut o 180° (Obrázok 13 a Obrázok 14).

   Poznámka: V spodnej časti dosky voliča sa zobrazí indikátor, ktorý zvýrazní, kedy je nastavená funkcia matchcut.

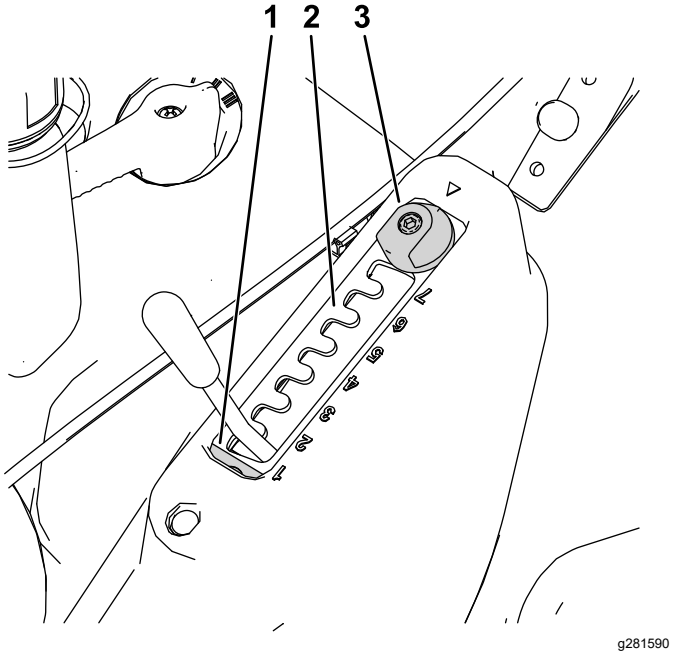

Obrázok 14

1. Indikátor funkcie matchcut
2. Doska voliča
3. Nastavovač funkcie matchcut

3. Utiahnite prídržnú skrutku dosky voliča, aby ste zaistili výšku kosenia dosky voliča na mieste.

Nastavenie výšky (s funkciou Matchcut)	Výška kosenia
1,5	16,9 mm
2,5	24,8 mm
3,5	32,6 mm
4,5	40,4 mm
5,5	48,3 mm
6,5	56,1 mm

Naštartovanie motora

1. Uchopte rukoväť a posuňte ovládač otáčok motora do polohy SÝTIČ, ak je motor studený, alebo do polohy RÝCHLO, ak motor nedávno bežal.

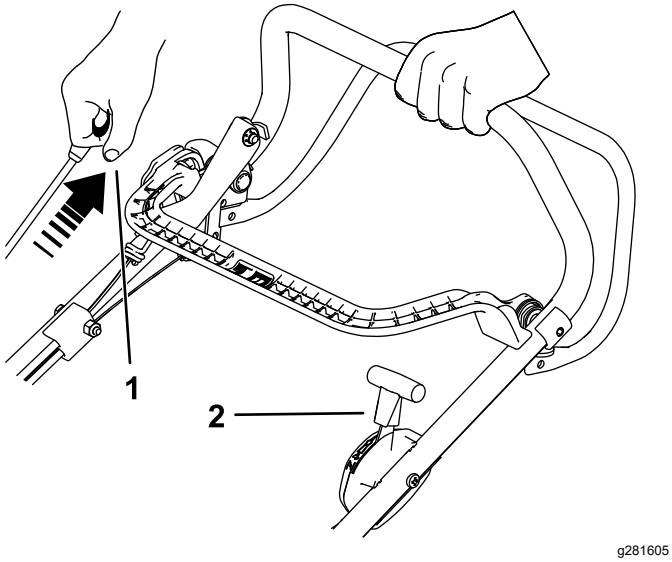

Obrázok 15

1. Potiahnite rukoväť navíjacieho štartéra.
2. Ovládanie škrtiacej klapky v polohe SÝTIČ

2. Potiahnite rukoväť spätného štartu, kým neucítite odpor, a potom prudko potiahnite, aby ste naštartovali. Keď motor naštartuje, pomaly vráťte škrtiacu klapku do polohy RÝCHLO , ak bol aktivovaný sýtič (Obrázok 15).

   Dôležité: **Aby ste predišli poškodeniu stroja, neťahajte za rukoväť spätného štartovania, keď je motor v chode.**

   Poznámka: Ak sa stroj nenaštartuje, obráťte sa na autorizovaného servisného predajcu.

   Poznámka: Čepeľ nie je v tomto štádiu aktivovaná; pozrite si časť Aktivácia čepele (strana 12).

Aktivácia čepele

1. Uistite sa, že je páka škrtiacej klapky v polohe RÝCHLO (Obrázok 16).
2. Stlačte tlačidlo západky spojky brzdy čepele (BBC) a potiahnite ovládaciu páku BBC späť k rukoväti (Obrázok 16).

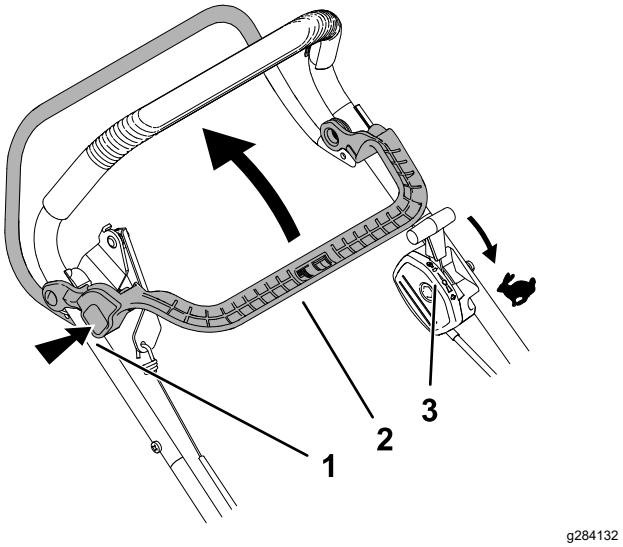

Obrázok 16

1. Stlačte tlačidlo západky BBC.
2. Potiahnite ovládaciu páku BBC späť k rukoväti.
3. Uistite sa, že je páka škrtiacej klapky v polohe RÝCHLO.

Deaktivácia čepele

Uvoľnite ovládaciu páku BBC, aby ste deaktivovali čepeľ; rukoväť sa vráti do svojej pokojovej polohy (Obrázok 17).

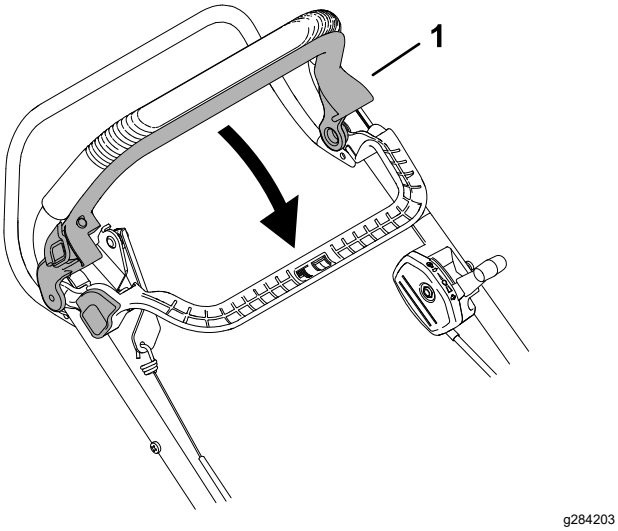

Obrázok 17

1. Uvoľnením ovládacej páky BBC sa čepeľ deaktivuje.

Poznámka: Po uvoľnení ovládacej páky BBC by sa mala čepeľ do 3 sekúnd zastaviť. V opačnom prípade prestaňte kosačku okamžite používať a obráťte sa na svojho autorizovaného servisného predajcu.

Výber rýchlosti

Rýchlosť stroja smerom dopredu má 3 nastavenia; otočte trojrýchlostný volič prevodov v hornej časti kosačky do jedného z troch nastavení, aby ste upravili rýchlosť.

- I – Prvý prevodový stupeň
- II – Druhý prevodový stupeň
- III – Tretí prevodový stupeň

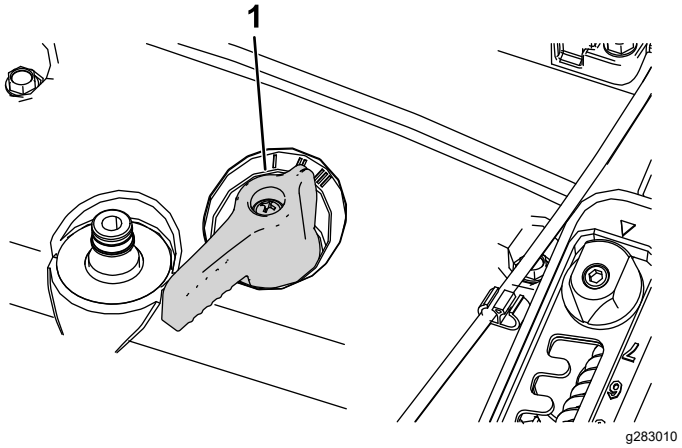

Obrázok 18

1. Ovládanie voľby rýchlosti

Počas prevádzky

Bezpečnosť počas prevádzky

Všeobecné bezpečnostné pokyny

- Noste vhodný odev vrátane ochranných okuliarov, dlhých nohavíc, pevnej protišmykovej obuvi a ochrany sluchu. Dlhé vlasy si zviažte dozadu a nenoste voľný odev ani voľné šperky.
- Práca so strojom si vyžaduje maximálnu pozornosť. Nerozptyľujte sa žiadnym spôsobom, v opačnom prípade môže dôjsť k zraneniu alebo poškodeniu majetku.
- Nepracujte so strojom, ak ste chorí, unavení alebo pod vplyvom alkoholu alebo drog.
- Čepeľ je ostrá a kontakt s ňou môže mať za následok vážne zranenie. Skôr než odídete z polohy operátora, vypnite motor a počkajte, kým sa všetky pohyblivé časti neprestanú pohybovať.
- Po uvoľnení ovládacej tyče čepele by sa mal motor vypnúť a do 3 sekúnd by sa mala zastaviť čepeľ. V opačnom prípade prestaňte stroj okamžite používať a obráťte sa na autorizovaného servisného predajcu.
- Do prevádzkového priestoru nepúšťajte cudzie osoby. Do prevádzkového priestoru nepúšťajte malé deti, ktoré musia byť pod dozorom zodpovednej dospelej osoby neobsluhujúcej stroj. Ak niekto vstúpi do priestoru, zastavte stroj.
- Pred cúvaním so strojom sa vždy pozerajte nadol a za seba.
- Stroj prevádzkujte len pri dobrej viditeľnosti a za vhodných poveternostných podmienok. Nepracujte so strojom, ak hrozia blesky.
- Mokrá tráva alebo lístie môžu v prípade pošmyknutia a kontaktu s čepeľou spôsobiť vážne zranenie. Vyhýbajte sa koseniu v mokrých podmienkach.
- V blízkosti neprehľadných oblastí, kríkov, stromov alebo iných objektov, ktoré by mohli obmedziť viditeľnosť, buďte extrémne opatrní.
- Materiál vystupujúci zo stroja na nikoho nemierte. Vyhýbajte sa vyhadzovaniu materiálu na stenu alebo prekážku, pretože sa môže odraziť smerom k vám. Keď prechádzate po povrchoch so štrkom, zastavte čepele.
- Dávajte pozor na diery, vyjazdené koľaje, nerovnosti, skaly alebo iné skryté objekty. Nerovný terén by mohol spôsobiť stratu rovnováhy alebo pošmyknutie.
- Ak stroj zasiahne nejaký predmet alebo začne vibrovať, okamžite vypnite motor, počkajte, kým sa všetky časti neprestanú pohybovať, odpojte drôt od zapaľovacej sviečky a skontrolujte, či nie je stroj poškodený. Pred pokračovaním v prevádzke vykonajte všetky nevyhnutné opravy.
- Pred opustením prevádzkovej polohy vypnite motor a počkajte, kým sa všetky pohyblivé časti neprestanú pohybovať.
- Ak bol motor naštartovaný, bude horúci a môžete sa na ňom vážne popáliť. Nepribližujte sa k horúcemu motoru.
- Motor prevádzkujte len v dobre vetraných oblastiach. Výfukové plyny obsahujú oxid uhoľnatý, ktorý je bez zápachu a po vdýchnutí smrteľný.
- Pravidelne a často kontrolujte komponenty lapača trávy a výstupného žľabu, či nie sú opotrebované alebo poškodené, a v prípade potreby ich vymeňte za originálne náhradné diely Toro.

Bezpečnosť na svahu

- Koste naprieč svahom, nikdy nie smerom nahor a nadol. Pri zmene smeru na svahoch buďte mimoriadne opatrný.
- Nekoste na veľmi strmých svahoch. Nesprávny postoj by mohol viesť k pošmyknutiu a pádu.
- V blízkosti zrázov, priekop alebo násypov koste opatrne.

Používanie pojazdu

Ak chcete používať pojazd, stlačte tyč pojazdu smerom k rukoväti a držte ju na mieste (Obrázok 19).

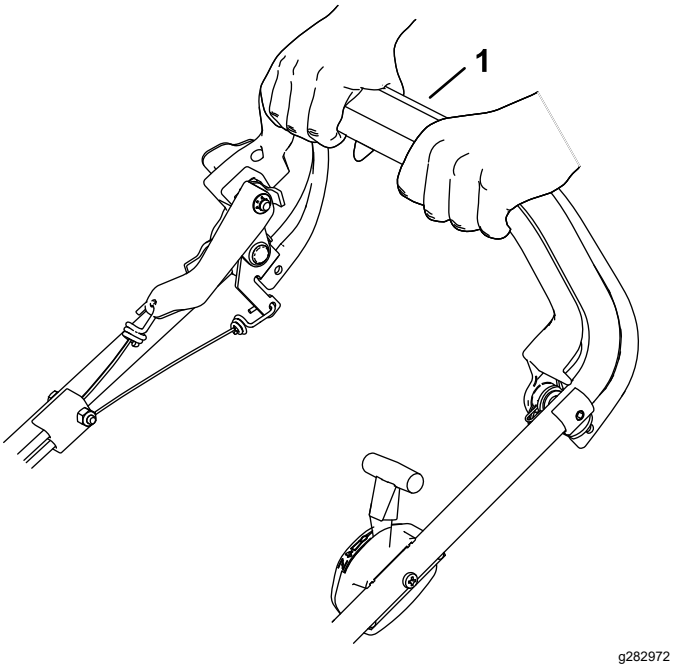

Obrázok 19

1. Tyč pojazdu

Ak chcete deaktivovať pohon pojazdu, uvoľnite tyč pojazdu.

Vypnutie motora

Uvoľnite ovládanie spojky brzdy čepele a pojazd. Pre vypnutie motora nastavte regulátor otáčok motora do polohy zastavenia.

Dôležité: **Po uvoľnení ovládacej tyče čepele by sa mala čepeľ do 3 sekúnd zastaviť. Ak sa nezastaví správne, prestaňte stroj okamžite používať a obráťte sa na autorizovaného servisného predajcu.**

Zber pokosenej trávy do vaku

Nainštalujte vak na trávu, aby ste mohli zbierať pokosenú trávu a lístie z trávnika.

⚠ DÔLEŽITÉ UPOZORNENIE

Opotrebovaný vak na trávu môže spôsobiť vyhadzovanie nečistôt a vážne zranenie alebo smrť obsluhy alebo okolostojacich osôb.

Vak na trávu pravidelne kontrolujte. Ak je vak poškodený, namontujte nový náhradný vak od spoločnosti Toro.

⚠ DÔLEŽITÉ UPOZORNENIE

Čepeľ je ostrá a kontakt s ňou môže mať za následok vážne zranenie.

Skôr než odídete z polohy operátora, vypnite motor a počkajte, kým sa všetky pohyblivé časti neprestanú pohybovať.

1. Zastavte motor a čakajte, pokým sa nezastavia všetky pohyblivé časti.
2. Zdvihnite a podržte zadný deflektor.
3. Zaveste vak na trávu na miesto (Obrázok 20).

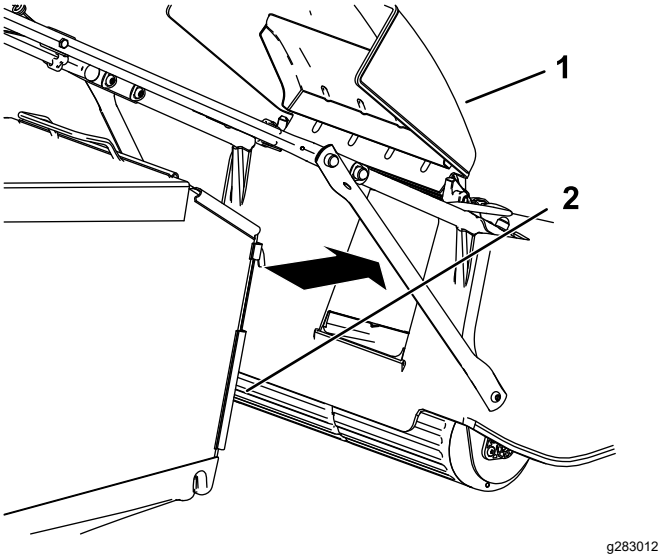

Obrázok 20

1. Zadný deflektor
2. Vak na trávu

4. Spustite zadný deflektor.

Provozné tipy

Všeobecné tipy pri kosení

- Skontrolujte oblasť, v ktorej budete používať stroj, a odstráňte všetky predmety, ktoré by mohli odlietavať od stroja.
- Vyhýbajte sa tomu, aby čepeľ zasiahla pevné predmety. Nikdy úmyselne nekoste ponad žiadny predmet.
- Ak stroj zasiahne nejaký predmet alebo začne vibrovať, okamžite vypnite motor, počkajte, kým sa všetky časti neprestanú pohybovať, odpojte drôt od zapaľovacej sviečky a skontrolujte, či nie je stroj poškodený.
- Najlepší výkon dosiahnete, keď pred začiatkom sezóny kosenia alebo v prípade potreby namontujete novú čepeľ značky Toro.

Kosenie trávy

- Listy trávy naraz koste len do tretiny. Nekoste na nižšie nastavenie ako 64 mm s výnimkou prípadov, keď je tráva riedka alebo na sklonku jesene, keď tráva rastie pomalšie.
- Pri kosení trávy vyššej ako 15 cm koste s najvyšším nastavením výšky kosenia a pri nižšej rýchlosti. Potom trávnik pokoste znova s nižším nastavením, aby vyzeral čo najlepšie. Ak je tráva príliš dlhá, stroj sa môže upchať a spôsobiť zastavenie motora.
- Mokrá tráva a lístie sa zvyknú na kosenej ploche zachytávať, čo môže spôsobiť upchatie stroja alebo zastavenie motora. Vyhýbajte sa koseniu v mokrých podmienkach.
- Vo veľmi suchých podmienkach majte na pamäti možné nebezpečenstvo požiaru, dodržiavajte všetky miestne protipožiarne výstrahy a zo stroja odstraňujte suchú trávu a lístie.
- Meňte smer kosenia. Pomáha to rozptýliť pokosenú trávu po trávniku a dosiahnuť rovnomerné hnojenie.
- Ak nie ste spokojní s konečným vzhľadom trávnika, vyskúšajte jeden alebo viacero z nasledujúcich postupov:
  - Čepeľ vymeňte alebo ju nechajte nabrúsiť.
  - Pri kosení kráčajte pomalšie.
  - Na stroji nastavte vyššiu výšku kosenia.
  - Trávu koste pravidelnejšie.
  - Nekoste pri každom prechode celý záber, ale zábery prekrývajte.

Kosenie lístia

- Po pokosení trávnika sa uistite, že cez pokosenú vrstvu lístia vidno polovicu trávnika. Možno bude potrebné cez lístie prejsť viacerými zábermi.
- Ak sa na trávniku nachádza vrstva lístia vyššia ako 13 cm, koste s vyšším nastavením a potom znova s požadovanou výškou kosenia.
- Ak stroj neseká lístie dostatočne najemno, spomaľte stroj pri kosení.

Po prevádzke

Bezpečnosť po prevádzke

Všeobecné bezpečnostné pokyny

- Pred nastavením, servisom, čistením alebo skladovaním stroj vždy vypnite, počkajte, kým sa nezastaví pohyb všetkých pohyblivých častí, a nechajte stroj vychladnúť.
- Odstráňte zo stroja trávu a nečistoty, aby ste predchádzali požiarom. Vyčistite rozliaty olej alebo palivo.
- Stroj ani nádobu na palivo nikdy neskladujte na miestach s otvoreným plameňom, iskrami alebo kontrolkami, napríklad na ohrievači vody alebo iných spotrebičoch.

Bezpečnosť pri preprave

- Pri nakladaní alebo vykladaní stroja postupujte obozretne.
- Zaistite stroj proti samovoľnému posunutiu.

Čistenie stroja

Servisný interval: Po každom použití

⚠ DÔLEŽITÉ UPOZORNENIE

Stroj môže vytlačiť materiál spod plášťa.

- **Noste ochranné okuliare.**
- **Kým je motor spustený, zostaňte v polohe operátora (za rukoväťou).**
- **Zabráňte tomu, aby sa v priestore nachádzali okolostojace osoby.**

Najlepšie výsledky dosiahnete, keď stroj po dokosení čo najskôr vyčistíte.

Dôležité: **Po použití na ošetrenom trávniku ihneď dôkladne vyčistite pracovnú plochu stroja.**

Poznámka: Počas čistenia nestriekajte motor vodou.

1. Stroj presuňte na rovný vydláždený povrch.
2. Skôr než odídete z polohy operátora, vypnite motor a počkajte, kým sa všetky pohyblivé časti neprestanú pohybovať.
3. Ihneď po použití odstráňte zvyšky trávy z hornej časti krytu plošiny.
4. Odstráňte všetku trávu a nečistoty z motora vrátane výfuku/krytu výfuku, vzduchových kanálov v hornej kapote a okolitej plošiny pomocou kefy alebo stlačeného vzduchu.
5. Spustite stroj na najnižšie nastavenie výšky kosenia. Pozrite si časť Nastavenie výšky kosenia (strana 10).
6. Umyte oblasť pod zadnými dvierkami, cez ktorú pokosená tráva prechádza spod stroja do vaku na trávu.
7. K portu na umývanie pripevnite záhradnú hadicu pripojenú k prívodu vody (Obrázok 21).

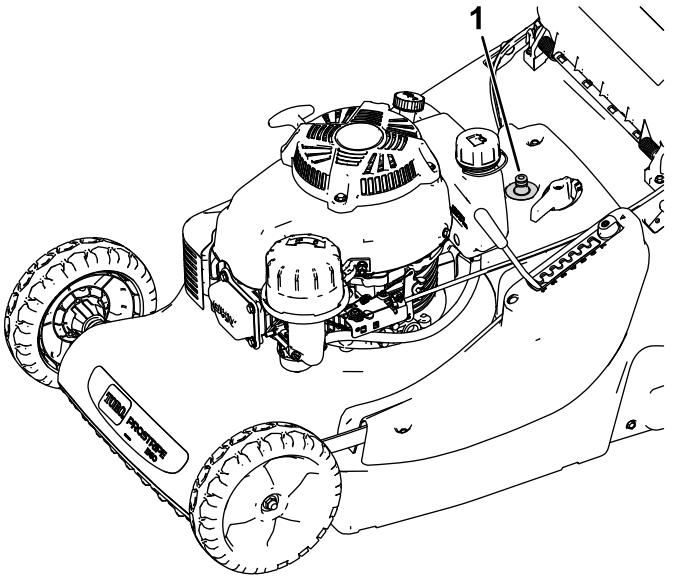

Obrázok 21

1. Port na umývanie

8. Zapnite vodu, naštartujte motor, aktivujte čepele a nechajte stroj bežať, kým sa spod stroja nebudú vyhadzovať odrezky.
9. Vypnite motor, uzavrite prívod vody a odpojte záhradnú hadicu od stroja.
10. Naštartujte motor a nechajte ho bežať niekoľko minút, aby vyschla spodná strana stroja, čím predídete jej hrdzaveniu.
11. Vypnite motor, nechajte stroj vychladnúť a uskladnite ho v uzavretom priestore.
12. Vyčistite všetok rozliaty olej alebo palivo.

Údržba

Poznámka: Ľavá a pravá strana stroja sa určuje podľa bežnej prevádzkovej polohy.

Odporúčaný harmonogram údržby

Servisný interval	Postup pri údržbe
Po prvých 8 hodinách	• Vymeňte motorový olej.
Pri každom použití alebo denne	• Skontrolujte hladinu motorového oleja. • Uistite sa, že sa motor vypne do 3 sekúnd po uvoľnení ovládacej tyče čepele. • Skontrolujte stav čepele. • Uistite sa, že ochranné kryty a bezpečnostné zariadenia sú na svojom mieste a správne fungujú. • Uistite sa, že plošina je čistá a že vak na trávu je v dobrom stave (ak je poškodený, vymeňte ho).
Po každom použití	• Odstráňte spod stroja pokosenú trávu a nečistoty.
Po každých 25 hodinách prevádzky	• Vyčistite penový predfilter (v prašných podmienkach to robte častejšie). • Skontrolujte kábel pojazdu a ak je to potrebné, upravte ho. • Čepeľ vymeňte alebo ju nechajte nabrúsiť (ak sa hrana rýchlo tupí, brúste ju častejšie). • Naostrite čepeľ.
Po každých 50 hodinách prevádzky	• Vymeňte motorový olej (častejšie v prašných podmienkach).
Po každých 100 hodinách prevádzky	• Vymeňte zapaľovaciu sviečku.
Po každých 300 hodinách prevádzky	• Vymeňte papierovú vložku vzduchového filtra (v prašných podmienkach to robte častejšie).
Pred uskladnením	• Podľa pokynov vyprázdnite palivovú nádrž pred vykonávaním opráv a pred každoročným uskladnením.
Každý rok	• Čepeľ vymeňte alebo ju nechajte nabrúsiť. • Pre ďalšie každoročné postupy údržby si prečítajte používateľskú príručku k motoru.

Dôležité: **Ďalšie postupy údržby nájdete v používateľskej príručke k motoru.**

Bezpečnosť pri údržbe

- Pred nastavením, servisom, čistením alebo skladovaním stroj vždy vypnite, počkajte, kým sa nezastaví pohyb všetkých pohyblivých častí, a nechajte stroj vychladnúť.
- Pred vykonaním ľubovoľného úkonu údržby odpojte drôt zapaľovacej sviečky od zapaľovacej sviečky.
- Pri vykonávaní servisu stroja noste rukavice a ochranné okuliare.
- Čepeľ je ostrá a kontakt s ňou môže mať za následok vážne zranenie. Pri vykonávaní servisu čepele noste rukavice. Neopravujte ani neupravujte čepele.
- Nikdy nemanipulujte s bezpečnostnými zariadeniami. Pravidelne kontrolujte správnu prevádzku.
- Naklonenie stroja môže spôsobiť únik paliva. Palivo je horľavé a výbušné a môže spôsobiť zranenie osôb. Motor spustite nasucho alebo palivo odstráňte ručným čerpadlom. Palivo nikdy nevyčerpávajte násoskou.
- Ak chcete zaručiť optimálny výkon stroja, používajte iba originálne náhradné diely a príslušenstvo značky Toro. Náhradné diely a príslušenstvo od iných výrobcov by mohlo byť nebezpečné a pri jeho použití by mohla skončiť platnosť záruky na produkt.

Príprava na údržbu

Servisný interval: Po každých 100 hodinách prevádzky

1. Zastavte motor a čakajte, pokým sa nezastavia všetky pohyblivé časti.
2. Pred vykonaním ľubovoľného úkonu údržby odpojte drôt zapaľovacej sviečky od zapaľovacej sviečky (Obrázok 22).

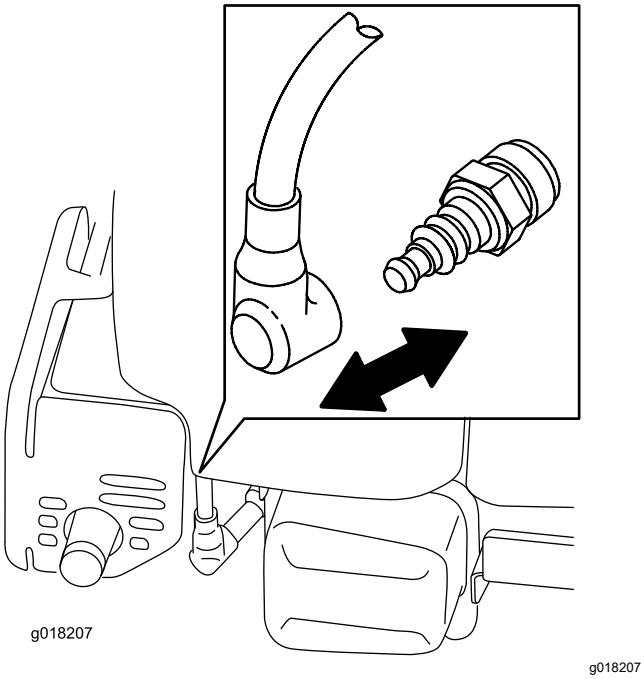

Obrázok 22

3. Po vykonaní úkonov údržby k zapaľovacej sviečke pripojte drôt zapaľovacej sviečky.

   Dôležité: **Pred naklonením stroja na výmenu oleja alebo výmenu noža nechajte palivovú nádrž vyprázdniť bežným používaním. Ak musíte stroj nakloniť ešte predtým, ako sa minie palivo, použite na odsatie paliva ručné palivové čerpadlo. Stroj nakloňte nabok tak, aby vzduchový filter bol smerom nahor.**

⚠ DÔLEŽITÉ UPOZORNENIE

Naklonenie stroja môže spôsobiť únik paliva. Palivo je horľavé a výbušné a môže spôsobiť zranenie osôb.

Motor spustite nasucho alebo palivo odstráňte ručným čerpadlom. Nepoužívajte sifón.

Servisná údržba vzduchového filtra

Servisný interval: Po každých 25 hodinách prevádzky—Vyčistite penový predfilter (v prašných podmienkach to robte častejšie).

Po každých 300 hodinách prevádzky—Vymeňte papierovú vložku vzduchového filtra (v prašných podmienkach to robte častejšie).

Dôležité: **Motor nenechávajte v prevádzke bez zostavy vzduchového filtra, pretože môže dôjsť k vážnemu poškodeniu motora.**

1. Vykonajte postup pred údržbou. Pozrite si časť Príprava na údržbu (strana 19).
2. Demontujte kryt a dôkladne ho vyčistite (Obrázok 23).

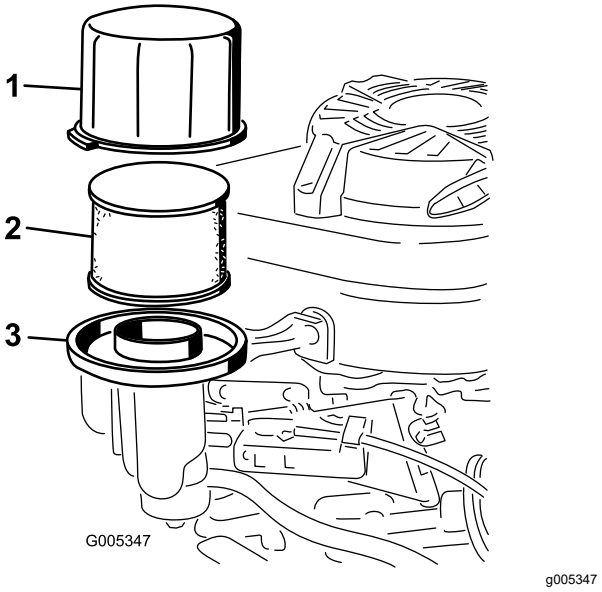

Obrázok 23

1. Kryt
2. Penový predfilter a papierový vzduchový filter
3. Základňa vzduchového filtra

3. Zo základne vzduchového filtra vyberte penový predfilter a papierový vzduchový filter (Obrázok 23).
4. Vyberte penový predfilter z papierového vzduchového filtra a penový filter umyte jemným čistiacim prostriedkom a vodou. Potom ho vysajte dosucha.
5. Skontrolujte papierový vzduchový filter, a ak je nadmerne znečistený, vymeňte ho.

   Dôležité: **Nepokúšajte sa čistiť papierovú vložku.**

6. Na papierový vzduchový filter nasaďte penový predfilter.
7. Do základne vzduchového filtra zasuňte penový predfilter papierový vzduchový filter.
8. Nasaďte kryt.

Výmena motorového oleja

Servisný interval: Po prvých 8 hodinách

Po každých 50 hodinách prevádzky

Pred výmenou oleja nechajte motor pár minút bežať, aby sa olej zahrial. Zohriaty olej lepšie vyteká a odnáša viac nečistôt.

Špecifikácie motorového oleja

Objem motorového oleja	0,65 l* bez olejového filtra, 0,85 l* s olejovým filtrom
Viskozita oleja	Detergentný olej SAE 30 alebo SAE 10W-30
Klasifikácia API	SJ alebo vyššie

* Po vypustení oleja sa v kľukovej skrini nachádza zvyškový olej. Do kľukovej skrine nelejte olej po maximálnu kapacitu. Olej do kľukovej skrine nalejte podľa nasledujúcich krokov.

1. Vykonajte postup pred údržbou. Pozrite si časť Príprava na údržbu (strana 19).
2. Z palivovej nádrže vypustite palivo.
3. Pod mierku/výpust oleja umiestnite vhodnú záchytnú nádobu.
4. Vyčistite priestor okolo mierky.
5. Vyberte mierku otočením uzáveru proti smeru hodinových ručičiek a jej vytiahnutím.
6. Stroj nakloňte na **pravú** stranu (vzduchový filter musí byť hore) a vypustite olej do záchytnej nádoby.
7. Po vypustení oleja vráťte stroj späť do prevádzkovej polohy.
8. Do plniaceho hrdla oleja opatrne nalejte olej približne do 3/4 kapacity motora.
9. Počkajte tri minúty, kým sa olej v motore neusadí.
10. Mierku utrite čistou handrou.
11. Vložte mierku do plniaceho hrdla oleja, **no neskrutkujte** ju. Potom mierku vytiahnite.
12. Pozrite si hladinu oleja na mierke.
    - Ak je hladina oleja na mierke príliš nízka, do plniaceho hrdla oleja opatrne dolejte malé množstvo oleja, počkajte tri minúty a opakujte kroky 10 až 12, kým nebude hladina oleja na mierke správna.
    - Ak je hladina oleja na mierke príliš vysoká, vypúšťajte prebytočný olej, kým nebude hladina oleja na mierke správna.

    Dôležité: **Ak je hladina oleja v motore príliš nízka alebo vysoká a spustíte motor, môžete ho poškodiť.**

13. Mierku bezpečne namontujte do plniaceho hrdla oleja.
14. Použitý olej správnym spôsobom zrecyklujte.

Nastavenie kábla pojazdu

Servisný interval: Po každých 25 hodinách prevádzky

1. Vypnite motor.
2. Stiahnite stroj dozadu a pomaly zapínajte pojazd, kým sa zadné valčeky nezamknú.

   Poznámka: Pojazd by teraz mal byť 6 cm od riadidiel.

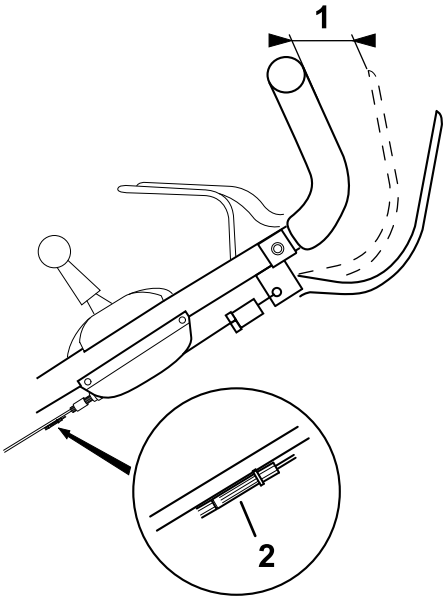

g283011

Obrázok 24

1. 6 cm
2. Nastavovač káblov

3. Ak je vzdialenosť medzi pojazdom a riadidlami menšia ako 6 cm, upravte čierny plastový nastavovač kábla, aby ste nastavili správnu vzdialenosť.

Výmena čepele

Servisný interval: Po každých 25 hodinách prevádzky—Čepeľ vymeňte alebo ju nechajte nabrúsiť (ak sa hrana rýchlo tupí, brúste ju častejšie).

Každý rok

***Dôležité:* Na správnu montáž čepele budete potrebovať kľúč. Ak nemáte kľúč alebo sa necítite na to, aby ste vykonali tento postup, obráťte sa na autorizovaného servisného predajcu.**

Vždy keď sa minie palivo, skontrolujte čepeľ. Ak je čepeľ poškodená alebo prasknutá, okamžite ju vymeňte. Ak je hrana čepele tupá alebo naštrbená, nechajte ju nabrúsiť a vyvážiť, prípadne ju vymeňte.

⚠ DÔLEŽITÉ UPOZORNENIE

Čepeľ je ostrá a kontakt s ňou môže mať za následok vážne zranenie.

Pri vykonávaní servisu čepele noste rukavice.

1. Odpojte drôt zapaľovacej sviečky od zapaľovacej sviečky; pozrite si časť Príprava na údržbu (strana 19).
2. Stroj nakloňte nabok, pričom vzduchový filter musí byť hore.
3. Na stabilné podopretie čepele použite blok dreva (Obrázok 25).

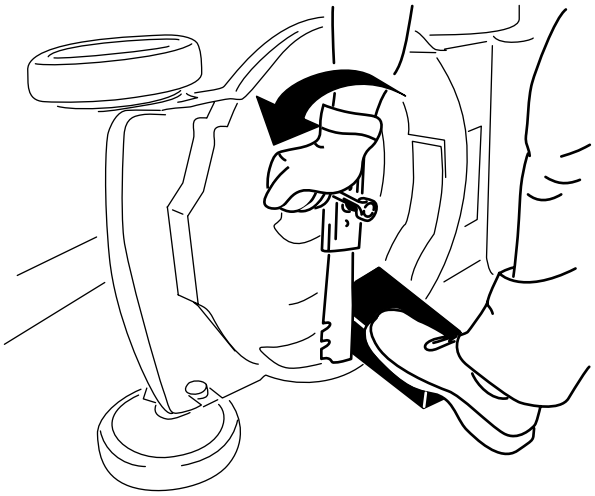

Obrázok 25

4. Demontujte čepeľ a odložte všetok montážny hardvér (Obrázok 25).
5. Namontujte novú čepeľ a všetok montážny hardvér (Obrázok 26).

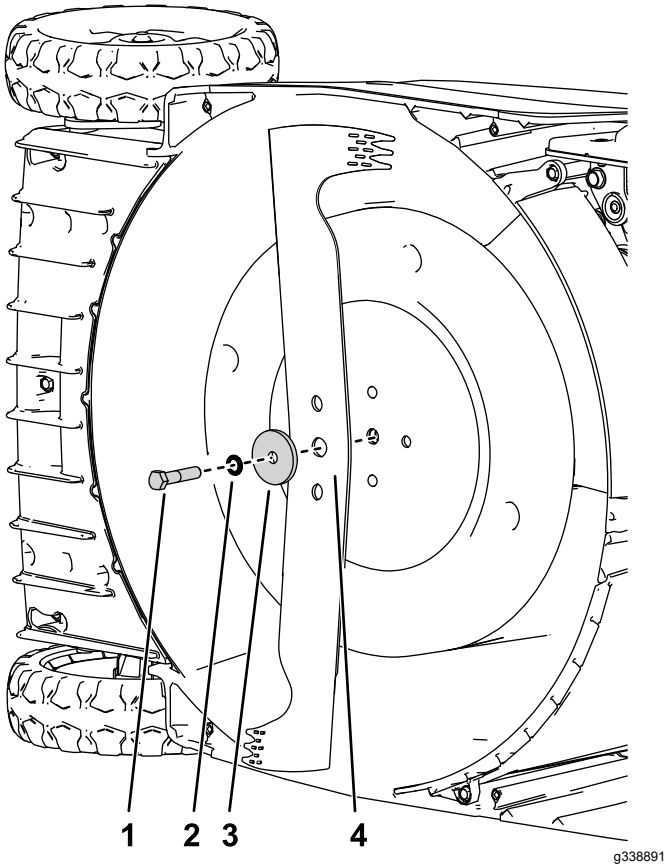

Obrázok 26

1. Skrutka
2. Poistná podložka
3. Rozpera
4. Čepeľ

***Dôležité:* Zaoblené časti čepele umiestnite tak, aby smerovali k plášťu stroja.**

6. **Pomocou momentového kľúča utiahnite skrutku čepele momentom 54 N·m.**

Brúsenie čepele

Servisný interval: Pri každom použití alebo denne

Po každých 25 hodinách prevádzky

Mierne opotrebovanú čepeľ možno znovu nabrúsiť. Obe hrany čepele musia byť nabrúsené rovnako, aby sa zabezpečila rovnováha.

1. Odstráňte čepeľ zo stroja. Pozrite si časť Výmena čepele (strana 22).
2. Očistite čepeľ kefou a vodou a potom skontrolujte čepeľ, či nejaví známky poškodenia.
3. Obe rezné hrany naostrite plochým pilníkom.

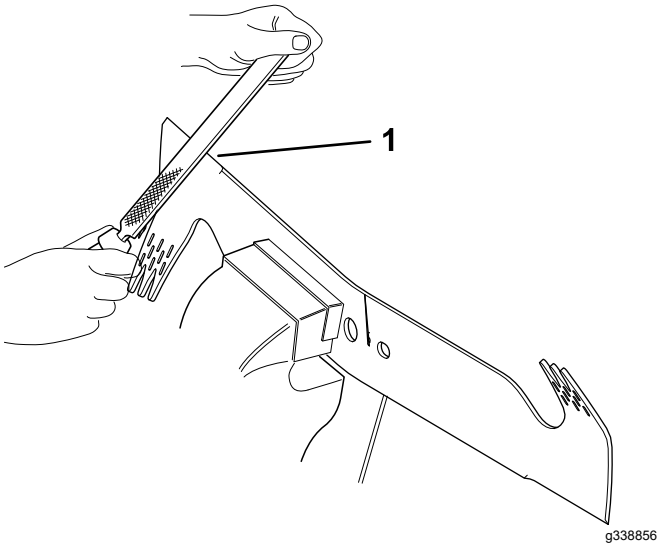

Obrázok 27

1. Pilníkujte od 30° do 45° stupňov

4. Presuňte skrutkovač cez stredový otvor a držte čepeľ vodorovne.

   Poznámka: Vyvážená čepeľ zostane vodorovná.

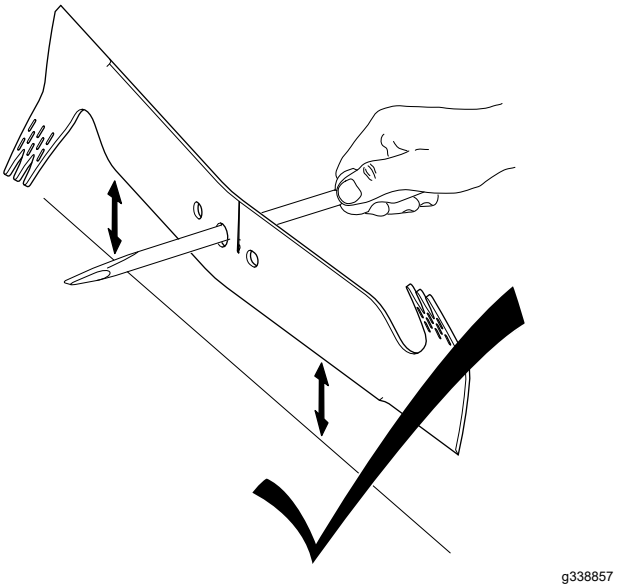

Obrázok 28

5. Ostrite ťažký koniec, kým čepeľ nebude správne vyvážená.

   Poznámka: Ak čepeľ nie je vyvážená, ťažký koniec sa bude otáčať nadol.

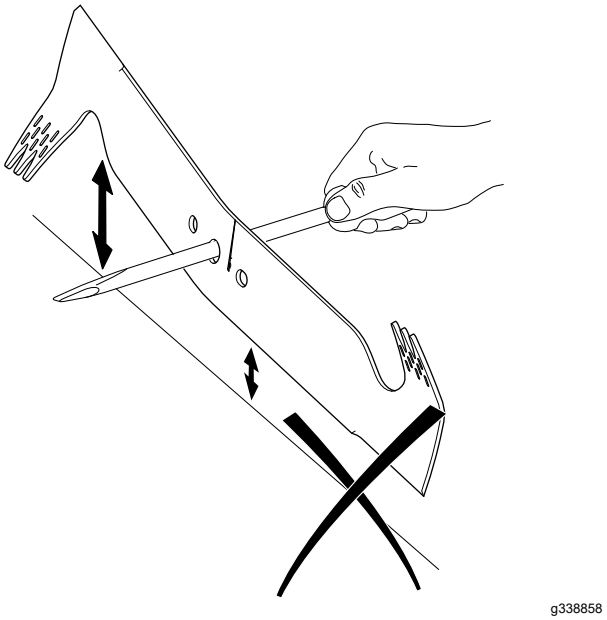

Obrázok 29

Uskladnenie

Stroj skladujte na chladnom, čistom a suchom mieste.

Bezpečnosť pri skladovaní

Pred nastavením, servisom, čistením alebo skladovaním stroj vždy vypnite, počkajte, kým sa nezastaví pohyb všetkých pohyblivých častí, a nechajte stroj vychladnúť.

Príprava stroja na uskladnenie

1. Počas posledného dopĺňania paliva v danom roku doň pridajte stabilizátor paliva (ako napr. Toro Premium Fuel Treatment) podľa pokynov na štítku.
2. Správnym spôsobom zlikvidujte všetko nepoužité palivo. Recyklujte ho podľa miestnych predpisov alebo ho použite v automobile.

   Dôležité: **Staré palivo v nádrži je hlavnou príčinou problémov so štartovaním. Neskladujte palivo bez stabilizátora paliva dlhšie ako 30 dní a stabilizované palivo neskladujte dlhšie, ako to odporúča výrobca daného stabilizátora paliva.**
3. Nechajte stroj pracovať, až kým sa nevypne kvôli spotrebovaniu všetkého paliva.
4. Znova naštartujte motor a nechajte ho v prevádzke, až kým sa nevypne. Keď už motor nebudete môcť naštartovať, je dostatočne suchý.
5. Odpojte kábel od zapaľovacej sviečky a pripojte kábel k upevňovaciemu stĺpiku (ak je súčasťou výbavy).
6. Vyberte zapaľovaciu sviečku, cez otvor na zapaľovaciu sviečku nalejte 15 ml motorového oleja a niekoľkokrát pomaly potiahnite lanko štartéra, aby sa olej dostal do celého valca, vďaka čomu sa zabráni korózii valca počas obdobia nepoužívania kosačky.
7. Nainštalujte zapaľovaciu sviečku a utiahnite ju momentom 23 N·m.
8. Utiahnite všetky matice a skrutky.

Ukončenie uskladnenia stroja

1. Skontrolujte a dotiahnite všetky príchytky.
2. Vykonajte potrebné postupy údržby. Pozrite si časť Údržba (strana 18).
3. Skontrolujte hladinu motorového oleja. Pozrite si časť Kontrola hladiny motorového oleja (strana 9).
4. Palivovú nádrž naplňte čerstvým palivom. Pozrite si časť Plnenie palivovej nádrže (strana 9).
5. K zapaľovacej sviečke pripojte drôt.

Poznámky:

Poznámky:

Upozornenie o ochrane osobných údajov pre EHP/Spojené kráľovstvo

Spôsob, akým spoločnosť Toro využíva vaše osobné údaje

Spoločnosť The Toro Company (ďalej uvádzané ako „spoločnosť Toro“) rešpektuje vaše súkromie. Keď nakupujete naše produkty, môžeme zhromažďovať určité vaše osobné údaje, a to priamo od vás alebo prostredníctvom miestnej pobočky alebo predajcu spoločnosti Toro. Spoločnosť Toro využíva tieto informácie na plnenie zmluvných záväzkov, ako je napríklad registrácia záruky, spracovanie žiadosti o poskytnutie záruky alebo skontaktovanie sa s vami v prípade stiahnutia produktu z trhu, a na legitímne obchodné účely, ako je napríklad zvyšovanie spokojnosti zákazníkov, skvalitňovanie produktov alebo poskytovanie informácií o produktoch, ktoré vás môžu zaujímať. Spoločnosť Toro môže poskytnúť vaše údaje svojim pobočkám, sesterským spoločnostiam, predajcom alebo iným obchodným partnerom v súvislosti s ktoroukoľvek z týchto činností. Osobné údaje môžeme zverejniť aj v prípade, keď to vyžaduje zákon alebo v súvislosti s predajom, kúpou alebo zlúčením určitého podniku. Vaše osobné údaje nikdy nepredáme žiadnej inej spoločnosti na marketingové účely.

Uchovávanie vašich osobných údajov

Spoločnosť Toro bude uchovávať vaše osobné údaje dovtedy, kým to bude relevantné na vyššie uvedené účely a v súlade so zákonnými požiadavkami. Ďalšie informácie o platných lehotách uchovávania vám poskytneme na adrese legal@toro.com.

Záväzok spoločnosti Toro týkajúci sa bezpečnosti

Vaše osobné údaje sa môžu spracúvať v USA alebo inej krajine, v ktorej môžu platiť menej prísne zákony na ochranu údajov ako v krajine vášho bydliska. Pri každom prenose vašich údajov mimo územia krajiny vášho bydliska podnikneme kroky požadované zo zákona na zaručenie vhodnej ochrany vašich údajov a zaistenia ich bezpečného prenosu.

Prístup a oprava

Môžete mať právo opraviť alebo revidovať svoje osobné údaje, prípadne namietať voči ich spracovaniu či obmedziť prístup k nim. V takom prípade napíšte e-mail na adresu legal@toro.com. Ak máte obavy súvisiace so spôsobom, akým spoločnosť Toro spracúva vaše údaje, odporúčame vám, aby ste sa v tejto záležitosti obrátili priamo na nás. Upozorňujeme, že osoby s trvalým pobytom v Európe majú právo podať sťažnosť na príslušný úrad na ochranu údajov.

Informácie o výstrahe vyplývajúcej z kalifornského návrhu 65

Čoho sa táto výstraha týka?

Môžete naraziť na predávaný produkt so štítkom s podobnou výstrahou, ako je táto:

VÝSTRAHA: Nebezpečenstvo rakoviny a poškodenia reprodukčných orgánov – www.p65Warnings.ca.gov.

Čo je Prop 65?

Prop 65 sa vzťahuje na všetky spoločnosti obchodujúce v Kalifornii, predávajúce produkty v Kalifornii alebo vyrábajúce produkty, ktoré sa môžu predávať alebo kupovať v Kalifornii. Tento zákon nariaďuje kalifornskému guvernérovi, aby aktualizoval a zverejňoval zoznam chemických látok známych tým, že spôsobujú rakovinu, defekty pri narodení alebo iné poškodenia reprodukčných orgánov. Zoznam sa každoročne aktualizuje a zahŕňa stovky chemických látok nachádzajúcich sa v mnohých položkách každodennej potreby. Účelom zákona Prop 65 je informovať verejnosť o vplyvoch pôsobenia týchto chemických látok.

Zákon Prop 65 nezakazuje predaj produktov obsahujúcich tieto chemické látky, no vyžaduje uvádzanie výstrah na každom produkte, balení produktu či v dokumentácii dodávanej s produktom. Výstraha na základe zákona Prop 65 okrem toho neznamená, že daný produkt porušuje nejaké bezpečnostné normy alebo požiadavky týkajúce sa produktov. Kalifornská vláda ujasnila, že výstraha na základe zákona Prop 65 „nepredstavuje rozhodnutie regulačného orgánu o tom, či je daný produkt bezpečné alebo nebezpečné používať“. Mnohé z týchto chemických látok sa celé roky používajú v produktoch každodennej potreby bez akéhokoľvek zdokumentovaného poškodenia. Ďalšie informácie nájdete na stránkehttps://oag.ca.gov/prop65/faqs-view-all.

Výstraha na základe zákona Prop 65 znamená, že daná spoločnosť (1) vyhodnotila vystavenie pôsobeniu látok a došla k záveru, že pôsobenie neprekračuje „žiadnu mieru významného rizika“, alebo sa spoločnosť (2) rozhodla uvádzať výstrahu na základe informácií o prítomnosti chemických látok uvedených v zozname bez pokusu o hodnotenie miery vystavenia.

Platí tento zákon všade?

Výstrahy na základe zákona Prop 65 vyžaduje len kalifornský zákon. Tieto výstrahy môžete vidieť v Kalifornii na množstve zariadení, okrem iného vrátane reštaurácií, predajní potravín, hotelov, škôl a nemocníc a na množstve rôznych produktov. Okrem toho výstrahy na základe zákona Prop 65 uvádzajú na svojich webových lokalitách alebo v katalógoch aj niektorí online maloobchodní predajcovia alebo zásielkové obchody.

Aký je rozdiel medzi výstrahami na základe kalifornského zákona a federálnymi limitmi?

Normy definované v zákone Prop 65 sú často prísnejšie ako federálne a medzinárodné normy. Existujú viaceré látky, ktoré na základe zákona Prop 65 vyžadujú použitie výstrahy pri výrazne nižšej úrovni ako v prípade federálnych limitov. Norma definovaná v zákone Prop 65 napríklad vyžaduje uvádzanie výstrahy v prípade dávky olova 0,5 µg/deň, čo je oveľa nižšia hodnota, než akú uvádzajú federálne a medzinárodné normy.

Prečo sa táto výstraha neuvádza na všetkých podobných produktoch?

- Produkty predávané v Kalifornii vyžadujú označenie na základe zákona Prop 65, zatiaľ čo podobné produkty predávané inde ho nevyžadujú.
- Od spoločnosti, ktorá sa snaží dosiahnuť súdne urovnanie v súlade so zákonom Prop 65, sa môže vyžadovať, aby na svojich produktoch používala výstrahy na základe zákona Prop 65, zatiaľ čo iné spoločnosti vyrábajúce podobné produkty výstrahy používať nemusia.
- Presadzovanie zákona Prop 65 je nekonzistentné.
- Spoločnosti sa môžu rozhodnúť neuvádzať tieto výstrahy, pretože podľa nich im takáto povinnosť zo zákona Prop 65 nevyplýva. Chýbajúce výstrahy na produkte neznamenajú, že produkt neobsahuje podobnú úroveň chemických látok uvedených v príslušnom zozname.

Prečo túto výstrahu používa spoločnosť Toro?

Spoločnosť Toro sa rozhodla poskytovať spotrebiteľom čo najviac informácií, aby mohli prijímať informované rozhodnutia o nakupovaných a používaných produktoch. Spoločnosť Toro uvádza výstrahy v určitých prípadoch na základe vedomosti o prítomnosti jednej alebo viacerých chemických látok zo zoznamu bez hodnotenia úrovne vystavenia, pretože nie pri všetkých chemických látkach uvedených v zozname sú uvedené požiadavky týkajúce sa vystavenia ich pôsobeniu. Hoci v prípade produktov od spoločnosti Toro môže byť miera vystavenia pôsobeniu zanedbateľná alebo v rozsahu „bez významného rizika“, spoločnosť Toro sa pre zvýšenú opatrnosť rozhodla uvádzať výstrahy na základe zákona Prop 65. Ak spoločnosť Toro tieto výstrahy neuvádza, mohli by jej navyše hroziť súdne spory so štátom Kalifornia alebo súkromnými stranami, ktoré by presadzovali uplatnenie zákona Prop 65, a spoločnosti by tak hrozili vysoké pokuty.

Záruka od spoločnosti Toro

Dvojročná obmedzená záruka alebo obmedzená záruka po 1500 hodinách používania

Podmienky a produkty zahrnuté do záruky

Spoločnosť Toro Company a jej sesterská spoločnosť Toro Warranty Company na základe vzájomnej dohody spoločne zaručujú, že váš komerčný produkt značky Toro (ďalej uvádzané ako „produkt“) nemá žiadne chyby materiálov a spracovania na obdobie dvoch rokov alebo 1500 prevádzkových hodín* podľa toho, čo nastane skôr. Táto záruka sa vzťahuje na všetky produkty s výnimkou prevzdušňovačov (pozrite si samostatné vyhlásenie o záruke na tieto produkty). Keď nastane okolnosť krytá zárukou, bezplatne opravíme produkt vrátane diagnostiky, práce, dielov a prepravy. Platnosť tejto záruky začína dátumom doručenia produktu pôvodnému kupujúcemu.
* Produkt vybavený hodinovým počítadlom.

Pokyny na získanie záručného servisu

Nesiete zodpovednosť za okamžité upozornenie distribútora komerčných produktov alebo autorizovaného predajcu komerčných produktov, od ktorého ste si kúpili produkt, na vznik okolnosti krytej zárukou. Ak potrebujete pomoc pri vyhľadaní distribútora komerčných produktov alebo autorizovaného predajcu, prípadne ak máte otázky týkajúce sa vašich práv alebo povinností vyplývajúcich zo záruky, obráťte sa na nás:

Toro Commercial Products Service Department
Toro Warranty Company
8111 Lyndale Avenue South
Bloomington, MN 55420-1196

952–888–8801 alebo 800–952–2740
E-mail: commercial.warranty@toro.com

Povinnosti majiteľa

Ako majiteľ produktu ste zodpovední za povinnú údržbu a nastavenia uvedené v *používateľskej príručke*. Na opravy porúch produktu spôsobených nedodržaním povinnej údržby a nastavení sa táto záruka nevzťahuje.

Položky a podmienky, ktoré nie sú zahrnuté v záruke

Nie všetky poruchy alebo nesprávna činnosť produktu, ktoré sa vyskytnú počas záručnej doby, sú chybami materiálov alebo vyhotovenia. Táto záruka sa nevzťahuje na nasledujúce okolnosti:

- Poruchy produktu spôsobené používaním náhradných dielov od iného výrobcu ako spoločnosť Toro alebo montáž a používanie doplnkov, prípadne upraveného príslušenstva a produktov od iného výrobcu ako spoločnosť Toro.
- Poruchy produktu v dôsledku nevykonania odporúčanej údržby alebo nastavení.
- Poruchy produktu v dôsledku prevádzky produktu nesprávnym, nedbalým alebo nebezpečným spôsobom.
- Diely opotrebované používaním, ktoré nie sú chybné. Príklady dielov opotrebovaných používaním pri bežnej prevádzke produktu okrem iného zahŕňajú brzdové doštičky a obloženia, obloženia spojky, čepele, kotúče, valce a ložiská (utesnené alebo mazateľné), nože plošiny, zapaľovacie sviečky, samonastavovacie kolieska a ložiská, pneumatiky, filtre, remene a určité komponenty postrekovača, napríklad membrány, dýzy, prietokomery a spätné klapky.
- Poruchy spôsobené vonkajšími vplyvmi okrem iného vrátane počasia, spôsobov uskladnenia, znečistenia, používania neschválených palív, chladiacich kvapalín, mazív, aditív, hnojív, vody alebo chemických látok.
- Poruchy alebo problémy s výkonom v dôsledku používania palív (napríklad benzínu, dieselu alebo biodieselu), ktoré nespĺňajú príslušné priemyselné normy.
- Bežný hluk, vibrácie, opotrebovanie a poškodenie. Bežné opotrebovanie okrem iného zahŕňa poškodenie sedadiel v dôsledku opotrebovania alebo odretia, poškodený náter povrchov, poškriabané štítky alebo okná.

Diely

Na diely určené na výmenu podľa požadovanej údržby sa vzťahuje záruka na časové obdobie až do plánovanej výmeny tohto dielu. Na diely vymenené v rámci tejto záruky sa záruka vzťahuje počas trvania platnosti pôvodnej záruky na produkt a stávajú sa majetkom spoločnosti Toro. Spoločnosť Toro prijme konečné rozhodnutie o tom, či opraví existujúci diel alebo zostavu, alebo ich vymení. Spoločnosť Toro môže pri záručných opravách používať recyklované diely.

Záruka na trakčné a lítium-iónové batérie

Trakčné a lítium-iónové batérie majú špecifikovaný celkový počet kilowatthodín, ktoré môžu počas svojej životnosti poskytnúť. Techniky prevádzky, dobíjania a údržby môžu životnosť batérie predĺžiť alebo skrátiť. Keďže batérie v tomto produkte sa spotrebúvajú, množstvo užitočnej práce medzi intervalmi nabíjania sa bude pomaly znižovať, kým sa batéria úplne neopotrebuje. Výmena opotrebovaných batérií z dôvodu bežnej spotreby je zodpovednosťou majiteľa produktu. Poznámka: (len lítium-iónová batéria) Dodatočné informácie nájdete v záruke na batériu.

Celoživotná záruka na kľukovú skriňu (len model ProStripe 02657)

Na model ProStripe, ktorý je pôvodne vybavený originálnou lamelou spojky a spojkou brzdy čepele s ochranou pred pretáčaním od spoločnosti Toro (integrovaná zostava spojky brzdy čepele a lamely spojky) a používa ho pôvodný kupujúci v súlade s odporúčanými postupmi prevádzky a údržby, sa vzťahuje celoživotná záruka, ktorá poskytuje ochranu pred ohnutím kľukovej skrine motora. Na stroje vybavené trecími podložkami, jednotkami spojky brzdy čepele a ďalšími podobnými zariadeniami sa celoživotná záruka na kľukovú skriňu nevzťahuje.

Údržba vykonávaná majiteľom na vlastné náklady

Medzi bežné povinné servisy produktov od spoločnosti Toro na náklady majiteľa patrí optimalizácia motora, mazanie, čistenie a leštenie, výmena filtrov a chladiacej kvapaliny a vykonávanie odporúčanej údržby.

Všeobecné podmienky

V rámci tejto záruky je vašou jedinou náhradou oprava vykonaná autorizovaným distribútorom alebo predajcom spoločnosti Toro.

Ani spoločnosť Toro Company, ani spoločnosť Toro Warranty Company nie je zodpovedná za nepriame, náhodné alebo následné škody spojené s používaním produktov Toro krytých touto zárukou vrátane akýchkoľvek nákladov alebo výdavkov za poskytnutie náhradného vybavenia alebo služby za rozumný čas nefunkčnosti alebo nepoužiteľnosti počas vykonávania záručných opráv vyplývajúcich z tejto záruky. S výnimkou záruky na emisie uvedenej nižšie (ak platí) neexistuje žiadna ďalšia výslovná záruka. Všetky predpokladané záruky obchodovateľnosti a vhodnosti na určitý účel sú obmedzené na lehotu trvania tento výslovnej záruky.

Niektoré štáty neumožňujú vylúčenie náhodných alebo následných škôd ani obmedzenie dĺžky predpokladanej záruky, takže sa vyššie uvedené vylúčenia a obmedzenia na vás nemusia vzťahovať. Táto záruka vám poskytuje špecifické zákonné práva a môžete mať aj ďalšie práva, ktoré sa líšia v závislosti od konkrétneho štátu.

Poznámka k záruke na emisie

Na systém čistenia výfukových plynov vo vašom produkte sa môže vzťahovať samostatná záruka, ktorá spĺňa požiadavky Agentúry na ochranu životného prostredia USA (EPA) alebo Výboru štátu Kalifornia pre kvalitu ovzdušia (CARB). Obmedzenia hodín uvedené vyššie sa nevzťahujú na záruku na systém čistenia výfukových plynov. Pozrite si vyhlásenie o záruke na kontrolu výfukových plynov motora dodané s vaším produktom alebo uvedené v dokumentácii výrobcu motora.

Iné krajiny ako Spojené štáty alebo Kanada

Zákazníci, ktorí si kúpili produkty od spoločnosti Toro dovezené z USA alebo Kanady, by sa mali obrátiť na svojho distribútora (predajcu) spoločnosti Toro a oboznámiť sa so zásadami týkajúcimi sa záruky platnými vo vašej krajine, provincii alebo štáte. Ak nie ste z akéhokoľvek dôvodu spokojní so službami svojho distribútora alebo sa vám nepodarilo získať informácie o záruke, obráťte sa na autorizované servisné stredisko spoločnosti Toro.