Form No. 3457-542 Rev B

Elektrisk flaklyftanordning

Arbetsfordon i Workman® MD-/MDX-/MDX-D-serien, 2014 och senare

Modellnr 07389—Serienr 315000001 och högre

Monteringsanvisningar

Säkerhet

Säkerhets- och instruktionsdekaler

Säkerhetsdekalerna och säkerhetsinstruktionerna är fullt synliga för föraren och finns nära alla potentiella farozoner. Ersätt dekaler som har skadats eller saknas.

127-7388

1. Sprintbultens placering

© 2025—The Toro® Company
8111 Lyndale Avenue South
Bloomington, MN 55420

Registrera din produkt på www.Toro.com.

Översättning av originalet (SV)
Tryckt i USA
Med ensamrätt
3457-542

Montering

Lösa delar

Använd diagrammet nedan för att kontrollera att alla delar finns med.

Tillvägagångssätt	Beskrivning	Antal	Användning
1	Inga delar krävs	–	Förbereda maskinen.
2	Yttre lyftfäste (korta flänsar) Inre lyftfäste (långa flänsar) Sexkantsskruv (5/16 x 5 ½ tum) Flänsmutter (5/16 tum)	1 1 1 1	Montera flakfästet.
3	Omkopplare Säkring (15 A) — maskinens serienummer endast 411599999 och före	1 1	Montera omkopplaren.
4	Lyftmanövreringsorgan Sprintbult (3 ½ tum) Sprintbult (2 ¼ tum) Hårnålssprint Sexkantsskruv (½ x 5 ½ tum) Låsmutter (½ tum)	1 1 1 2 1 1	Montera lyftmanövreringsorganet.
5	Inga delar krävs	–	Ta bort stöttan.

Obs: Vänster och höger sida på maskinen är lika med förarens vänstra respektive högra sida vid normal körning.

1

Förbereda maskinen

Inga delar krävs

Tillvägagångssätt

1. Parkera maskinen på en plan yta.
2. Koppla in parkeringsbromsen.
3. Stäng av motorn och tag ut nyckeln.
4. För spaken på lastflakets båda sidor uppåt och höj upp flaket (Figur 1).

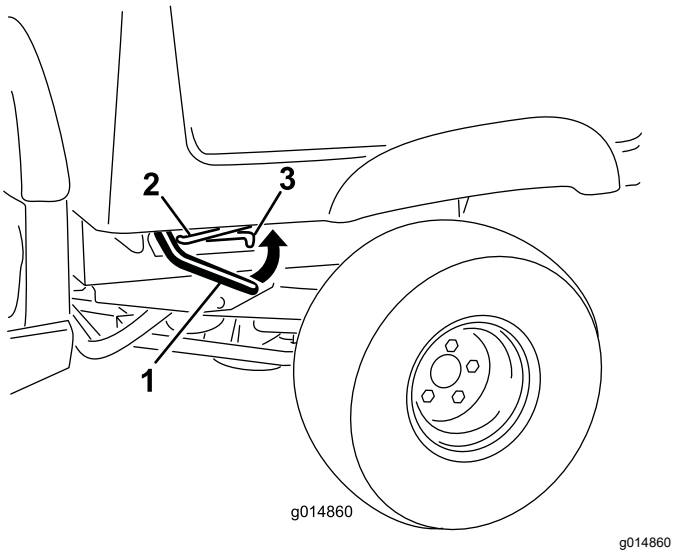

Figur 1

1. Spak
2. Stötta
3. Skåra

5. Säkra flaket genom att skjuta in stöttan i skåran (Figur 2).

⚠ VARNING

Ett upphöjt flak kan falla ned och skada någon som arbetar under det.

- **Sätt alltid upp flaket med stöttan innan du påbörjar arbetet under det.**
- **Ta bort allt lastmaterial från flaket innan du höjer det.**

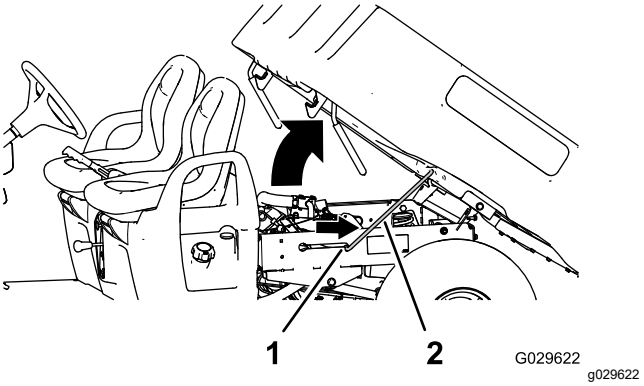

Figur 2

1. Skåra
2. Stötta

6. Ta bort de fyra flänsmuttrarna som håller fast spärrstångens fästen på flakets undersida (Figur 3).

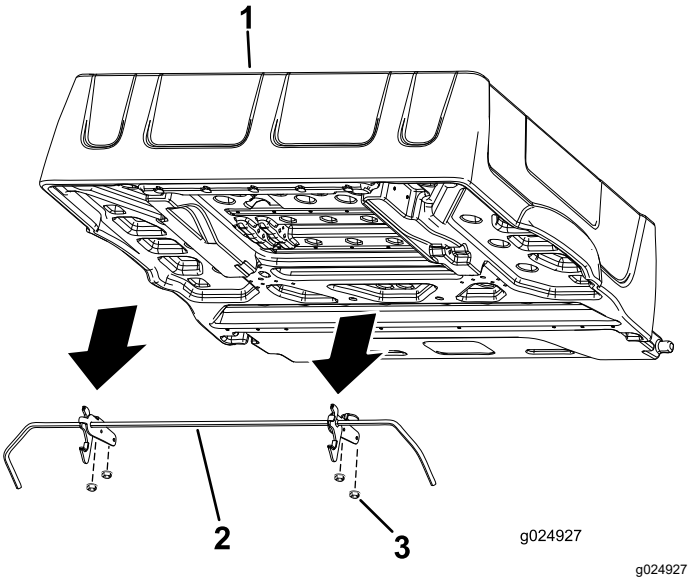

Figur 3

1. Flak
2. Spärrstång
3. Flänsmutter

7. Ta bort och behåll spärrstången och spärrarna.

2

Montera flaklyftfästena

Delar som behövs till detta steg:

1	Yttre lyftfäste (korta flänsar)
1	Inre lyftfäste (långa flänsar)
1	Sexkantsskruv (5/16 x 5 ½ tum)
1	Flänsmutter (5/16 tum)

Tillvägagångssätt

Montera flakfästena på flakets undersida.

1. Ta bort de två skruvarna längst till vänster (5/16 x ¾ tum) som håller fast det övre flakstödet på flaket (Figur 4).

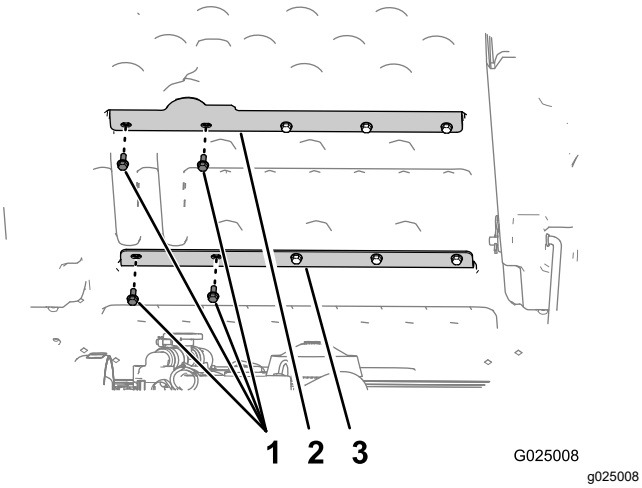

Figur 4

1. Skruvar (5/16 x ¾ tum)
2. Övre flakstöd
3. Nedre flakstöd

2. Ta bort de två skruvarna längst till vänster (5/16 x ¾ tum) som håller fast det nedre flakstödet på flaket (Figur 4).

   Obs: Spara de fyra skruvarna för senare montering.

3. Rikta in det yttre, vänstra lyftfästet (fästet med korta flänsar) mot de yttre hålen i de övre och nedre flakstöden (Figur 5).

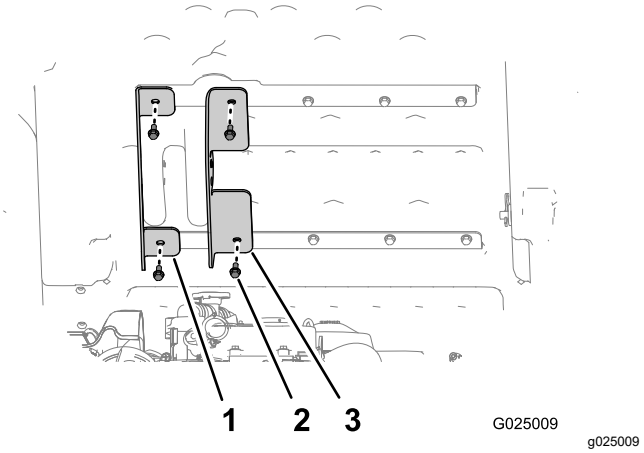

Figur 5

1. Yttre lyftfäste (korta flänsar)
2. Skruvar (5/16 x 3/4 tum)
3. Inre lyftfäste (långa flänsar)

4. Fäst det yttre lyftfästet på flaket med hjälp av de två skruvar som du tog bort i steg 1, och dra åt skruvarna för hand (Figur 5).
5. Rikta in det inre lyftfästet (fästet med långa flänsar) mot de inre hålen i de övre och nedre flakstöden (Figur 5).
6. Fäst det inre lyftfästet på flaket med hjälp av de två skruvar som du tog bort i steg 2, och dra åt skruvarna för hand (Figur 5).

7. För in sexkantsskruven (5/16 x 5 ½ tum) genom ett 8 mm (5/16 tum) stort hål i det inre lyftfästet (långa flänsar), flaket och det yttre flaklyftfästet (korta flänsar) enligt Figur 6.

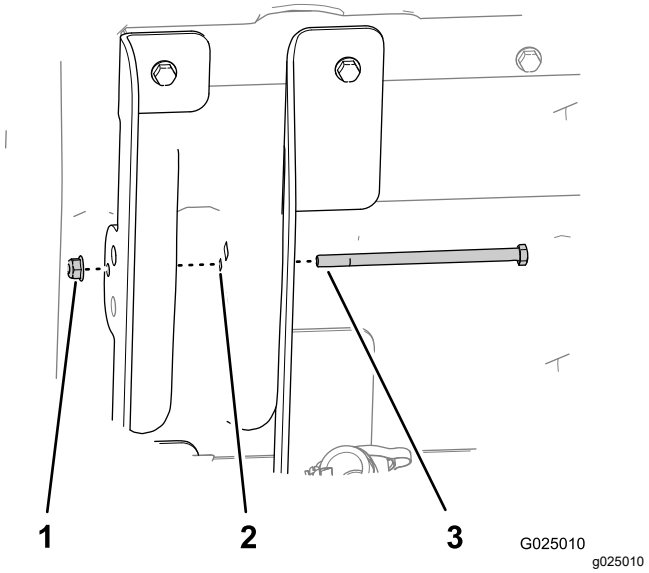

Figur 6

1. Låsmuttrar (5/16 tum)
2. Hål 8 mm
3. Sexkantsskruv (5/16 x 5 ½ tum)

8. Fäst skruven med flänsmuttern (5/16 tum) och dra åt för hand (Figur 6).

3

Montera omkopplaren

Delar som behövs till detta steg:

1	Omkopplare
1	Säkring (15 A) — maskinens serienummer endast 411599999 och före

Maskinens serienummer 411599999 och före

1. Koppla bort batteriets minuspol.
2. Ta bort pluggen från instrumentbrädan, till höger om styrkolonnen och ovanför tändningslåset (Figur 7).

   Obs: Om hålet i instrumentbrädan används gör du ytterligare ett rektangulärt hål (21 x 35 mm) i instrumentbrädan minst 13 mm bort. Se till så att du inte skadar några befintliga delar bakom instrumentbrädan när du gör hålet.

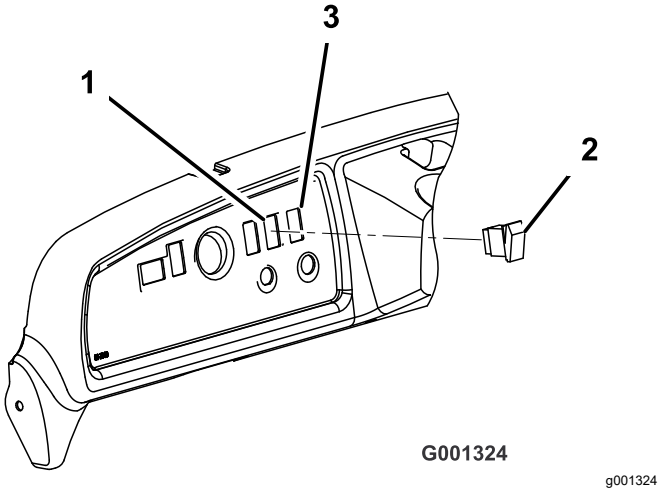

Figur 7

1. Igensatt hål
2. Flaklyftomkopplare
3. Gör ett nytt hål (om det behövs).

3. Anslut flaklyftomkopplaren till kablagekontakten i instrumentbrädan.

   Obs: Montera inte omkopplaren.
4. Trimma säkringsflikarna så att de ligger mot säkringsblocket.
5. Installera den nya säkringen på 15 A på den tomma platsen i säkringsblocket.

Maskinens serienummer 411600000 och senare

1. Gör ett hål för omkopplaren i dekalen på instrumentbrädan (plats A för Figur 8).
2. För omkopplarkontakten genom öppningen på instrumentbrädan för att montera den (ruta B i Figur 8).
3. Montera omkopplaren på omkopplarkontakten (ruta C i Figur 8).
4. Kontrollera att omkopplaren sitter åt rätt håll (ruta D i Figur 8).

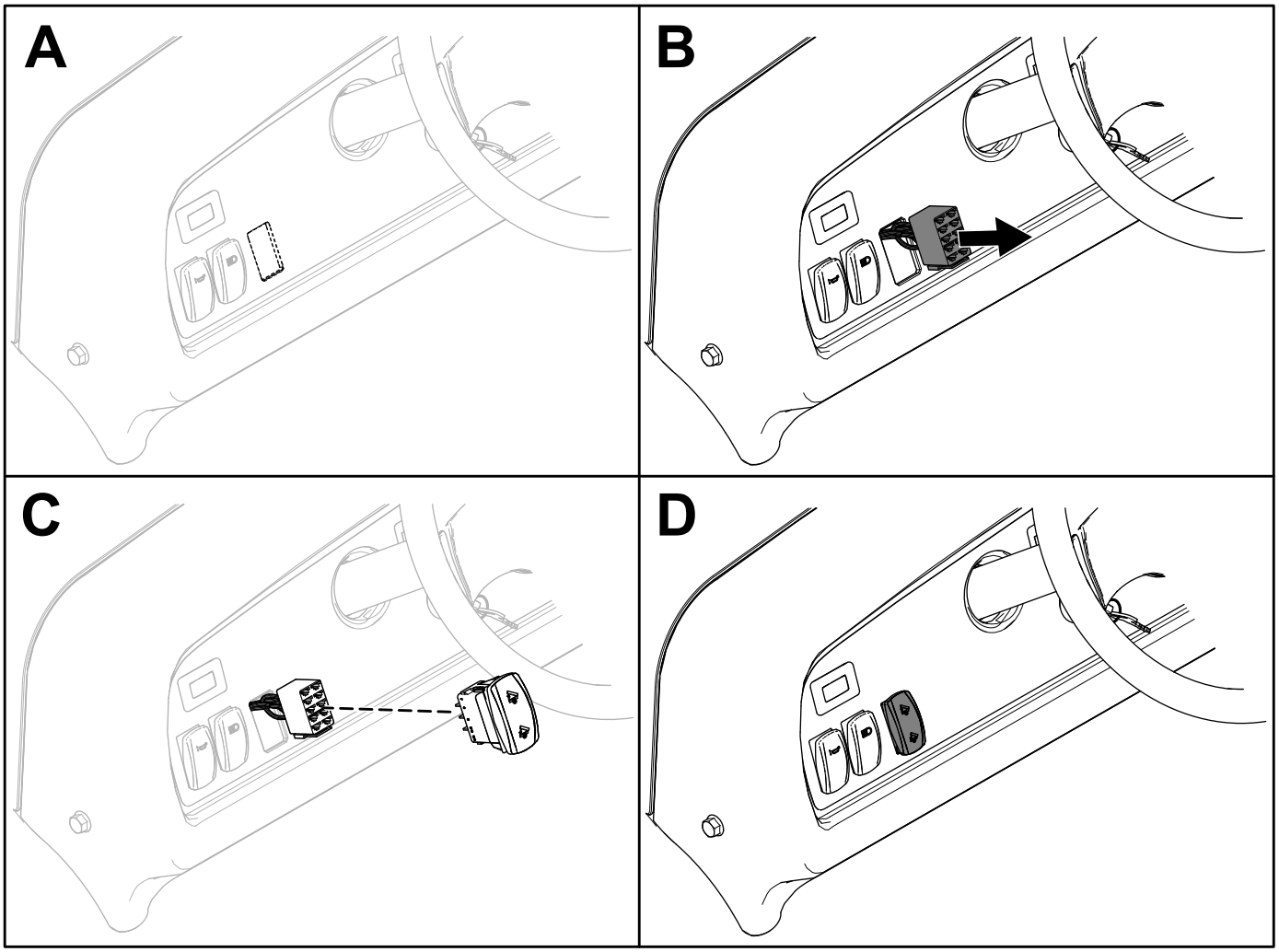

g382366

Figur 8

4

Montera lyftmanövrerings-organet

Delar som behövs till detta steg:

1	Lyftmanövreringsorgan
1	Sprintbult (3 ½ tum)
1	Sprintbult (2 ¼ tum)
2	Hårnålssprint
1	Sexkantsskruv (½ x 5 ½ tum)
1	Låsmutter (½ tum)

Tillvägagångssätt

1. Passa in hålet i lyftmanövreringsorganets nedre monteringspunkt mot hålen i chassits monteringfästen (Figur 9).
2. Fäst lyftmanövreringsorganet på chassits monteringsfästen med sprintbulten (2 ¼ tum) och hårnålssprinten (Figur 9).

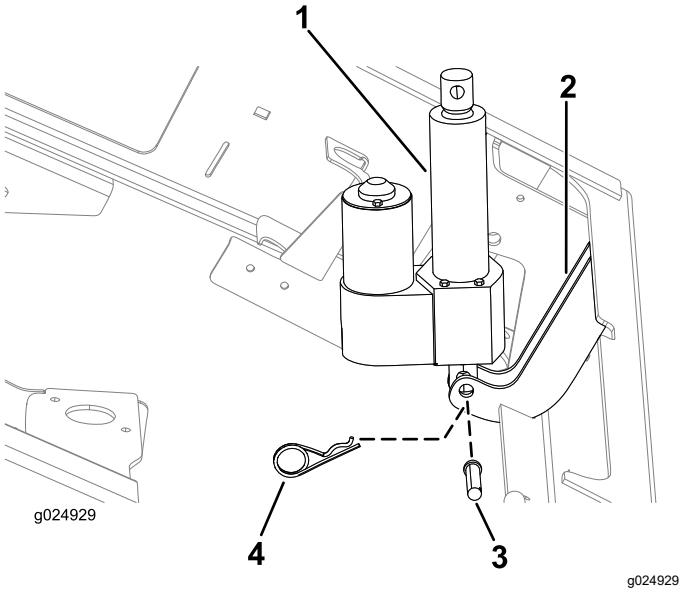

Figur 9

1. Lyftmanövreringsorgan
2. Chassits monteringsfästen
3. Sprintbult (2 ¼ tum)
4. Hårnålssprint

3. Anslut elkontakten med två uttag på maskinens bakre kablage till lyftmanövreringsorganets kontakt med två stift (Figur 10).

   Obs: Det bakre kablagets elkontakt med två uttag sitter alldeles intill elskyddet.

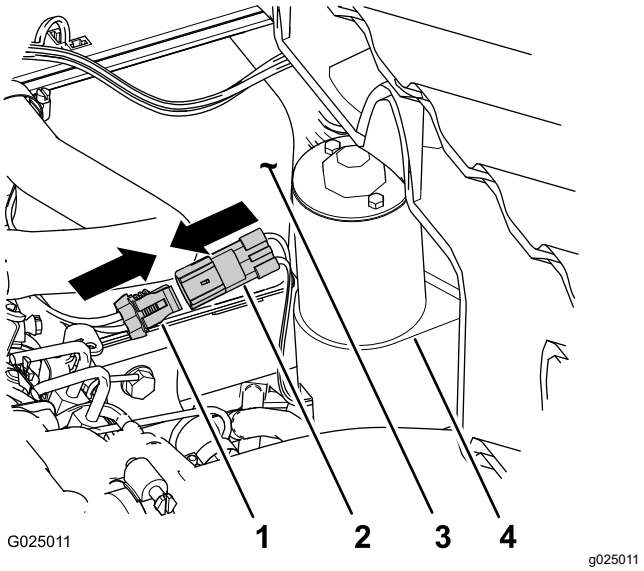

Figur 10

1. Elkontakt med två uttag (bakre kablage)
2. Kontakt med två stift (lyftmanövreringsorgan)
3. Elskydd
4. Lyftmanövreringsorgan

4. Koppla in batteriets minuspol till batteriet.
5. Tryck på flaklyftomkopplarens uppåtpaddel om du vill förlänga manövreringsorganet (Figur 7).

   Obs: Tryck på omkopplarens andra paddel om lyftmanövreringsorganet inte förlängs..

6. Rikta in uppåtpaddeln i läget klockan 12 och för in flaklyftomkopplaren i instrumentsbrädans öppning (Figur 7).

   Obs: Omkopplaren bör låsas på plats med ett snäpp..

7. Tryck på flaklyftomkopplarens uppåtpaddel för att förlänga manövreringsstången tills hålet i stången är inriktat mot hålen i de inre och yttre lyftfästena (Figur 11).

Obs: Välj håluppsättning i fästet för bensin- och dieselmaskiner. Se Säkerhets- och instruktionsdekaler (sida 1) för hålens placering på den här maskinen.

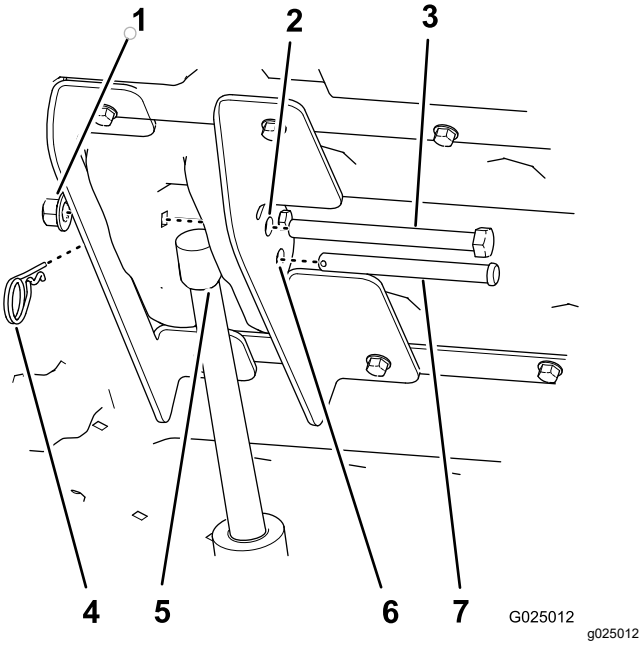

Figur 11

1. Låsmutter (½ tum)
2. Hål för sexkantsskruv (12,7 mm eller ½ tum)
3. Sexkantsskruv (½ x 5 ½ tum)
4. Hårnålssprint
5. Lyftmanövreringsstång
6. Hål för sprintbult (12,7 mm)
7. Sprintbult (3 ½ tum)

8. Fäst lyftmanövreringsstången på lyftfästena med sprintbulten (3 ½ tum) och hårnålssprinten (Figur 11).

Obs: Dra åt låsmuttern och flänsmuttern tills de sitter ordentligt.

9. Dra åt de fyra skruvarna (5/16 x ¾ tum) som fäster de inre och yttre lyftfästena på flaket (Figur 5) till 15–16,6 N·m.

10. Rikta in sexkantsskruven (½ x 5 ½ tum) genom de kvarvarande hålen (12,7 mm eller ½ tum) i de inre och yttre lyftfästena (Figur 11) och fäst den med en mutter (½ tum) tills flänsmuttern sitter fast ordentligt.

11. Dra åt flänsmuttern som håller skruven (5/16 tum) på plats tills den sitter fast ordentligt (Figur 6).

5

Ta bort stöttan

Inga delar krävs

Tillvägagångssätt

1. Ta bort hålnålssprinten och brickan som fäster stöttan på flakets nedre del (Figur 12).

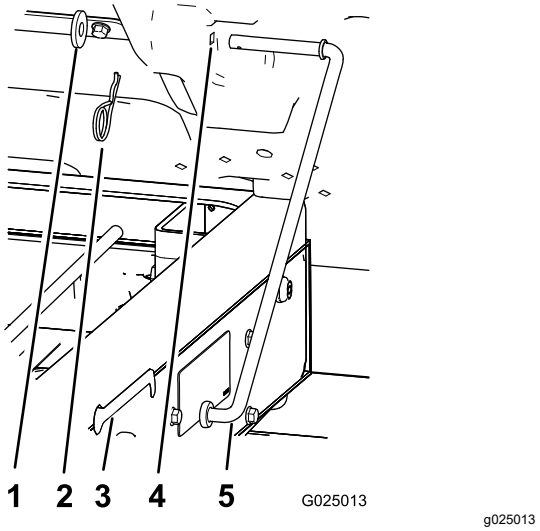

Figur 12

1. Bricka
2. Hårnålssprint
3. Skåra (ram)
4. Flakhål
5. Stötta

2. Skjut fram stöttan så att det går att ta bort den från fästet på ramen (Figur 12).

Obs: Spara stöttans delar för framtida bruk.

Obs: Om den elektriska lådhissen någonsin tas bort sätter du tillbaka stöttan och spärrstången med hjälp av de befintliga fästelementen och stöttans fäste.

Körning

⚠ VARNING

Om maskinen körs med lastflaket i upphöjt läge kan maskinen lättare tippa eller välta. Flakets konstruktion kan skadas om flaket är upphöjt medan maskinen används.

- **Kör maskinen med lastflaket nedfällt.**
- **Sänk ned lastflaket när du har tömt det.**

⚠ VARNING

Flaket kan vara tungt. Händer eller andra kroppsdelar kan krossas.

Håll undan händer och andra kroppsdelar när du sänker ned flaket.

Viktigt: **När det hörs ett spärrljud har flakhissen lyfts upp helt eller dragits in. Tryck inte mer på omkopplaren.**

Lyfta flaket

1. Vrid tändningsbrytaren till det PÅSLAGNA läget.
2. Tryck högst upp på omkopplaren för att lyfta flaket.

Sänka flaket

Tryck längst ned på omkopplaren för att sänka flaket.

Obs: Manövreringsorganet kan eventuellt göra att flaket deformeras en aning efter att det har sänkts helt och innan manövreringskopplingen kopplas in. Släpp omkopplaren när du hör ett spärrljud.

Underhåll

Underhålla luftrenaren

För Workman MDX-D-maskiner

1. Stötta flaket med lyftutrustningen.
2. Ta bort hårnålssprinten och sprintbulten som fäster manövreringsstången på de inre och yttre lyftfästena (Figur 11).
3. Fäll upp flaket helt.
4. Rotera manövreringsstången framåt.
5. Ta bort luftrenaren och underhåll efter behov. Se maskinens *bruksanvisning*.
6. Installera luftrenaren. Se maskinens *bruksanvisning*.
7. Sänk flaket och rikta in lyftmanövreringsorganet mot lyftfästena (Figur 11).
8. Fäst lyftmanövreringsorganet på lyftfästena med sprintbulten och hårnålssprinten (Figur 11).

Anteckningar:

Anteckningar:

Anteckningar:

Försäkran om inbyggnad

Modellnr	Serienr	Produktbeskrivning	Fakturabeskrivning	Allmän beskrivning	Direktiv
07389	315000001 och högre	Hyttsats, Workman MD-/MDX-/MDX-D-arbetsfordon	ELECTRIC CARGO BED LIFT KIT (2014+)	Arbetsfordon	2006/42/EG, 2000/14/EG

Relevant teknisk dokumentation har sammanställts enligt kraven i Del B i Bilaga VII i direktivet 2006/42/EG.

Vi åtar oss att vidarebefordra, vid förfrågningar från nationella myndigheter, relevant information om denna delvis fullbordade maskin. Vidarebefordringen sker elektroniskt.

Maskinen ska inte tas i drift förrän den har monterats på lämpliga Toro-modeller enligt anvisningarna i tillhörande försäkran om överensstämmelse och i enlighet med alla andra tillgängliga anvisningar, varefter maskinen kan sägas överensstämma med alla relevanta direktiv.

Intygas:

Tom Langworthy
Teknisk chef
8111 Lyndale Ave. South
Bloomington, MN 55420, USA
oktober 24, 2022

Auktoriserad representant:

Marcel Dutrieux
Manager European Product Integrity
Toro Europe NV
Nijverheidsstraat 5
2260 Oevel
Belgium

UK Declaration of Incorporation

Modellnr	Serienr	Produktbeskrivning	Fakturabeskrivning	Allmän beskrivning	Direktiv
07389	315000001 och högre	Hyttsats, Workman MD-/MDX-/MDX-D-arbetsfordon	ELECTRIC CARGO BED LIFT KIT (2014+)	Arbetsfordon	S.I. 2008 nr 1597, S.I. 2001 nr 1701

Relevant teknisk dokumentation har sammanställts enligt kraven i förteckning 10 i S.I. 2008 nr 1597.

Vi åtar oss att vidarebefordra, vid förfrågningar från nationella myndigheter, relevant information om denna delvis fullbordade maskin. Vidarebefordringen sker elektroniskt.

Maskinen ska inte tas i drift förrän den har monterats på lämpliga Toro-modeller enligt anvisningarna i tillhörande försäkran om överensstämmelse och i enlighet med alla andra tillgängliga anvisningar, varefter maskinen kan sägas överensstämma med alla relevanta direktiv.

This declaration has been issued under the sole responsibility of the manufacturer.
The object of the declaration is in conformity with relevant UK legislation.

Auktoriserad representant:

Marcel Dutrieux
Manager European Product Integrity
Toro U.K. Limited
Spellbrook Lane West
Bishop's Stortford
CM23 4BU
United Kingdom

Tom Langworthy
Teknisk chef
8111 Lyndale Ave. South
Bloomington, MN 55420, USA
oktober 24, 2022

Integritetsmeddelande för EES/Storbritannien

Hur Toro använder dina personuppgifter

The Toro Company (”Toro”) respekterar din integritet. När du köper våra produkter kan vi komma att samla in vissa personuppgifter om dig, antingen direkt från dig eller via din lokala Toro-återförsäljare. Toro använder dessa uppgifter för att uppfylla avtalsenliga skyldigheter såsom att registrera din garanti, behandla dina garantianspråk eller för att kontakta dig i händelse av att en produkt måste återkallas samt för legitima affärsändamål såsom att mäta kundnöjdhet, förbättra våra produkter eller förse dig med produktinformation som kan vara av intresse. Toro kan vidarebefordra uppgifterna till våra dotterbolag, närstående bolag, återförsäljare eller andra affärspartner i samband med dessa aktiviteter. Vi kan även vidarebefordra personuppgifter när det krävs enligt lag eller i samband med försäljning, köp eller sammanslagning av ett företag. Vi säljer aldrig dina personuppgifter till något annat företag i marknadsföringssyfte.

Kvarhållande av personuppgifter

Toro kvarhåller dina personuppgifter så länge det är relevant för ovan nämnda syften och i enlighet med gällande lagstiftning. Kontakta legal@toro.com för mer information om tillämpliga kvarhållandeperioder.

Toros säkerhetsengagemang

Dina personuppgifter kan komma att behandlas i USA eller i något annat land som kanske har mindre strikta dataskyddslagar än landet där du är bofast. Närhelst vi överför dina uppgifter utanför landet där du är bofast kommer vi att tillämpa de åtgärder som krävs juridiskt för att säkerställa att lämpliga säkerhetsåtgärder tillämpas för att skydda dina uppgifter samt säkerställa att uppgifterna behandlas på ett säkert sätt.

Åtkomst och korrigering

Du kan ha rätt att korrigera eller granska dina personuppgifter samt neka eller begränsa behandling av dina personuppgifter. Om du vill göra detta ska du kontakt oss via e-post på legal@toro.com. Om du har några frågor angående hur Toro har hanterat dina uppgifter uppmanar vi dig att ta upp detta direkt med oss. Observera att personer som är bosatta i Europa har rätt att föra klagan via sina lokala dataskyddsmyndigheter.

Toros garanti

Två års eller 1 500 körtimmars begränsad garanti

Fel och produkter som omfattas

The Toro Company garanterar att din Toro-produkt (”produkten”) är utan material- och tillverkningsfel i två år eller 1 500 arbetstimmar*, beroende på vilket som inträffar först. Den här garantin gäller för alla produkter förutom luftare (och för dem finns det separata garantiförklaringar). Om ett fel som omfattas av garantin föreligger, kommer vi att reparera produkten utan kostnad. Detta omfattar feldiagnos, utförande av arbetet, reservdelar och transport. Denna garanti börjar gälla det datum då produkten levereras till den ursprungliga köparen i återförsäljarledet.
* Produkten är försedd med en timmätare.

Anvisningar för garantiservice

Du är ansvarig för att meddela produktdistributören eller den auktoriserade återförsäljaren som du köpte produkten av så snart du tror att ett fel som omfattas av garantin föreligger. Om du behöver hjälp med att hitta en produktdistributör eller auktoriserad återförsäljare, eller om du har några frågor som rör dina rättigheter och skyldigheter beträffande garantin, kan du kontakta oss på:

Toro Commercial Products Service Department
8111 Lyndale Avenue South
Bloomington, MN 55420-1196 USA

+1-952-888-8801 eller +1-800-952-2740
E-post: commercial.warranty@toro.com

Ägarens ansvar

Som ägare till produkten är du ansvarig för att utföra det underhåll och de justeringar som krävs i enlighet med anvisningarna i *bruksanvisningen*. Reparationer för produktproblem som orsakas av underlåtelse att utföra nödvändigt underhåll och nödvändiga justeringar omfattas ej av denna garanti.

Produkter och fel som inte omfattas

Det är inte alla produkt- eller funktionsfel som kan inträffa under garantiperioden som beror på material- eller tillverkningsfel. Den här garantin omfattar inte följande:

- Produktfel som orsakats av att andra reservdelar än Toro-originaldelar har använts eller av att extra, modifierade tillbehör och produkter som inte har tillverkats av Toro har monterats och använts.
- Produktfel som orsakas av underlåtenhet att utföra det underhåll och/eller de justeringar som rekommenderas.
- Produktfel som orsakas av felaktig, slarvig eller vårdslös användning av produkten.
- Delar som inte är defekta men som förbrukats av användning. Exempel på delar som förbrukas eller slits ut vid normal användning av produkten omfattar, men är inte begränsat till, bromsklossar, bromsbelägg, lamellbelägg, knivar, cylindrar, valsar och lager (tätade eller smörjbara), understål, tändstift, svänghjul och svänghjulslager, däck, filter, remmar samt vissa sprutkomponenter som membran, munstycken, flödesmätare och backventiler.
- Fel som orsakats av yttre påverkan, inklusive men inte begränsat till, väder, förvaringsomständigheter, föroreningar eller bruk av ej godkända bränslen, kylvätskor, smörjmedel, tillsatser, gödningsmedel, vatten eller kemikalier.
- Fel eller problem med prestandan på grund av att bränslen (t.ex. bensin, diesel eller biodiesel) som inte uppfyller respektive industristandarder har använts.
- Normalt förekommande buller, vibrationer, slitage och försämringar. Normalt slitage omfattar, men är inte begränsat till, skador på säten till följd av slitage eller nötning, slitage på målade ytor, repor på dekaler eller fönster.

Reservdelar

Reservdelar som planeras att bytas ut i förbindelse med nödvändigt underhåll omfattas endast av garantin under perioden fram till den planerade tidpunkten för utbytet av delen. Delar som byts ut i enlighet med den här garantin omfattas av garantin under hela den återstående produktgarantin och tillfaller Toro. Toro fattar det slutliga beslutet om huruvida en befintlig del eller enhet ska repareras eller bytas ut. Toro har rätt att använda omarbetade reservdelar vid garantireparationer.

Garanti för djupurladdnings- och litiumjonbatterier

Djupurladdnings- och litiumjonbatterier har en total livslängd på ett visst antal kilowattimmar. Användnings-, laddnings- och underhållstekniker kan förlänga eller minska den totala batterilivslängden. I och med att batterierna i produkten används minskar gradvis mängden användbart arbete mellan laddningsintervallerna tills dess att batteriet är helt urladdat. Ansvaret för att ersätta urladdade batterier, på grund av normal användning, faller på produktens ägare. Obs! (Endast litiumjonbatteri): Se batterigarantin för ytterligare information.

Livstidsgaranti för vevaxeln (endast ProStripe 02657-modeller)

Prostripe-modellen som är utrustad med en Toro-friktionsskiva och en vevsäker knivbromsomkoppling (montering med integrerad knivbromsomkoppling + friktionskoppling) som originalutrustning, och som används av den ursprungliga köparen i enlighet med rekommenderade drifts- och underhållsprocedurer, omfattas av en livstidsgaranti mot böjning av motorns vevaxel. Maskiner med friktionsbrickor, knivbromsomkopplingsenheter och andra sådana enheter omfattas inte av livstidsgarantin för vevaxeln.

Ägaren bekostar underhållet

Den vanliga service som krävs för Toro-produkter omfattar bland annat att finjustera motorn, smörja, rengöra och polera maskinen, byta filter och kylvätska samt att utföra det underhåll som rekommenderas. Sådan service får ägaren själv bekosta.

Allmänna villkor

Reparation av en auktoriserad Toro-distributör eller Toro-återförsäljare är den enda kompensation som du har rätt till under denna garanti.

The Toro Company är inte ansvarigt för indirekta eller oförutsedda skador eller följdskador i samband med användningen av de Toro-produkter som omfattas av denna garanti. Detta inkluderar alla kostnader eller utgifter för att tillhandahålla ersättningsutrustning eller service under rimliga perioder med funktionsfel eller avsaknad av möjlighet av använda produkten medan reparationer som omfattas av garantin utförs. Med undantag för den emissionsgaranti som nämns nedan, och endast om denna är tillämplig, finns ingen annan uttrycklig garanti. Alla indirekta garantier i fråga om säljbarhet och användningslämplighet är begränsade till denna uttryckliga garantis varaktighet.

I vissa stater är det inte tillåtet att undanta oförutsedda skador eller följdskador, eller tidsbegränsa en indirekt garantis varaktighet, och i dessa fall är det möjligt att ovanstående undantag och begränsningar inte gäller. Denna garanti ger dig specifika juridiska rättigheter, och du kan även ha andra rättigheter som varierar från stat till stat.

Anmärkning om utsläppsgarantin

Produktens emissionskontrollsystem kan omfattas av en separat garanti som uppfyller de krav som fastställts av den amerikanska miljömyndigheten (Environmental Protection Agency, EPA) och/eller Kaliforniens luftskyddsmyndighet (California Air Resources Board, CARB). Tidsbegränsningarna som anges ovan är inte tillämpliga i fråga om garantin för emissionskontrollsystem. Se motorns garantiförklaring om utsläppsbegränsning som medföljer produkten eller finns i motortillverkarens dokumentation.

Andra länder än USA och Kanada

Kunder som har köpt Toro-produkter som exporterats från USA eller Kanada ska kontakta sin Toro-distributör (återförsäljare) för att få garantipolicyn för sitt eget land eller sin provins eller stat. Om du av någon anledning är missnöjd med din distributörs service eller har svårt att få garantiupplysningar kontaktar du ditt närmaste auktoriserade Toro-servicecenter.