Form No. 3457-553 Rev B

Løftesæt til elektrisk lad

Arbejdskøretøjer i Workman® MD/MDX/MDX-D-serien fra 2014 og senere

Modelnr. 07389—Serienr. 315000001 og derover

Monteringsvejledning

Sikkerhed

Sikkerheds- og instruktionsmærkater

Sikkerheds- og instruktionsmærkaterne kan nemt ses af operatøren og er placeret tæt på potentielle risikoområder. Udskift eventuelle beskadigede eller manglende mærkater.

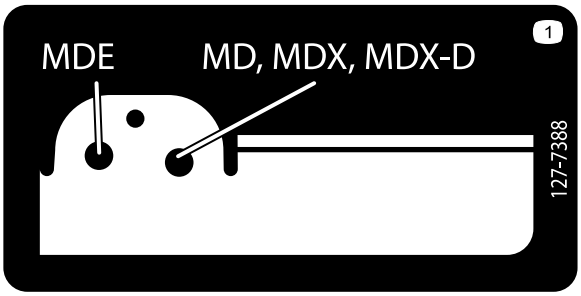

decal127-7388

127-7388

1. Placering af stift

© 2025—The Toro® Company
8111 Lyndale Avenue South
Bloomington, MN 55420

Registrer dit produkt på www.Toro.com.

Oversættelse af original (DA)
Trykt i USA
Alle rettigheder forbeholdes

3457-553

Montering

Løsdele

Brug skemaet herunder til at kontrollere, at alle dele er blevet leveret.

Fremgangsmåde	Beskrivelse	Antal	Anvendelse
1	Kræver ingen dele	–	Klargøring af maskinen.
2	Udvendigt løftebeslag (korte flanger) Indvendigt løftebeslag (lange flanger) Sekskantbolt (5/16" x 5½") Flangemøtrik (5/16")	1 1 1 1	Monter ladets beslag.
3	Kontakt Sikring (15 A) – kun maskinserienummer 411599999 og tidligere	1 1	Montering af kontakten.
4	Løfteaktuator Gaffelbolt (3½") Gaffelbolt (2¼") Låseclips Sekskantbolt (½" x 5½") Låsemøtrik (½")	1 1 1 2 1 1	Monter løfteaktuatoren.
5	Kræver ingen dele	–	Afmonter støttepinden

Bemærk: Maskinens venstre og højre side er som set fra den normale betjeningsposition.

1

Klargøring af maskinen

Kræver ingen dele

Fremgangsmåde

1. Parker maskinen på en plan flade.
2. Aktiver parkeringsbremsen.
3. Sluk motoren, og tag nøglen ud.
4. Løft grebet på hver side af ladet, og løft ladet op (Figur 1).

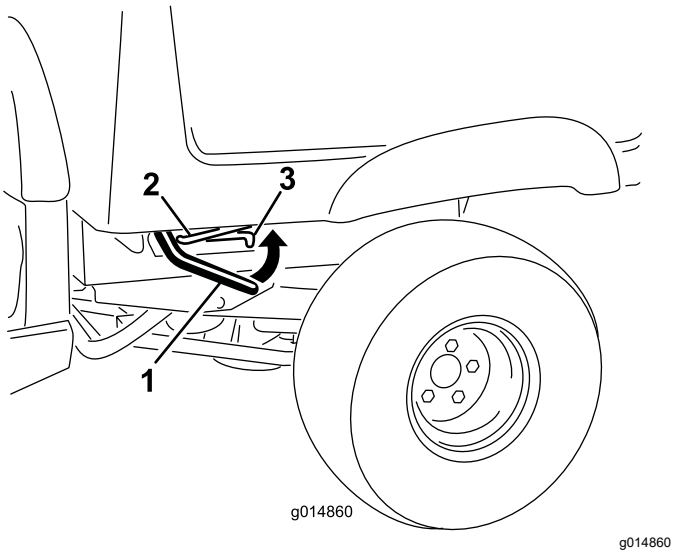

Figur 1

1. Greb
2. Støttepind
3. Forsænket åbning

5. Træk støttepinden ind i den forsænkede åbning for derved at fastgøre ladet (Figur 2).

⚠ ADVARSEL

Et hævet lad kan falde ned og ramme personer, der arbejder under det.

- **Brug altid støttepinden til at holde ladet oppe, før du arbejder under det.**
- **Fjern alt lastmateriale fra ladet, før du løfter det.**

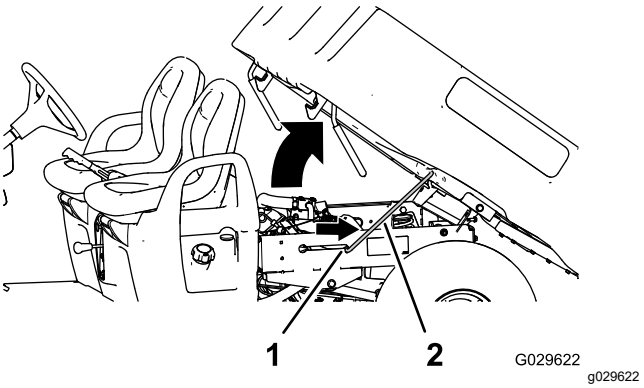

Figur 2

1. Forsænket åbning
2. Støttepind

6. Fjern de 4 flangemøtrikker, der fastgør låsestangsbeslagene til undersiden af ladet (Figur 3).

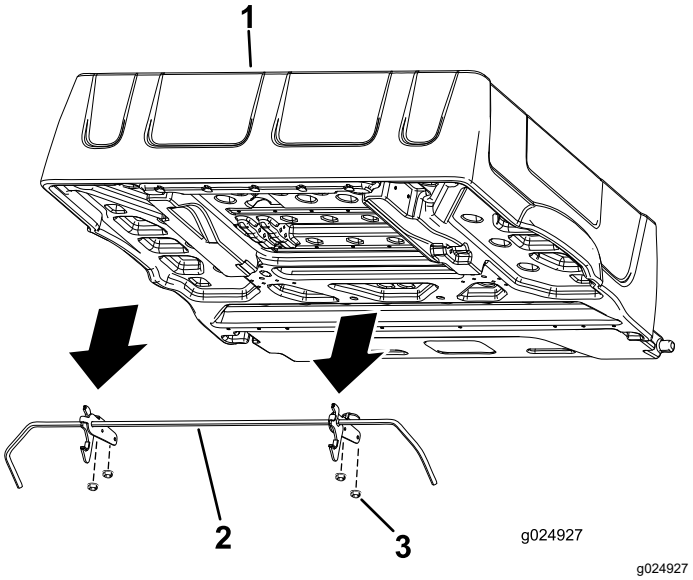

Figur 3

1. Lad
2. Låsestang
3. Flangemøtrik

7. Fjern låsestangen og låsene, og gem dem til senere.

2

Montering af ladløftebeslag

Dele, der skal bruges til dette trin:

1	Udvendigt løftebeslag (korte flanger)
1	Indvendigt løftebeslag (lange flanger)
1	Sekskantbolt (5/16" x 5½")
1	Flangemøtrik (5/16")

Fremgangsmåde

Monter ladets beslag på bunden af ladet.

1. Afmonter de to bolte længst til venstre (5/16" x ¾"), der fastgør ladets øverste afstiver til ladet (Figur 4).

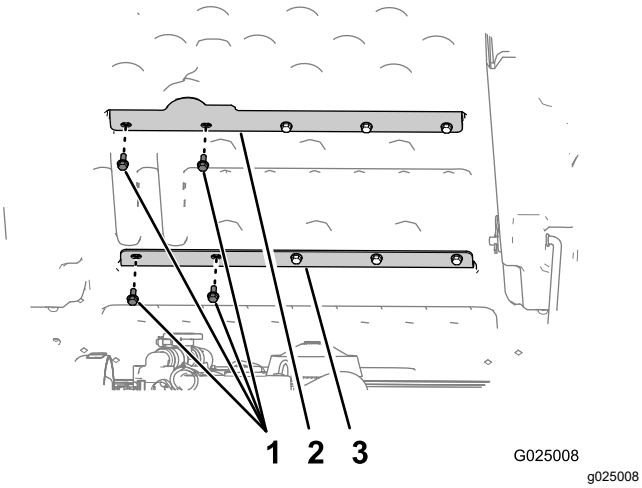

Figur 4

1. Bolte (5/16" x ¾")
2. Ladets øverste afstiver
3. Ladets nederste afstiver

2. Fjern de to bolte længst til venstre (5/16" x ¾"), der fastgør ladets nederste afstiver til ladet (Figur 4).

   Bemærk: Gem de fire bolte til montering.

3. Ret løftebeslaget længst til venstre (beslaget med de korte flanger) ind efter de udvendige huller i ladets øverste og nederste afstiver (Figur 5).

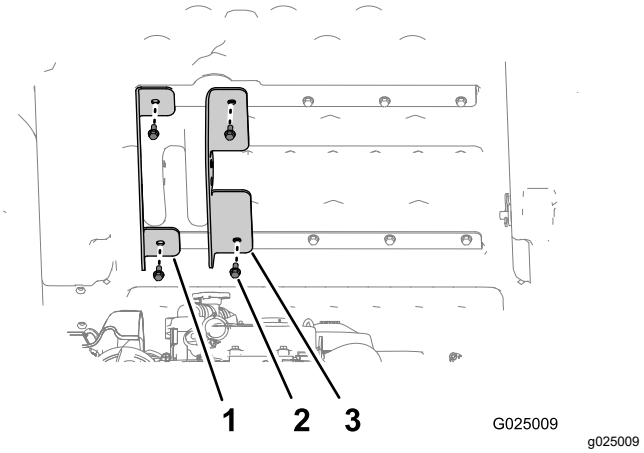

Figur 5

1. Udvendigt løftebeslag (korte flanger)
2. Bolte (5/16" x ¾")
3. Indvendigt løftebeslag (lange flanger)

4. Fastgør det udvendige løftebeslag til ladet med de 2 bolte, du fjernede i trin 1, og tilspænd boltene med hånden (Figur 5).
5. Ret det indvendige løftebeslag (beslaget med de lange flanger) ind efter de indvendige huller i ladets øverste og nederste afstivere (Figur 5).
6. Fastgør det indvendige løftebeslag til ladet med de 2 bolte, du fjernede i trin 2, og tilspænd boltene med hånden (Figur 5).

7. Sæt sekskantsbolten (5/16" x 5½") gennem hullet på 8 mm i det indvendige løftebeslag (lange flanger), ladstrukturen og ladets udvendige løftebeslag (korte flanger) som vist på Figur 6.

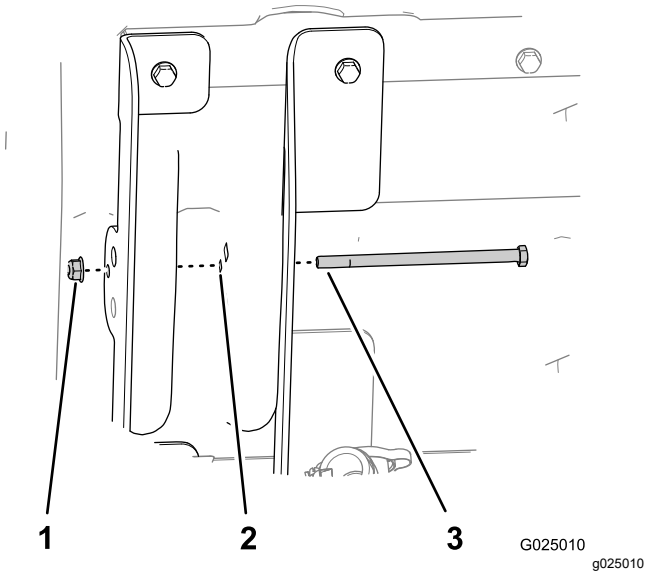

Figur 6

1. Låsemøtrikker (5/16")
2. Hul 8 mm
3. Sekskantbolt (5/16" x 5½")

8. Fastgør bolten med flangemøtrikken (5/16") med hånden (Figur 6).

3

Montering af kontakten

Dele, der skal bruges til dette trin:

1	Kontakt
1	Sikring (15 A) – kun maskinserienummer 411599999 og tidligere

Maskinserienummer 411599999 og tidligere

1. Frakobl batteriets minuspol fra batteriet.
2. Fjern proppen fra instrumentpanelet til højre for ratstammen og over nøglekontakten (Figur 7).

   Bemærk: Hvis hullet i instrumentpanelet er i brug, skal du måle over 13 mm og beskære en ny rektangulær åbning på 21 x 35 mm i instrumentpanelet. Sørg for, at du ikke beskadiger eksisterende komponenter bag instrumentpanelet, når du skærer hullet.

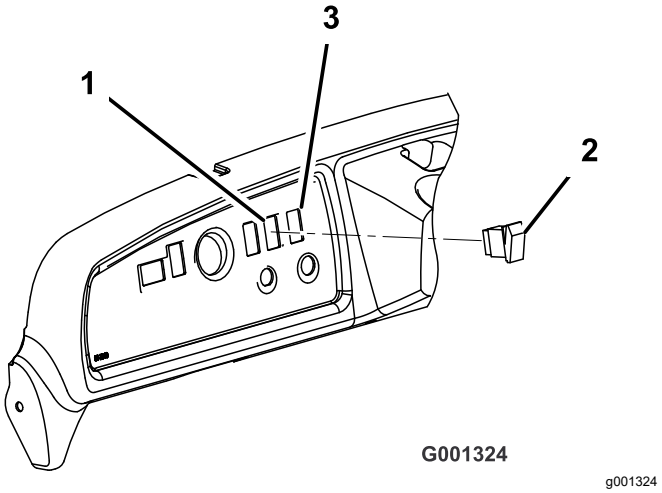

Figur 7

1. Stoppet hul
2. Kontakt til ladløft
3. Skær det nye hul (om nødvendigt).

3. Stik kontakten til ladløft i ledningsnetstikket i instrumentbrættet.

   Bemærk: Monter ikke kontakten.
4. Juster sikringstapperne, så de flugter med sikringsblokken.
5. Monter den nye sikring (15 A) i den ledige åbning i sikringsblokken.

Maskinserienummer 411600000 og højere

1. Skær et hul ud i kontaktmærkaten på instrumentpanelet (boks A på Figur 8).
2. Monter kontaktstikket gennem åbningen i instrumentbrættet (boks B i Figur 8).
3. Monter kontakten til kontaktstikket (boks C i Figur 8).
4. Sørg for, at kontakten vender korrekt (boks D i Figur 8).

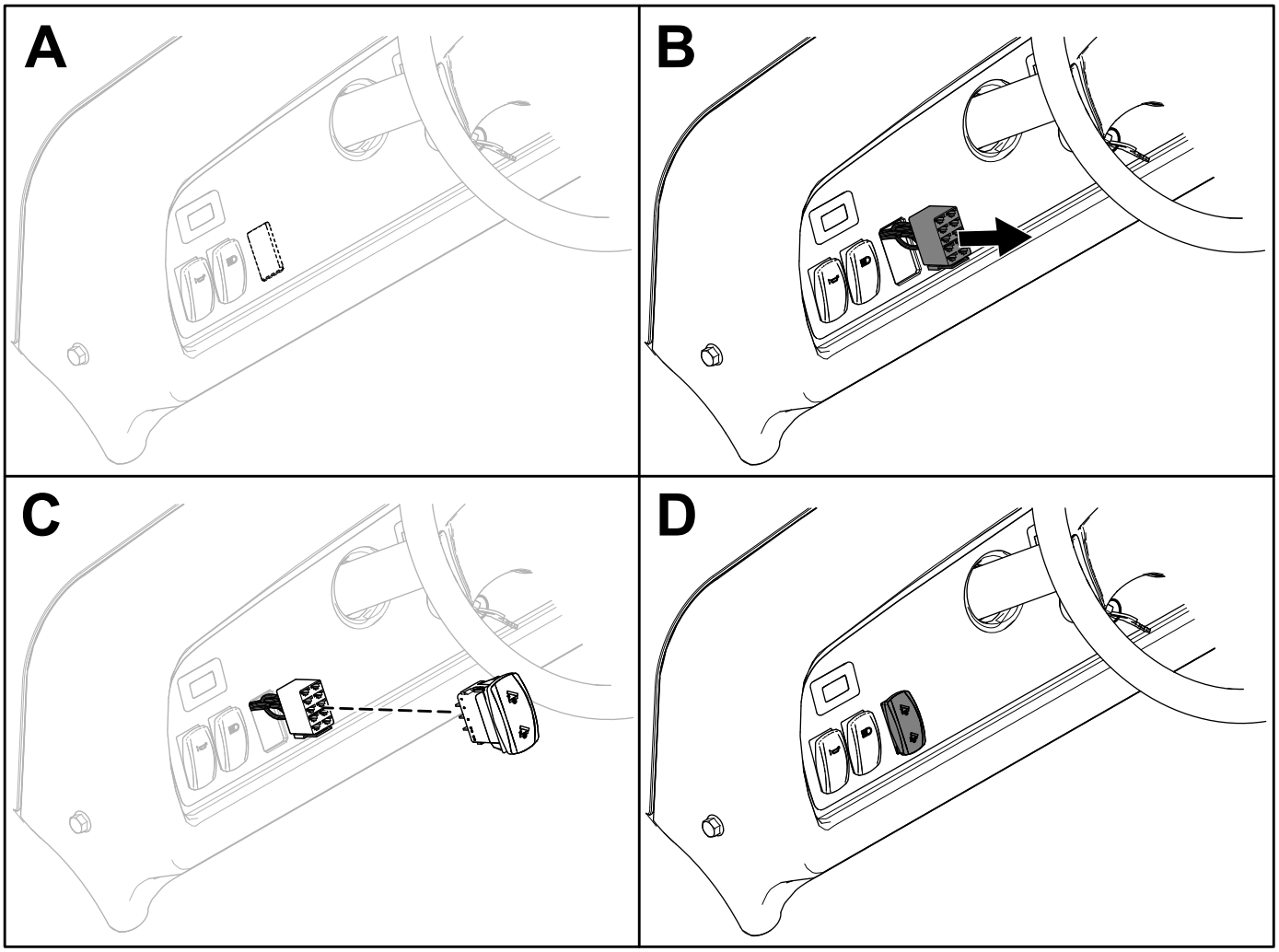

g382366

Figur 8

4

Montering af løfteaktuatoren

Dele, der skal bruges til dette trin:

1	Løfteaktuator
1	Gaffelbolt (3½")
1	Gaffelbolt (2¼")
2	Låseclips
1	Sekskantbolt (½" x 5½")
1	Låsemøtrik (½")

Fremgangsmåde

1. Ret hullet i det nederste monteringspunkt til løfteaktuatoren ind efter hullerne i chassisets monteringsbeslag (Figur 9).
2. Fastgør løfteaktuatoren til chassisets monteringsbeslag med gaffelbolten (2¼") og låseclipsen (Figur 9).

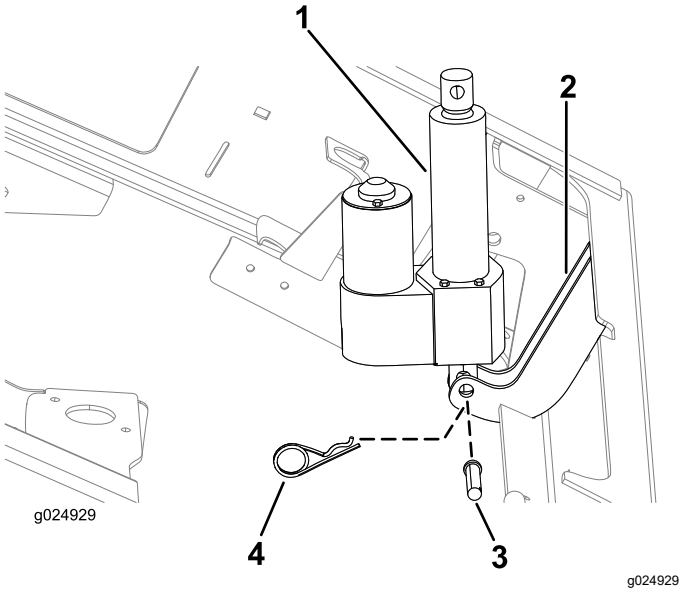

Figur 9

1. Løfteaktuator
2. Chassisets monteringsbeslag
3. Gaffelbolt (2¼")
4. Låseclips

3. Tilslut det elektriske stik med 2 sokler, der hører til det bageste ledningsnet til maskinen, til stikket med 2 ben på løfteaktuatoren (Figur 10).

   Bemærk: Det elektriske stik med 2 sokler på det bageste ledningsnet sidder ved siden af det elektriske styringsdæksel.

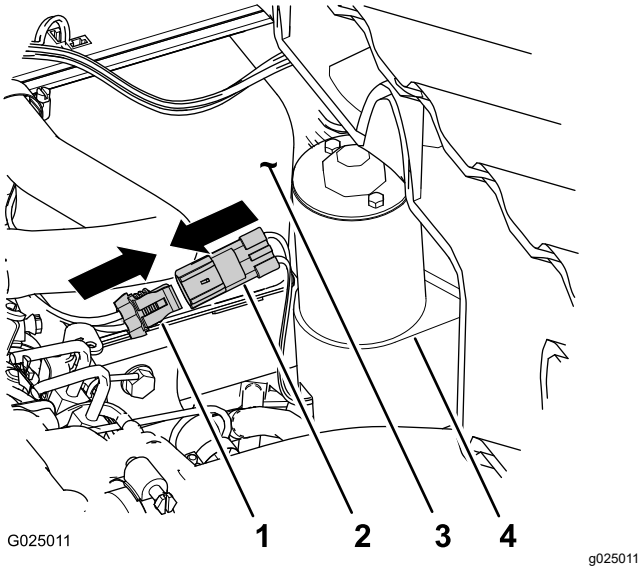

Figur 10

1. Elektrisk stik med 2 sokler (bageste ledningsnet)
2. Stik med 2 ben (løfteaktuator)
3. Elektrisk styringsdæksel
4. Løfteaktuator

4. Tilslut batteriets minuspol til batteriet.
5. Tryk på den opadgående plade på ladløftekontakten for at strække aktuatoren ud (Figur 7).

   Bemærk: Hvis løfteaktuatoren ikke strækker sig ud, skal du trykke på den anden plade på kontakten.

6. Ret den opadgående plade ind efter positionen kl. tolv, og sæt ladløftekontakten i åbningen i instrumentbrættet (Figur 7).

   Bemærk: Kontakten skal klikke og låse sig på plads.

7. Tryk den opadgående plade på ladløftekontakten for at strække stangen på løfteaktuatoren ud, indtil hullet er rettet ind efter hullerne i det indvendige og udvendige løftebeslag (Figur 11).

Bemærk: Vælg hulsættet i beslaget til benzin- og dieselmaskiner. Se Sikkerheds- og instruktionsmærkater (side 1) for at se hullernes placering på denne maskine.

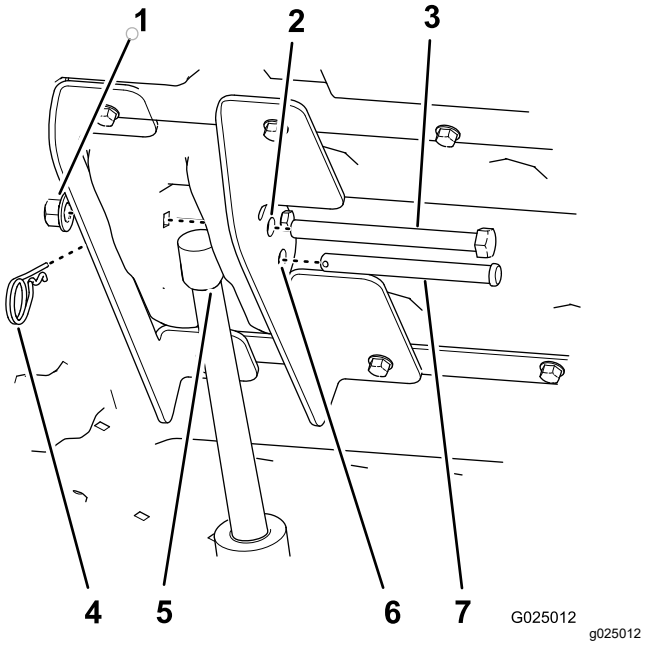

Figur 11

1. Låsemøtrik (½")
2. 12,7 mm (½") hul til sekskantsbolten
3. Sekskantbolt (½" x 5½")
4. Låseclips
5. Løfteaktuatorstang
6. 12,7 mm hul til gaffelbolten
7. Gaffelbolt (3½")

8. Fastgør løfteaktuatorstangen til løftebeslagene med gaffelbolten (3½") og låseclipsen (Figur 11).

Bemærk: Tilspænd låsemøtrikken og flangemøtrikken, indtil de sidder godt fast.

9. Tilspænd de fire bolte (5/16" x ¾"), der fastgør det indvendige og udvendige løftebeslag til ladet (Figur 5) til 15 til 16,6 N·m.
10. Sæt sekskantsbolten (½" x 5½") gennem de resterende huller på 12,7 mm i de indvendige og udvendige løftebeslag (Figur 11), og fastgør den med en låsemøtrik (½"), indtil møtrikken sidder godt fast.
11. Tilspænd flangemøtrikken, der fastgør bolten (5/16"), indtil den sidder stramt (Figur 6).

5

Afmontering af støttepinden

Kræver ingen dele

Fremgangsmåde

1. Afmonter låseclipsen og spændeskiven, der fastgør støttepinden til bunden af ladet (Figur 12).

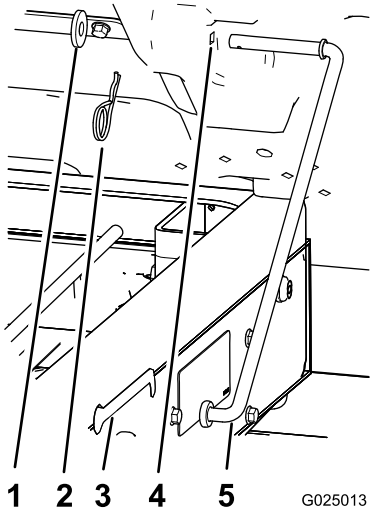

Figur 12

1. Spændeskive
2. Låseclips
3. Åbning (stel)
4. Ladhul
5. Støttepind

2. Skub støttepinden fremad for at fjerne den fra beslaget på stellet (Figur 12).

Bemærk: Behold støttepindens komponenter til fremtidig brug.

Bemærk: Hvis den elektriske ladløfter nogensinde fjernes, skal støttepinden og låsestangen monteres igen vha. de eksisterende fastspændingsanordninger og støttepindsbeslaget.

Betjening

⚠ ADVARSEL

Kørsel med hævet lad kan medføre, at maskinen nemmere tipper eller vælter. Ladets struktur kan blive beskadiget, hvis du betjener maskinen med ladet hævet.

- **Betjen kun maskinen, når ladet er nede.**
- **Når du har tømt ladet, skal det sænkes.**

⚠ ADVARSEL

Ladet kan være tungt. Hænder eller andre kropsdele kan blive knust.

Hold hænder og andre kropsdele væk, når du sænker ladet.

Vigtigt: **Når der høres en skraldende lyd, er ladløfteren helt udstrakt eller trukket helt tilbage. Bliv ikke ved med at trykke på kontakten.**

Hævning af ladet

1. Drej tændingskontakten til positionen ON (til).
2. Tryk øverst på kontakten for at hæve ladet.

Sænkning af lad

Tryk nederst på kontakten for at sænke ladet.

Bemærk: Aktuatoren vil evt. forårsage let deformation af ladet, efter at det er helt sænket, og før aktuatorkoblingen aktiveres. Slip kontakten, når der høres en skraldende lyd,

Vedligeholdelse

Eftersyn af luftfilteret

Workman MDX-D-maskiner

1. Understøt ladet med løfteudstyret.
2. Afmonter låseclipsen og gaffelbolten, der fastgør aktuatorstangen til de indvendige og udvendige løftebeslag (Figur 11).
3. Vip ladet helt op.
4. Drej aktuatoren fremad.
5. Afmonter luftfilteret, og efterse det efter behov. Se maskinens *betjeningsvejledning*.
6. Monter luftfilteret. Se maskinens *betjeningsvejledning*.
7. Sænk ladet, og ret løfteaktuatoren ind efter løftebeslagene (Figur 11).
8. Fastgør løfteaktuatoren til løftebeslagene med gaffelbolten og låseclipsen (Figur 11).

Bemærkninger:

Bemærkninger:

Bemærkninger:

Inkorporeringserklæring

Modelnr.	Serienr.	Produktbeskrivelse	Fakturabeskrivelse	Generel beskrivelse	Direktiv
07389	315000001 og derover	Førerhussæt, Workman MD-/MDX-/MDX-D-arbejdskøretøj	ELECTRIC CARGO BED LIFT KIT (2014+)	Arbejdskøretøj	2006/42/EF, 2000/14/EF

Relevant teknisk dokumentation er blevet udarbejdet som krævet iht. del B i bilag VII til direktiv 2006/42/EF.

Vi vil som svar på anmodninger fra nationale myndigheder fremsende relevant information om dette delvist komplette maskineri. Informationerne bliver fremsendt elektronisk.

Dette maskineri må ikke idriftsættes, før det er inkorporeret i godkendte Toro-modeller som angivet i den tilknyttede overensstemmelseserklæring og iht. alle vejledninger, hvorved det kan erklæres at overholde alle relevante direktiver.

Certificeret:

Tom Langworthy
Teknisk direktør
8111 Lyndale Ave. South
Bloomington, MN 55420, USA
Oktober 24, 2022

Bemyndiget repræsentant:

Marcel Dutrieux
Manager European Product Integrity
Toro Europe NV
Nijverheidsstraat 5
2260 Oevel
Belgium

UK Declaration of Incorporation

Modelnr.	Serienr.	Produktbeskrivelse	Fakturabeskrivelse	Generel beskrivelse	Direktiv
07389	315000001 og derover	Førerhussæt, Workman MD-/MDX-/MDX-D-arbejdskøretøj	ELECTRIC CARGO BED LIFT KIT (2014+)	Arbejdskøretøj	S.I. 2008 nr. 1597, S.I. 2001 nr. 1701

Relevant teknisk dokumentation er blevet udarbejdet som krævet i henhold til Skema 10 i S.I. 2008 nr. 1597.

Vi vil som svar på anmodninger fra nationale myndigheder fremsende relevant information om dette delvist komplette maskineri. Informationerne bliver fremsendt elektronisk.

Dette maskineri må ikke idriftsættes, før det er inkorporeret i godkendte Toro-modeller som angivet i den tilknyttede overensstemmelseserklæring og iht. alle vejledninger, hvorved det kan erklæres at overholde alle relevante direktiver.

This declaration has been issued under the sole responsibility of the manufacturer.
The object of the declaration is in conformity with relevant UK legislation.

Bemyndiget repræsentant:

Marcel Dutrieux
Manager European Product Integrity
Toro U.K. Limited
Spellbrook Lane West
Bishop's Stortford
CM23 4BU
United Kingdom

Tom Langworthy
Teknisk direktør
8111 Lyndale Ave. South
Bloomington, MN 55420, USA
Oktober 24, 2022

EEA/UK-erklæring om beskyttelse af privatlivets fred

Toros brug af dine personlige oplysninger

The Toro Company ("Toro") respekterer dit privatliv. Når du køber vores produkter, indsamler vi muligvis visse oplysninger om dig, enten direkte fra dig eller via din lokale Toro-virksomhed eller -forhandler. Toro bruger disse oplysninger til at opfylde kontraktmæssige forpligtelser – f.eks. til at registrere din garanti, behandle garantikrav eller kontakte dig i tilfælde af en produkttilbagekaldelse – og til lovlige forretningsformål – f.eks. til at måle kundetilfredshed, forbedre vores produkter eller give dig produktoplysninger, som kan være af interesse for dig. Toro kan dele dine oplysninger med vores datterselskaber, søsterselskaber, forhandlere eller andre forretningspartnere i forbindelse med disse aktiviteter. Vi kan også videregive personlige oplysninger, når loven kræver det, eller i forbindelse med salg, køb eller fusion af virksomheder. Vi sælger aldrig dine personlige oplysninger til andre virksomheder med henblik på markedsføring.

Opbevaring af dine personlige oplysninger

Toro opbevarer dine personlige oplysninger, så længe det er relevant for ovenstående formål, og i overensstemmelse med lovmæssige krav. Yderligere oplysninger om gældende opbevaringsperioder fås ved at kontakte legal@toro.com.

Toros forpligtelse i forbindelse med sikkerhed

Dine personlige oplysninger kan blive behandlet i USA eller et andet land, der har en mindre restriktiv databeskyttelseslovgivning end det land, du bor i. Når vi dine sender oplysninger ud af dit bopælsland træffer vi lovmæssigt krævede foranstaltninger for at sikre, at passende sikkerhedsforanstaltninger er på plads, så dine oplysninger beskyttes og behandles sikkert.

Adgang og rettelser

Du kan have ret til at rette eller gennemgå dine personlige oplysninger eller gøre indsigelse mod eller begrænse behandlingen af dine data. For at gøre det skal du kontakte os pr. e-mail på legal@toro.com. Hvis du har spørgsmål til den måde, Toro har håndteret dine oplysninger på, opfordrer vi dig til at rette dem direkte til os. Bemærk, at personer bosiddende i Europa har ret til klage til deres datatilsynsmyndighed.

Toros garanti

Begrænset garanti på to år eller 1.500 timer

Dækkede forhold og produkter

The Toro Company garanterer, at dit Toro-produkt ("produktet") er frit for materiale- og fabrikationsfejl i 2 år eller 1.500 driftstimer*, alt efter hvad der måtte indtræde først. Denne garanti gælder for alle produkter med undtagelse af dybdeluftere (se de separate garantierklæringer for disse produkter). Hvis der forekommer en fejl, som er dækket af garantien, vil vi reparere produktet uden omkostninger for dig. Dette inkluderer fejldiagnose, arbejdsløn, reservedele og transport. Denne garanti træder i kraft på den dato, produktet leveres til den person, som oprindeligt køber det i detailleddet.
* Produkt udstyret med timetæller.

Sådan får du udført service, der er dækket af garantien

Det påhviler dig at underrette produktforhandleren eller den autoriserede produktforhandler, som du har købt produktet hos, så snart du tror, der er opstået en fejl, som er dækket af garantien. Hvis du har brug for hjælp til at finde frem til en produktforhandler eller en autoriseret forhandler, eller hvis du har spørgsmål vedrørende dine rettigheder eller ansvar i henhold til garantien, kan du kontakte os her:

Toro Commercial Products Service Department
8111 Lyndale Avenue South
Bloomington, MN 55420-1196, USA

+1-952-888-8801 eller +1-800-952-2740
E-mail: commercial.warranty@toro.com

Ejerens ansvar

Du er som ejer af produktet ansvarlig for at udføre den vedligeholdelse og de justeringer, som er nødvendige i henhold til din *betjeningsvejledning*. Reparationer af produktfejl, der skyldes manglende udførelse af nødvendig vedligeholdelse og justeringer, dækkes ikke af denne garanti.

Genstande og fejl, der ikke er dækket

Det er ikke alle produktfejl eller funktionsfejl, der måtte opstå i garantiperioden, som udgør materialefejl eller fejl i den håndværksmæssige udførelse. Denne garanti dækker ikke følgende:

- Produktfejl, som skyldes brug af ikke-originale Toro-reservedele eller installation og brug af ekstra eller modificeret eller ikke-originalt Toro-tilbehør og -produkter.
- Produktfejl, der skyldes manglende udførelse af anbefalet vedligeholdelses- og/eller justeringsarbejde.
- Produktfejl, som skyldes brug af produktet på ødelæggende, uagtsom eller hensynsløs vis.
- Reservedele, der opbruges, og som ikke er defekte. Eksempler på reservedele, som forbruges eller opbruges under normal betjening af produktet, omfatter, men er ikke begrænset til, bremseklodser og -belægninger, koblingsbelægninger, skæreknive, knivcylindre, ruller og lejer (forseglede eller smørbare), bundknive, tændrør, styrehjul og lejer, dæk, filtre, remme samt visse sprøjtekomponenter, f.eks. membraner, dyser, gennemstrømningsmålere og kontraventiler.
- Fejl, der forårsages af eksterne forhold, herunder, men ikke begrænset til, vejrlig, opbevaringsforhold, forurening og brug af ikke-godkendte brændstoffer, kølevæsker, smøremidler, tilsætningsstoffer, gødningsmidler, vand og kemikalier.
- Funktions- eller driftsfejl som følge af brug af brændstoffer (f.eks. benzin, diesel eller biodiesel), der ikke overholder deres respektive branchestandarder.
- Normal støj, vibration, slid og ælde samt nedbrydning. Normalt slid omfatter, men er ikke begrænset til, beskadigelse af sæder som følge af slitage, slid på malede overflader, ridsede mærkater eller vinduer.

Reservedele

Reservedele, der planmæssigt skal udskiftes i forbindelse med nødvendig vedligeholdelse, er kun dækket af garantien i tidsrummet frem til det planmæssige tidspunkt for udskiftning af den pågældende reservedel. Reservedele, der udskiftes i henhold til denne garanti, er dækket af garantien i den originale produktgarantis løbetid og bliver Toros ejendom. Toro træffer endelig beslutning om, hvorvidt en reservedel eller en samlet enhed skal repareres eller udskiftes. Toro har ret til at bruge fabriksrenoverede reservedele til reparationer, der er dækket af garantien.

Garanti på dybdeafladnings- og litium-ion-batterier

Dybdeafladnings- og litium-ion-batterier kan levere et samlet, specificeret antal kilowatttimer i løbet af deres levetid. Brugs-, opladnings- og vedligeholdelsesteknikker kan forlænge eller forkorte den samlede batterilevetid. I takt med at batterierne i dette produkt forbruges, vil mængden af nyttigt arbejde mellem opladningsintervaller langsomt formindskes, indtil batteriet er helt faldt. Det er produktejerens ansvar at udskifte batterier, der er afladet som følge af almindeligt forbrug. Bemærk (kun litiumionbatteri): Se batteriets garanti for at få yderligere oplysninger.

Krumtapakslens levetidsgaranti (kun ProStripe 02657-modellen)

ProStripe, som er forsynet med en original Toro-friktionsskive og -skæreknivsbremsekobling (integreret skæreknivsbremsekobling (BBC) og friktionsskive) med sikkerhedslåsesystem som originalt udstyr, og som bruges af den oprindelige køber i overensstemmelse med anbefalede procedurer til betjening og vedligeholdelse, er dækket af en levetidsgaranti mod bøjning af motorens krumtapaksel. Maskiner udstyret med friktionsskiver, skæreknivsbremsekobling (BBC) og andre lignende anordninger er ikke dækket af krumtapakslens levetidsgaranti.

Omkostninger til vedligeholdelse afholdes af ejeren

Motorjustering, smøring, rengøring og polering, udskiftning af filtre, kølevæske og udførelse af anbefalet vedligeholdelse er eksempler på normal service, som Toro-produkter kræver, og omkostninger i forbindelse hermed afholdes af ejeren.

Generelle betingelser

Det eneste retsmiddel, du har til rådighed i henhold til nærværende garanti, er reparation hos en autoriseret Toro-forhandler.

The Toro Company er ikke ansvarlig for følgeskader eller indirekte eller hændelige skader i forbindelse med brugen af de Toro-produkter, der er dækket af nærværende garanti, herunder omkostninger eller udgifter til at fremskaffe erstatningsudstyr eller service i de perioder, der med rimelighed medgår i forbindelse med funktionsfejl eller manglende rådighed over produktet, mens der udføres reparationer i henhold til garantien. Bortset fra den emissionsgaranti, der er nævnt nedenfor, og kun såfremt denne måtte finde anvendelse, gives ingen anden udtrykkelig garanti. Alle underforståede garantier om salgbarhed og brugsegnethed er begrænset til denne udtrykkelige garantis varighed.

I visse stater er det ikke tilladt at fragå ansvar for hændelige- og følgeskader eller at begrænse tidsrummet for en underforstået garantis varighed, så ovenstående ansvarsfragåelser og begrænsninger gælder muligvis ikke for dig. Denne garanti giver dig bestemte juridiske rettigheder, men derudover kan du også have andre rettigheder, som varierer fra stat til stat.

Bemærkning angående emissionsgaranti

Emissionskontrolsystemet på dit produkt kan være dækket at en separat garanti, som overholder de krav, der er fastsat af det amerikanske miljøbeskyttelsesagentur (Environmental Protection Agency, EPA) og/eller rådet for luftressourcer i Californien (California Air Resources Board, CARB). De timemæssige begrænsninger, der er anført ovenfor, gælder ikke for garantien på emissionskontrolsystemet. Der henvises til garantierklæringen om motoremission, der blev leveret med dit produkt, eller som indgår i motorfabrikantens dokumentation.

Andre lande end USA og Canada

Kunder, som har købt Toro-produkter, der er eksporteret fra USA eller Canada, skal kontakte deres Toro-forhandler for at få en garantipolice, som gælder for deres land, provins eller stat. Hvis du af en eller anden grund er utilfreds med din forhandlers service eller har problemer med at indhente oplysninger om garantien, bedes du kontakte dit autoriserede Toro-servicecenter.