Form No. 3442-240 Rev B

Tosaerba TimeMaster® da 76 cm

Nº del modello 21810—Nº di serie 407300000 e superiori

Nº del modello 21811—Nº di serie 406800000 e superiori

Manuale dell'operatore

Introduzione

Questo tosaerba a lame rotanti con operatore a terra è pensato per l'utilizzo da parte di privati. Il suo scopo è quello di tagliare l'erba di prati ben tenuti di complessi residenziali. L'utilizzo di questo prodotto per scopi non conformi alle funzioni per cui è stato concepito può essere pericoloso per l'utente e gli astanti.

Leggete attentamente queste informazioni al fine di utilizzare e mantenere correttamente il prodotto e di evitare infortuni e danni. Voi siete responsabili del corretto utilizzo del prodotto, all'insegna della sicurezza.

Visitate il sito www.Toro.com per maggiori informazioni, compresi suggerimenti sulla sicurezza, materiali di formazione, informazioni sugli accessori, assistenza nella localizzazione di un rivenditore o per registrare il vostro prodotto.

Per assistenza, ricambi originali Toro o ulteriori informazioni, rivolgetevi a un Distributore Toro autorizzato o a un Centro Assistenza Toro, e abbiate sempre a portata di mano il numero del modello e il numero di serie del prodotto. Figura 1 indica la posizione del numero di modello e di serie sul prodotto. Scrivete i numeri nell'apposito spazio.

Importante: **Con il vostro dispositivo mobile, potete scansionare il codice QR sull'adesivo del numero di serie (se presente) per accedere a informazioni su garanzia, ricambi e altre informazioni sui prodotti**

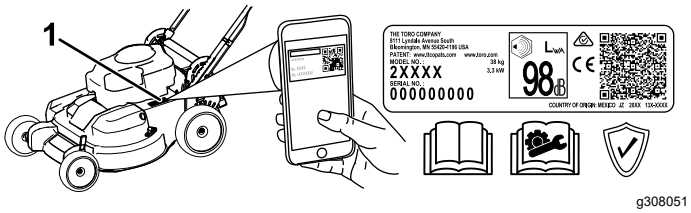

g308051

Figura 1

1. Posizione del numero del modello e del numero di serie

Nº del modello _____

Nº di serie _____

Simbolo di avviso di sicurezza

Il simbolo di avviso di sicurezza (Figura 2) mostrato in questo manuale e sulla macchina richiama la vostra attenzione su importanti messaggi di sicurezza di cui dovrete seguire le indicazioni per evitare incidenti.



g000502

Figura 2

Simbolo di avviso di sicurezza

Il simbolo di avviso di sicurezza compare sopra l'informazione che vi avverte di azioni o situazioni non sicure ed è seguito dalla parola **PERICOLO**, **AVVERTENZA** o **ATTENZIONE**.

PERICOLO indica una situazione di pericolo imminente che, se non evitata, **determina** la morte o gravi infortuni.

AVVERTENZA indica una situazione di pericolo potenziale che, se non evitata, **potrebbe determinare** la morte o gravi infortuni.

ATTENZIONE indica una situazione di pericolo potenziale che, se non evitata, **potrebbe determinare** infortuni lievi o moderati.

Per evidenziare le informazioni vengono utilizzate anche altre due parole. **Importante** indica informazioni meccaniche di particolare importanza, e **Nota** evidenzia informazioni generali di particolare rilevanza.

Questo prodotto è conforme a tutte le direttive europee pertinenti; vedere i dettagli nella Dichiarazione di Conformità (DICO) specifica del prodotto, fornita a parte.

Coppia lorda o netta: La coppia lorda o netta di questo motore è stata valutata in laboratorio dal produttore del motore in conformità alla norma SAE (Society of Automotive Engineers) J1940 o J2723. La configurazione rispondente ai requisiti di sicurezza, emissione e funzionamento comporta una sensibile riduzione della potenza effettiva del

© 2025—The Toro® Company
8111 Lyndale Avenue South
Bloomington, MN 55420

Registrate il vostro prodotto presso www.Toro.com.

Traduzione dell'originale (IT)
Stampato in Messico
Tutti i diritti sono riservati

3442-240

motore di questa classe di tosaerba. Si rimanda alle informazioni del produttore del motore fornite con la macchina.

Non manomettete o disattivate i dispositivi di sicurezza sulla macchina e verificatene il corretto funzionamento regolarmente. Non tentate di regolare o manomettere il comando di velocità del motore: così facendo potreste creare condizioni operative non sicure e determinare infortuni personali.

Indice

Introduzione 1
Simbolo di avviso di sicurezza 1
Sicurezza 3
Requisiti generali di sicurezza 3
Adesivi di sicurezza e informativi 4
Preparazione 5
1 Montaggio e apertura della stegola 5
2 Montaggio della barra di comando della lama 5
3 Aggiunta di olio nel motore 7
4 Montaggio del cesto di raccolta 8
5 Ricarica della batteria 8
Quadro generale del prodotto 9
Specifiche 10
Attrezzi/accessori 10
Funzionamento 10
Prima dell'uso 10
Sicurezza prima del funzionamento 10
Riempimento del serbatoio del carburante 11
Controllo del livello dell'olio motore 12
Regolazione dell'altezza della stegola 12
Regolazione dell'altezza di taglio 13
Durante l'uso 13
Sicurezza durante il funzionamento 13
Avviamento del motore 14
Utilizzo della trazione automatica 16
Spegnimento del motore 17
Innestare le lame 17
Disinnesto delle lame 17
Controllo del funzionamento del sistema di arresto della lama 18
Riciclaggio dello sfalcio 18
Utilizzo del cesto di raccolta 20
Scarico laterale dello sfalcio 20
Suggerimenti 21
Dopo l'uso 21
Sicurezza dopo le operazioni 21
Pulizia sotto la macchina 21
Chiusura della stegola 22
Manutenzione 24
Programma di manutenzione raccomandato 24
Sicurezza durante la manutenzione 24
Preparazione per la manutenzione 24
Manutenzione del filtro dell'aria 25
Cambio dell'olio motore 25
Ricarica della batteria 27
Sostituzione del fusibile 27
Sostituzione della batteria 27
Regolazione della trazione automatica 28
Revisione del sistema di avanzamento lama 29
Revisione delle lame 29
Verifica della curvatura delle lame 30

Rimozione delle lame 31
Montaggio delle lame..... 31
Rimessaggio 32
Sicurezza nel rimessaggio..... 32
Informazioni generali 32
Preparazione del sistema di alimentazione 33
Preparazione del motore 33
Rimozione della macchina dal rimessaggio 33

Sicurezza

Requisiti generali di sicurezza

Questo prodotto è in grado di amputare mani e piedi e di scagliare oggetti. Rispettate sempre tutte le norme di sicurezza per evitare gravi infortuni personali o la morte.

- Prima di avviare il motore leggete, comprendete ed osservate le istruzioni e le avvertenze riportate nel presente *Manuale dell'operatore*, sulla macchina e sugli accessori.
- Non mettete le mani o i piedi vicino alle parti mobili della macchina o sotto di essa. Restate sempre lontani dall'apertura di scarico.
- Non utilizzate la macchina senza che tutti gli schermi e gli altri dispositivi di protezione siano montati e funzionanti.
- Tenete lontani gli astanti e i bambini dall'area operativa. Non permettete che bambini e ragazzi utilizzino la macchina. Permettete soltanto a persone responsabili, addestrate, che abbiano dimestichezza con le istruzioni e in adeguate condizioni fisiche di utilizzare la macchina.
- Arrestate la macchina, spegnete il motore, togliete la chiave di accensione (se presente) e attendete l'arresto di tutte le parti in movimento prima di effettuare interventi di manutenzione, rifornimento o disostruzione della macchina.

L'errato utilizzo o l'errata manutenzione di questa macchina può causare infortuni. Per ridurre il rischio di incidenti, rispettate le seguenti norme di sicurezza e fate sempre attenzione al simbolo di allarme (⚠), che indica: Attenzione, Avvertenza o Pericolo – "norme di sicurezza". La mancanza di rispetto delle presenti istruzioni può provocare infortuni o la morte.

Adesivi di sicurezza e informativi

Adesivi e istruzioni di sicurezza sono chiaramente visibili all'operatore e ubicate vicino a qualsiasi area di potenziale pericolo. Sostituite eventuali adesivi se danneggiati o mancanti.

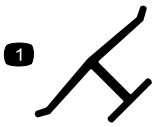

decaloemmarkt

Marchio del produttore

1. Questo marchio indica che la lama è identificata come componente del fabbricante di macchine originale.

Solo modello con avviamento elettrico

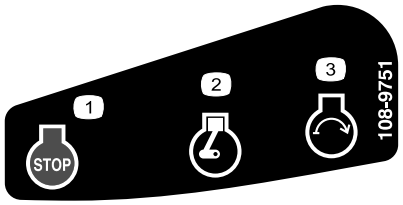

decal108-9751

108-9751

1. Spegnimento del motore (arresto)
2. In moto
3. Avviamento del motore

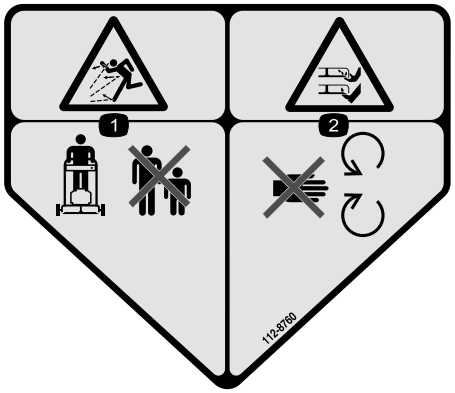

decal112-8760

112-8760

1. Pericolo di lancio di oggetti – tenete gli astanti a distanza.
2. Pericolo di ferite o smembramento di mano o piede causati dalla lama del tosaerba – restate lontano dalle parti in movimento.



decal120-9570

120-9570

1. Avvertenza – tenetevi a debita distanza dalle parti in movimento; non rimuovete le protezioni e i carter.

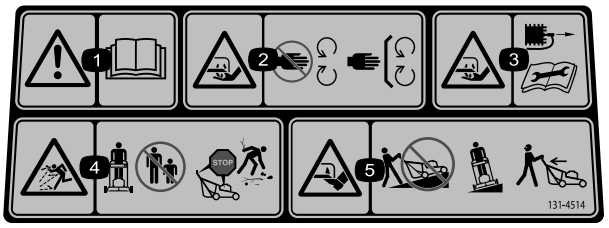

decal131-4514

131-4514

1. Avvertenza – leggete il *Manuale dell'operatore*.
2. Pericolo di lesioni o smembramento delle mani a causa della lama del tosaerba – tenetevi a distanza dalle parti in movimento; non rimuovete i carter e le protezioni.
3. Pericolo di taglio/smembramento delle mani, lama del tosaerba – scollegate il cappellotto prima di effettuare la manutenzione.
4. Pericolo di oggetti scagliati – tenete gli astanti a distanza; spegnete il motore prima di abbandonare la postazione dell'operatore; raccogliete i detriti prima della falciatura.
5. Pericolo di ferite o smembramento dei piedi a causa della lama del tosaerba – non utilizzate la macchina in salita o in discesa su pendenze ma trasversalmente; guardate dietro di voi durante la retromarcia.

Solo modello con avviamento elettrico

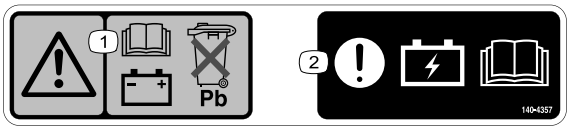

decal140-4357

140-4357

1. Avvertenza – leggete il *Manuale dell'operatore* per le informazioni sulla batteria; non eliminate la batteria al piombo.
2. Attenzione – leggete il *Manuale dell'operatore* per le informazioni sulla ricarica della batteria.

Preparazione

Importante: **Rimuovete e gettate il foglio di protezione di plastica che ricopre il motore, così come qualsiasi altra protezione di plastica o elemento di imballaggio presente sulla macchina.**

Importante: **Per evitare un avviamento accidentale, non inserite la chiave nell'accensione elettrica (se in dotazione) fino a quando non siete pronti ad avviare il motore.**

1

Montaggio e apertura della stegola

Non occorrono parti

Procedura

⚠ AVVERTENZA

L'incorretto montaggio e apertura della stegola può danneggiare i cavi e creare condizioni di utilizzo pericolose.

- **Fate attenzione a non danneggiare i cavi quando piegate la stegola.**
- **Se un cavo è danneggiato, rivolgetevi a un Centro Assistenza autorizzato.**

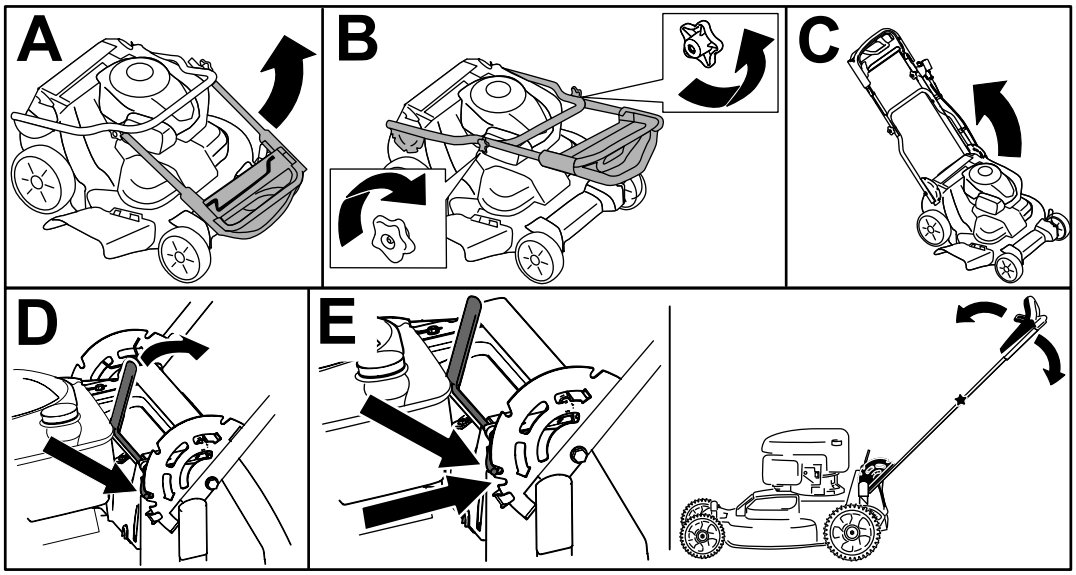

g224528

Figura 3

2

Montaggio della barra di comando della lama

Non occorrono parti

Procedura

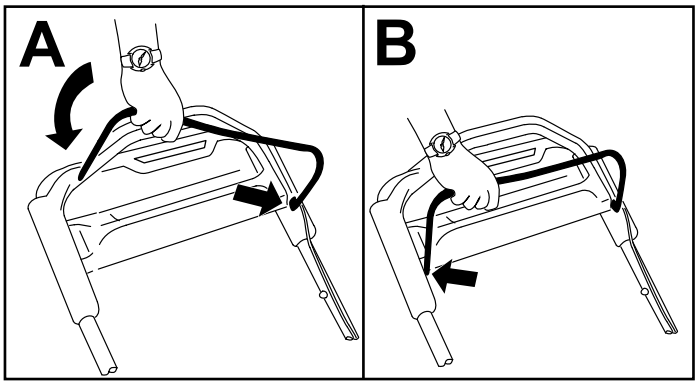

g225133

Figura 4

3

Aggiunta di olio nel motore

Non occorrono parti

Procedura

Importante: **Non avviate il motore con il livello dell'olio troppo basso o troppo alto, per evitare di danneggiare il motore stesso.**

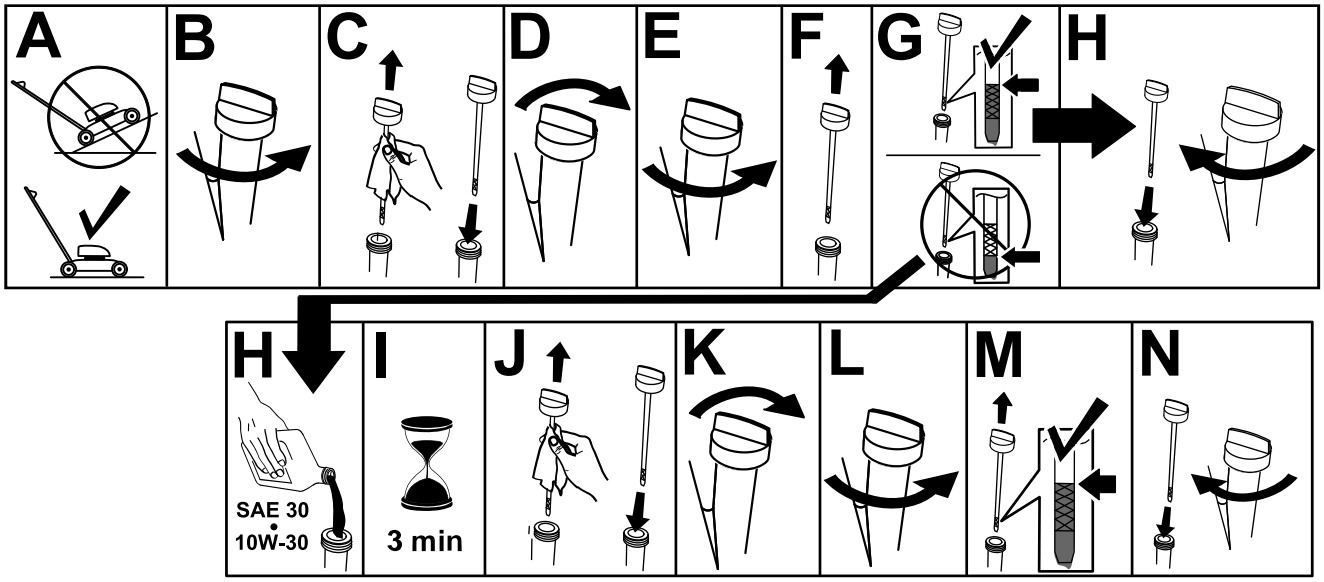

Figura 5

4

Montaggio del cesto di raccolta

Non occorrono parti

Procedura

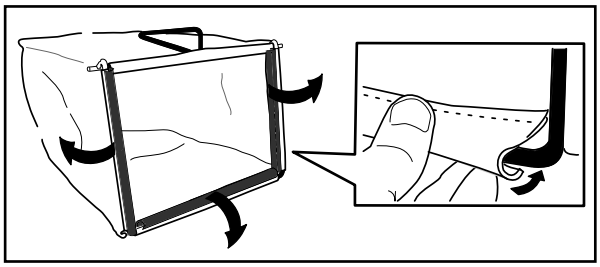

g230447

Figura 6

5

Ricarica della batteria

Non occorrono parti

Procedura

Solo modello con avviamento elettrico

Fate riferimento a Ricarica della batteria (pagina 27).

Quadro generale del prodotto

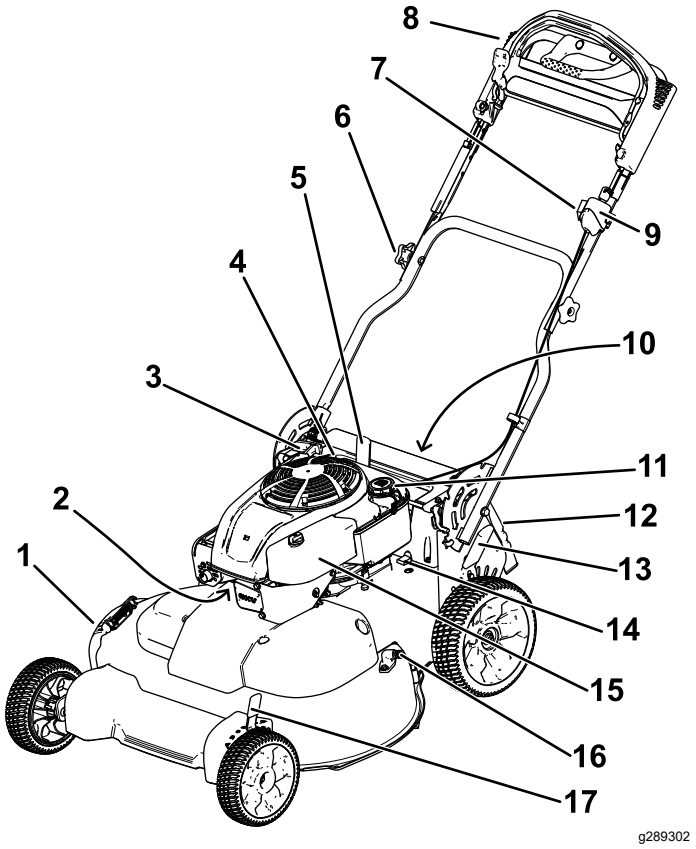

Figura 7

1. Deflettore di scarico laterale
2. Candela
3. Maniglia di avviamento a strappo
4. Rifornimento olio/asta di livello
5. Leva di blocco stegola
6. Manopola della stegola (2)
7. Regolazione della trazione automatica
8. Stegola superiore
9. Interruttore di accensione (solo modelli con avviamento elettrico) o commutatore (solo modelli standard)
10. Batteria (solo modelli con avviamento elettrico; non mostrati)
11. Tappo del serbatoio del carburante
12. Deflettore posteriore
13. Leva dell'altezza di taglio posteriore
14. Fusibile
15. Filtro dell'aria
16. Foro di lavaggio
17. Leva dell'altezza di taglio anteriore

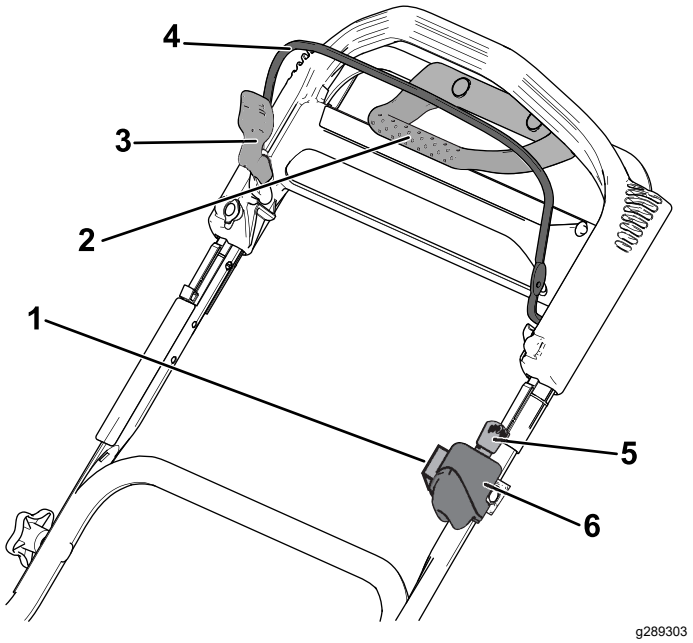

Figura 8

Stegola superiore

1. Regolazione della trazione automatica
2. Maniglia per trazione assistita
3. Blocco barra di comando della lama
4. Barra di comando della lama
5. Chiave di accensione (solo modelli con avviamento elettrico)
6. Interruttore di accensione (solo modelli con avviamento elettrico) o commutatore (solo modelli standard)

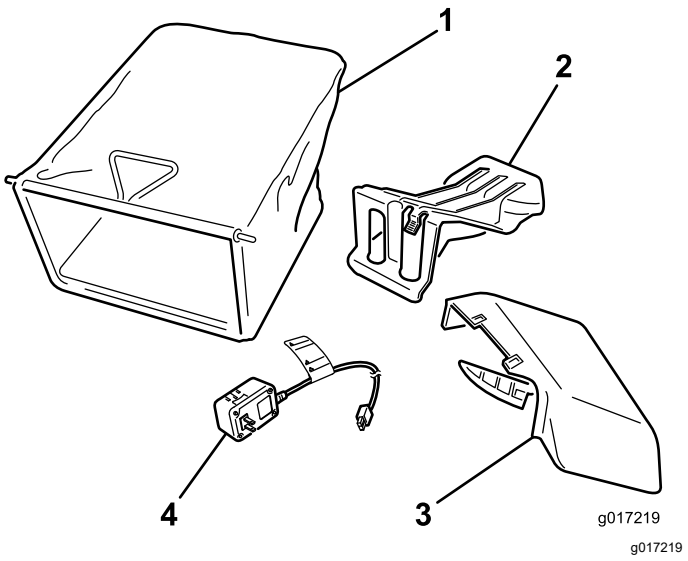

Figura 9

1. Cesto di raccolta
2. Coperchio di scarico posteriore (montato)
3. Camino di scarico laterale
4. Caricabatterie (solo modelli con avviamento elettrico)

Specifiche

Modello	Peso	Lunghezza	Larghezza	Altezza
21810	64 kg	165 cm	81 cm	114 cm
21811	66 kg			

Attrezzi/accessori

È disponibile una gamma di attrezzi ed accessori approvati da Toro per l'impiego con la macchina, per ottimizzare ed ampliare le sue applicazioni. Richiedete un elenco di tutti gli attrezzi ed accessori approvati a un Centro Assistenza Toro o a un Distributore Toro autorizzati oppure visitate il sito www.Toro.com.

Per ottenere prestazioni ottimali e mantenere la certificazione di sicurezza della macchina, utilizzate solo ricambi e accessori originali Toro. I ricambi e gli accessori realizzati da altri produttori possono essere pericolosi e tale utilizzo può rendere nulla la garanzia del prodotto.

Funzionamento

Nota: Stabilite i lati sinistro e destro della macchina dalla normale posizione operativa.

Prima dell'uso

Sicurezza prima del funzionamento

Requisiti generali di sicurezza

- Spegnete sempre la macchina, togliete la chiave di accensione (se in dotazione), attendete che tutte le parti in movimento si arrestino e lasciate che la macchina si raffreddi prima di eseguire interventi di riparazione, manutenzione, pulizia o rimessaggio.
- Familiarizzate con il funzionamento sicuro dell'apparecchiatura, con i comandi dell'operatore e con gli adesivi di sicurezza.
- Controllate che tutte le protezioni e i dispositivi di sicurezza, come deflettori e/o cesti di raccolta, siano montati e perfettamente funzionanti.
- Controllate sempre la macchina per accertarvi che le lame e i bulloni delle lame non siano usurati o danneggiati.
- Ispezionate l'area in cui userete la macchina ed eliminate tutti gli oggetti che potrebbero interferire con il suo funzionamento o che la macchina potrebbe scagliare.
- Il contatto con la lama in movimento causa gravi ferite. Non mettete le dita sotto la scocca.

Sicurezza del carburante

- Il carburante è estremamente infiammabile e altamente esplosivo. Un incendio o un'esplosione di carburante possono ustionare voi ed altre persone e causare danni.
  - Per impedire che una carica elettrostatica faccia incendiare il carburante, mettete la tanica e/o la macchina per terra prima del riempimento, mai in un veicolo o su un oggetto.
  - Fate il pieno di carburante all'aria aperta, a motore freddo. Tergete il carburante versato.
  - Non maneggiate il carburante quando fumate o nelle adiacenze di una fiamma libera o di scintille.
  - Non togliete il tappo del carburante né aggiungete carburante al serbatoio mentre il motore è in funzione o caldo.
  - Non cercate di avviare il motore se avete versato del carburante. Non create possibili fonti di incendio finché i vapori del carburante non si saranno dissipati.
  - Conservate il carburante in taniche omologate e tenete lontano dalla portata dei bambini.
- Se ingerito, il carburante è nocivo o fatale. L'esposizione a lungo termine ai vapori di benzina può causare gravi danni e malattie.
  - Evitate di respirare a lungo i vapori.
  - Tenete il viso e le mani lontano dagli ugelli e dall'apertura del serbatoio del carburante.
  - Tenete il carburante lontano dagli occhi e dalla pelle.

Riempimento del serbatoio del carburante

Tipo	Benzina senza piombo
Valutazione nominale minima di ottani	87 (USA) o 91 (ottano ricerca; al di fuori degli USA)
Etanolo	Non oltre il 10 % per volume
Metanolo	Nessuno
MTBE (metil terziario-butil etere)	Meno del 15 % per volume
Olio	Non aggiungetelo al carburante

Utilizzate solo carburante pulito e fresco (non più vecchio di 30 giorni) proveniente da fonti autorevoli.

Importante: **Per ridurre i problemi di avviamento, aggiungete stabilizzatore/additivo del carburante al carburante fresco come indicato dal produttore dello stabilizzatore/additivo del carburante.**

1. Pulite l'area intorno al tappo del serbatoio del carburante e togliete il tappo.

   Importante: **Questa macchina è dotata di un serbatoio del carburante premium provvisto di un inserto di schiuma sintetica per evitare che il carburante sia scosso. Non rimuovete l'elemento di schiuma sintetica in quanto consente al motore di utilizzare tutto il carburante nel serbatoio (riquadro A della Figura 10).**

   Nota: Non riempite il serbatoio del carburante al di sopra della parte inferiore del collo del bocchettone (riquadro B della Figura 10).

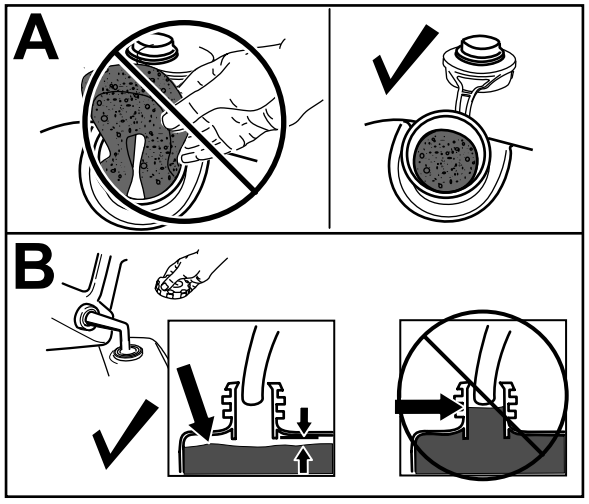

g234916

Figura 10

2. Installate il tappo del serbatoio del carburante e serrate a fondo manualmente.

Controllo del livello dell’olio motore

Intervallo tra gli interventi tecnici: Prima di ogni utilizzo o quotidianamente

Importante: **Non avviate il motore con il livello dell’olio nel carter troppo basso o troppo alto per evitare di danneggiarlo.**

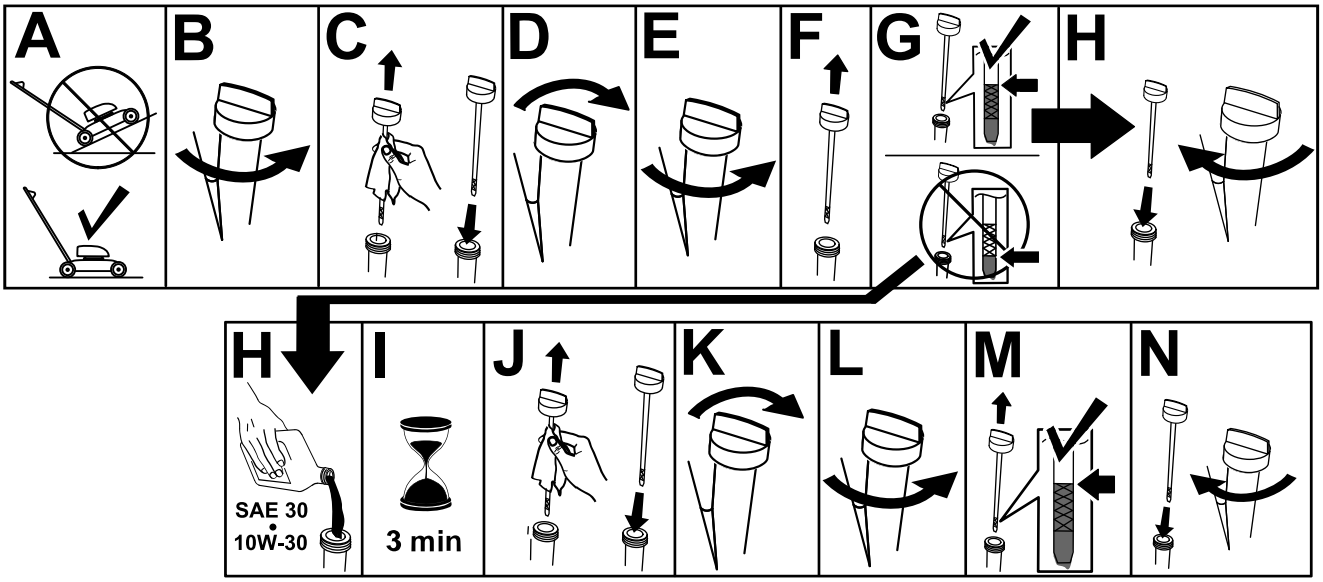

Figura 11

Regolazione dell’altezza della stegola

Potete alzare o abbassare la stegola nella posizione più comoda.

Tirate indietro la leva di blocco della stegola per disinserire i relativi perni; spostate la stegola in una della quattro posizioni e rilasciate la leva di blocco della stegola per fissare la maniglia in posizione (Figura 12).

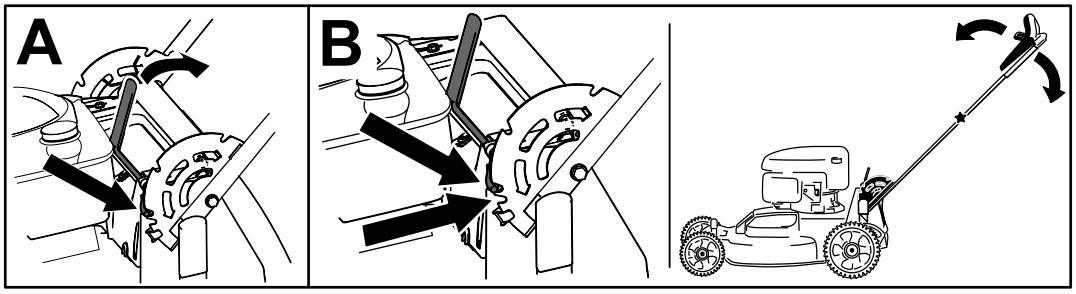

Figura 12

Regolazione dell'altezza di taglio

⚠ PERICOLO

Regolando le leve dell'altezza di taglio potreste toccare con le mani una lama in movimento, e infortunarvi gravemente.

- **Spegnete il motore, togliete la chiave di accensione (se presente) e attendete che tutte le parti in movimento si arrestino prima di regolare l'altezza di taglio.**
- **Non inserite le dita sotto la scocca mentre regolate l'altezza di taglio.**

⚠ ATTENZIONE

Se il motore è stato acceso, la marmitta sarà calda e potrebbe ustionarvi.

Non avvicinatevi alla marmitta calda.

Nota: Per sollevare la macchina, spostate in avanti le leve dell'altezza di taglio anteriori e posteriori; per abbassarla, spostatele indietro. Regolate tutte le ruote alla stessa altezza, fatto salvo quando diversamente richiesto da circostanze speciali.

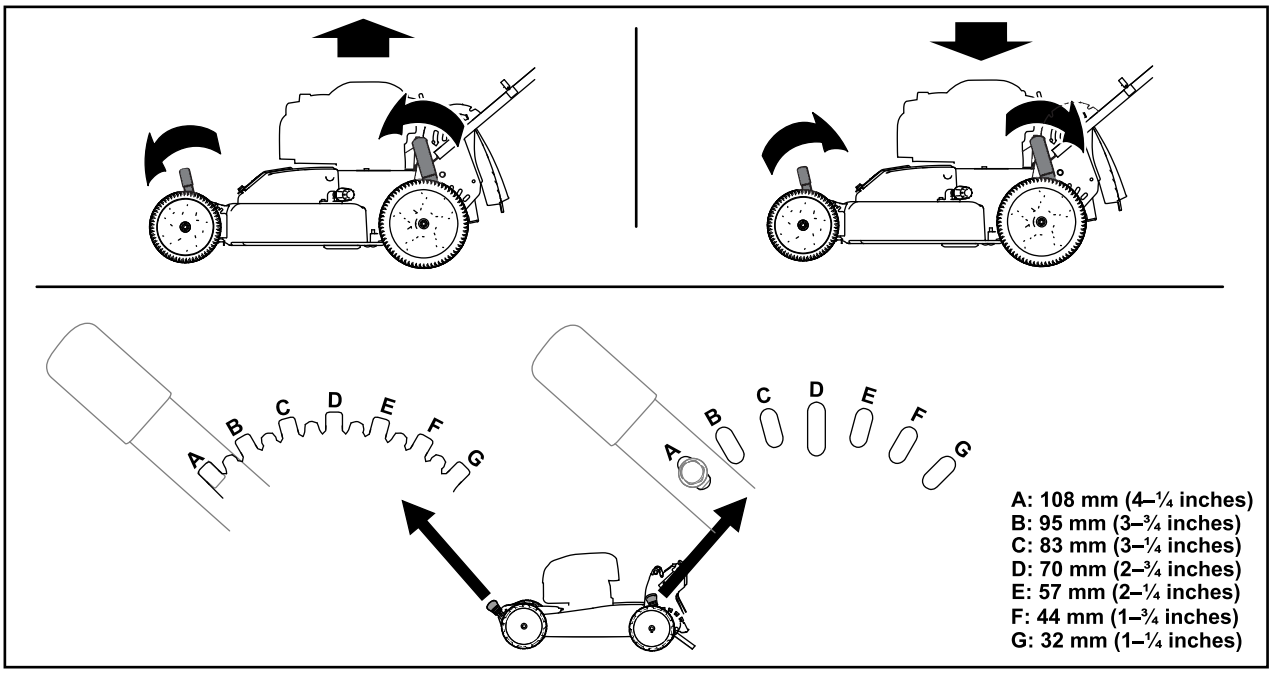

g224172

Figura 13

Durante l'uso

Sicurezza durante il funzionamento

Requisiti generali di sicurezza

- Indossate abbigliamento consono, comprendente occhiali di protezione, pantaloni lunghi, scarpe robuste e antiscivolo e protezioni per l'udito. Legate i capelli lunghi e non indossate indumenti larghi o gioielli pendenti.
- Prestate piena attenzione quando utilizzate la macchina. Non effettuate alcuna attività che causi distrazioni; in caso contrario, potreste causare infortuni o danni alla proprietà.
- Non utilizzate la macchina in caso di malattia, stanchezza o sotto l'effetto di alcol o droga.
- La lama è affilata, e può causare gravi ferite. Spegnete il motore, togliete la chiave di accensione (se presente) e attendete che tutte le

parti in movimento si arrestino prima di lasciare la posizione di guida.

- Tenete lontani gli astanti dall'area operativa. Tenete i bambini piccoli fuori dall'area operativa e sotto attenta sorveglianza da parte di un adulto responsabile che non stia utilizzando la macchina. Fermate la macchina se qualcuno entra nell'area di lavoro.
- Guardate sempre in basso e dietro prima di azionare la macchina in retromarcia.
- Azionate la macchina soltanto in condizioni meteo idonee e di buona visibilità. Non utilizzate la macchina se c'è rischio di fulmini.
- Erba e foglie bagnate possono causare gravi ferite se doveste scivolare e toccare la lama. Evitate di tosare in condizioni di bagnato.
- Prestate la massima attenzione quando vi avvicinate a curve cieche, cespugli, alberi o ad altri oggetti che possano ostruire la visuale.
- Non dirigete il materiale di scarico verso le persone. Evitate di scaricare il materiale contro un muro o un'ostruzione poiché potrebbe rimbalzare contro di voi. Fermate la/le lama/lame quando attraversate superfici in ghiaia.
- Fate attenzione a buche, solchi, gobbe, rocce o altre insidie del terreno. Il terreno accidentato può far sì che perdiate l'equilibrio o la presa.
- Se la macchina colpisce un oggetto o inizia a vibrare, spegnete immediatamente il motore, togliete la chiave di accensione (se in dotazione), attendete l'arresto di tutte le parti in movimento e scollegate il cappellotto dalla candela prima di esaminare la macchina per escludere danni. Effettuate le riparazioni necessarie prima di riprendere a utilizzare la macchina.
- Spegnete il motore, togliete la chiave di accensione (se presente) e attendete che tutte le parti in movimento si arrestino prima di lasciare la posizione di guida.
- Se il motore è stato acceso, sarà caldo e potrebbe provocarvi ustioni. Non avvicinatevi al motore caldo.
- Mettete in funzione il motore solo in zone con una buona ventilazione. I gas di scarico contengono monossido di carbonio, un veleno mortale inodore.
- Controllate spesso i componenti del cesto di raccolta e il camino di scarico al fine di verificare la presenza di segni di usura o deterioramento e all'occorrenza sostituiteli con ricambi originali Toro.

Sicurezza sui pendii

- Eseguite un movimento laterale, mai verso l'alto e il basso. Sulle pendenze invertite la direzione con la massima cautela.
- Non tosate pendenze eccessivamente ripide. A causa della scarsa tenuta, la macchina potrebbe slittare e cadere.
- Tosate con cautela in prossimità di scarpate, fossati o terrapieni.

Avviamento del motore

Modello standard

Tirate lentamente la maniglia di avviamento a strappo fino ad avvertire una certa resistenza, quindi date uno strappo. Lasciate che il cordino si riavvolga sul motore lentamente.

Nota: Se la macchina non si avvia dopo diversi tentativi, contattate un Centro Assistenza autorizzato.

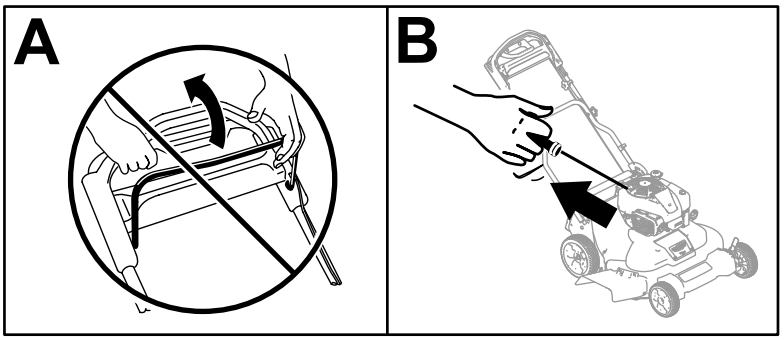

g234917

Figura 14

Modello con avviamento elettrico

Sul modello con avviamento elettrico, potete avviare il motore con la chiave di accensione o con la maniglia di avviamento a strappo.

- Chiave di accensione:
  1. Tenete in carica la batteria per 24 ore prima di usare la macchina per la prima volta (riquadro A della Figura 15).

     Importante: **Non tentate di avviare il motore con la barra di comando della lama innestata, in quanto potreste fare scattare il fusibile (riquadro B della Figura 15).**
  2. Inserite la chiave nell'accensione (riquadro C della Figura 15).
  3. Portate la chiave di accensione sulla posizione di Avviamento e mantenetela in quella posizione per rilasciarla quando il motore si avvia (riquadro D della Figura 15).

     Nota: Non tenete la chiave di accensione in posizione di avviamento per oltre 5 secondi, per evitare di bruciare il motorino di avviamento.

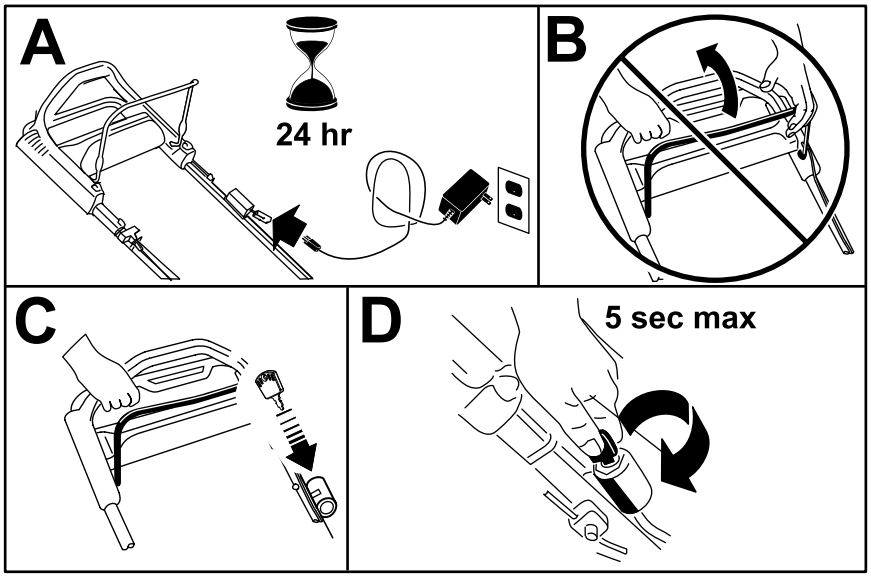

g234919

Figura 15

- **Maniglia di avviamento a strappo:**
  1. Portate la chiave di accensione sulla posizione FUNZIONAMENTO (riquadro A della Figura 16).

     Importante: **Non tentate di avviare il motore con la barra di comando della lama innestata, in quanto potreste fare scattare il fusibile (riquadro B della Figura 16).**
  2. Tirate lentamente la maniglia di avviamento a strappo fino ad avvertire una certa resistenza, quindi date uno strappo (riquadro C della Figura 16). Lasciate che il cordino si riavvolga sul motore lentamente.

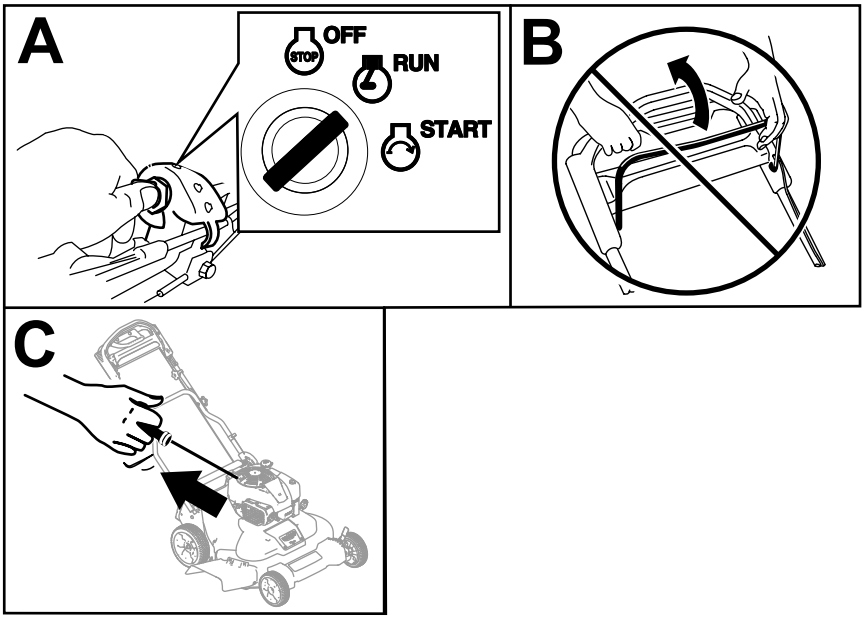

g234918

Figura 16

Utilizzo della trazione automatica

Per azionare la trazione automatica, camminate afferrando con le mani la sezione superiore della stegola e tenendo i gomiti vicino ai fianchi; la macchina terrà automaticamente il passo (Figura 17).

Nota: La macchina può funzionare con la trazione automatica e le lame innestate o disinnestate.

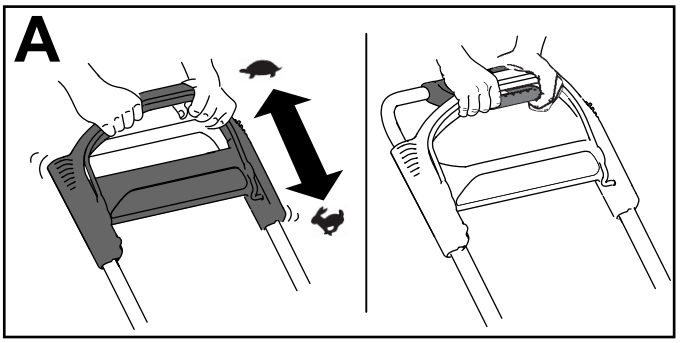

g244853

Figura 17

Nota: Utilizzate la maniglia per trazione assistita quando è necessario un controllo maggiore rispetto alla sola trazione automatica.

Spegnimento del motore

Modello standard

Premete il commutatore in posizione (Figura 17) in posizione STOP e tenete premuto finché il motore non si spegne.

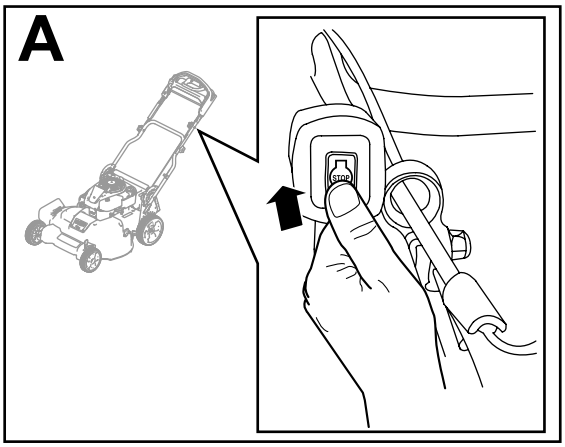

g311442

Figura 18

Modello ad avviamento elettrico

1. Portate la chiave di accensione sulla posizione SPEGNIMENTO (riquadro A della Figura 18).
2. Quando il motore si spegne, prima di lasciare la macchina incustodita, togliete la chiave di accensione e portatela con voi (riquadro B della Figura 18).

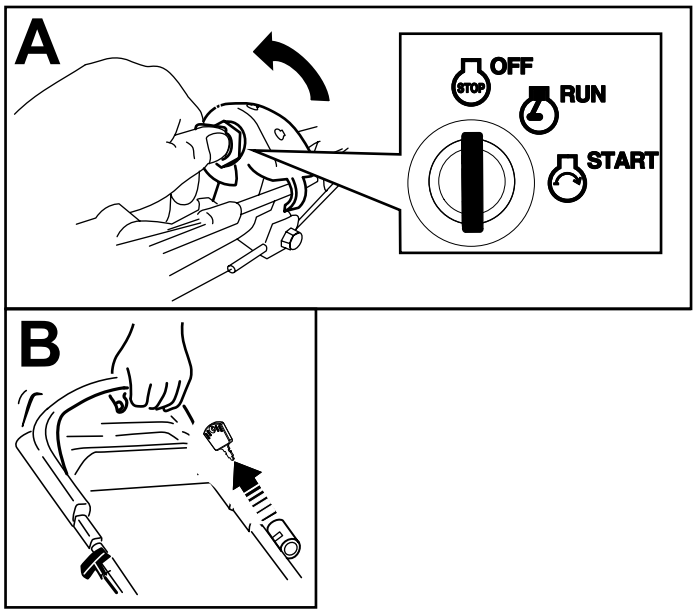

g234920

Figura 19

Innestare le lame

Le lame non girano quando si avvia il motore. Per tosare dovete innestare le lame.

1. Tirate il blocco della barra di comando della lama verso la barra stessa (Figura 20).

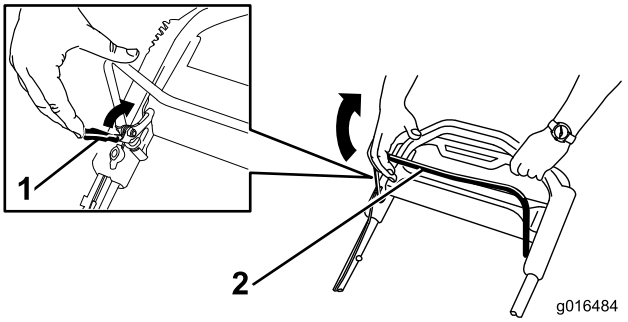

g016484

g016484

Figura 20

1. Blocco della barra di comando della lama
2. Barra di comando della lama

2. Tirate indietro **lentamente** la barra di comando della lama verso la stegola (Figura 20).
3. Tenete la barra di comando della lama contro la stegola (Figura 21).

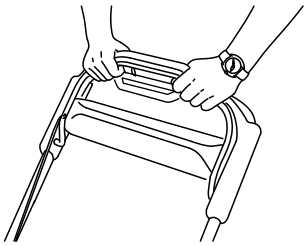

g193334

Figura 21

Disinnesto delle lame

Rilasciate la barra di comando della lama (Figura 22).

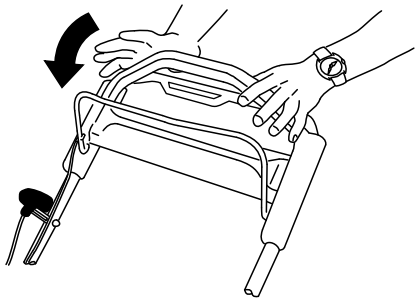

g193345

Figura 22

Importante: **Quando rilasciate la barra di comando della lama, quest'ultima deve fermarsi entro tre secondi. Se non si dovessero fermare**

perfettamente, smettete subito di usare il tosaerba e rivolgetevi ad un Centro Assistenza autorizzato.

Controllo del funzionamento del sistema di arresto della lama

Intervallo tra gli interventi tecnici: Prima di ogni utilizzo o quotidianamente

Verificate che le lame si arrestino entro 3 secondi dal rilascio della barra di comando della lama.

Utilizzo del cesto di raccolta

Potete usare il cesto di raccolta per controllare il sistema di arresto della lama.

1. Togliete il coperchio di scarico posteriore.
2. Montate il cesto di raccolta vuoto sulla macchina.
3. Avviate il motore.
4. Innestate le lame.

   Nota: Se il cesto di raccolta inizia a gonfiarsi è segno che le lame girano.
5. Controllate il cesto e rilasciate la barra di comando della lama.

   Nota: Se il cesto non si gonfia entro 3 secondi dal rilascio della barra di comando della lama, il sistema di arresto della lama si può deteriorare, e se non viene riattato, può essere pericoloso durante l'uso. Fate controllare e revisionare la macchina da un Distributore autorizzato.
6. Spegnete il motore e attendete che tutte le parti in movimento si siano fermate.

Utilizzo senza cesto di raccolta

1. Portate la macchina su una zona lastricata e priva di vento.
2. Impostate tutte e quattro le ruote nella posizione con altezza di taglio di 89 mm.
3. Prendete mezzo foglio di carta di giornale e arrotolatelo in una pallina del diametro di 76 mm circa, così che possa inserirsi sotto la scocca della macchina.
4. Mettete la pallina di giornale davanti alla macchina, a una distanza di 13 cm.
5. Avviate il motore.
6. Innestate le lame.
7. Rilasciate la barra di comando della lama e iniziate a contare i 3 secondi.
8. Al 3, spingete velocemente la macchina in avanti sul giornale.
9. Spegnete il motore e attendete che tutte le parti in movimento si siano fermate.
10. Andate davanti alla macchina e controllate la pallina di giornale.

    Nota: Se la pallina di giornale non è andata sotto la macchina, ripetete le voci da 4 a 10.
11. Se la pallina di giornale si è aperta o è tagliuzzata, è segno che le lame non si sono fermate correttamente, e che il tosaerba non può essere utilizzato con sicurezza. Rivolgetevi a un Centro Assistenza autorizzato.

Riciclaggio dello sfalcio

La macchina viene spedita dalla fabbrica pronta per il riciclaggio dello sfalcio e delle foglie nel tappeto erboso. Per preparare la macchina al riciclaggio, effettuate le seguenti procedure:

- Se il camino di scarico laterale è montato sulla macchina, toglietelo e abbassate il deflettore di scarico laterale; fate riferimento a Rimozione del camino di scarico laterale (pagina 21).
- Se il cesto di raccolta è montato sulla macchina, toglietelo; vedere Rimozione del cesto di raccolta (pagina 20).
- Se il coperchio di scarico posteriore non è installato, afferratelo dalla stegola, sollevate il deflettore posteriore e inseritelo nel camino di scarico posteriore fino a bloccare il fermo in posizione; vedere Figura 22.

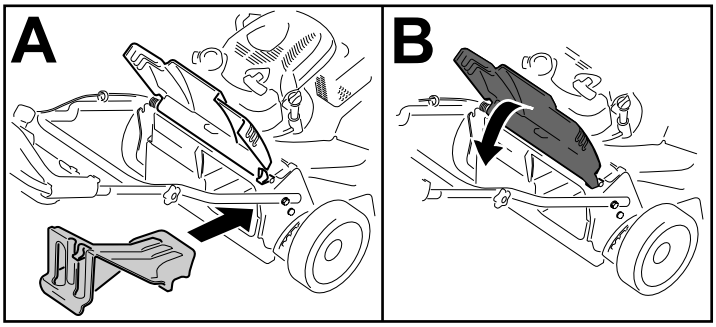

g234924

Figura 23

⚠ AVVERTENZA

Azionando la macchina per riciclare l'erba tagliata senza posizionare il coperchio, gli oggetti potrebbero essere scagliati verso di voi o gli astanti. È inoltre possibile venire a contatto con la lama. Il contatto con la lama o gli oggetti scagliati possono causare ferite o decesso.

Prima di riciclare lo sfalcio, verificate che il coperchio di scarico posteriore sia montato. Non innestate le lame senza installare il coperchio di scarico posteriore o il cesto di raccolta sulla macchina.

Utilizzo del cesto di raccolta

Utilizzate il cesto di raccolta quando desiderate raccogliere lo sfalcio e le foglie dal tappeto erboso.

Se sul tosaerba è montato il camino di scarico laterale, rimuovetelo prima di raccogliere lo sfalcio; vedere Rimozione del camino di scarico laterale (pagina 21).

Montaggio del cesto di raccolta

1. Sollevate il deflettore posteriore e tenetelo sollevato (A della Figura 24).
2. Rimuovete il coperchio di scarico posteriore abbassando il fermo con il pollice ed estraendo il coperchio dalla macchina (B della Figura 24).
3. Installate l'asta del cesto nelle tacche alla base della stegola e fate oscillare il cesto avanti e indietro per accertarvi che l'asta sia posizionata in fondo a entrambe le tacche; (riquadro C della Figura 24)
4. Abbassate il deflettore posteriore in modo che poggi sul cesto di raccolta.

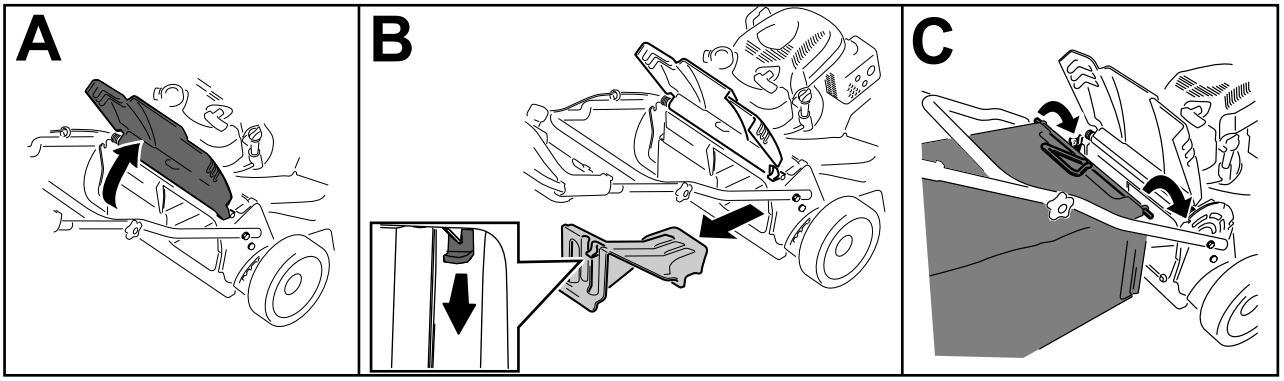

g244854

Figura 24

Rimozione del cesto di raccolta

Per rimuovere il cesto, eseguite le fasi in Montaggio del cesto di raccolta (pagina 20) in ordine inverso.

Scarico laterale dello sfalcio

Utilizzate lo scarico laterale per la falciatura di erba molto alta.

Togliete il cesto di raccolta dalla macchina, se montato, ed inserite il coperchio di scarico posteriore; Rimozione del cesto di raccolta (pagina 20)vedere Rimozione del cesto di raccolta prima di procedere con lo scarico laterale dello sfalcio.

Importante: **Prima di riciclare lo sfalcio, verificate che il coperchio di scarico posteriore sia montato (Figura 23).**

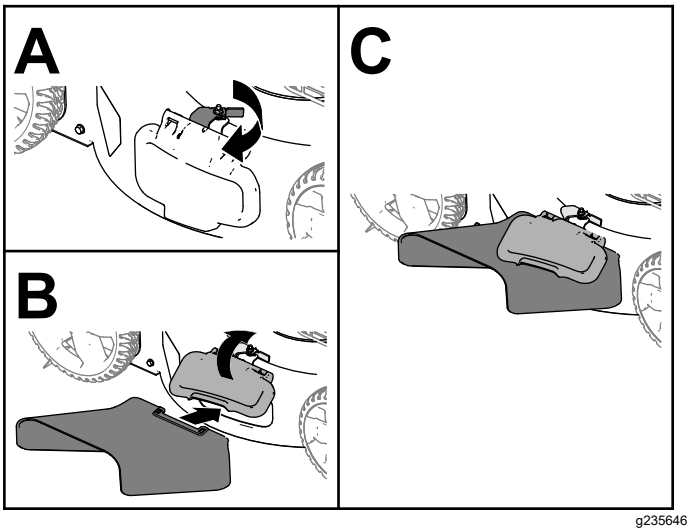

g235646

Figura 25

Montaggio del camino di scarico laterale

Sbloccate e sollevate il deflettore laterale e montate il camino di scarico laterale (Figura 25).

Rimozione del camino di scarico laterale

Per rimuovere il camino di scarico laterale, sollevate il deflettore laterale, rimuovete il camino di scarico laterale e abbassate il deflettore di scarico laterale sinché non si aggancia saldamente.

Suggerimenti

Suggerimenti generali per la tosatura

- Ispezionate l'area in cui userete la macchina ed eliminate tutti gli oggetti che la macchina potrebbe scagliare.
- Evitate di colpire oggetti solidi con le lame. Non tosate deliberatamente sopra un oggetto.
- Se la macchina colpisce un oggetto o inizia a vibrare, spegnete immediatamente il motore, attendete l'arresto di tutte le parti in movimento, togliete la chiave (se presente), scollegate il cappellotto dalla candela ed esaminate la macchina per escludere danni.
- Per prestazioni ottimali, installate le nuove lame Toro prima di iniziare la stagione di taglio o quando necessario.

Falciatura dell'erba

- Falciate soltanto un terzo del filo d'erba per volta. Non falciate con impostazioni inferiori a 51 mm, a meno che l'erba non sia rada o nel tardo autunno, quando l'erba inizia a rallentare la crescita.
- Per falciare erba alta più di 15 cm, tosate prima all'altezza di taglio superiore camminando lentamente, quindi tosate di nuovo ad un'altezza inferiore per ottenere un tappeto erboso più attraente. Se l'erba è troppo alta, il tosaerba può intasarsi e arrestare il motore.
- Erba e foglie bagnate tendono ad ammucchiarsi sul tappeto erboso, e possono intasare il tosaerba o arrestare il motore. Evitate di tosare in condizioni di bagnato.
- In condizioni di particolare siccità prestate attenzione al rischio di incendio, seguite le relative avvertenze locali e mantenete la macchina libera da erba secca e scarti di foglie.
- Alternate la direzione di tosatura, per contribuire a disperdere lo sfalcio sul tappeto erboso ed ottenere una fertilizzazione uniforme.
- Se l'aspetto del tappeto erboso tosato non è soddisfacente, provate 1 dei seguenti:
  - Sostituite le lame o fatele affilare.
  - Camminate più lentamente mentre tosate.
  - Alzate l'altezza di taglio del tosaerba.
  - Tosate l'erba più di frequente.
  - Sovrapponete le passate, anziché falciare un'intera andana ad ogni passata.

Sminuzzatura delle foglie

- Dopo la tosatura del tappeto erboso, almeno metà di esso deve essere visibile attraverso le foglie. All'occorrenza, effettuate più di una sola passata sulle foglie.
- Se le foglie sul prato superano i 13 cm, tagliate a un'altezza di taglio maggiore, quindi all'altezza di taglio desiderata.
- Se il tosaerba non sminuzza finemente le foglie, rallentate la velocità di tosatura.

Dopo l'uso

Sicurezza dopo le operazioni

Requisiti generali di sicurezza

- Spegnete sempre la macchina, togliete la chiave di accensione (se in dotazione), attendete che tutte le parti in movimento si arrestino e lasciate raffreddare la macchina prima di eseguire interventi di riparazione, manutenzione, pulizia o di rimessarla.
- Per prevenire un incendio, eliminate erba e detriti dalla macchina. Tergete l'olio e il carburante versati.
- Non depositate mai la macchina o la tanica del carburante in presenza di fiamme libere, scintille o spie, come vicino a uno scaldabagno o altre apparecchiature.

Sicurezza durante il rimorchio

- Rimuovete la chiave di accensione (se in dotazione) prima di caricare la macchina per il trasporto.
- Prestate cautela durante il carico o lo scarico della macchina.
- Fissate la macchina per evitare il rotolamento.

Pulizia sotto la macchina

Intervallo tra gli interventi tecnici: Dopo ogni utilizzo

1. Portate la macchina su una superficie pianeggiante.

2. Prima di lasciare la postazione dell'operatore, spegnete il motore e attendete l'arresto di tutte le parti in movimento.
3. Abbassate la macchina all'altezza di taglio minima. Fate riferimento a Regolazione dell'altezza di taglio (pagina 13).
4. Montate il tubo flessibile sul raccordo di lavaggio e quindi aprite il rubinetto per erogare un getto forte (Figura 26).

   Nota: Spalmate della vaselina sull'O-ring del raccordo di lavaggio, per agevolare l'inserimento del manicotto e proteggere l'O-ring.

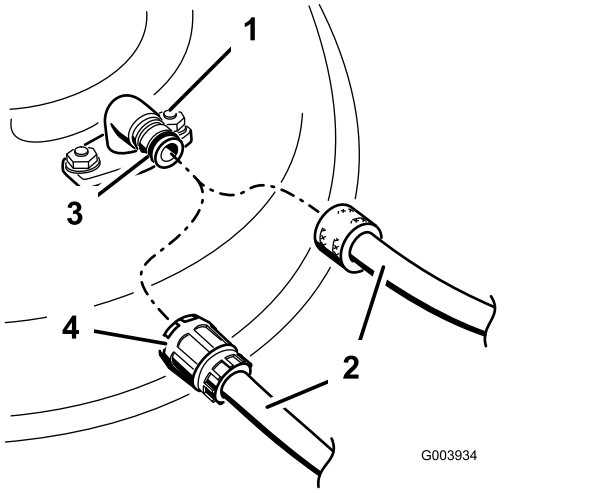

Figura 26

1. Raccordo di lavaggio
2. Flessibile da giardino
3. O-ring
4. Manicotto

5. Avviate il motore, innestate la leva di comando della lama e lasciate girare la macchina da 1 a 3 minuti con le lame in funzione..
6. Disinnestate la leva di comando della lama, spegnete il motore e attendete l'arresto delle parti in movimento.
7. Chiudete il rubinetto e togliete il manicotto dal raccordo di lavaggio.

   Nota: Se dopo un solo lavaggio la macchina non è pulita, lasciatela in acqua per 30 minuti e ripetete l'operazione.
8. Fate girare la macchina e innestate le lame da 1 a 3 minuti al fine di eliminare l'acqua superflua.

⚠ AVVERTENZA

Se il raccordo di lavaggio è rotto o mancante, voi ed altre persone siete esposti al rischio di essere colpiti da oggetti o di venire a contatto con la lama. Il contatto con la lama ed oggetti scagliati può causare ferite ed anche la morte.

- **Sostituite immediatamente il raccordo di lavaggio rotto o mancante prima di riutilizzare la macchina.**
- **Non mettete mai le mani o i piedi sotto la macchina o nelle sue aperture.**

Chiusura della stegola

⚠ AVVERTENZA

L'incorretta apertura o chiusura della stegola può danneggiare i cavi e creare condizioni di utilizzo pericolose.

- **Fate attenzione a non danneggiare i cavi quando aprite o chiudete la stegola.**
- **Se un cavo è danneggiato, rivolgetevi a un Centro Assistenza autorizzato.**

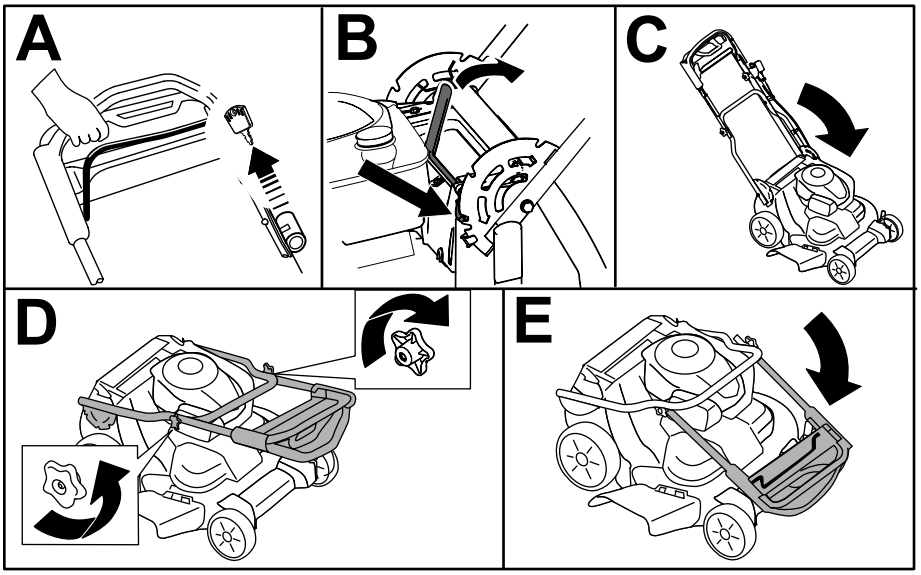

g334979

Figura 27

Manutenzione

Programma di manutenzione raccomandato

Cadenza di manutenzione	Procedura di manutenzione
Dopo le prime 5 ore	• Cambio dell'olio motore.
Prima di ogni utilizzo o quotidianamente	• Controllate il livello dell'olio motore e all'occorrenza rabboccate. • Controllo del funzionamento del sistema di arresto della lama. • Controllate il filtro dell'aria e pulitelo o sostituitelo, se necessario. • Controllate le lame di taglio.
Dopo ogni utilizzo	• Togliete sfalcio e morchia da sotto il tosaerba.
Ogni 25 ore	• Caricate la batteria per 24 ore (solo modelli con avviamento elettrico).
Ogni 50 ore	• Pulite il filtro dell'aria; pulitelo con maggiore frequenza in ambienti polverosi. • Cambio dell'olio motore. • Eseguite la revisione del sistema di avanzamento lama.
Ogni 200 ore	• Sostituite il filtro dell'aria; sostituitelo con maggiore frequenza in ambienti polverosi.
Ogni anno	• Effettuate la manutenzione del filtro; eseguite la manutenzione con maggiore frequenza in ambienti polverosi. • Cambio dell'olio motore. • Revisione delle lame.
Ogni anno o prima del rimessaggio	• Caricate la batteria (solo modelli ad avviamento elettrico). • Svuotate il serbatoio del carburante prima di effettuare riparazioni, in base a quanto indicato e prima del rimessaggio annuale.

Importante: **Per ulteriori interventi di manutenzione si rimanda al vostro manuale d'uso del motore.**

Sicurezza durante la manutenzione

- Spegnete sempre la macchina, attendete che tutte le parti in movimento si arrestino e lasciate raffreddare la macchina prima di eseguire interventi di riparazione, manutenzione, pulizia o di rimessarla.
- Prima di eseguire qualsiasi procedura di manutenzione, scollegate il cappellotto dalla candela e togliete la chiave di accensione (se presente).
- Indossate i guanti e la protezione per gli occhi durante la manutenzione della macchina.
- La lama è affilata, e può causare gravi ferite. Indossate i guanti per eseguire la manutenzione della lama. Non eseguite riparazioni o revisioni sulla lama/e.
- Non manomettere i dispositivi di sicurezza. Controllatene il funzionamento ad intervalli regolari.
- Inclinando la macchina potreste fare fuoriuscire il carburante. Il carburante è infiammabile, esplosivo e può causare infortuni. Fate girare il motore finché non è vuoto, o togliete la benzina con una pompa a mano; non travasatela mai per mezzo di un sifone.
- Per garantire prestazioni ottimali della macchina, utilizzate solo ricambi e accessori originali Toro. I ricambi e gli accessori realizzati da altri produttori possono essere pericolosi e tale utilizzo può rendere nulla la garanzia del prodotto.

Preparazione per la manutenzione

1. Spegnete il motore, rimuovete la chiave di accensione (se in dotazione) e attendete l'arresto di tutte le parti mobili.
2. Scollegate il cappellotto dalla candela (Figura 28).

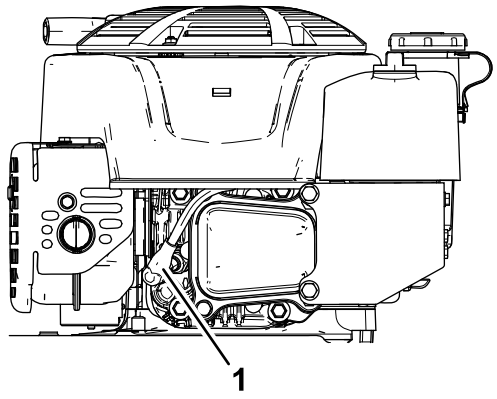

Figura 28

1. Cappellotto della candela

3. Al termine dell'intervento di manutenzione ricollegate il cappellotto alla candela.

   Importante: **Prima di inclinare la macchina per il cambio dell'olio o la sostituzione delle lame, utilizzatela finché il serbatoio del carburante non sarà completamente vuoto. Nel caso dobbiate inclinare la macchina prima di restare senza benzina, rimuovete il carburante dal serbatoio mediante una pompa carburante manuale. Inclinate sempre la macchina sul fianco con l'asta di livello in basso.**

⚠ AVVERTENZA

Inclinando la macchina potreste fare fuoriuscire il carburante. Il carburante è infiammabile, esplosivo e può causare lesioni personali.

Lasciate in funzione il motore fino esaurimento carburante o rimuovete il carburante con una pompa manuale; mai con un sifone.

Manutenzione del filtro dell'aria

Intervallo tra gli interventi tecnici: Prima di ogni utilizzo o quotidianamente—Controllate il filtro dell'aria e pulitelo o sostituitelo, se necessario.

Ogni 50 ore—Pulite il filtro dell'aria; pulitelo con maggiore frequenza in ambienti polverosi.

Ogni anno—Effettuate la manutenzione del filtro; eseguite la manutenzione con maggiore frequenza in ambienti polverosi.

Ogni 200 ore—Sostituite il filtro dell'aria; sostituitelo con maggiore frequenza in ambienti polverosi.

1. Allentate il fermo e rimuovete il coperchio del filtro dell'aria (Figura 29).

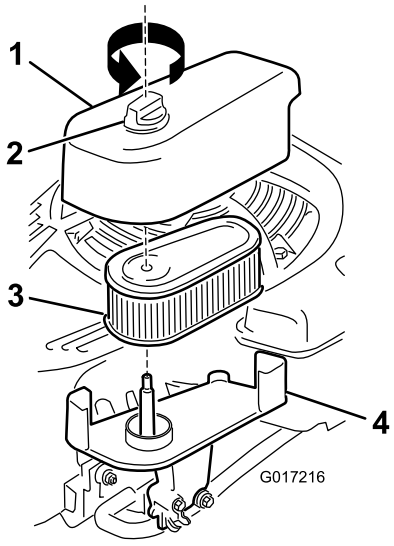

Figura 29

1. Coperchio
2. Fermo
3. Filtro
4. Base

2. Togliete il filtro e ispezionatelo.
   - Se il filtro è danneggiato o sporco di olio o carburante, sostituitelo.
   - Se il filtro è sporco, battetelo contro una superficie dura diverse volte o soffiate via i detriti dall'interno del filtro con aria compressa a meno di 2,07 bar.

     Nota: Non eliminate lo sporco con una spazzola o soffiando dall'esterno del filtro, in quanto entrambi le attività sporcano le fibre.
3. Pulite la struttura e il coperchio del filtro dell'aria utilizzando un panno umido. **Rimuovete lo sporco dallo scarico dell'aria.**
4. Montate il filtro sulla base.
5. Montate il coperchio e avvitate saldamente il fermo.

Cambio dell'olio motore

Intervallo tra gli interventi tecnici: Dopo le prime 5 ore

Ogni 50 ore

Ogni anno

Nota: Fate girare il motore per alcuni minuti prima di cambiare l'olio, per riscaldarlo. L'olio caldo fluisce meglio e trasporta una maggiore quantità di sostanze inquinanti.

Specifiche dell'olio motore

Specifiche dell’olio motore (cont'd.)

Capacità dell’olio motore	0,53 litri*
Viscosità dell’olio	Olio detergente SAE 30 o SAE 10W-30
Classificazione di servizio API	SJ o superiore

*Dopo il drenaggio dell’olio, ci sarà un residuo nella coppa. Non versate l’intera quantità di olio nella coppa. Riempitela con l’olio come indicato dai seguenti passaggi.

1. Portate la macchina su una superficie pianeggiante.
2. Fate riferimento a Preparazione per la manutenzione (pagina 24).
3. Girate il tappo in senso antiorario ed estraete l’asta di livello (Figura 30).

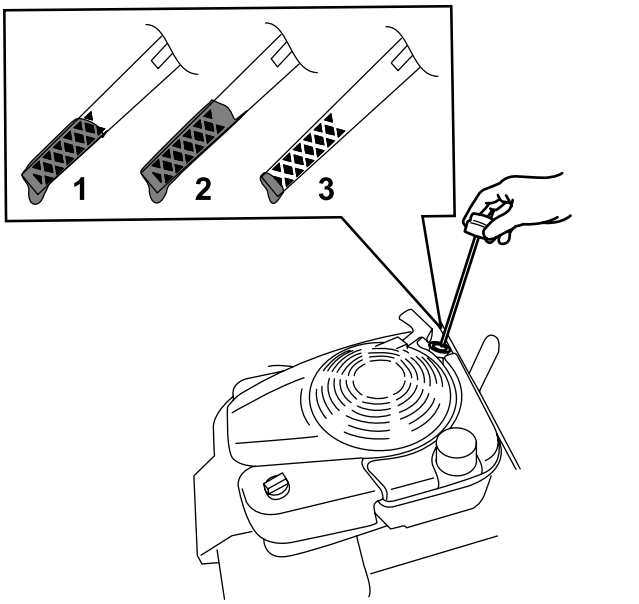

g193261

Figura 30

1. Pieno
2. Alto
3. Basso

4. Inclinate la macchina sul fianco (di modo che il filtro dell'aria si trovi in alto) per scaricare l'olio usato attraverso il tubo di riempimento (Figura 31).

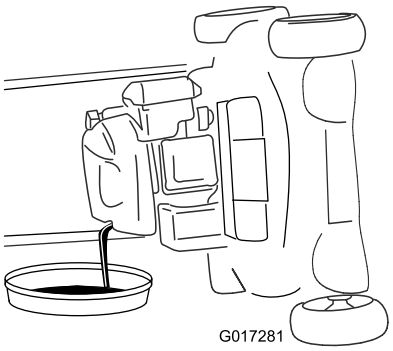

g017281

Figura 31

5. Dopo avere fatto defluire l'olio usato, riportate la macchina in posizione operativa.
6. Versate con cautela una quantità d'olio pari a circa ¾ della capacità del motore nel tubo di riempimento dell'olio.
7. Attendete per 3 minuti che l’olio si stabilizzi nel motore
8. Tergete l’asta con un panno pulito.
9. Inserite l’asta di livello nel tubo di riempimento ed estraetela.
10. Controllate il livello dell’olio sull’asta (Figura 30).
    - Se il livello dell’olio sull’asta è troppo basso, versate con cautela una piccola quantità di olio nel relativo tubo di riempimento, attendete 3 minuti e ripetete le fasi da 8 a 10 fino a raggiungere il livello corretto sull’asta.
    - Se il livello dell’olio sull’asta è troppo alto, drenate l’olio in eccesso finché l’olio sull’asta non appare al livello adeguato.
11. Inserite l’asta di livello nel tubo di riempimento dell’olio e chiudete saldamente.
12. Riciclate correttamente l'olio esausto.

Ricarica della batteria

Solo modello con avviamento elettrico

Intervallo tra gli interventi tecnici: Ogni 25 ore

Ogni anno o prima del rimessaggio

All'inizio caricate la batteria per 24 ore, quindi ogni mese (ogni 25 avviamenti), o all'occorrenza. Utilizzate il caricabatterie sempre in ambienti protetti e, se possibile, caricate la batteria a temperatura ambiente (circa 22° C).

Nota: La macchina non è provvista di sistema di ricarica alternatore.

1. Collegate il caricabatterie al cablaggio preassemblato del tosaerba, sotto la chiave di accensione (Figura 32).

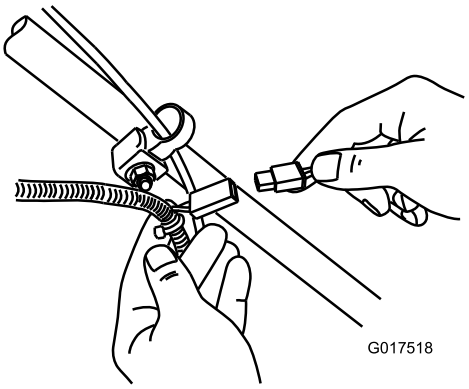

g017518

Figura 32

2. Inserite il caricabatterie in una presa a parete.

   Nota: Quando la batteria al piombo non mantiene più la carica, riciclatela o smaltitela nel pieno rispetto dei regolamenti locali.

Nota: Il caricabatterie potrebbe essere munito di un display LED a due colori che indica i seguenti stati di carica:

- Il led rosso indica che il caricabatterie è in fase di ricarica.
- Il led verde indica che il caricabatterie è completamente carico o staccato dalla batteria.
- Il led lampeggiante che passa da rosso a verde indica che la ricarica della batteria è quasi completa. Questo stato dura solamente alcuni minuti finché la batteria è completamente ricaricata.

Sostituzione del fusibile

Solo modello con avviamento elettrico

Se la batteria non si ricarica o il motore non parte con il motorino di avviamento elettrico, è probabile che sia saltato il fusibile. Sostituitelo con un fusibile del tipo a innesto da 40 A.

Importante: **Per avviare la macchina con il motorino di avviamento elettrico, o per ricaricare la batteria, dovete montare il fusibile.**

1. Aprite il portafusibili sigillato e sostituite il fusibile (Figura 33).

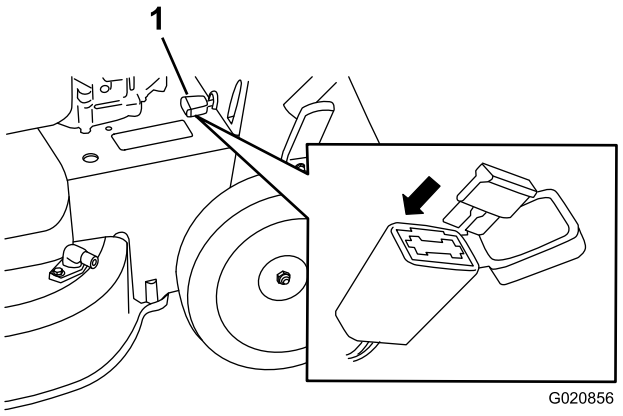

g020856

Figura 33

1. Portafusibili

2. Chiudete il coperchio del portafusibili e verificate che sia adeguatamente sigillato.

Sostituzione della batteria

Solo modello con avviamento elettrico

Rimozione della batteria usata

1. Contattate un Centro Assistenza Toro per la batteria di ricambio.
2. Togliete il copricinghia; fate riferimento alla fase 1 di Revisione del sistema di avanzamento lama (pagina 29).
3. Togliete il coperchio di scarico posteriore.
4. Spostate la stegola in posizione verticale.
5. Rimuovete i 4 bulloni piccoli che fissano il deflettore posteriore e il gruppo leva di bloccaggio della stegola in posizione.
6. Piegate la stegola completamente in avanti.
7. Rimuovete il gruppo leva di blocco della stegola e il deflettore posteriore (Figura 34).

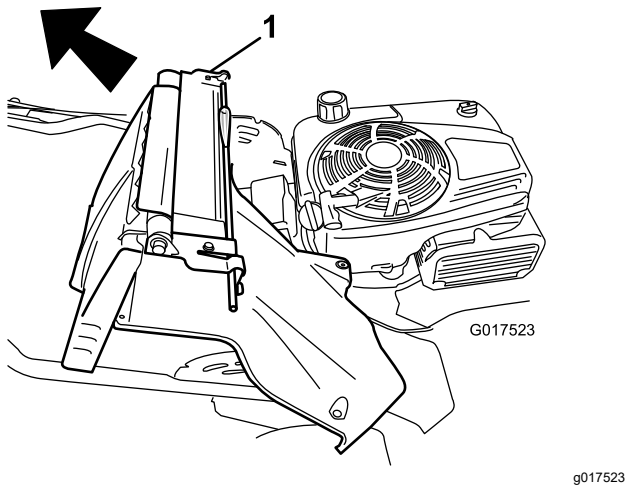

Figura 34

1. Gruppo leva di blocco della stegola e deflettore posteriore

8. Staccate il coperchio dalla batteria.
9. Scollegate i cavi dalla batteria.
10. Estraete la batteria e riciclatela.

   Nota: Riciclate la batteria nel pieno rispetto dei regolamenti locali e nazionali.

Montaggio della batteria nuova

1. Pulite l'area di supporto della batteria sul vano della macchina.
2. Sistemate la nuova batteria in posizione sul vano della macchina.
3. Collegate i cavi alla batteria nuova.

   Nota: Collegate il cavo nero (negativo) al terminale negativo (-) e il cavo rosso (positivo) al terminale positivo (+).
4. Montate il coperchio sulla batteria.

   Nota: Accertate che il coperchio si adatti perfettamente al cablaggio pressemblato.
5. Installate il gruppo leva di blocco della stegola e il deflettore posteriore sulla macchina.
6. Sollevate la stegola in posizione verticale.
7. Fissate la copertura con 4 bulloni piccoli rimossi nella fase 5 di Rimozione della batteria usata (pagina 27).
8. Installate il coperchio di scarico posteriore.
9. Riportate la stegola in posizione di servizio.

Regolazione della trazione automatica

Solo per modelli a trazione automatica

Ogni volta che installate un nuovo cavo della trazione automatica o se la trazione non è regolata, regolate la trazione automatica.

1. Girate il dado di regolazione in senso antiorario per allentare la regolazione del cavo (Figura 35).

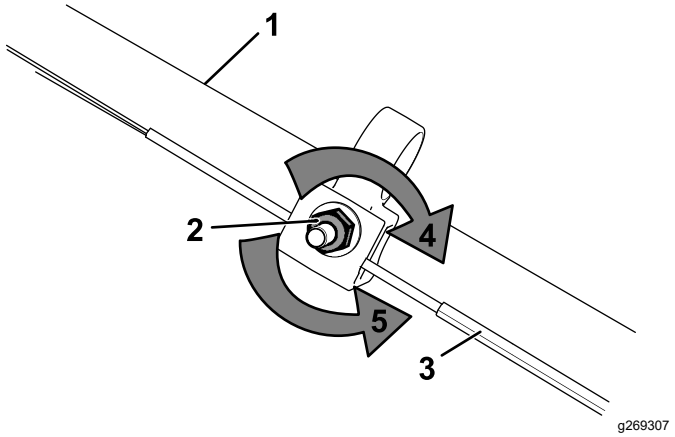

Figura 35

1. Stegola (lato sinistro)
2. Dado di regolazione
3. Cavo della trazione automatica
4. Girate il dado in senso orario per stringere la regolazione.
5. Girate il dado in senso antiorario per allentare la regolazione.

2. Regolate la tensione del cavo (Figura 35) tirandolo indietro o spingendolo in avanti e mantenendo quella posizione.

   Nota: Spingete il cavo verso il motore per aumentare la trazione; tirate il cavo lontano dal motore per ridurre la trazione.
3. Ruotate il dado di regolazione in senso orario per stringere la regolazione del cavo.

   Nota: Serrate saldamente il dado con una bussola o una chiave.

Revisione del sistema di avanzamento lama

Intervallo tra gli interventi tecnici: Ogni 50 ore

1. Allentate i 2 dispositivi di fissaggio a un quarto di giro sul pannello di accesso del copricinghia e rimuovete il pannello (Figura 36).

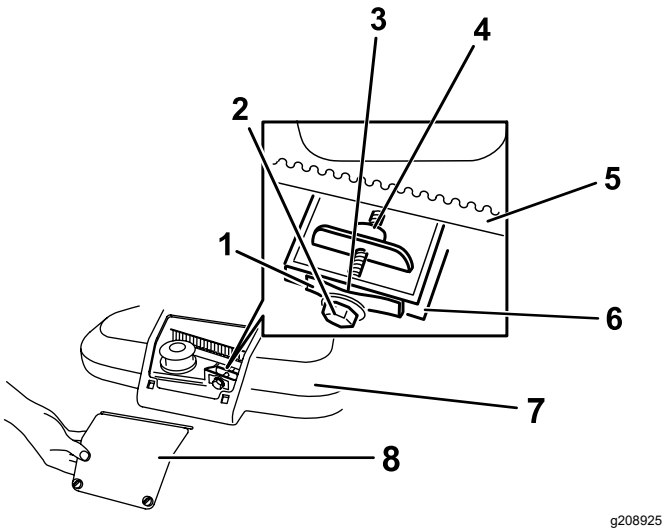

Figura 36

1. Molla di tensione della cinghia
2. Bullone di regolazione
3. Gioco
4. Dado di regolazione
5. Cinghia di trasmissione della lama
6. Parete
7. Copricinghia
8. Pannello di accesso del copricinghia

2. Spazzolate o soffiate via i detriti dall'interno del carter e attorno ai componenti.
3. Tenete un calibro da 0,25 mm, un pezzo di carta o un biglietto sul muro e fatelo/a scorrere in basso dietro la molla di tensione della cinghia.

   Nota: Se il gioco tra calibro e molla è visibile, serrate il bullone e il dado di regolazione in modo che la carta scorra con difficoltà attraverso il gioco (Figura 36).

   Importante: **Non serrate troppo il bullone di regolazione. Potrebbe danneggiare la cinghia di trasmissione della lama.**
4. Montate il pannello di accesso del copricinghia.

Revisione delle lame

Intervallo tra gli interventi tecnici: Ogni anno

Importante: ***Per il corretto montaggio delle lame dovete usare una chiave dinamometrica.*** **Se non disponete di una chiave dinamometrica o avete dubbi sull'esecuzione di questa operazione, contattate un Centro assistenza autorizzato.**

Esaminate le lame ogni volta che finisce il carburante. Sostituite immediatamente le lame se danneggiate o incrinate. Se i taglienti sono smussati o presentano intaccature, affilatele e livellatele oppure sostituitele.

Importante: **Indossate sempre guanti imbottiti quando intervenite sulla lama.**

⚠ AVVERTENZA

Le lame usurate o danneggiate possono spezzarsi e scagliare frammenti verso di voi o gli astanti, causando gravi ferite.

- **Controllate le lame ad intervalli regolari, per accertare che non siano consumate o danneggiate.**
- **Se la lama è consumata o danneggiata, sostituitela.**

Nota: Mantenete affilate le lame per tutta la stagione di taglio, perché le lame affilate eseguono un taglio netto senza strappare o frammentare l'erba.

Preparazione alla revisione delle lame di taglio.

1. Bloccate la stegola in posizione verticale (Figura 37); vedere Regolazione dell'altezza della stegola (pagina 12).

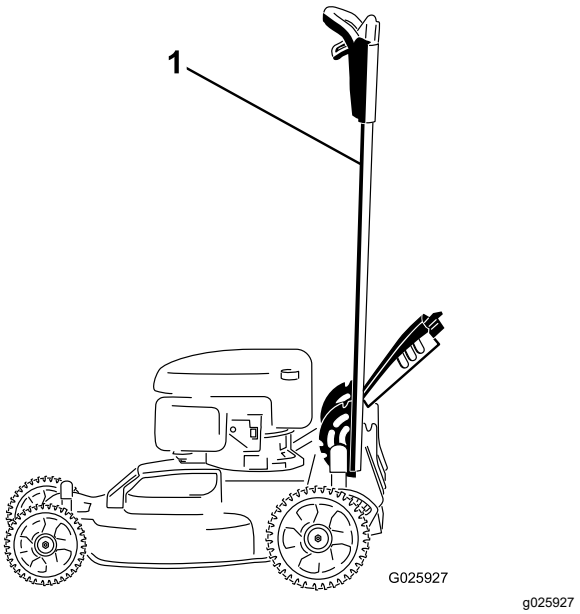

Figura 37

1. Stegola bloccata in posizione verticale.

2. Inclinate la macchina sul fianco, con l'asta di livello in basso, in modo che la stegola superiore poggi a terra.

Controllo delle lame

Intervallo tra gli interventi tecnici: Prima di ogni utilizzo o quotidianamente

1. Controllate i taglienti (Figura 38). Se i taglienti non sono affilati o presentano intaccature, togliete le lame ed affilatele o sostituitele.

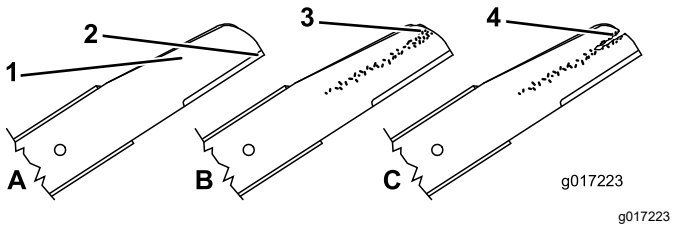

g017223

Figura 38

1. Tagliente
2. Area curva
3. Usura/scanalatura
4. Incrinatura

2. Controllate le lame stesse, in particolare l'area curva (Figura 38). In caso di danni, usura o scanalature nell'area, sostituite immediatamente con una nuova lama.

⚠ AVVERTENZA

Se continuate ad usare una lama usurata, si forma una scanalatura tra la costa e la sezione piatta della lama. Alla fine, un pezzo di lama può staccarsi e venire lanciato dal sottoscocca, con il rischio di ferire gravemente voi o gli astanti.

- **Controllate la lama ad intervalli regolari, per accertare che non sia consumata o danneggiata.**
- **Non cercate di raddrizzare le lame curve, e non saldate mai le lame spezzate o incrinate.**
- **Se la lama è consumata o danneggiata, sostituitela.**

3. Verificate la curvatura delle lame; vedere Verifica della curvatura delle lame (pagina 30).

Verifica della curvatura delle lame

1. Ruotate le lame nella posizione illustrata nella Figura 39.

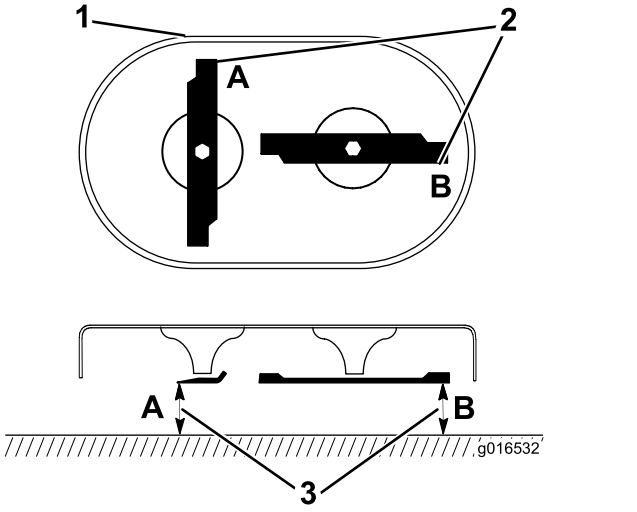

g016532

Figura 39

1. Parte anteriore del piatto di taglio
2. Misurate ai punti A e B
3. Misurate la distanza tra il tagliente e una superficie piana regolare

2. Misurate da una superficie piana ai bordi di taglio nelle posizioni **A** e **B** (Figura 39), e registrate entrambe le dimensioni.
3. Ruotate le lame in modo che le estremità opposte si trovino nei punti **A** e **B** (Figura 39).
4. Ripetete le misurazioni nella fase 2 e registratele.

   Nota: Se la differenza tra le dimensioni **A** e **B** ottenuta nelle fasi 2 e 4 supera i 3 mm, la lama è piegata e dovrà essere sostituita. Fate rifermento a Rimozione delle lame (pagina 31) e Montaggio delle lame (pagina 31).

⚠ AVVERTENZA

Una lama curva o danneggiata può spezzarsi e ferire gravemente o uccidere voi o gli astanti.

- **Sostituite sempre le lame curve o danneggiate con una lama nuova.**
- **Non limate mai la lama, e non create intaccature aguzze sul tagliente o sulla superficie della lama.**

Rimozione delle lame

Sostituite le lame se urtate un oggetto solido con la macchina o se la lama è sbilanciata o curva. Utilizzate soltanto lame di ricambio originali Toro.

1. Usate un blocco di legno per tenere ferma la lama e ruotatela in senso antiorario come mostrato in (Figura 40).

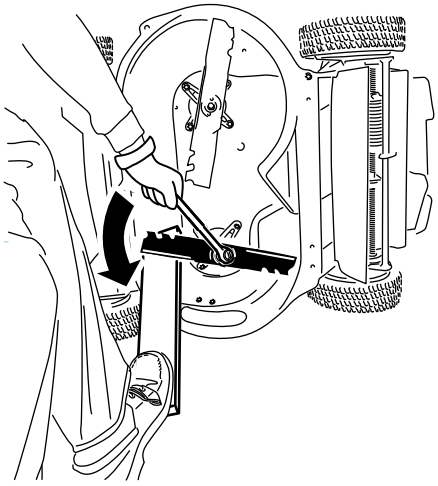

g232790

Figura 40

2. Rimuovete ogni lama come mostrato in Figura 41.

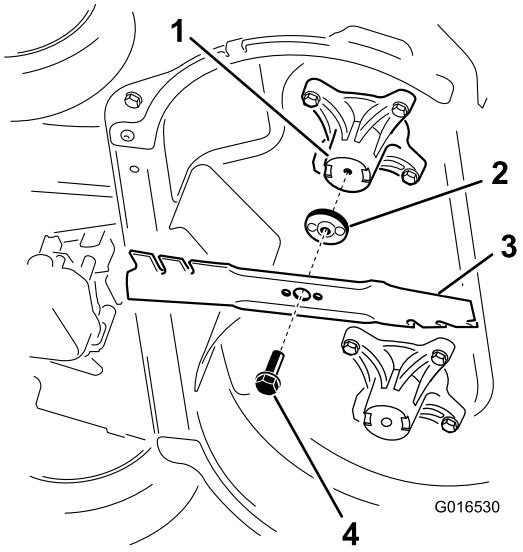

g016530

Figura 41

1. Alberino (2)
2. Giralama (2)
3. Lama (2)
4. Bullone della lama (2)

3. Controllate l'usura e i danni ai perni sui giralama.

Montaggio delle lame

1. Montate la prima lama in posizione orizzontale, usando la bulloneria di montaggio come mostrato in (Figura 41).

   Nota: Serrate il bullone a mano.

   Importante: **Le estremità curve delle lame devono essere rivolte verso la scocca del tosaerba. Sistemate le aree sollevate su ogni giralama con le cavità nella testa del relativo alberino e i perni sull'altro lato di ogni giralama con i fori nella lama corrispondente.**

2. Fissate ogni lama con una tavola e ruotate in senso antiorario con una chiave torsiometrica come mostrato in Figura 42; serrate il bullone della lama a 82 N·m (60 ft-lb).

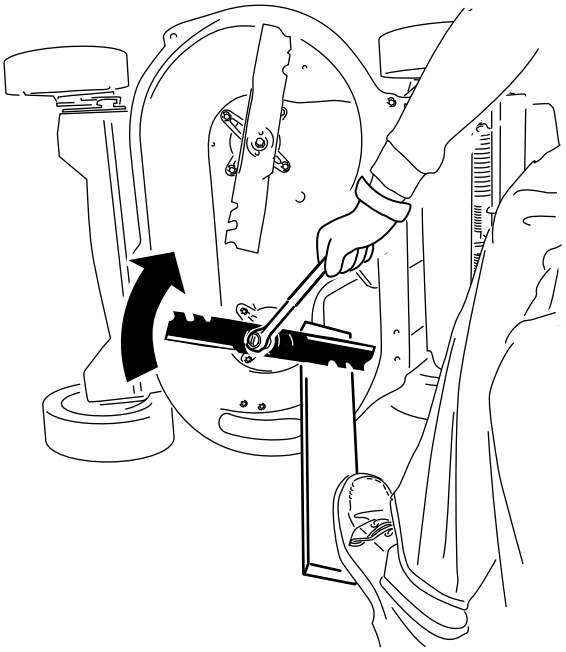

g232801

Figura 42

3. Ruotate la lama installata di 1/4 di giro in modo che sia verticale e installate l'altra lama in modo analogo alla prima (vedere la fase 1).

   Nota: Le lame dovranno essere perpendicolari e formare una “T” rovesciata, come mostrato in Figura 43.

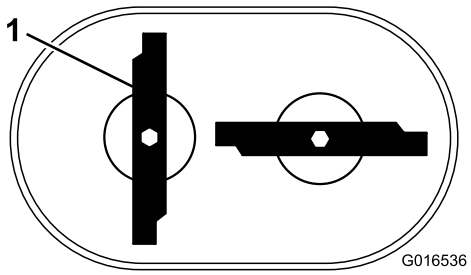

g016536

Figura 43

1. Lama (2)

4. Serrate la seconda lama; fate riferimento alla fase 2.
5. Ruotate le lame manualmente di 360° in modo che non si tocchino.

   Nota: In caso di contatto, non sono montate correttamente. Ripetete le fasi da 1 a 3 in modo che le lame non siano più a contatto.

⚠ AVVERTENZA

L'installazione errata delle lame può danneggiare la macchina o provocare lesioni all'operatore o agli astanti.

Prestate la massima attenzione quando installate le lame.

Rimessaggio

Riponete la macchina in un luogo fresco, pulito e asciutto.

Sicurezza nel rimessaggio

Spegnete sempre la macchina, togliete la chiave di accensione (se in dotazione), attendete che tutte le parti in movimento si arrestino e lasciate raffreddare la macchina prima di eseguire interventi di riparazione, manutenzione, pulizia o di rimessarla.

Informazioni generali

1. Eseguite le procedure di manutenzione annuale consigliata; vedere Manutenzione (pagina 24).
2. Pulite il sottoscocca della macchina; fate riferimento a Pulizia sotto la macchina (pagina 21).
3. Eliminate morchia, sporcizia e fanghiglia dalle parti esterne del motore, dalla copertura protettiva e da sopra la macchina.
4. Controllate le condizioni delle lame; vedere Controllo delle lame (pagina 30).
5. Revisionate il filtro dell'aria; vedere Manutenzione del filtro dell'aria (pagina 25).
6. Serrate tutti i dadi, i bulloni e le viti.
7. Ritoccate le superfici arrugginite e scheggiate con vernice reperibile da un Centro Assistenza autorizzato.
8. **Solo modello con avviamento elettrico:** Caricate la batteria per 24 ore, scollegate il caricabatterie e riponete la macchina in un ambiente non riscaldato. Se non fosse possibile riporre la macchina in un luogo non riscaldato, dovrete ricaricare la batteria ogni 90 giorni. Togliete la chiave.
9. Chiudete la stegola per riporla; vedere Chiusura della stegola (pagina 22).

Preparazione del sistema di alimentazione

⚠ AVVERTENZA

Il carburante evapora se viene conservata per molto tempo, ed esplode se viene a contatto con una fiamma libera.

- **Non conservate il carburante per lunghi periodi.**
- **Non conservate la macchina con carburante nel serbatoio o nel carburatore in un luogo chiuso in cui si trovi una fiamma libera. (Es. nelle vicinanze di un forno o della fiamma spia di uno scaldaacqua).**
- **Lasciate che il motore si raffreddi prima di riporlo in un luogo chiuso.**

All'ultimo rifornimento di carburante dell'anno, versate lo stabilizzatore nel carburante, come indicato nelle istruzioni del costruttore del motore. Svuotate il serbatoio del carburante dopo l'ultima tosatura, prima del rimessaggio del tosaerba.

1. Lasciate in funzione la macchina fino a quando il motore non si spegne per esaurimento del carburante.
2. Riavviate il motore e lasciatelo girare fino allo spegnimento. Quando non si accende più, il motore è asciutto abbastanza.

Preparazione del motore

1. Cambiate l'olio motore finché il motore è caldo; consultare Cambio dell’olio motore (pagina 25).
2. Scollegate il cappello dalla candela e rimuovete la chiave di accensione (solo modelli ad avviamento elettrico).
3. Togliete la candela.
4. Da una lattina versate circa 30 ml di olio nel motore, attraverso il foro della candela.
5. Tirate lentamente il cavo di avviamento più volte per distribuire l'olio nel cilindro.
6. Montate la candela, senza collegarla al cavo. Serrate il cavo in modo tale che non venga a contatto con la candela.

Rimozione della macchina dal rimessaggio

1. Aprite la stegola; vedere 1 Montaggio e apertura della stegola (pagina 5).
2. Controllate tutti i dispositivi di fermo e serrateli.
3. Togliete la candela e fate girare velocemente il motore utilizzando l'innesco, per eliminare l'olio superfluo dal cilindro.
4. Controllate la candela e sostituitela qualora sia sporca, usurata o incrinata; fate riferimento al Manuale d'uso del motore.
5. Montate la candela e serratela alla coppia raccomandata di 20 N·m (15 ft-lb).
6. Osservate le procedure di manutenzione consigliate; vedere Manutenzione (pagina 24).
7. Controllate il livello dell’olio motore; vedere Controllo del livello dell’olio motore (pagina 12).
8. Rabboccate il serbatoio del carburante con carburante fresco; vedere Riempimento del serbatoio del carburante (pagina 11).
9. **Solo modelli ad avviamento elettrico:** cambiate la batteria; vedere 5 Ricarica della batteria (pagina 8).
10. Collegate il cappellotto alla candela.



Count on it.