Form No. 3475-648 Rev A

Count on it.

Priručnik za uporabu za rukovatelja

Priključak za pročešljavanje travnjaka

Uređaj Greensmaster® serije 3000

Br. modela 04479—Serijski br. 414000000 i gore

Registrirajte se na www.Toro.com.
Originalne upute (HR)

3475-648

Ovaj je uređaj u skladu sa svim relevantnim direktivama EU-a. Za više detalja pogledajte Izjavu o ugradnji na kraju ove publikacije.

Uvod

Priključak za pročešljavanje travnjaka postavlja se na uređaj i namijenjen je profesionalnim rukovateljima za komercijalnu primjenu. Prvenstveno je namijenjen za pročešljavanje dobro održavanih travnjaka u parkovima i na golf-terenima, sportskim terenima i komercijalnim terenima. Upotreba ovog proizvoda u bilo koju drugu svrhu osim one za koju je namijenjen može biti opasno za vas i prolaznike.

Pažljivo pročitajte ove informacije kako biste naučili ispravno upravljati uređajem i održavati ga te kako biste izbjegli tjelesne ozljede i oštećenja uređaja. Odgovorni ste za ispravno i sigurno upravljanje uređajem.

Na internetskoj stranici tvrtke Toro www.Toro.com možete dobiti informacije o sigurnosti uređaja, materijale za obuku rukovatelja, informacije o dodatnoj opremi, pomoć pri nalaženju distributera ili možete registrirati uređaj.

Ako vam je potreban servis, originalni dijelovi proizvođača Toro ili dodatne informacije, obratite se ovlaštenom serviseru ili službi za korisnike tvrtke Toro i pripremite broj modela i serijski broj svog uređaja. Slika 1 prikazuje lokaciju broja modela i serijskog broja na uređaju. Upišite brojeve na za to predviđeno mjesto.

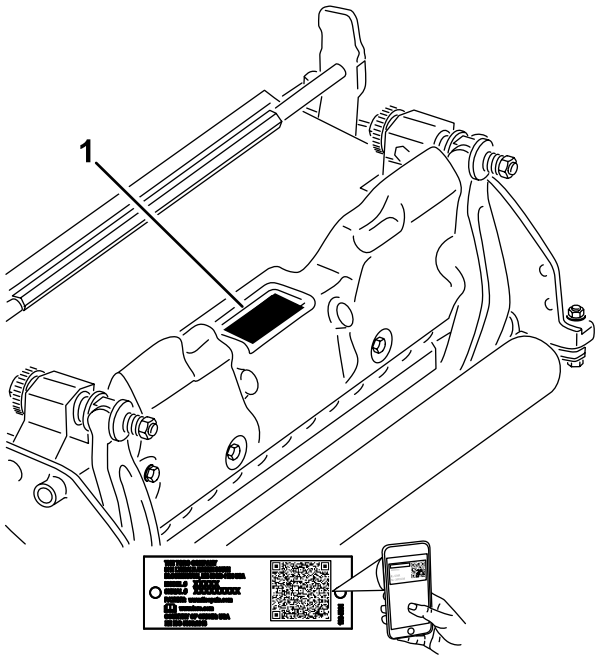

g272197

Slika 1

1. Lokacija broja modela i serijskog broja

Br. modela _____

Serijski br. _____

U ovom su priručniku navedene moguće opasnosti i sigurnosne poruke označene simbolom sigurnosnog upozorenja (Slika 2), koji upućuje na opasnost od teških ozljeda ili smrti u slučaju nepridržavanja preporučenih mjera opreza.

g000502

Slika 2

1. Simbol sigurnosnog upozorenja

U priručniku se informacije ističu dvjema riječima. Riječ **Važno** upućuje na posebne mehaničke informacije, a riječ **Napomena** na opće informacije na koje treba obratiti posebnu pažnju.

Sadržaj

Sigurnost 3
Opće informacije o sigurnosti 4
Sigurnost rada s jedinicom za rezanje 4
Sigurnost noževa 4

© 2023—The Toro® Company
8111 Lyndale Avenue South
Bloomington, MN 55420

Kontaktirajte nas na www.Toro.com.
Tiskano u Sjedinjenim Američkim Državama
Sva prava pridržana

Sigurnosne naljepnice i naljepnice s uputama 5
Postavljanje 6
1 Postavljanje prednjeg valjka 6
2 Premještanje protuutega..... 6
3 Postavljanje ravne kuke za podizanje, pomaknute kuke za podizanje ili karike lanca 7
4 Podešavanje noževa priključka za pročešljavanje na pozitivnu razinu (iznad tla)..... 8
5 Podešavanje noževa priključka za pročešljavanje na negativnu razinu (ispod tla)..... 8
6 Postavljanje priključka za pročešljavanje travnjaka 9
Pregled proizvoda 10
Specifikacije 10
Priključci/dodatna oprema 10
Rad 10
Razdoblje obučavanja 10
Savjeti za rad 10
Održavanje 11
Rastavljanje sklopa noževa priključka za pročešljavanje.....11
Rastavljanje sklopa noževa priključka za pročešljavanje..... 13
Servisiranje valjka..... 14

Sigurnost

Ovaj je uređaj izrađen u skladu sa zahtjevima normi EN ISO 5395 i ANSI B71.4:2017 nakon dovršetka postupaka postavljanja.

- Prije rukovanja priključkom za pročešljavanje travnjaka s razumijevanjem pročitajte i slijedite sve *Upute za upotrebu* uređaja i priključka.
- Nikad ne dopuštajte djeci da upravljaju glavnim uređajem ili priključcima za pročešljavanje. Nemojte dopustiti odraslim osobama da upravljaju uređajem ili priključcima bez detaljnih uputa. Uređajem i priključcima smiju upravljati samo osposobljeni rukovatelji koji su pročitali ove upute za upotrebu.
- Nikad ne upravljajte priključcima za pročešljavanje travnjaka ako ste bolesni, umorni ili pod utjecajem droga ili alkohola.
- Moraju biti postavljeni svi štitnici i sigurnosni uređaji. Ako neki od štitnika, sigurnosnih uređaja ili naljepnica nedostaju ili ako je neka od naljepnica nečitljiva, popravite ih ili zamijenite prije upravljanja uređajem. Također, pritegnite sve labave svornjake, matice i vijke kako biste osigurali da je priključak za pročešljavanje travnjaka siguran za rad.
- Uvijek nosite čvrstu obuću otpornu na proklizavanje. Zavežite kosu ako je duga. Nemojte nositi široku odjeću ili nakit. Preporučuje se nošenje zaštitnih naočala i zaštitnih cipela, a u nekim je slučajevima obvezno u skladu s lokalnim pravilnicima i propisima o osiguranju.
- Uklonite sav otpad i druge predmete koje bi priključak za pročešljavanje travnjaka mogao odbaciti. Osigurajte da svi prolaznici budu izvan područja rada uređaja.
- Ako priključak za pročešljavanje travnjaka udari o tvrdi predmet ili ako uređaj neuobičajeno vibrira, ugasite motor. Provjerite ima li na priključku oštećenih dijelova. Prije pokretanja priključka i upravljanja njime popravite sva oštećenja.
- Spustite priključak za pročešljavanje na tlo i izvadite ključ iz prekidača za paljenje svaki put kad ostavljate uređaj bez nadzora.
- Držite svu opremu zategnutom kako biste osigurali da je priključak za pročešljavanje siguran za rad.
- Izvadite ključ iz prekidača za paljenje kako netko ne bi slučajno pokrenuo motor tijekom servisiranja, podešavanja ili skladištenja uređaja.
- Održavajte uređaj isključivo kako je navedeno u ovim uputama. Ako su potrebni veći popravci ili pomoć, kontaktirajte ovlaštenog distributera tvrtke Toro.
- Kako biste osigurali optimalnu učinkovitost i daljnju primjenjivost certifikata o sigurnosti uređaja,

upotrebljavajte samo originalne zamjenske dijelove i dodatnu opremu tvrtke Toro. Zamjenski dijelovi i dodatni pribor drugih proizvođača mogu biti opasni, a njihova uporaba može poništiti jamstvo.

Opće informacije o sigurnosti

Ovaj uređaj može amputirati ruke i stopala. Uvijek se pridržavajte svih sigurnosnih uputa kako biste izbjegli teške tjelesne ozljede.

- Prije pokretanja uređaja s razumijevanjem pročitajte ove *Upute za upotrebu*.
- Pozorno upravljajte uređajem. Ne bavite se aktivnostima koje vas ometaju; u suprotnom može doći do ozljeda ili oštećenja imovine.
- Ne približavajte ruke ili noge pomičnim dijelovima uređaja.
- Ne upravljajte uređajem ako na njemu nisu postavljeni svi štitovi i drugi zaštitni uređaji koji ispravno rade.
- Ne približavajte se otvorima izbacivača.
- Osigurajte da prolaznici i djeca budu izvan područja rada uređaja. Nikad ne dopuštajte djeci da upravljaju uređajem.
- Prije nego što napustite položaj rukovatelja, učinite sljedeće:
  - Parkirajte uređaj na ravnoj površini.
  - Spustite jedinicu/jedinice za rezanje.
  - Isključite pogone.
  - Aktivirajte ručnu kočnicu (ako postoji).
  - Ugasite motor i izvadite ključ (ako postoji).
  - Pričekajte da se svi pomični dijelovi zaustave.

Neispravna upotreba ili održavanje ovog uređaja može dovesti do ozljeda. Kako biste smanjili mogućnost ozljeda, pridržavajte se ovih sigurnosnih uputa i uvijek obraćajte pažnju na simbol sigurnosnog upozorenja ⚠, koji označava Oprez, Upozorenje ili Opasnost – upute za osobnu sigurnost. Nepridržavanje uputa može dovesti do tjelesnih ozljeda ili smrti.

Sigurnost rada s jedinicom za rezanje

- Jedinica za rezanje potpuno je funkcionalna samo ako je postavljena na glavni uređaj. Za potpune informacije o sigurnoj upotrebi uređaja pažljivo pročitajte *Upute za upotrebu*.
- Zaustavite uređaj, izvadite ključ (ako postoji) i pričekajte da se svi pomični dijelovi zaustave prije nego što pregledate priključak nakon sudara sa stranim tijelom ili ako uređaj proizvodi neobične vibracije. Izvršite sve potrebne popravke prije nastavka rada.
- Držite sve dijelove u dobrom radnom stanju i svu opremu pritegnutu. Zamijenite sve istrošene ili oštećene naljepnice.
- Upotrebljavajte samo dodatnu opremu, priključke i zamjenske dijelove koje je odobrio Toro.

Sigurnost noževa

Istrošeni ili oštećeni noževi mogu se slomiti i komadići noža mogli bi biti odbačeni prema vama ili prolaznicima te tako uzrokovati teške tjelesne ozljede ili smrt.

- Povremeno provjerite jesu li noževi istrošeni ili oštećeni.
- Budite oprezni pri pregledavanju noževa. Pri održavanju noževa budite oprezni i zamotajte noževe ili nosite rukavice. Nikad ne ravnajte ili varite noževe, samo ih mijenjajte ili oštrite.
- Budite oprezni s kosilicama s višestrukim noževima jer okretanje jednog noža može uzrokovati okretanje drugih noževa.

Sigurnosne naljepnice i naljepnice s uputama

Sigurnosne naljepnice i upute lako su vidljive korisniku i nalaze se blizu svih područja potencijalne opasnosti. Zamijenite sve naljepnice koje su oštećene ili otpale.

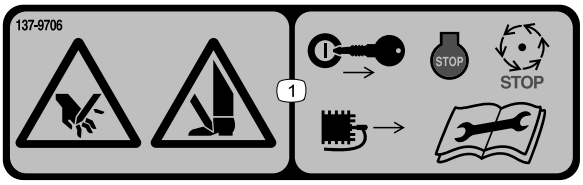

decal137-9706

137-9706

1. Opasnost od posjeklina šake ili stopala – prije održavanja ugasite motor, izvadite ključ ili odspojite svjećicu, pričekajte da se svi pomični dijelovi zaustave i pročitajte *Upute za upotrebu*.

Postavljanje

1

Postavljanje prednjeg valjka

Nisu potrebni dijelovi

Postupak

Priključak za pročešljavanje travnjaka isporučuje se bez prednjeg valjka. Postavite valjak s pomoću nepričvršćenih dijelova koje ste dobili s priključkom i prema *Uputama za postavljanje* koje ste dobili uz valjak.

2

Premještanje protuutega

Nisu potrebni dijelovi

Postupak

Priključci za pročešljavanje isporučuju se s protuutegom postavljenim na desni kraj i nosačem motora postavljenim na lijevi kraj priključka za pročešljavanje. Za pomicanje protuutega na drugu stranu priključka za pročešljavanje slijedite sljedeće korake:

1. Skinite 2 glavata vijka kojima je protuuteg pričvršćen na desni kraj priključka za pročešljavanje.
2. Skinite protuuteg (Slika 3).

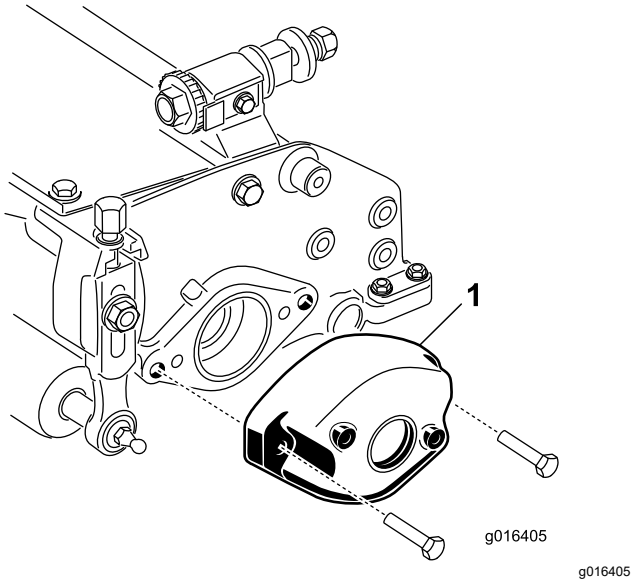

Slika 3

1. Protuuteg

3. Uklonite 2 imbus vijka kojima je nosač motora pričvršćen na lijevi kraj priključka za pročešljavanje.
4. Uklonite nosač motora (Slika 4).
5. Nanesite mazivo na unutarnji promjer žlijebljenog spoja pogona (Slika 4).

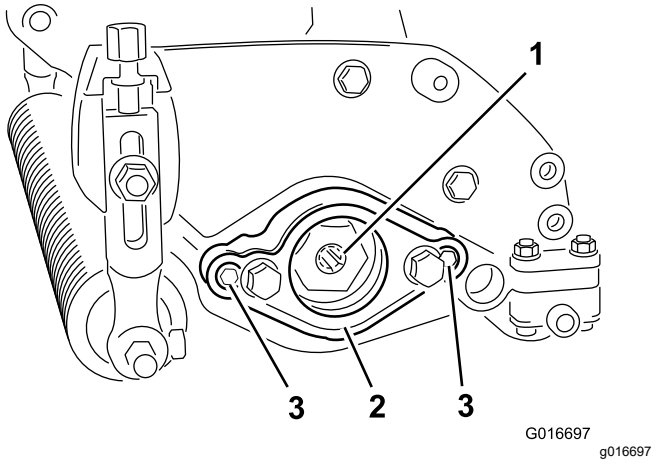

Slika 4

1. Žlijebljeni spoj pogona
2. Nosač motora
3. Imbus vijak

6. Na desnom kraju priključka za pročešljavanje nanesite tanak sloj ulja na O-prsten i postavite nosač motora s pomoću 2 imbus vijka koja ste prethodno uklonili.

   Napomena: Pritegnite vijke na 16 do 20 Nm.
7. Na lijevom kraju priključka za pročešljavanje nanesite tanak sloj ulja na O-prsten i postavite

protuuteg s pomoću vijaka koje ste prethodno uklonili.

Napomena: Pritegnite vijke na 16 do 20 Nm.

3

Postavljanje ravne kuke za podizanje, pomaknute kuke za podizanje ili karike lanca

Nisu potrebni dijelovi

Postupak

Za priključke za pročešljavanje koji će se postaviti na uređaj sa serijskim brojem manjim od 240000001 potrebno je nabaviti i postaviti odgovarajuću kuku za podizanje.

2 glavata vijka koja se koriste za postavljanje ravne kuke za podizanje, pomaknute kuke za podizanje ili karike lanca postavljena su na priključku za pročešljavanje. Skinite te vijke i upotrijebite ih za postavljanje potrebne kuke.

- **Ravna kuka za podizanje** (dio br. 105-5740) kako prikazuje Slika 5 potrebna je za uređaje Greensmaster 3000, 3000-D, 3050, 3100, 3150 i 3150-Q (isporučuje se s navedenim uređajima Greensmaster).
  1. Ravnu kuku za podizanje postavite na vrh priključka za pročešljavanje s pomoću 2 glavata vijka.
  2. Pritegnite glavate vijke na 34 do 40 Nm.

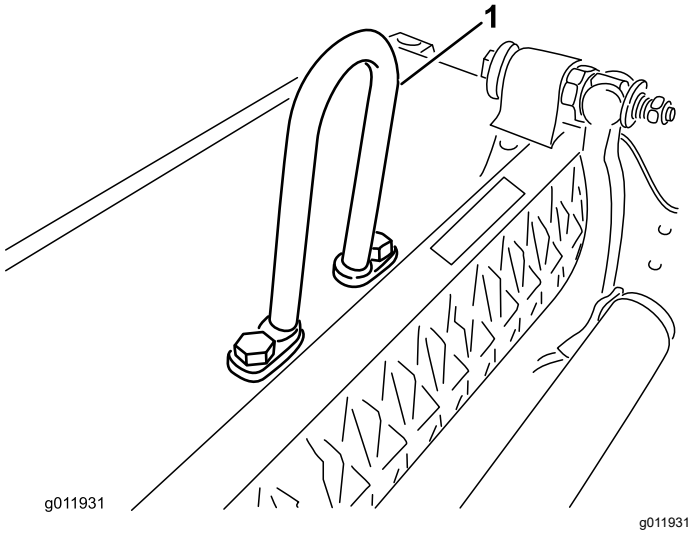

Slika 5

1. Ravna kuka za podizanje

- **Pomaknuta kuka za podizanje** (dio br. 110-2397) potrebna je za uređaje Greensmaster 3250-D (isporučuje se s uređajem Greensmaster 3250-D).
  1. Pomaknuti dio kuke za podizanje okrenite prema prednjoj strani priključka za pročešljavanje.
  2. Pomaknutu kuku za podizanje (Slika 6) postavite na vrh priključka za pročešljavanje s pomoću 2 glavata vijka.
  3. Pritegnite glavate vijke na 34 do 40 Nm.

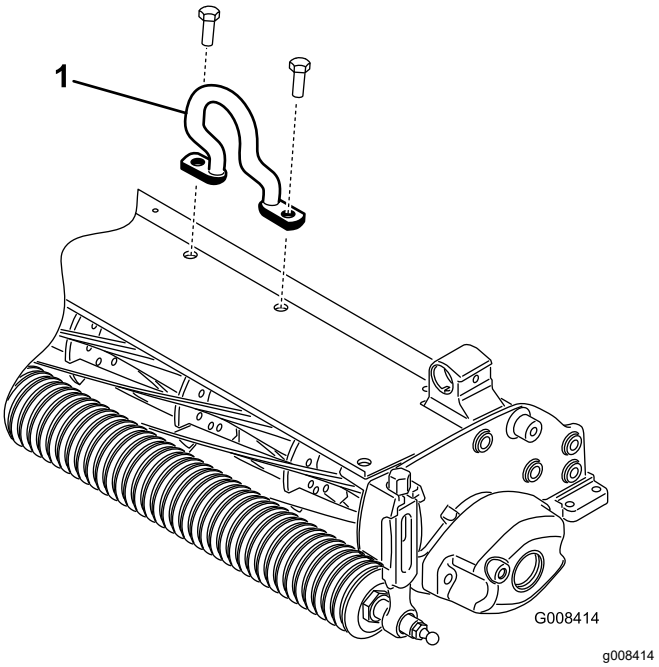

Slika 6

1. Pomaknuta kuka za podizanje

- **Karika lanca** (dio br. 106-2601) i nosač za montažu (dio br. 105-5738) također se mogu koristiti na uređaju Greensmaster 3250-D.
  1. Kariku lanca postavite na vrh priključka za pročešljavanje s pomoću nosača za montažu i 2 glavata vijka.
  2. Pritegnite glavate vijke na 34 do 40 Nm (Slika 7).

Napomena: Prilikom postavljanja priključka za pročešljavanje na uređaj, širi kraj karike lanca zakvačite za polugu za podizanje.

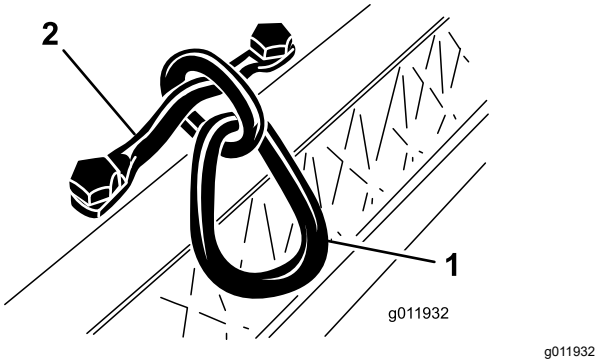

Slika 7

1. Karika lanca
2. Nosač za montažu

4

Podešavanje noževa priključka za pročešljavanje na pozitivnu razinu (iznad tla)

Nisu potrebni dijelovi

Postupak

1. Stavite priključak za pročešljavanje travnjaka na ravnu površinu.
2. Stavite šipku za podešavanje, čija debljina odgovara željenoj visini noževa iznad tla, ispod svakog kraja priključka za pročešljavanje (Slika 8).

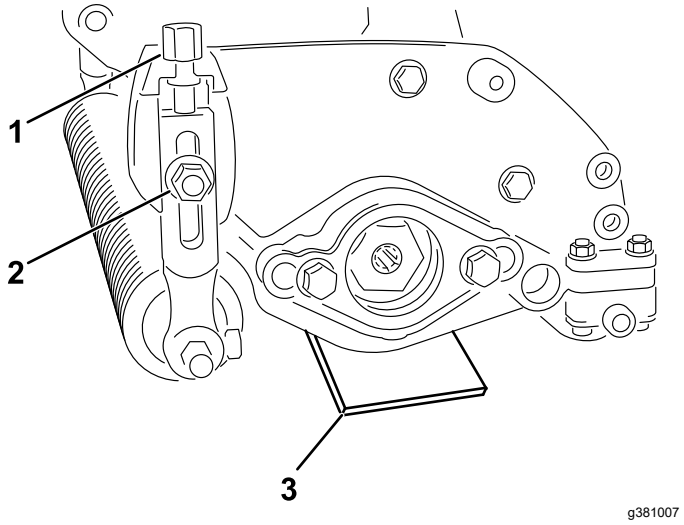

Slika 8

1. Vijak za podešavanje visine košnje
2. Prirubna matica
3. Šipka za podešavanje

3. Otpustite obje prirubne matice dok su valjci u dodiru s tlom (Slika 8).
4. Okrećite vijke za podešavanje visine košnje dok se oba kraja priključka za pročešljavanje ne približe tlu (Slika 8).
5. S pomoću lista papira provjerite visinu oba kraja noževa.
6. Pritegnite obje prirubne matice.

5

Podešavanje noževa priključka za pročešljavanje na negativnu razinu (ispod tla)

Nisu potrebni dijelovi

Postupak

Napomena: Preporučena negativna postavka prodiranja noževa u tlo iznosi najviše 5 mm.

1. Stavite priključak za pročešljavanje travnjaka na ravnu površinu.
2. Stavite 2 šipke za podešavanje, čija debljina odgovara željenoj dubini prodiranja noževa u tlo, ispod prednjeg i stražnjeg valjka priključka za pročešljavanje.

Napomena: Noževi priključka ne smiju dodirivati šipke za podešavanje.

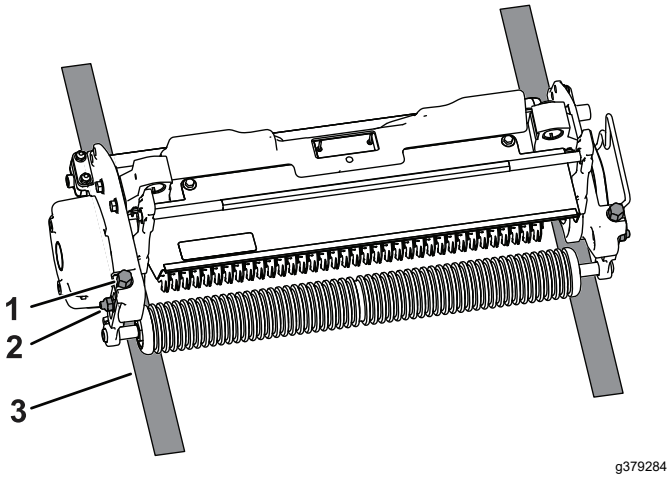

Slika 9

1. Vijak za podešavanje visine košnje
2. Prirubna matica
3. Šipka za podešavanje

3. Otpustite prirubne matice na sklopu valjaka.
4. Okrenite vijak za podešavanje visine košnje na svakom nosaču za visinu košnje tako da noževi priključka dodiruju tlo s obje strane.

   Napomena: Kako se noževi priključka budu trošili, smanjit će se promjer sklopa i promijeniti postavka dubine. Redovito provjeravajte je li postavka dubine ispravna.
5. Pritegnite obje prirubne matice za podešavanje visine košnje.

6

Postavljanje priključka za pročešljavanje travnjaka

Nisu potrebni dijelovi

Postupak

Upute za postavljanje priključka na uređaj potražite u *Uputama za upotrebu* uređaja.

Važno: **Ako podesite valjak za pročešljavanje na negativnu razinu, pazite da spriječite oštećenje noževa valjka zbog kontakta s betonskim ili asfaltnim površinama.**

Napomena: Priključak za pročešljavanje tvornički je konfiguriran za uređaje s upravljačem na lijevoj strani. Možda će ga trebati konfigurirati za upravljač na desnoj strani. Pogledajte 2 Premještanje protuutega (stranica 6).

Pregled proizvoda

Specifikacije

Kompatibilnost uređaja	Priključak za pročešljavanje namijenjen je postavljanju na uređaje Greensmaster 3000, 3000-D, 3050, 3100, 3150, 3250-D i 3150-Q.
Visina košnje	Dubina pročešljavanja podešava se na prednjem valjku s pomoću 2 okomita vijka i pričvršćuje se s pomoću 2 sigurnosne prirubne matice
Raspon visine košnje	Raspon visine košnje iznosi od 4,78 mm ispod razine tla do 6,35 mm iznad razne tla.
Ležajevi valjka	Dva duboka zabrtvljena kuglična ležaja od nehrđajućeg čelika, unutarnjeg promjera 30 mm, klizno se postavljaju na osovinu valjka, pričvršćena umetkom pogona s unutarnjim navojem. Dodatna unutarnja brtva / disk zajedno s brtvljenim vanjskim kućištem ležaja za dodatnu zaštitu. Položaj valjka održava se valovitom podloškom bez matice za podešavanje.
Valjci	Stražnji valjak ima promjer od 5,1 cm i izrađen je od čelika.
Štitnik za travu	Nepodesivi štitnik s podesivom šipkom za poboljšanje izbacivanja trave u mokrim uvjetima
Protuuteg	Uteg od lijevanog željeza postavljen nasuprot pogonskog motora radi održavanja ravnoteže priključka za pročešljavanje.
Neto težina	31 kg

Priključci/dodatna oprema

Dostupan je niz priključaka i dodatne opreme za poboljšavanje i proširivanje mogućnosti uređaja koje je odobrila tvrtka Toro. Obratite se ovlaštenom serviseru ili distributeru tvrtke Toro ili posjetite stranicu www.Toro.com za popis svih odobrenih priključaka i dodatne opreme.

Kako biste osigurali optimalnu učinkovitost i daljnju primjenjivost certifikata o sigurnosti uređaja, upotrebljavajte samo originalne zamjenske dijelove i dodatnu opremu tvrtke Toro. Zamjenski dijelovi i dodatni pribor drugih proizvođača mogu biti opasni, a njihova uporaba može poništiti jamstvo.

Rad

Razdoblje obučavanja

Prije upotrebe priključka za pročešljavanje na greenu, procijenite rad priključka na željenoj postavci. Rad priključka isprobajte na čistom, nekorištenom području kako biste utvrdili hoće li se postići željeni rezultati. Podesite priključak za pročešljavanje po želji prilikom podešavanja postavki.

Napomena: Kada su priključci za pročešljavanje postavljeni na uređaje Greensmaster 3200, 3200-D ili 3250-D i rade pod velikim opterećenjem, možda ćete morati podesiti nosivi okvir i sigurnosni ventil kruga priključka.

Savjeti za rad

- Upravljajte uređajem pri punom gasu, mijenjajući brzinu vožnje kako biste prilagodili opterećenja pročešljavanja.
- Maksimalna preporučena negativna postavka prodiranja noževa priključka za pročešljavanje u tlo je 5 mm.
- Snaga potrebna za upravljanje priključkom za pročešljavanje razlikuje se ovisno o terenu i uvjetima tla.
- U nekim uvjetima može biti potrebno smanjiti brzinu vožnje.

Održavanje

Napomena: Odredite lijevu i desnu stranu uređaja s uobičajenog vozačevog položaja.

Rastavljanje sklopa noževa priključka za pročešljavanje

Postavljeni karbidni noževi

Rastavite sklop noževa priključka svaki put kad mijenjate noževe ili ležajeve.

1. S pomoću škripca učvrstite protumaticu na kraju sklopa s umetkom s desnim navojem, zajedno s podloškom.

   Važno: **Nemojte ukloniti podlošku ili maticu s te strane sklopa.**

2. Uklonite umetak s navojem, ležaj i brtveni prsten.
3. S druge strane osovine uklonite umetak s lijevim navojem.

   ⚠ OPREZ

   Noževi su vrlo oštri i mogu imati izbočine koje uzrokuju posjekline ruku.

   Nosite rukavice i budite oprezni pri uklanjanju noževa s osovine.

4. Uklonite ležaj, brtveni prsten, noževe i odstojnike. Očistite i podmažite osovinu tankim slojem maziva kako biste olakšali sastavljanje.

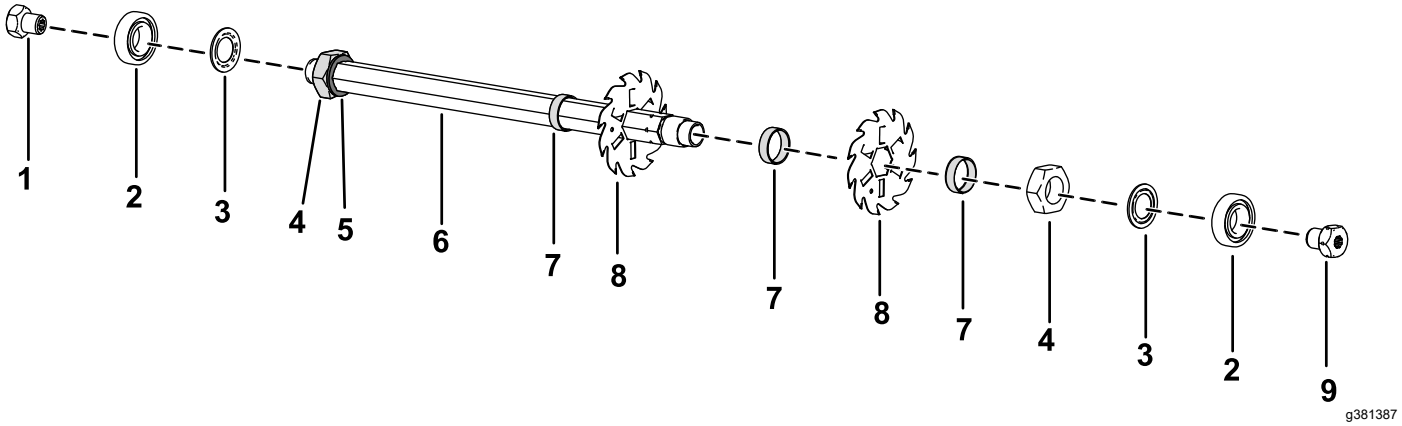

Slika 10

1. Umetak s navojem (desni navoj)
2. Ležaj
3. Brtveni prsten
4. Protumatica
5. Podložna pločica
6. Osovina
7. Odstojnik
8. Nož
9. Umetak s navojem (lijevi navoj)

---

5. Pri sastavljanju sklopa noževa priključka nanesite sredstvo za fiksiranje srednje jačine (kao što je plavi Loctite 243) na navoje umetaka.

   Važno: **Redoslijed rastavljanja vrlo je važan. Nemojte mijenjati usmjerenje noževa pri rastavljanju ili njihov redoslijed pri sastavljanju. Obratite pažnju na referentnu rupicu na svakom nožu. Svrha je tih rupica pri sastavljanju omogućiti postizanje odgovarajućeg spiralnog položaja noževa. Koristite se rupicama kako biste okrenuli noževe u smjeru suprotnom od kazaljki na satu, po jedan dodatni okretaj za svaki sljedeći nož, kako biste postigli odgovarajući spiralni položaj noževa priključka.**

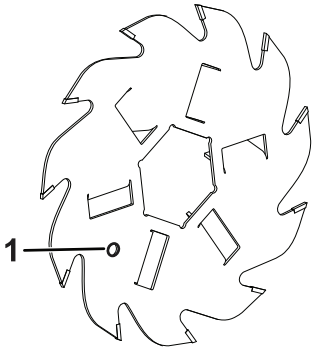

g379283

Slika 11

1. Referentna rupica

---

6. Pritegnite umetak s navojem, šesterokutni vijak i protumaticu na 108 do 135 Nm.

Rastavljanje sklopa noževa priključka za pročešljavanje

Postavljeni noževi od opružnog čelika

Rastavite sklop noževa priključka svaki put kad mijenjate noževe ili ležajeve.

1. S pomoću škripca učvrstite protumaticu na kraju sklopa s umetkom s desnim navojem, zajedno s podloškom.

   Važno: **Nemojte ukloniti podlošku ili maticu s te strane sklopa.**

2. Uklonite umetak s navojem, ležaj i brtveni prsten.
3. S druge strane osovine uklonite umetak s lijevim navojem.

⚠ OPREZ

Noževi su vrlo oštri i mogu imati izbočine koje uzrokuju posjekline ruku.

Nosite rukavice i budite oprezni pri uklanjanju noževa s osovine.

4. Uklonite ležaj, brtveni prsten, noževe i odstojnike. Očistite i podmažite osovinu tankim slojem maziva kako biste olakšali sastavljanje.

   Napomena: Komplet noževa od opružnog čelika ima veliku podlošku i još jedan nož prije prvog odstojnika kako je prikazano u nastavku.

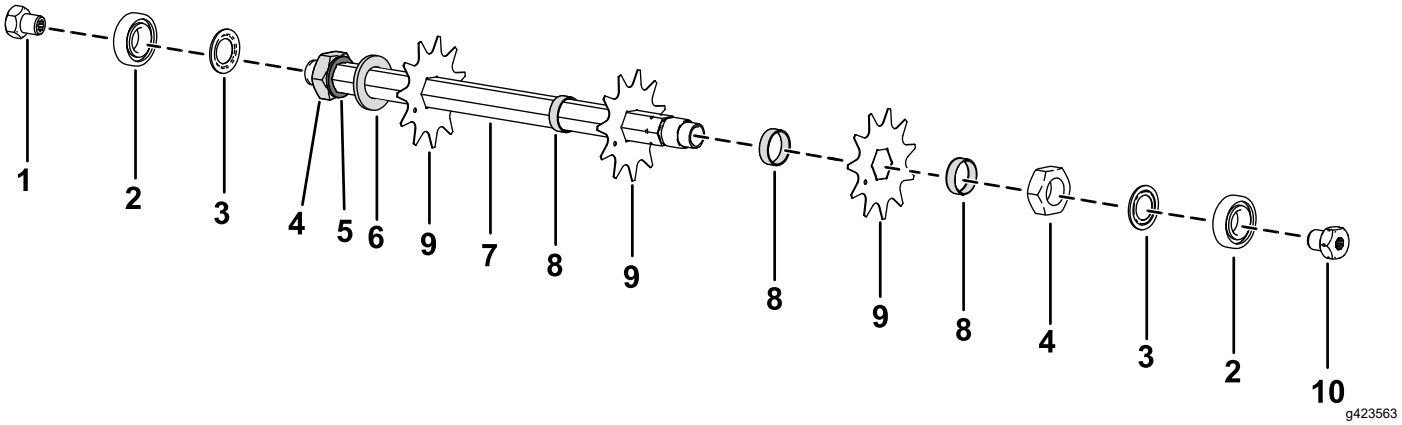

Slika 12

1. Umetak s navojem (desni navoj)
2. Ležaj
3. Brtveni prsten
4. Protumatica
5. Podložna pločica
6. Velika podložna pločica
7. Osovina
8. Odstojnik
9. Nož (od opružnog čelika)
10. Umetak s navojem (lijevi navoj)

5. Pri sastavljanju sklopa noževa priključka nanesite sredstvo za fiksiranje srednje jačine (kao što je plavi Loctite 243) na navoje umetaka.
6. Pritegnite umetak s navojem, šesterokutni vijak i protumaticu na 108 do 135 Nm.

Servisiranje valjka

Za servisiranje valjka dostupni su komplet za popravak valjka za travu (dio br. 140-5552) i komplet alata za popravak valjka za travu (dio br. 140-5553) (Slika 13). Komplet za popravak valjka za travu sadržava sve ležajeve, matice ležajeva i brtve potrebne za popravak valjka.

Komplet alata za popravak valjka za travu sadržava sve potrebne alate i upute za popravak valjka s pomoću kompleta za popravak. Pogledajte katalog dijelova ili se obratite ovlaštenom distributeru tvrtke Toro za pomoć.

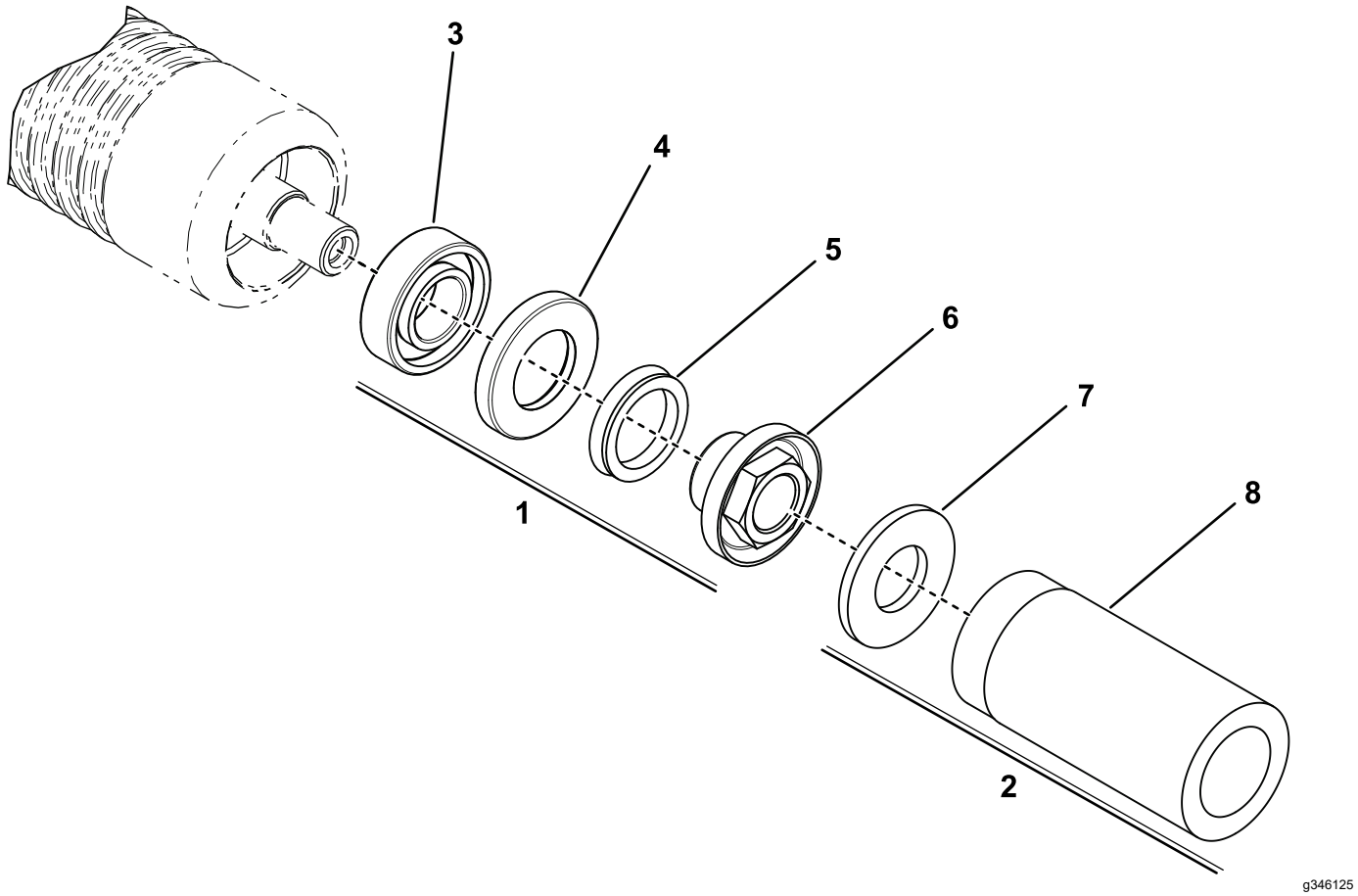

Slika 13

1. Komplet za popravak valjka za travu (dio br. 140-5552)
2. Komplet alata za popravak valjka za travu (dio br. 140-5553)
3. Ležaj
4. Brtva
5. V-prsten
6. Matica ležaja
7. Ravna podloška
8. Alat za ležaj / vanjsku brtvu

Izjava o ugradnji

Tvrtka Toro, 8111 Lyndale Ave. South, Bloomington, MN, SAD, izjavljuje da su sljedeći uređaji u skladu s navedenim direktivama ako su ugrađeni u skladu s priloženim uputama na određene modele uređaja tvrtke Toro, kako je navedeno u relevantnim izjavama o sukladnosti.

Br. modela	Serijski br.	Opis proizvoda	Opis računa	Opći opis	Direktiva
04479	410400000 i gore	Priključak za pročešljavanje travnjaka, uređaj Greensmaster serija 3000	THATCHING REEL	Valjak za pročešljavanje	2006/42/EZ

Relevantna tehnička dokumentacija sastavljena je prema zahtjevima Priloga VII. dijela B Direktive 2006/42/EZ.

Obvezujemo se na zahtjev državnih tijela prenijeti relevantne informacije o ovom djelomično dovršenom uređaju. Informacije se prenose elektroničkim putem.

Ovaj se uređaj ne smije staviti u uporabu sve dok se ne ugradi u odobrene modele uređaja tvrtke Toro kako je navedeno u povezanoj izjavi o sukladnosti i u skladu sa svim uputama, čime bi se smatrao usklađenim sa svim relevantnim direktivama.

Certificirano:

Tom Langworthy
Direktor odjela inženjerstva
8111 Lyndale Ave. South
Bloomington, MN 55420, USA
Listopad 5, 2022

Ovlašteni predstavnik:

Marcel Dutrieux
Manager European Product Integrity
Toro Europe NV
Nijverheidsstraat 5
2260 Oevel
Belgium

UK Declaration of Incorporation

Tvrtka Toro, 8111 Lyndale Ave. South, Bloomington, MN, SAD, izjavljuje da su sljedeći uređaji u skladu s navedenim direktivama ako su ugrađeni u skladu s priloženim uputama na određene modele uređaja tvrtke Toro, kako je navedeno u relevantnim izjavama o sukladnosti.

Br. modela	Serijski br.	Opis proizvoda	Opis računa	Opći opis	Direktiva
04479	410400000 i gore	Priključak za pročešljavanje travnjaka, uređaj Greensmaster serija 3000	THATCHING REEL	Valjak za pročešljavanje	Zakonski instrument iz 2008. br. 1597

Relevantna tehnička dokumentacija sastavljena je u skladu s Prilogom 10. Zakonskog instrumenta br. 1597 iz 2008.

Obvezujemo se na zahtjev državnih tijela prenijeti relevantne informacije o ovom djelomično dovršenom uređaju. Informacije se prenose elektroničkim putem.

Ovaj se uređaj ne smije staviti u uporabu sve dok se ne ugradi u odobrene modele uređaja tvrtke Toro kako je navedeno u povezanoj izjavi o sukladnosti i u skladu sa svim uputama, čime bi se smatrao usklađenim sa svim relevantnim direktivama.

This declaration has been issued under the sole responsibility of the manufacturer.
The object of the declaration is in conformity with relevant UK legislation.

Ovlašteni predstavnik:

Marcel Dutrieux
Manager European Product Integrity
Toro U.K. Limited
Spellbrook Lane West
Bishop's Stortford
CM23 4BU
United Kingdom

Tom Langworthy
Direktor odjela inženjerstva
8111 Lyndale Ave. South
Bloomington, MN 55420, USA
Listopad 5, 2022

Jamstvo tvrtke Toro

Jamstvo ograničeno na dvije godine ili 1500 sati

Uvjeti i obuhvaćeni proizvodi

Tvrtka Toro jamči da vaš komercijalni proizvod tvrtke Toro („proizvod”) neće imati materijalne nedostatke ili nedostatke u izradi u trajanju od 2 godine ili 1500 radnih sati*, ovisno o tome što nastupi ranije. Ovo je jamstvo primjenjivo na sve proizvode osim aeratora (pogledajte odvojene izjave o jamstvu za te proizvode). Ako postoji kvar pokriven jamstvom, popravit ćemo proizvod bez ikakvih troškova za vas, uključujući dijagnostiku, rad, dijelove i transport. Ovo jamstvo vrijedi od datuma kada je proizvod isporučen izvornom maloprodajnom kupcu.
* Proizvod je opremljen brojačem sati rada.

Upute za korištenje jamstvenih usluga

Dužni ste obavijestiti distributera komercijalnih proizvoda ili ovlaštenog trgovca komercijalnih proizvoda od kojih ste kupili proizvod čim utvrdite da postoji kvar pokriven jamstvom. Ako vam je potrebna pomoć pri pronalaženju distributera komercijalnih proizvoda ili ovlaštenog trgovca, ili ako imate pitanja o pravima ili odgovornostima povezanih s jamstvom, možete nas kontaktirati na sljedećoj adresi:

Toro Commercial Products Service Department (Odjel za komercijalne proizvode tvrtke Toro)
8111 Lyndale Avenue South
Bloomington, MN 55420-1196

952–888–8801 ili 800–952–2740
E-pošta: commercial.warranty@toro.com

Odgovornosti vlasnika

Kao vlasnik proizvoda odgovorni ste za potrebno održavanje i podešavanje navedeno u *Uputama za upotrebu*. Jamstvo ne pokriva popravke kvarova koji su uzrokovani neizvršavanjem potrebnog održavanja ili podešavanja proizvoda.

Stavke i kvarovi koji nisu obuhvaćeni jamstvom

Nisu svi kvarovi ili greške na proizvodu koji se jave za vrijeme trajanja jamstvenog perioda materijalni nedostaci ili nedostaci u izradi. Ovo jamstvo ne obuhvaća:

- Kvarove proizvoda koji su uzrokovani upotrebom zamjenskih dijelova drugih proizvođača te postavljanjem ili upotrebom dodataka, dodatne opreme ili proizvoda drugih proizvođača.
- Kvarove koji su uzrokovani neizvršavanjem preporučenog održavanja i/ili podešavanja.
- Kvarove proizvoda koji su uzrokovani zloupotrebom proizvoda ili nemarnim ili neopreznim upravljanjem.
- Dijelove koji se troše tijekom upotrebe, a funkcionalni su. Primjeri dijelova koji se troše za vrijeme normalnog rada proizvoda uključuju, ali nisu ograničeni na kočne obloge, obloge spojki, noževe, cilindre, valjke i ležajeve (zabrtvljene ili podmazive), noževe ležišta, svjećice, prednje kotače i ležajeve, gume, filtre, remene i određene komponente prskalice, kao što su dijafragme, ubrizgači, mjerači protoka i nepovratni ventili.
- Kvarove uzrokovane vanjskim čimbenicima koji među ostalim mogu uključivati vremenske uvjete, način skladištenja, onečišćenja, upotrebu neodobrenih goriva, rashladnih tekućina, maziva, aditiva, gnojiva, kemikalija ili vode.
- Kvarove ili probleme s učinkovitosti uzrokovane upotrebom goriva (npr. benzina, dizelskog goriva ili biodizela) koja ne zadovoljavaju industrijske standarde.
- Normalnu buku, vibracije, trošenje i dotrajalost. Normalno trošenje uključuje ali nije ograničeno na oštećenja sjedala uzrokovana trošenjem ili trenjem, istrošene obojene površine, izgrebane naljepnice ili prozore.

Dijelovi

Jamstvo za dijelove koji se moraju zamijeniti u okviru obveznog održavanja vrijedi do predviđenog trenutka zamjene tih dijelova. Jamstvo za dijelove koji su zamijenjeni pod ovim jamstvom vrijedi jednako kao izvorno jamstvo za proizvod i dijelovi postaju vlasništvo tvrtke Toro. Tvrtka Toro donosi konačnu odluku o tome hoće li popraviti dijelove ili sklopove ili ih zamijeniti. Toro može upotrebljavati obnovljene dijelove za popravke izvršene u okviru jamstva.

Jamstvo za akumulator dubokog ciklusa i litij-ionski akumulator

Akumulatori dubokog ciklusa i litij-ionski akumulatori imaju određen ukupni broj kilovat-sati koje mogu isporučiti tijekom svog vijeka trajanja. Tehnike rada, punjenja i održavanja mogu produžiti ili skratiti trajanje akumulatora. Kako se akumulatori u ovom proizvodu troše, količina korisnog rada između intervala punjenja polako će se smanjivati sve dok se akumulatori potpuno ne istroše. Vlasnik proizvoda odgovoran je za zamjenu istrošenih akumulatora uslijed normalnog trošenja. Napomena: (samo za litij-ionske akumulatore): Dodatne informacije potražite u jamstvu akumulatora.

Doživotno jamstvo za radilicu (samo model ProStripe 02657)

Model Prostripe opremljen Toro tarnom lamelom i BBC izravnom spojkom za noževe koja štedi radilicu (integrirani sklop Blade Brake Clutch (BBC) + tarne lamele) kao dijelom originalne opreme koju upotrebljava prvotni kupac u skladu s preporukama za upravljanje i održavanje pokriven je doživotnim jamstvom od iskrivljavanja radilice. Uređaji opremljeni podloškama protiv trenja, BBC jedinicama i drugim sličnim elementima nisu pokriveni doživotnim jamstvom za radilicu.

Održavanje o trošku vlasnika

Podešavanje motora, podmazivanje, čišćenje i poliranje, zamjena filtara i rashladne tekućine i izvršavanje preporučenog održavanja neki su od uobičajenih postupaka koje proizvodi tvrtke Toro zahtijevaju, a čije troškove snosi vlasnik.

Opći uvjeti

Prema ovom jamstvu vaša su jedina naknada popravci koje izvršavaju ovlašteni distributeri ili trgovci tvrtke Toro.

Tvrtka Toro ne preuzima odgovornost za neizravna, slučajna ili posljedična oštećenja povezana s upotrebom proizvoda tvrtke Toro koji su obuhvaćeni ovim jamstvom, uključujući sve troškove pribavljanja zamjenske opreme ili servisiranje tijekom razumnih rokova za popravljanje kvara ili nekorištenje tijekom čekanja završetka popravaka pod ovim jamstvom. Nema nikakvog drugog izričitog jamstva osim dolje spomenutog jamstva sustava za kontrolu ispušnih plinova, ako je primjenjivo. Sva podrazumijevana jamstva o pogodnosti za tržište i prikladnosti za upotrebu ograničena su na trajanje ovog izričitog jamstva.

Neke države ne dozvoljavaju isključivanje slučajnih ili posljedičnih oštećenja ili ograničenje trajanja podrazumijevanih jamstava, stoga se gore navedena isključenja nužno ne odnose na vas. Ovo vam jamstvo pruža određena zakonska prava, a možda imate i druga prava koja se mogu razlikovati ovisno o državi.

Napomena o jamstvu za kontrolu emisija

Sustav za kontrolu ispušnih plinova na vašem proizvodu može imati zasebno jamstvo koje zadovoljava uvjete koje su utvrdile američka Agencija za zaštitu okoliša (EPA) i/ili Kalifornijski odbor za zračne resurse (CARB). Gore navedena ograničenja sati ne odnose se na jamstvo sustava za kontrolu ispušnih plinova. Pogledajte izjavu o jamstvu sustava za kontrolu ispušnih plinova koju ste dobili s proizvodom ili u dokumentaciji proizvođača motora.

Zemlje osim SAD-a ili Kanade

Kupci koji su kupili proizvode tvrtke Toro izvezene iz Sjedinjenih Američkih Država ili Kanade trebali bi kontaktirati svog distributera (trgovca) tvrtke Toro kako bi dobili policu osiguranja jamstva za svoju zemlju, pokrajinu ili državu. Ako ste iz bilo kojeg razloga nezadovoljni uslugom svog distributera ili imate poteškoća s dobivanjem informacija o jamstvu, obratite se ovlaštenom servisnom centru tvrtke Toro.

374-0253 Rev I