Form No. 3350–340 Rev –

TORO®

52″-gressklipper med sideutslipp

Groundsmaster® 200-serien, 3280D og 3320

Modellnr. 30555 – serienr. 240000001 og oppover

Brukerhåndbok

CE

Oversettelse av originalen (NO)

Innhold

	Side
Innledning	2
Sikkerhet	3
Forsiktighetsregler ved bruk	3
Sikkerhetsinstruksjoner for Toros gressklippere	4
Sikkerhets- og instruksjonsmerker	5
Spesifikasjoner	7
Generelle spesifikasjoner	7
Tilleggsutstyr	7
Montering	8
Løse deler	8
Montere løftearmene	9
Montere bærerammen	10
Montere klippeenheten	10
Montere vektoverføringssettet	11
Montere bakvekt	13
Før bruk	13
Justere klippehøyden	13
Justere valsene	13
Kontrollere oljenivået i girkassen	14
Bruk	14
Justere vektoverføringen	14
Bruke gressavlederen	14
Vedlikehold	15
Anbefalt vedlikeholdsplan	15
Smøre lagrene og hylsene	16
Ta klippeenheten av trekkenheten	17
Overhale hylsene i styrearmene	17
Overhale styrehjul og -lager	18
Kontrollere om en kniv er bøyd	19
Demontere kniven	19
Undersøke og skjerpe kniven	19
Sjekke og justere feiljustering av knivene	20
Skifte ut gressavlederen	21
Justere lederullen	22
Skifte drivremmen	22
Feilsøking	23
Toros generelle garanti for kommersielle produkter	24

Innledning

Les denne håndboken nøye, slik at du lærer å bruke og vedlikeholde produktet på riktig måte. Informasjonen i denne håndboken kan hjelpe deg og andre med å unngå person- og produktskader. Selv om Toro utformer og produserer sikre produkter, har du selv ansvaret for at produktet brukes på en forsvarlig og riktig måte.

Hvis maskinen må repareres eller du trenger originale Toro-deler eller mer informasjon, kan du kontakte et autorisert forhandlerverksted eller Toros kundeserviceavdeling. Ha modell- og serienummer for hånden når du tar kontakt. Numrene er trykket på en plate som sitter på bærerammen bak fremre, høyre styrehjul.

Noter produktets modell- og serienummer nedenfor:

Modellnr. _____

Serienr. _____

Denne håndboken gjør deg oppmerksom på potensielle farer og den inneholder spesielle sikkerhetsmeldinger som hjelper deg og andre med å unngå personskader og dødsfall. ***Fare***, ***Advarsel*** og ***Forsiktig*** er ord som brukes for å identifisere ulike farenivåer. Vær imidlertid svært forsiktig uansett farerisiko.

Fare varsler om en svært farlig situasjon som *vil* føre til alvorlige skader eller dødsfall hvis du ikke følger de anbefalte sikkerhetstiltakene.

Advarsel varsler om en fare som *kan* føre til alvorlige skader eller dødsfall hvis du ikke følger de anbefalte sikkerhetstiltakene.

Forsiktig varsler om en fare som kan føre til mindre alvorlige skader hvis du ikke følger de anbefalte sikkerhetstiltakene.

I håndboken brukes to andre ord til å vektlegge informasjon. **Viktig** angir teknisk informasjon og **Obs:** vektlegger generell informasjon som du bør være spesielt oppmerksom på.

© 2004, 2005 – The Toro Company
8111 Lyndale Avenue South
Bloomington, MN 55420-1196, USA

Med enerett
Trykt i USA

Sikkerhet

Denne maskinen oppfylte eller overgikk CEN-standard EN 836:1997, ISO-standard 5395:1990 og ANSI B71.4–2004-spesifikasjonene da den ble produsert.

Hvis føreren eller eieren bruker maskinen på feil måte eller utfører feil vedlikeholdsarbeid, kan det føre til personskader. Følg alltid disse forsiktighetsreglene for å unngå at det skjer en ulykke, og ta alltid hensyn til sikkerhetsvarselsymbolet ⚠, som betyr FORSIKTIG, ADVARSEL eller FARE – "personlige sikkerhetsinstruksjoner". Hvis ikke disse instruksjonene tas hensyn til, kan dette føre til at noen blir alvorlig skadet eller drept.

Forsiktighetsregler ved bruk

Instruksjonene nedenfor er tatt fra CEN-standard 836:1997, ISO-standard 5395:1990 og ANSI-standard B71.4-2004.

Opplæring

- Les brukerhåndboken og annet opplæringsmateriell. Hvis brukerne eller mekanikerne ikke kan lese norsk, er det eieren som er ansvarlig for å forklare dette materiellet for dem.
- Gjør deg kjent med sikker bruk av utstyret, kontroller og sikkerhetsmerker.
- Alle brukere og mekanikere må få opplæring. Eieren er ansvarlig for opplæring av brukerne.
- La aldri barn eller mennesker uten opplæring bruke, vedlikeholde eller reparere utstyret. Det kan hende at lokale forskrifter setter en aldersgrense for bruk av denne gressklipperen.
- Eieren/brukeren kan forhindre og er ansvarlig for ulykker eller skader som han/hun, andre personer eller eiendom utsettes for.

Forberedelser

- Vurder terrenget for å avgjøre hvilket tilbehør og utstyr som er nødvendig for å gjøre jobben på en sikker og riktig måte. Bruk bare tilbehør og utstyr som er godkjent av produsenten.
- Ha på deg passende klær, inkludert hjelm, vernebriller og hørselsvern. Langt hår, løstsittende klær eller smykker kan sette seg fast i bevegelige deler.
- Undersøk området der utstyret skal brukes, og fjern alle gjenstander som maskinen kan kaste i luften, for eksempel steiner, leketøy og wire.
- Vær svært forsiktig når du håndterer bensin og andre brennstoffer. De er brannfarlige, og dampen fra dem er eksplosiv.
  - Bruk bare en godkjent kanne eller beholder.
  - Ta aldri lokket av drivstofftanken eller fyll bensin mens motoren går. La motoren bli kald før du fyller på mer drivstoff. Ikke røyk.
  - Du må aldri fylle bensin på eller tømme bensin fra maskinen innendørs.
- Kontroller at brukerens kontroller, sikkerhetsbryterne og verneplatene er montert og virker riktig. Ikke bruk maskinen hvis disse ikke fungerer som de skal.

Bruk

- Aldri kjør en motor innendørs.
- Bare bruk maskinen under gode lysforhold, slik at du unngår hull og skjulte farer.
- Kontroller at alt drivverk står i fri, og at parkeringsbremsen er på før du starter motoren. Du må kun starte motoren fra førerstillingen. Bruk sikkerhetsbelte hvis maskinen er utstyrt med det.
- Kjør sakte og vær svært forsiktig i bakker. Kjør i den anbefalte retningen i bakker. Gressforholdene kan påvirke maskinens stabilitet. Vær forsiktig når du bruker maskinen i nærheten av kanter.
- Kjør sakte og vær forsiktig når du svinger og skifter retning i bakker.
- Du må aldri heve klippeenhetene mens knivene går rundt.
- Du må aldri bruke gressklipperen hvis verneplatene ikke er riktig på plass. Kontroller at alle sperrene er montert, at de er riktig justert, og at de virker riktig.
- Innstillingen av motorregulatoren må ikke forandres, og motoren må ikke ruses.
- Stopp på flat mark, senk klippeenhetene, koble ut drivverket, sett på parkeringsbremsen (hvis den fulgte med), slå alltid av motoren før du forlater førersetet.
- Stopp maskinen og undersøk knivene hvis du har kjørt over gjenstander, eller hvis maskinen begynner å vibrere unormalt. Foreta alle nødvendige reparasjoner før du fortsetter å bruke maskinen.
- Hold hender og føtter borte fra klippeenhetene.
- Se bak- og nedover før du rygger, slik at du ikke kjører på noen.
- Ta aldri med passasjerer, og hold kjæledyr og tilskuere borte fra området.
- Kjør sakte, og vær forsiktig når du svinger og krysser veier og fortau. Stopp knivene hvis du ikke klipper.

- Ikke bruk gressklipperen når du er påvirket av alkohol eller medisiner.
- Vær forsiktig når du skal sette maskinen på en tilhenger eller lastebil, og når du skal sette den ned på bakken igjen.
- Vær forsiktig når du nærmer deg hjørner, busker, trær eller annet som reduserer synsfeltet.
- Føreren skal slå på blinkende varsellys, hvis dette finnes, ved transport på offentlig vei, unntatt når slik bruk er forbudt ved lov.

Vedlikehold og oppbevaring

- Koble ut drivverket, senk klippeenhetene, flytt trekkpedalen til nøytral, sett på parkeringsbremsen, stopp motoren, ta ut nøkkelen og koble fra tennpluggledningen. Vent til alle bevegelige deler har stoppet før du foretar justeringer, rengjøring eller reparasjoner.
- Fjern gress og rusk fra klippeenhetene, drivverkene, lyddemperne og motoren for å unngå at det begynner å brenne. Tørk opp eventuelt olje- eller drivstoffsøl.
- La motoren bli kald før du setter bort maskinen, og oppbevar den ikke i nærheten av åpen ild.
- Steng drivstofforsyningen under lagring eller transportering. Ikke oppbevar drivstoff i nærheten av åpen ild. Ikke tøm maskinen for drivstoff innendørs.
- Parker maskinen på en jevn flate. La aldri personell uten opplæring vedlikeholde maskinen.
- Bruk jekkstøtter til å støtte komponentene når det er nødvendig.
- Vær forsiktig når du reduserer trykket i komponenter under trykk.
- Koble fra batteriet, eller fjern ledningen fra tennpluggen, før du foretar reparasjoner. Koble kabelen fra den negative polen først, og deretter den andre kabelen fra den positive polen. Når du kobler kablene til igjen, kobler du først til den positive polen og deretter den negative.
- Vær forsiktig når du kontrollerer knivene. Legg noe rundt kniven(e) eller bruk hansker, og vær svært forsiktig når du håndterer dem. Bare skift ut knivene. Du må aldri rette eller sveise dem.
- Hold hender og føtter borte fra bevegelige deler. Du må aldri foreta justeringer mens motoren går hvis du kan unngå det.
- Lad opp batteriene på et åpent sted med god ventilasjon og borte fra gnister eller åpen ild. Koble laderen fra strømuttaket før du kobler den til eller fra batteriet. Ha på deg beskyttelsesklær og bruk verktøy som er isolert.
- Hold alle delene i god stand, og sørg for at de er godt festet. Skift ut slitte eller skadde merker.

Sikkerhetsinstruksjoner for Toros gressklippere

Listen nedenfor inneholder sikkerhetsinformasjon som er beregnet for Toro-produkter, eller annen sikkerhetsinformasjon som du bør være klar over at ikke er inkludert i ANSI-standarden.

Dette produktet kan amputere hender og føtter og slenge gjenstander opp i luften. Følg alltid alle sikkerhetsinstruksjoner for å unngå alvorlige skader eller dødsulykker.

Hvis du bruker dette produktet til andre formål enn det er beregnet på, kan du utsette deg selv eller andre for fare.

Bruk

- Lær deg å stanse maskinen og motoren raskt.
- Ha alltid på kraftig skotøy. Bruk ikke maskinen hvis du har på deg sandaler, tennissko eller joggesko.
- Bruk av vernesko og langbukser anbefales og er påbudt i henhold til enkelte lokale bestemmelser og forsikringsforskrifter.
- Fyll drivstoff på tanken helt til nivået er 25 mm under bunnen av påfyllingshalsen. Ikke fyll på for mye.
- Kontroller daglig at sperrebryterne fungerer som de skal. Hvis en bryter ikke virker, skifter du den før du bruker maskinen. Skift alle tre sperrebryterne i sikkerhetssystemet annethvert år **uansett** om de virker eller ikke.
- Vær oppmerksom når du bruker maskinen. Slik unngår du å miste kontrollen:
  - Ikke kjør i nærheten av bunkere, grøfter, bekker eller andre fareområder.
  - Unngå å starte og stoppe plutselig.
  - Se opp for trafikk når du krysser eller er i nærheten av veier. Overhold vikeplikten.
  - Senk klippeenheten når du kjører ned bakker.
- Gressavlederen må alltid være montert og i den laveste stillingen på klippeenheten med sideutslipp. Klippeenheten må aldri brukes uten avlederen eller hele gressoppsamleren.
- Hvis utløpsområdet på klippeenheten tettes igjen, slår du av motoren før du rensker utløpsområdet.
- Kjør forsiktig på tvers av bakker. Unngå å starte, stoppe eller svinge plutselig.
- Ikke ta på motoren eller lyddemperen mens motoren er i gang eller like etter at den er stoppet. Disse områdene er svært varme, og du kan brenne deg på dem.

Vedlikehold og oppbevaring

- Kontroller knivmonteringsboltene ofte for å sikre at de er strammet i henhold til spesifikasjonene.
- Kontroller at alle koblingene for hydrauliske ledninger er tette, og at alle hydrauliske slanger og ledninger er i god stand før systemet settes under trykk.
- Hold kropp og hender borte fra hull eller dyser som sprøyter ut hydraulisk væske under høyt trykk. Bruk papp eller papir til å lete etter lekkasjer, ikke hendene. Hydraulisk væske som kommer ut under trykk, kan trenge gjennom huden og forårsake alvorlige skader.
- Før du kobler fra eller utfører vedlikehold eller reparasjoner på det hydrauliske systemet, må du slippe ut alt trykket i systemet ved å stoppe motoren og senke klippeenhetene til bakkenivå.
- Hvis motoren må være i gang for å utføre en vedlikeholdsjustering, må du passe på at klær, hender, føtter og andre kroppsdeler ikke er i nærheten av klippeenhetene, tilbehør eller andre bevegelige deler. Hold alle unna.
- Ikke kjør motoren med for høyt turtall ved å endre regulatorinnstillingene. La en autorisert Toro-forhandler kontrollere maksimal hastighet med en turteller, slik at det blir utført på en sikker og nøyaktig måte.
- Motoren må stenges før man sjekker oljen eller tilsetter olje til veivhuset.
- Pass på at gressklipperens drivstofftank er tom hvis maskinen skal oppbevares i over 30 dager. Oppbevar aldri gressklipperen i nærheten av flammer, eller der gnister kan antenne bensingassen.
- Foreta kun vedlikehold som er beskrevet i håndboken. Ta kontakt med en autorisert Toro-forhandler hvis det er nødvendig med store reparasjoner eller du trenger hjelp.
- For å oppnå optimal ytelse og holde maskinen i sikkerhetsgodkjent stand bruker du bare ekte Toro-reservedeler og -tilbehør. Reservedeler og tilbehør som er laget av andre produsenter kan være farlige og de kan derfor føre til at garantien blir ugyldig.

Sikkerhets- og instruksjonsmerker

Sikkerhetsmerker og -instruksjoner er lett synlige for føreren og er plassert i nærheten av alle områder som representerer en potensiell fare. Bytt ut alle merker som er ødelagte eller mangler.

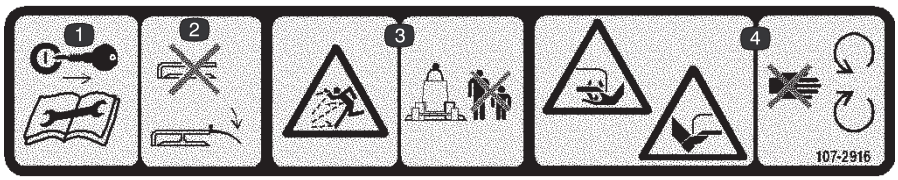

107–2916

1. Ta ut tenningsnøkkelen og les instruksjonene før du utfører service eller vedlikehold.
2. Ikke bruk gressklipperen med avlederen oppe eller fjernet. Hold avlederen på plass.
3. Fare for at gjenstander slynges gjennom luften – hold trygg avstand fra maskinen.
4. Fare for å kutte hender og føtter i kniven – hold trygg avstand fra bevegelige deler.

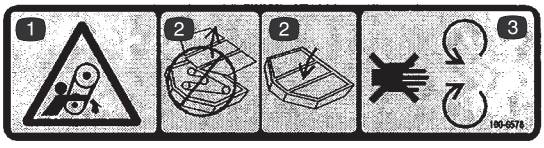

100–6578

1. Advarsel – fare for sammenfiltring av hånd og arm.
2. Hold dekslene for klippeenheten på plass.
3. Hold deg borte fra bevegelige deler.

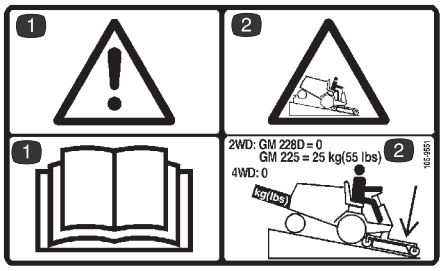

105–9551

1. Advarsel – se i brukerhåndboken.
2. Senk klippeenheten når du kjører ned bakker. GM 225-enheter trenger bakvekt på 25 kg. GM 228D og enheter med firehjulstrekk trenger ikke bakvekt.

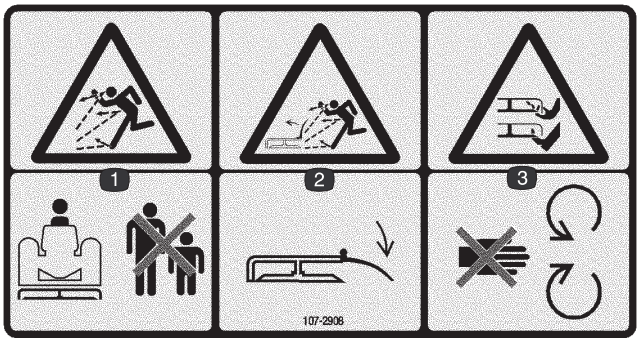

107–2908

1. Fare for at gjenstander slynges gjennom luften – hold trygg avstand fra maskinen.
2. Fare for at gjenstander slynges gjennom luften – hold avlederen på plass.
3. Fare for å kutte hender og føtter i kniven – hold trygg avstand fra bevegelige deler.



43–8480

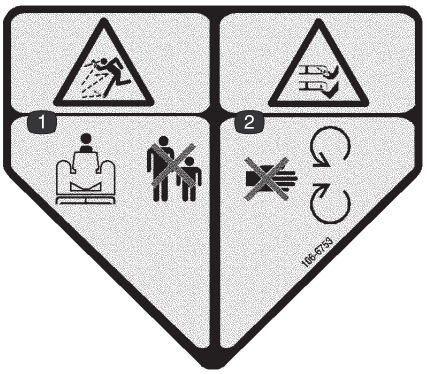

106–6753

1. Fare for at gjenstander slynges gjennom luften – hold trygg avstand fra maskinen.
2. Fare for å kutte hender og føtter i kniven – hold trygg avstand fra bevegelige deler.

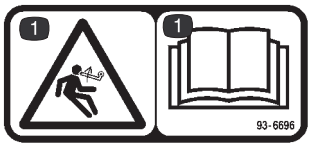

93–6696

1. Advarsel – fjæren er svært stram. Se i brukerhåndboken.

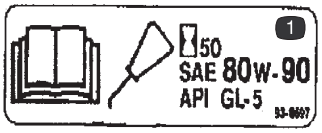

93–6697

1. Les brukerhåndboken for ytterligere instruksjoner om smøremidler.



107–2915

1. Innviklingsfare – hold alle på trygg avstand fra maskinen.

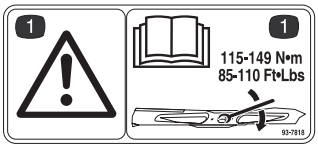

93–7818

1. Advarsel – se i brukerhåndboken for ytterligere informasjon om hvordan du strammer knivbolten.

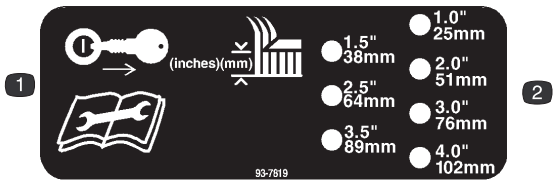

93–7819

1. Ta nøkkelen ut av tenningen før du endrer klippehøydeinnstillingen.
2. Klippehøyde

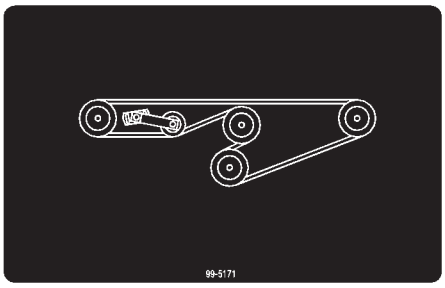

99–5171

Spesifikasjoner

Generelle spesifikasjoner

Klippebredde	1,314 m
Klippehøyde	Kan justeres mellom 25 og 102 mm i trinn på 13 mm
Klippehastighet	4,732 m/min ved 3250 o/min
Gressklipperkniver	Tre varmebehandlede stålkniver, hver 4,8 mm tykke og 457 mm lange
Luftfylte hjul	203 mm diameter valselagre som kan smøres (fylt til 138–207 kPa [20–30 psi])
Drivsystem	Kraftuttaktdrevet girkasse sender ut kraft gjennom en ”AA”-remdel til alle knivspindler.

Obs: Spesifikasjoner og konstruksjon kan endres uten varsel.

Tilleggsutstyr

Bakvektsett	Delenr. 24–5780
Knivving for klipping av høyt gress	Delenr. 44–5480
Knivving for klipping av ekstra høyt gress	Delenr. 56–2390
Atomic-kniv	Delenr. 104–1301
Gressoppsamlingssystem	
Blåsemaskin	Modellnr. 30502
Fenolstyrehjul	Delenr. 27–1050
Bruk med skrunøkkel **eller**	Delenr. 69–8980
styregaffel og	Delenr. 40–0370
3/4 tommers bolter	Delenr. 328–9

Montering

Løse deler

Obs: Bruk dette diagrammet som en sjekkliste for å kontrollere at du har mottatt alle deler. Uten disse delene, kan du ikke fullføre monteringen.

Beskrivelse	Ant.	Bruk
Høyre løftearm	1	Fest til trekkenhetens svingbraketter
Venstre løftearm	1	
Avstandsstykke	4	
Svingboltenhet	2	
Splint, 5/32 tomme x 1–3/4 tomme	2	
Bakre understell	2	Fest til løftearmer
Avstandsstykke	2	
Hodeskrue, 3/8 x 2 tommer	6	
Flensmutter, 3/8 tomme	6	
Hodeskrue, 1/2 x 1–1/2 tomme	6	Fest til løftearmer
Monteringsbrakett	1	Montere vektoverføringssettet (Merk hva som kreves på GM 3280–D eller GM 3320)
Låsestiftenhet	2	
Selvgjengende skrue	2	
Fjærdeksel	2	
Splittpinne	1	
Hårnålssplint	1	
Fjærende – topp	1	
Kraftig strekkfjær	1	
Nedre fjærende	1	
Kneledd	1	
Hodeskrue, 3/8 x 1 tommer	2	
Skulderbolt	2	
Flat skive	2	
Låsemutter, 3/8 tomme	2	
Merke	1	Påfør for CE.
Polstret mellomlegg	3	Sett gummiputene plant på klippeenheten
Delekatalog	1	
Brukerhåndbok	1	Les denne før du tar maskinen i bruk.

Fare

Hvis motoren startes og kraftoverføringsakselen begynner å rotere, kan dette føre til alvorlige skader.

Ikke start motoren og koble inn kraftoverføringsspaken når kraftoverføringsakselen ikke er koblet til girkassen på klippeenheten.

Obs: Angi hva som er høyre og venstre side på maskinen ved å stå i normal arbeidsstilling.

Montere løftearmene

1. På den ene siden av trekkenheten, løsne (ikke fjern) hjulmutrene som fester hjul- og dekkenheten til de fremre hjulboltene.
2. Jekk opp maskinen til forhjulet er over gulvet. Støtt maskinen med jekkstøtter eller klosser, slik at den ikke kan falle ned ved et uhell.
3. Fjern hjulmutrene, og skyv hjul- og dekkenheten av boltene.
4. Fest en løftearm til svingbraketten med to avstandsstykker, en svingbolt og en splint (5/32 x 1–3/4 tomme). Fest løftearmen med kurven vendt utover (fig. 1).

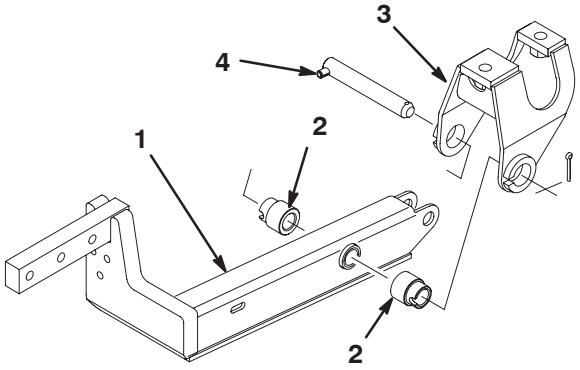

Figur 1

1. Løftearm
2. Avstandsstykke (to)
3. Svingbrakett
4. Svingbolt

5. Fest den bakre delen av løftearmen til løftesylinderen med en svingbolt og to splinter (følger med trekkenheten) (fig. 2).

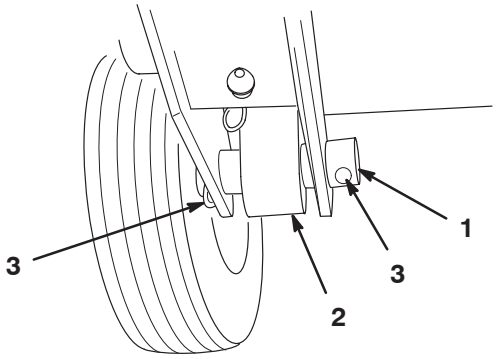

Figur 2

1. Sylinderbolt
2. Sylinderende
3. Splint

6. Fjern splintene fra splittpinnene som holder bremseavstiverne og stengene sammen, og fjern splintene. Hold splintene på plass og sett den korte enden av fjæren i hullet i splinten for å holde delene sammen. Koble den andre enden av fjærene i de gjengede hullene i løftearmene (fig. 3).

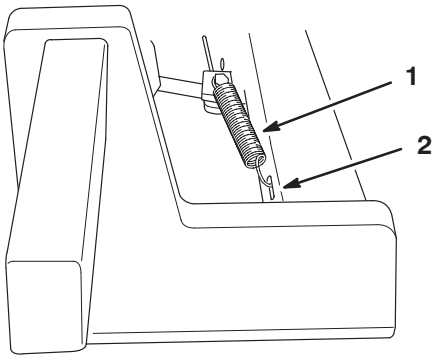

Figur 3

1. Bremsereturfjær
2. Hull med spor i

7. Gjenta prosedyren på motsatt side av kjøretøyet.

Montere bærerammen

Obs: Smør inn styrehjulgaffelen med smørefett nr. 2 etter montering og etter at maskinen har blitt brukt for første gang.

1. Bærerammen transporteres opp-ned. Snu rammen før montering.
2. Fjern ringstiften og de to trykkskivene som leveres på hver av styrehjulene. La to trykkskiver være igjen på hver aksel, før akselen inn i rammens monteringsrør, og monter trykkskivene og ringstiften (fig. 4).

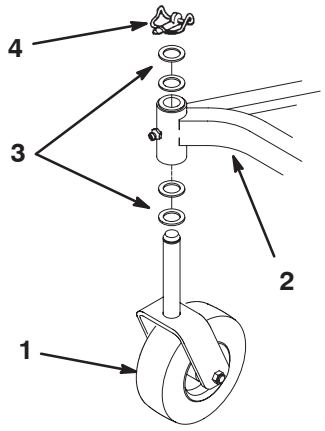

Figur 4

1. Styrehjulsenhet
2. Bæreramme
3. Trykkskiver
4. Ringstift

3. Fest et bakre understell til hver løftearm med tre hodeskruer (3/8 x 2 tomme), avstandsstykker, og flensmuttere som vist på figur 5.

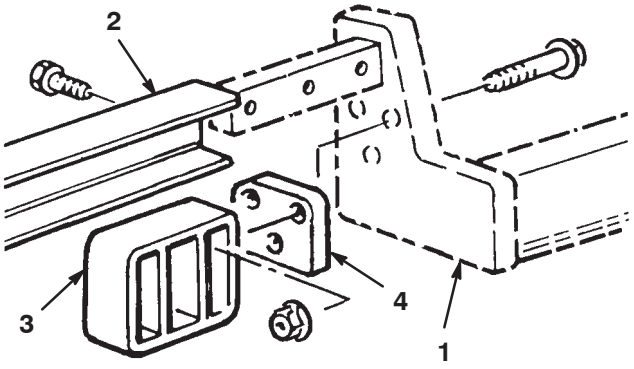

Figur 5

1. Løftearm
2. Bæreramme
3. Bakre understell
4. Avstandsstykke

Obs: Hvis det ikke er monteringshull for bakre understell i løftearmene, bruk målene vist i figur 6 for å finne, markere og drille de tre hullene (10 mm diameter) som kreves på hver løftearm.

4. Skyv bærerammen på løftearmene slik at monteringshullene står rett i forhold til hverandre. Fest begge sidene av bærerammen til løftearmene med tre hodeskruer (1/2 x 1–1/2 tomme). Stram til hodeskruene med et moment på 95–108 Nm (fig. 6).

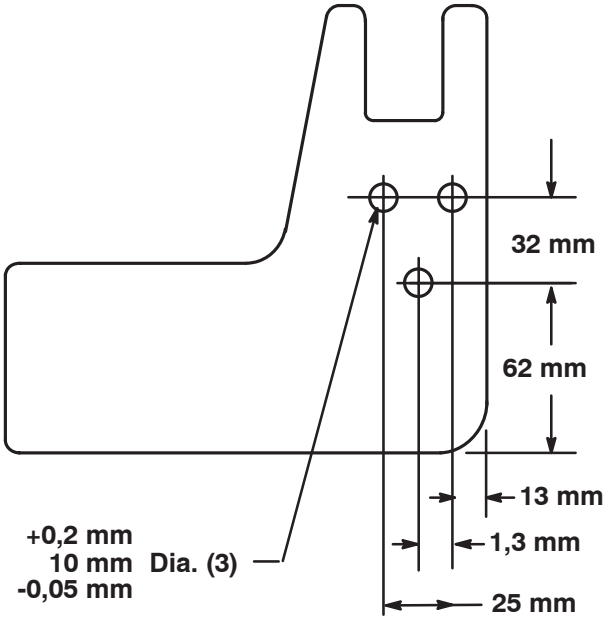

Figur 6

Montere klippeenheten

1. Pass på at kraftuttaket på trekkenheten går klar av klippeenhetens ramme, aktiver parkeringsbremsen, sett trekkpedalen i nøytral, kraftuttaksspaken i av-stilling, start motoren og hev rammen.
2. Stopp motoren og skyv klippeenheten under rammen.
3. Fjern de to hodeskruene og låseskivene som fester festebraketten til kraftuttakets verneplate til girkassen (fig. 7). Ta vare på alle fester for fremtidig montering.

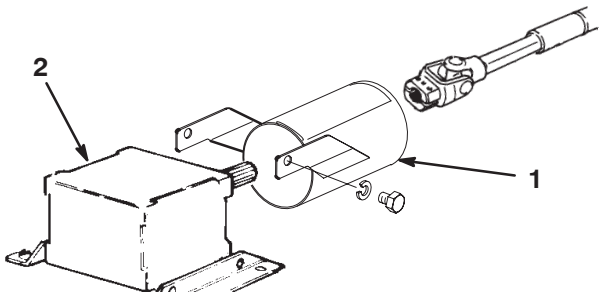

Figur 7

1. Kraftuttakets verneplate
2. Girkasse

4. Skyv kraftuttakets akselverneplate på kraftuttakets aksel, still inn verneplaten som vist på figur 7.

5. Skyv innstikksenden inn i hullet på kraftuttaksakselen. Innrett girkassens inngående aksel med kraftuttaksakselen og skyv dem sammen. Fest dem med valsetappen og fest beltene og låsemutterne.

6. Monter verneplaten for kraftuttaksakselen på girkassen med de to hodeskruene og låseskivene du tok av tidligere.

7. Senk bærerammen og monter fire splittpinner i braketthull og rammebraketter for ønsket klippehøyde. Fest alle fire pinnene med hårnålssplintene (fig. 8).

Obs: På GM 3280–D og 3320, må motorene startes for å senke bærerammene.

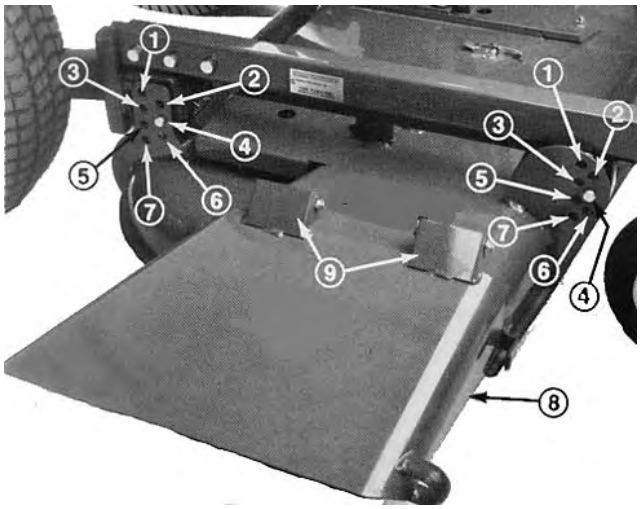

Figur 8

1. 25 mm
2. 38 mm
3. 51 mm
4. 64 mm
5. 76 mm
6. 89 mm
7. 102 mm
8. Gressavleder
9. Fjærhengsler

Montere vektoverføringssettet

Obs: Vektoverføringssettet er kun påkrevd på trekkenheter i GM 200-serien. Du må ikke montere vektoverføringssettet på GM 3280–D eller GM 3320, men still trekkenhets motvektstrykk til 690 kPa (100 psi). Se trekkenhetens brukerhåndbok for justeringsprosedyren.

1. Hev klippeenheten helt opp, sett på parkeringsbremsen, vri nøkkelen til av-posisjon og ta den ut av tenningen.

2. Flytt løftespaksperre til låst stilling.

Obs: Løftespaklåsen er plassert på fremre, høyre hjørne av seterammen.

3. Plasser klosser under klippeenheten for å unngå at den velter under montering.

Obs: Monteringsbrakettene for vektoverføringssettet må installeres på forskjellige steder avhengig av klippeenheten. Se figur 9 for monteringsplassering.

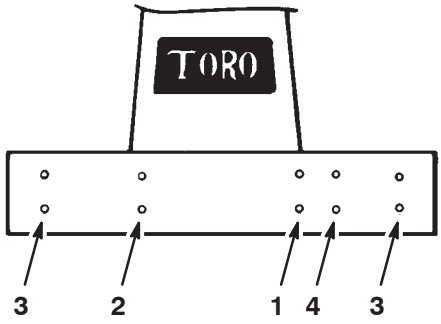

Figur 9

1. 52″ klippeenhet med sideutslipp
2. 52″ klippeenhet m/oppsamler
3. 62″ og 72″ klippeenheter
4. 52″ klippeenhet med bakutslipp

4. For å montere monteringsbrakettene, sett inn to flenshodeskruer (3/8 x 1 tomme) gjennom de gjengede braketthullene. Tre skruene inn i de låste rammemutterne og stram dem til et moment på 61–68 Nm (fig. 10).

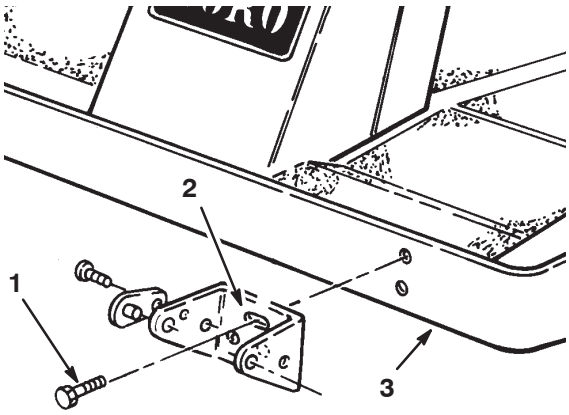

Figur 10

1. Flensehodeskrue
2. Hull med spor i
3. Ramme

5. Tre toppen av strekkspiralfjæren inn i de øvre fjærendehullene og bunnen av strekkspiralfjæren inn i de nedre fjærendehullene (fig. 11).

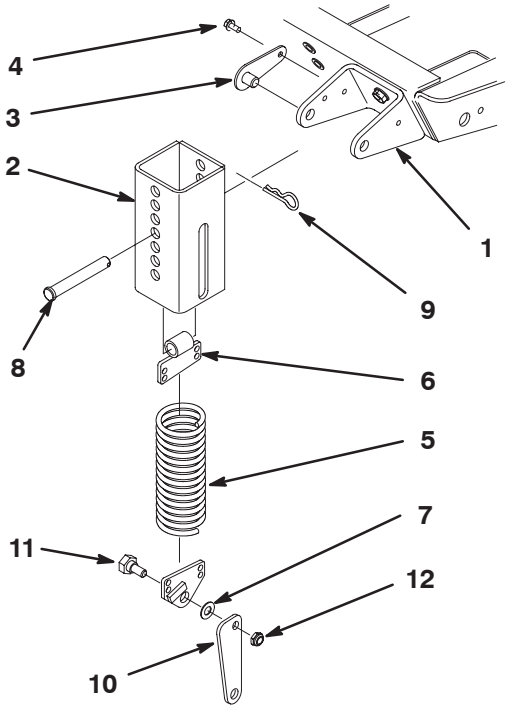

Figur 11

1. Monteringsbrakett
2. Fjærdeksel
3. Låsestiftenhet
4. Selvgjengende skrue
5. Strekkfjær
6. Øvre fjærende
7. Nedre fjærende
8. Splittpinne
9. Hårnålssplint
10. Kneledd
11. Skulderbolt
12. Låsemutter (to)

6. Monter kneleddet til den nedre fjærenden med den brede delen av kneleddet pekende fremover og fjærenden pekende fremover. Sikre kneleddet til utsiden av fjærenden (fig. 13) med en skulderbolt og låsemutter (fig. 11 og 12).

Viktig Kneleddet må settes sammen slik at det peker i riktig retning, ellers vil fjæren ikke bevege seg slik den skal når klippeenheten heves.

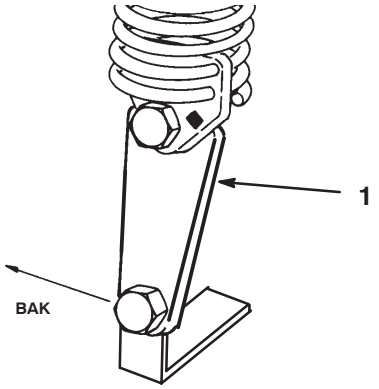

Figur 12

1. Bred del av kneleddet

7. Fest nedre del av kneleddet til klippeenhetsbraketten med en skulderbolt og låsemutter.

8. Juster hullene med spor i fjærdekselet (sporet ved bunnen) med monteringsbraketthullene. Sett låsestiftenhetene inn i braketthullene og sikre hver til braketten med selvgjengende skruer (fig. 11). Stram til skruene med et moment på 27 Nm.

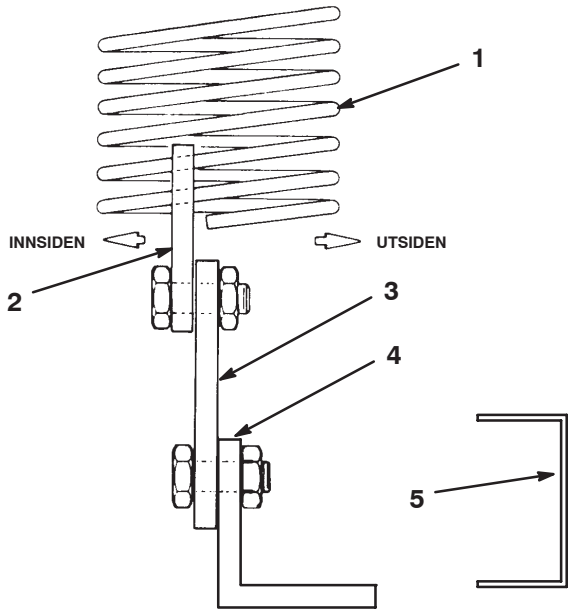

Figur 13

1. Vektoverføringsfjær
2. Fjærendeplate
3. Kneleddbrakett
4. Klippeenhetsbrakett
5. Rammen til klippeenheten

9. Sett fjæren og toppfjærenden inn i fjærdekselet fra undersiden. Velg et hull som samsvarer med klippeenhetens innstilte klippehøyde; dvs. det øverste hullet på dekselet samsvarer med den høyeste høydeinnstillingen, det nedre hullet på dekselet samsvarer med det laveste osv. Innrett det øvre toppfjærendehullet med de valgte fjærdekselhullene og sett inn splittpinnen for å feste fjæren inni dekselet (fig. 11). Sikre splittpinnen en hårnålssplint.

10. Fjern klossene under klippeenheten. Gjør endelige motvektsjusteringer under faktiske klippeforhold; se Justere fjærspenningen, side 14.

11. Kontroller at de fremre klippehøydestengene hviler på rammeputene som de skal (fig. 14). Hvis stengene ikke hviler som de skal, sett én eller flere mellomlegg under puten for å heve den til riktig posisjon.

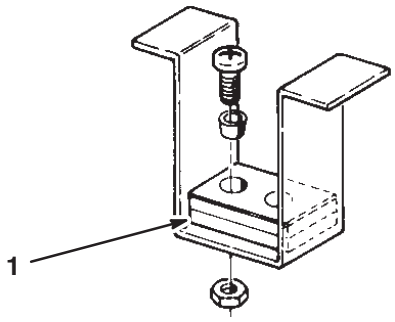

Figur 14

1. Rammeputer

Montere bakvekt

Tohjulsdrift Groundsmaster 200-serie-, 3280–D- og 3320-trekkenheter er i overensstemmelse med standarden ANSI B71.4–2004 når de er utstyrt med bakvekter. Se diagram i trekkenhetens brukerhåndbok for å avgjøre kombinasjon av vekter som trengs. Bestill delene fra en autorisert Toro-forhandler.

Firehjulsdrift Groundsmaster 200-serie- og 3280–D-trekkenheter trenger ikke bakvekter for å være i overensstemmelse med standarden ANSI B71.4–2004.

Før bruk

Justere klippehøyden

Klippehøyden kan justeres fra 25 til 102 mm i trinn på 13 mm ved å flytte fire splittpinner i forskjellige hullplasseringer (fig. 15).

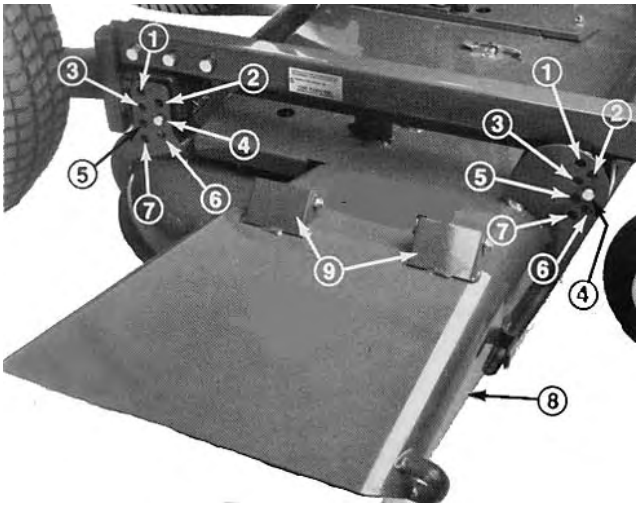

Figur 15

1. 25 mm
2. 38 mm
3. 51 mm
4. 64 mm
5. 76 mm
6. 89 mm
7. 102 mm
8. Gressavleder
9. Fjærhengsler

Obs: Alle fire pinnene bør være på identiske hullplasseringer for å unngå eventuelle drifts- og klippevansker.

Justere valsene

Obs: Hvis klippeenheten skal brukes for 25 eller 38 mm klippehøydeinnstilling, må klippehøydevalsene omplasseres på de øverste braketthullene.

1. Fjern splintene som fester valseakslene til undersiden av klippeenheten.
2. Skyv akslene ut av de nedre braketthullene, innrett valsene med de øverste hullene og monter akslene.
3. Monter splintene for å feste enhetene.

Kontrollere oljenivået i girkassen

Girkassen er utviklet for å gå på SAE 80–90 girolje. Selv om girkassen sendes fra fabrikken med olje, må du kontrollere oljenivået før du bruker klippeenheten.

1. Sett maskinen og klippeenheten på en jevn flate.
2. Trekk ut peilestaven/påfyllingspluggen fra toppen av girkassen (fig. 16), og kontroller at oljen er mellom merkene på peilestaven. Hvis nivået er lavt, må du fylle på olje til nivået er mellom merkene.

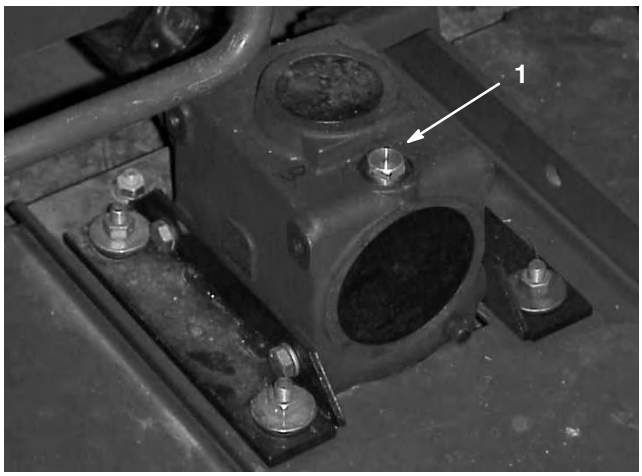

Figur 16

1. Peilestav/påfyllingsplugg

Bruk

Obs: Angi hva som er høyre og venstre side på maskinen ved å stå i normal arbeidsstilling.

Justere vektoverføringen

For å gi best mulig ytelse hopper/spretter klippenheten minst mulig på ujevnt underlag, og den kjører ikke tungt på flat mark. Hvis det oppstår skalpering eller klippingen er ujevn fra side til side, kan det være for mye vekt på klippeenheten, slik at vekten må overføres til trekkenheten.

Hvis mye vekt overføres til trekkenheten, vil klippeenheten derimot hoppe/sprette for mye og klippingen bli ujevn. Hvis klippenheten ikke yter som den skal, juster vektoverføring på følgende måte:

Kun Groundsmaster 200-serien

- Stopp maskinen på en jevn flate, sett på parkeringsbremsen, hev klippeenheten helt opp, skru av tenningen og ta ut nøkkelen.
- Fjern hårnålssplinten fra splittpinnen som fester fjærenden til fjærdekselet, og fjern splittpinnen. Rett in toppfjærendehullet med det nye hullet valgt i fjærdekselet, sett inn splittpinnen og fest den med hårnålssplinten.
- Gjenoppta driften. Gjenta fremgangsmåten hvis det trengs ytterligere justeringer.

Kun Groundsmaster 3280–D og 3320

- Se brukerhåndboken for trekkenheten for prosedyren for justering av motvektstrykk for best ytelse.

Bruke gressavlederen

Fare

Hvis ikke gressavlederen sitter på plass, vil du selv og andre risikere å komme i kontakt med kniven eller gjenstander som blir slengt opp i luften. Kontakt med gressklipperkniver som roterer og gjenstander som blir slengt opp i luften, kan føre til at noen blir alvorlig skadet eller drept.

- **Fjern aldri gressavlederen fra gressklipperen fordi gressavlederen leder avfallet ned mot bakken. Hvis gressavlederen blir skadet, må den skiftes ut omgående.**
- **Hold hender og føtter borte fra undersiden av gressklipperen.**
- **Aldri bruk gressklipperen med avlederen fjernet fra klippeenheten eller fastbundet/blokkert i hevet stilling.**

Obs: Avlederen er fjærbelastet til dens nedovervendte driftsstilling (fig. 15), men føreren kan midlertidig svinge den ut av veien for å gjøre det enklere å flytte opp på en tilhenger eller ved andre tilfeller etter behov.

Vedlikehold

Obs: Angi hva som er høyre og venstre side på maskinen ved å stå i normal arbeidsstilling.

Anbefalt vedlikeholdsplan

Vedlikeholdsintervall	Vedlikeholdsprosedyre
Etter de 2 første timene	• Trekk til styrehjulsmutrene.
Etter de 10 første timene	• Trekk til styrehjulsmutrene. • Trekk til knivboltene.
Daglig	• Kontroller knivene. • Smør styrehjulsarmhylsene. • Smør styrehjulslagrene.
Hver 50. driftstime	• Trekk til styrehjulsmutrene. • Trekk til knivboltene. • Smør smøreniplene. • Rengjør under remdekslene til klippeenheten. • Kontroller justeringen av klippeenhetens drivrem. • Kontroller oljenivået i girkassen.
Hver 400. driftstime	• Skift oljen i girkassen.

Forsiktig

På Groundsmaster 200-serien er motvektsfjæren strammet når klippeenheten er i senket stilling.

Hev alltid klippeenheten før justering eller fjerning av fjæren.

Smøre lagrene og hylsene

Klippeenheten må smøres regelmessig. Hvis maskinen brukes under normale forhold, skal styrehjulslagrene og -hylsene smøres med nr. 2 litiumbasert eller molybdenbasert smørefett til vanlig bruk etter hver 8. driftstime eller daglig, avhengig av hva som inntreffer først. Alle andre lagre, hylser og girkassen må smøres etter hver 50. driftstime.

1. Smør følgende områder:

- styrespindelhylser (fig. 17)
- styrehjulslagrene (fig. 17)
- høyre og venstre løftearms svingbolter (fig. 18)
- knivspindellagre (fig. 19)

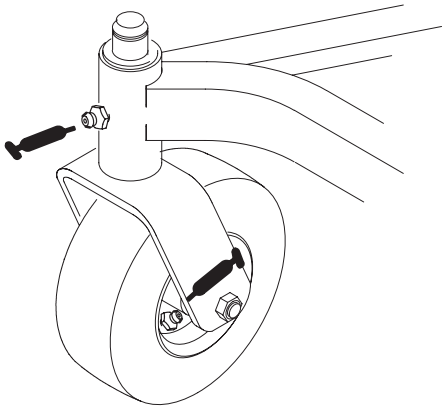

Figur 17



Figur 18

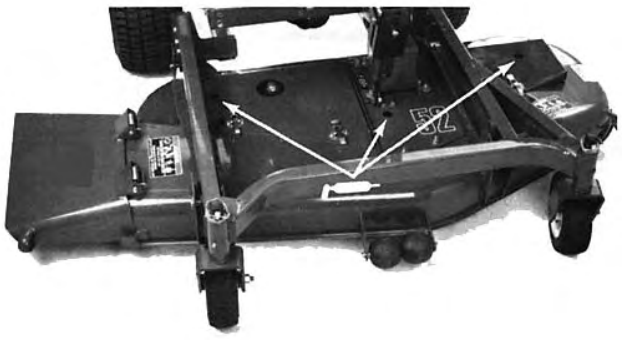

Figur 19

2. Plasser maskinen og klippeenheten på en jevn flate, og senk klippeenheten. Trekk ut peilestaven/påfyllingspluggen fra toppen av girkassen (fig. 20), og kontroller at oljen er mellom merkene på peilestaven. Hvis oljenivået er lavt, tilsett SEA 80–90-girolje inntil nivået er mellom merkene.

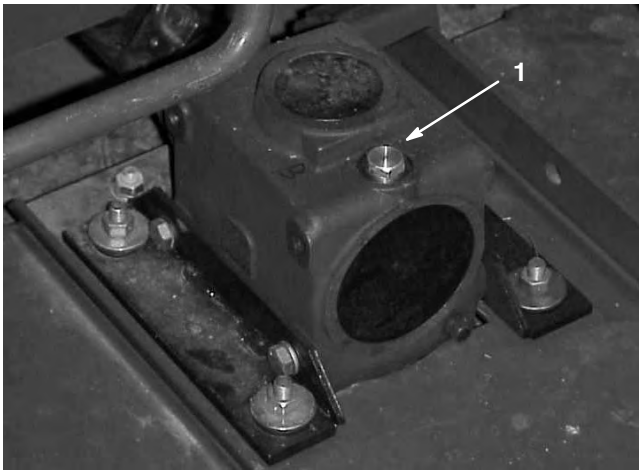

Figur 20

1. Påfyllings-/kontrollplugg

Ta klippeenheten av trekkenheten

1. Plasser maskinen på en jevn overflate, hev klippeenheten, sett på parkeringsbremsen, sett trekkpedalen i nøytral stilling, sett spaken for kraftuttaket i av-stilling, stopp motoren og ta ut tenningsnøkkelen.

Forsiktig

På Groundsmaster 200-serien er motvektsfjæren strammet når klippeenheten er i senket stilling.

Hev alltid klippeenheten før justering eller fjerning av fjæren.

2. Kun for Groundsmaster 200-serien: Koble av motvekten fra trekkenheten, fjerne låsestiftene fra brakettene, fjern fjærspenningsenhetene fra brakettene, og legg dem ned på klippeenheten. Fest låsestiftene løst til brakettene slik at du ikke mister dem (fig. 21).

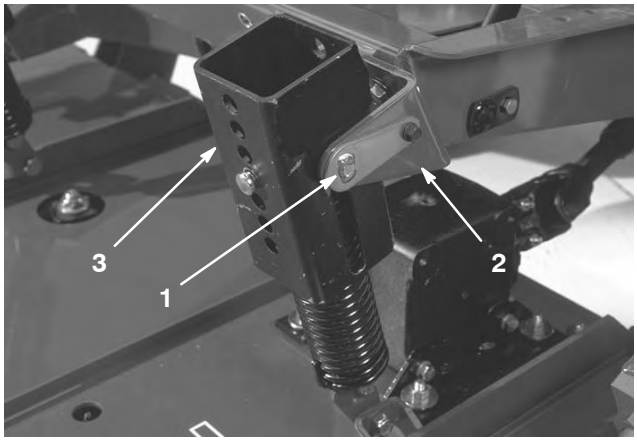

Figur 21

1. Låsestift
2. Brakett
3. Fjærspenningsenhet

3. Senk klippeenheten og fjern de fire stiftene fra klippehøydebraketten.
4. Start motoren og hev klippeenhetens rammen.
5. Stopp motoren og skyv klippeenheten bort fra trekkenheten og bærerammen, ta innstikksenden ut av hullet på kraftuttaksakselen (fig. 22).

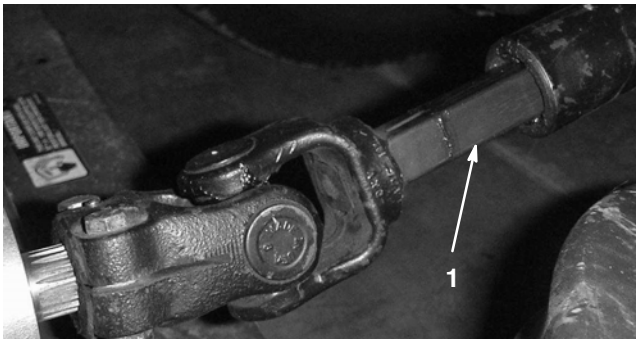

Figur 22

1. Kraftuttakets aksel

Fare

Hvis motoren startes og kraftuttaksakselen begynner å rotere, kan dette føre til alvorlige skader.

Ikke start motoren og koble inn kraftuttaksspaken når kraftuttaksakselen ikke er koblet til girkassen på klippeenheten.

6. Klippeenhetens bæreramme må fjernes, hvis trekkenheten skal brukes med annet ekstrautstyr.

Overhale hylsene i styrearmene

Styrearmene har hylser trykket inn i toppen og bunnen av røret som, etter mange driftstimer, vil bli slitt. For å kontrollere hylsene, flytt styregaffelen frem og tilbake og fra side til side. Hvis styreakselen er løs inne i hylsene, er hylsene slitt og må erstattes.

1. Hev klippeenheten slik at hjulene ikke berører gulvet, og sett noen støtter under klippeenheten slik at den ikke kan velte ved et uhell.
2. Fjern ringstiften og trykkskivene fra toppen av styrehjulsspindelen.
3. Trekk styrespindelen ut av monteringstuben. La trykkskivene nederst på spindelen være igjen.

4. Sett en kjørner inn øverst eller nederst i monteringsrøret, og skyv hylsen ut av røret (fig. 23). Driv også den andre hylsen ut av tuben. Rengjør innsiden av monteringsrøret for å fjerne smuss.

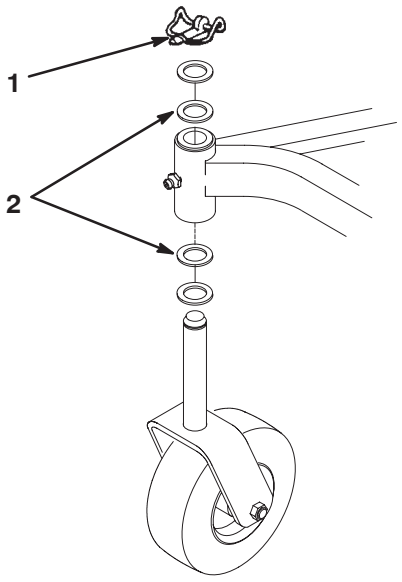

Figur 23

1. Ringstift
2. Trykkskiver

5. Smør smørefett på inn- og utsiden av nye hylser. Bruk hammer og en flat plate til å drive hylsene inn i monteringstuben.

6. Inspiser styreakselen for slitasje, og skift den ut hvis den er ødelagt.

7. Skyv styreakselen gjennom hylsene og monteringsrøret. Skyv avstandsstykker på akselen og fest det med ringstiften.

Viktig Når hylsene er montert, kan den indre diameteren kollapse noe. Dette kan gjøre at styreakselen ikke kan monteres. Hvis styrehjulsspindelen ikke kan skyves gjennom de nye hylsene og monteringsrøret, utvid hylsene til en indre diameter på 29 mm.

Overhale styrehjul og -lager

Styrehjulet roterer på en høykvalitets valselager og støttes av en skruhylse. Selv etter flere timer bruk, gitt at lageret ble godt smurt, vil lagerslitasjen være minimal. Men hvis du ikke holder lageret smurt, vil lageret hurtig slites. Et vinglete styrehjul er vanligvis et tegn på et slitt lager.

1. Fjern låsemutteren av hodeskruen som fester styrehjulsenheten mellom styrehjulsgaffelen (fig. 24). Ta tak i styrehjulet, og skyv hodeskruen ut av gaffelen.

Obs: Husk å ta de to trykkskivene.

2. Vend hjulet til siden og la skruhylsen (fig. 24) falle ut.

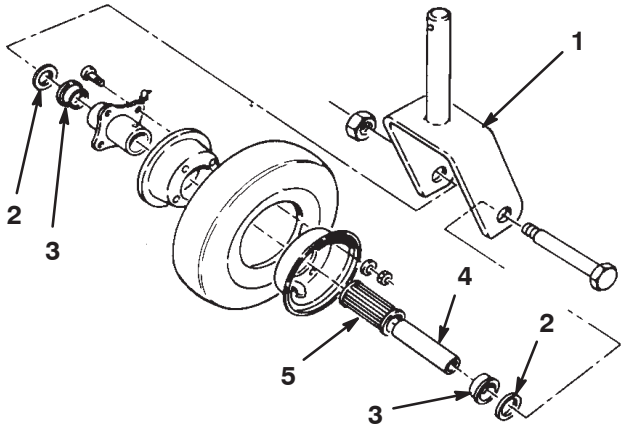

Figur 24

1. Styregaffel
2. Trykkskive
3. Lagerholder
4. Skruhylse
5. Valselager

3. Ta en lagerholder ut av hjulnavet, og la lageret falle ut. Fjern lagerholderen fra den andre siden av hjulnavet (fig. 24).

4. Sjekk lageret, skruhylsen og hjulet for slitasje. Skift ut slitte eller skadde deler.

5. For å montere delene, skyv skruhylsen gjennom hjulnavet.

6. Monter styrehjulsenheten og skivene mellom gaffelen, og sett inn hodeskruen og låsemutteren. Stram hodeskruen og låsemutteren til skruhylsen og skivene når det laveste punktet på innsiden av styregaffelen.

7. Påfør smørefett gjennom smørenippelen på hjulet helt til lageret er gjennomsmurt.

Kontrollere om en kniv er bøyd

1. Plasser maskinen på en jevn overflate, hev klippeenheten, sett på parkeringsbremsen, sett trekkpedalen i nøytral stilling, sett spaken for kraftuttaket i av-stilling, stopp motoren, ta ut tenningsnøkkelen og koble fra tennpluggledningene. Blokker klippeenheten slik at den ikke kan falle ved et uhell.
2. Roter kniven til endene vender fremover og bakover. Mål avstanden fra innsiden av klippeenheten til kniveggen på forkanten av kniven (fig. 25), og husk denne avstanden.



Figur 25

3. Roter den motsatte enden av kniven fremover. Mål mellom klippeenheten og til kniveggen i samme posisjon som i trinn 2. Forskjellen mellom avstanden i trinn 2 og 3 må ikke være mer enn 3 mm. Hvis denne avstanden overskrider 3 mm, er kniven bøyd og må byttes ut. Se Demontere kniven på side 19.

Demontere kniven

Kniven må skiftes hvis den treffer en hard gjenstand, hvis den ikke er balansert, hvis den er slitt eller hvis den er bøyd. Du må alltid bruke ekte Toro-kniver for å sørge for sikkerhet og optimal ytelse ved bruk. Bruk aldri reservekniver som er laget av andre produsenter, da disse kan være farlige.

Fare

En slitt eller skadet kniv kan brekke, og en del av kniven kan slynges ut mot føreren eller andre og føre til alvorlige personskader eller en dødsulykke.

- **Undersøk kniven regelmessig for slitasje eller skade.**
- **Ikke prøv å rette ut en kniv som er bøyd.**
- **Du må aldri sveise sammen en brukket eller sprukket kniv.**
- **Bytt ut en slitt eller skadet kniv med en ny Toro-kniv for at sikkerhetsgodkjenningen av produktet vedvarer.**

1. Plasser maskinen på en jevn overflate, hev klippeenheten, sett på parkeringsbremsen, sett trekkpedalen i nøytral stilling, sett spaken for kraftuttaket i av-stilling, stopp motoren, ta ut tenningsnøkkelen og koble fra tennpluggledningene. Blokker klippeenheten slik at den ikke kan falle ved et uhell.
2. Hold enden av kniven med en fille eller en tykk hanske. Ta knivbolten, antiskalperingsvernet og kniven av spindelakselen (fig. 26).

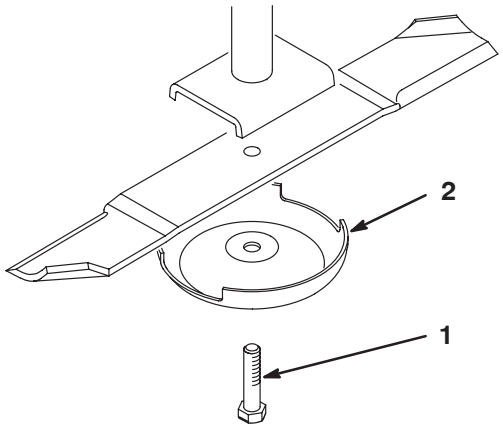

Figur 26

1. Knivbolt
2. Antiskalperingsvern

3. Monter kniven med knivvingen vendt mot klippeenheten, og monter antiskalperingskoppen og knivbolten. Trekk til knivbolten med et moment på 115–149 Nm.

Undersøke og skjerpe kniven

Det er to ting du må ta hensyn til når du kontrollerer og overhaler kniven: knivvingen og kniveggen. Både kniveggene og knivvingen (delen som vender oppover på motsatt side av kniveggen) bidrar til høy klippekvalitet. Vingen er viktig fordi den løfter gresset opp slik at klippingen blir rett. Vingen vil imidlertid slites ned som følge av normal bruk. Etter hvert som vingen slites ned, reduseres klippekvaliteten litt selv om kniveggene er skarpe. Kniveggen må være skarp slik at gresset blir klippet, og ikke revet av. Kniveggen er sløv når tuppen av gresstråene ser brune og avrevne ut. Slip kniveggene for å avhjelpe denne situasjonen.

1. Plasser maskinen på en jevn overflate, hev klippeenheten, sett på parkeringsbremsen, sett trekkpedalen i nøytral stilling, sett spaken for kraftuttaket i av-stilling, stopp motoren, ta ut tenningsnøkkelen og koble fra tennpluggledningene. Blokker klippeenheten slik at den ikke kan falle ved et uhell.
2. Undersøk klippeendene på kniven nøye, spesielt stedet der den flate og bøyde delen av kniven møtes (fig. 27–A). Siden sand og slipemiddel kan slite på metallet mellom den flate og bøyde delen av kniven, kontrollerer du kniven før du bruker maskinen. Hvis kniven er slitt (fig. 27–B), skift kniven. Se Demontere kniven på side 19.

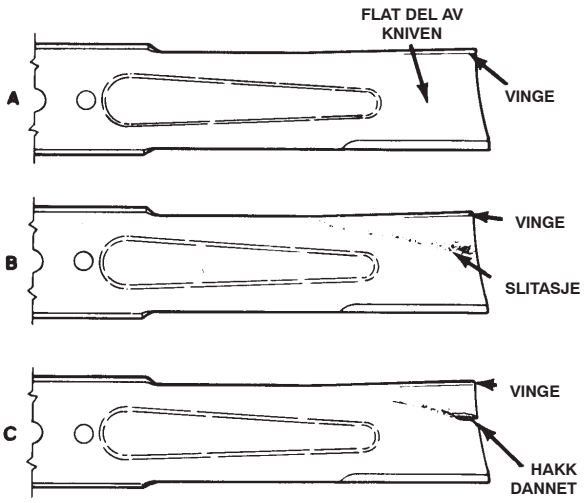

Figur 27

Advarsel

Hvis du bruker kniven til den slites ned, danner det seg et hakk mellom vingen og den flate delen av kniven (fig. 27–C). Til slutt kan en del av kniven knekke av og bli kastet ut fra maskinen og trolig resultere i alvorlig personskade.

- **Undersøk kniven regelmessig for slitasje eller skade.**
- **Bytt ut en slitt eller skadet kniv med en ny Toro-kniv for at sikkerhetsgodkjenningen av produktet vedvarer.**

3. Undersøk kniveggene på alle knivene. Slip kniveggene hvis de er sløve eller har hakk. Slip bare den øvre delen av kniveggen, og opprettholder den originale klippevinkelen for å sørge for at kniven blir skarp (fig. 28). Kniven opprettholder balansen hvis like mye metall fjernes fra begge kniveggene.

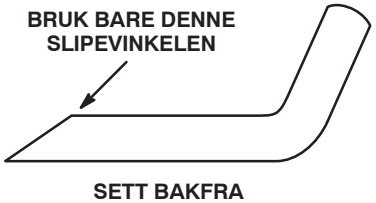

Figur 28

Obs: Fjern knivene og slip dem på et slipeapparat; se Demontere kniven, side 19, trinn 1 og 2. Når du har skjerpet kniveggene, monter kniven med antiskalperingsvernet og knivbolten. Knivvingene må være på oversiden av kniven. Trekk til knivbolten med et moment på 115–149 Nm.

Sjekke og justere feiljustering av knivene

Hvis en kniv kutter lavere enn de andre, juster dem på følgende måte:

1. Senk klippeenheten ned på en jevn overflate, sett på parkeringsbremsen, sett trekkpedalen i nøytral stilling, sett spaken for kraftuttaket i av-stilling, stopp motoren, ta ut tenningsnøkkelen og koble fra tennpluggledningene. Pass på at alle dekkene har likt trykk.
2. Hev klippehøyden til posisjonen for 102 mm. Se Justere klippehøyden på side 13.
3. Roter knivene slik at tuppene kommer på samme linje. Tuppene på tilstøtende kniver bør være innen 3 mm av hverandre. Hvis tuppene ikke er innen 3 mm av hverandre, fortsett til trinn 10 og legg til mellomlegg mellom spindelhuset og bunnen av klippeenheten.
4. Kontroller at de fremre klippehøydestengene hviler på rammeputene som de skal. Hvis stengene ikke hviler som de skal, sett én eller flere mellomlegg under puten for å heve den til riktig posisjon.
5. Plasser alle tre kniver i ”A”-innstilling (fig. 29) og mål fra bakken til bunnenden av hver bladtupp (fig. 30).

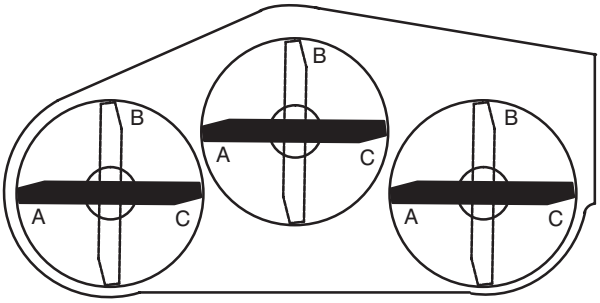

Figur 29

6. Noter målingene fra ”A”-innstillingen, roter knivene til ”B”-innstillingen (fig. 29), mål avstanden fra alle knivene til bakken og noter målene (fig. 30).

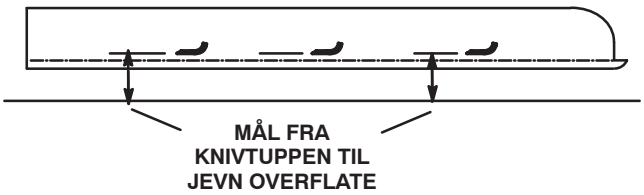

Figur 30

7. Roter knivene til ”C”-innstillingen, mål og noter avstanden (fig. 29 og 30).

8. Sammenlign målingene fra de ulike innstillingene. Alle avstandene må være like innen en margin på 6 mm for to hvilke som helst nærliggende kniver. Forskjellen mellom avstandene for alle tre kniver må ikke være over 10 mm. Hvis forskjellen overskrider spesifikasjonene, fortsett til trinn 9.

9. Ta av hodeskruene, de flate skivene og låsemutterne fra den ytre spindelen der du må sette på flere mellomlegg. Sett på et mellomlegg (delenummer 325624) mellom spindelhuset og bunnen av klippeenheten for å heve eller senke kniven. Fortsett å kontrollere knivenes innretning og tilføy mellomlegg helt til knivtuppene er innenfor ønsket avstand.

10. Jevn ut side-to-side-avstandene slik:

    A. Klippeenheter som vanligvis brukes til 25 til 51 mm klippehøyde bør ha den lave siden av klippeenheten hevet. Fjern ringstiften som fester styrehjulet på den lave enden (fig. 31) og fjern styreenheten.

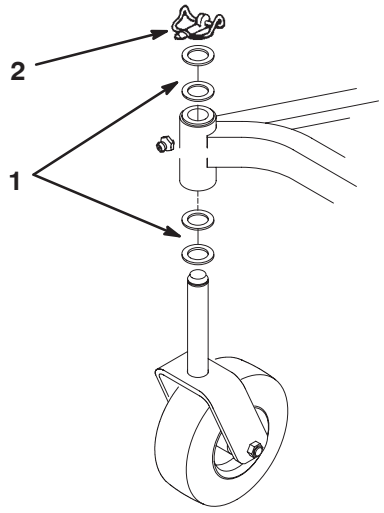

Figur 31

1. Trykkskiver (om nødvendig)
2. Ringstift

    B. Overfør én trykkskive fra toppsiden av styreakselen til den nedre siden, montre styreenheten og sammenlign knivhøyden til alle bladene. Se trinn 3 til 7. Fortsett med å legge til trykkskiver hvis høyden fremdeles ikke oppfyller kravene.

    C. Hvis klippeenheten brukes til 51 mm til 102 mm klippehøyde, senk den høye siden av klippeenheten. Fjern ringstiften fra styrehjulet på den høye enden av enheten, og fjern styreenheten (fig. 31).

    D. Overfør én trykkskive fra nedre side av styreakselen til toppsiden, montre enheten og sammenlign knivhøyden til alle knivene. Se trinn 3 til 7. Gjenta prosedyren hvis høyden fremdeles ikke oppfyller kravene.

    E. Hvis høyden er innen den spesifiserte avstanden, monter ringstiften, still inn klippehøyden til korrekt høyde og gjenoppta driften.

Skifte ut gressavlederen

1. Plasser maskinen på en jevn overflate, hev klippeenheten, sett på parkeringsbremsen, sett trekkpedalen i nøytral stilling, sett spaken for kraftuttaket i av-stilling, stopp motoren og ta ut tenningsnøkkelen. Blokker klippeenheten slik at den ikke kan falle ved et uhell.

2. Fjern de to hodeskruene, låsemutterne og fjærene som holder avlederfestene festet til svingbrakettene (fig. 32).

3. For å fjerne svingbrakettene, fjern låseskruene og mutrene (fig. 32).

4. Monter svingbrakettene til toppen av utslippsåpningen med låseskruene og mutrene. Hodet på låseskruene må være på innsiden av klippeenheten.

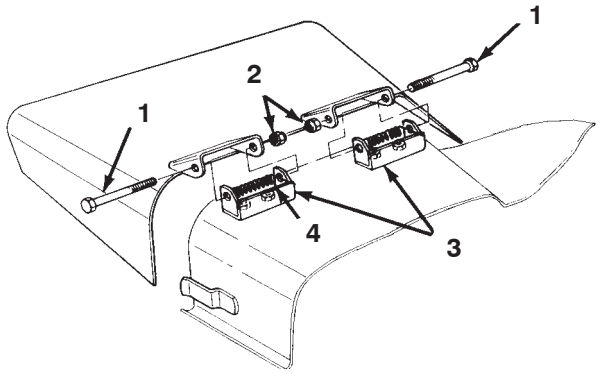

Figur 32

1. Hodeskrue
2. Låsemuttere
3. Svingbraketter
4. Fjær

5. Sett avledermonteringen på svingbrakettene og fest delene sammen med hodeskruer, låsemuttere og fjærer. Begge låsemutterne må stå mot hverandre. Stram låsemutterne til de er plan med avlederens svingbraketter.

6. Løft avlederen og slipp den for å sjekke fjærspenningen. Avlederen må holdes fast av fjærspenningen og stilt rett nedover. Rett opp etter behov.

Justere lederullen

Lederullen påfører kraft mot remmen slik at kraft kan overføres til knivremskivene. Hvis lederullen ikke er strammet mot remmen med nok kraft, vil det ikke overføres maksimalt kraft til remskivene. Første spenning på et nytt rem krever et moment på 34 til 41 Nm på den store mutteren som påfører kraft mot remmen. Etter hvert som remmen slites og blir løst, kreves et moment på 27 til 34 Nm på den store mutteren. Hvis lederullen ikke er justert til disse spesifikasjonene, må du gjøre det.

1. Plasser maskinen på en jevn overflate, senk klippeenheten, sett på parkeringsbremsen, sett trekkpedalen i nøytral stilling, sett spaken for kraftuttaket i av-stilling, stopp motoren og ta ut tenningsnøkkelen.
2. Åpne og koble fra låsehåndtakene som fester midtdekselet til toppen av klippeenheten. Fjern dekselet fra klippeenheten.
3. Løsne de to mutterne som holder lederullplaten på plass. Bruk en pipenøkkel og momentnøkkel til å stramme justeringsmutteren for lederullen til 24–41 Nm (fig. 33).

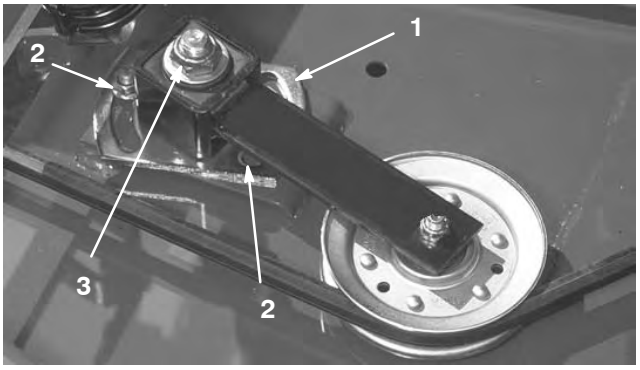

Figur 33

1. Lederullplate
2. Muttere (to)
3. Justeringsmutter for lederull

4. Hold momentnøkkelen mot remmen og stram de to mutterne slik at lederullplaten er godt festet på plass. Løsne justeringsmutteren for lederullen. Sett dekslet på igjen, og fest låsene.

Skifte drivremmen

Knivens drivrem, som holdes spent av den justerbare lederullen, er svært slitesterk. Etter mange timers bruk vil likevel remmen vise tegn til slitasje. Tegn på en slitt rem er: hvining når remmen roterer, knivene glipper når du klipper gresset, frynsete kanter, brennmerker og sprekker. Skift remmen hvis noen av disse problemene oppstår.

1. Plasser maskinen på en jevn overflate, senk klippeenheten, sett på parkeringsbremsen, sett trekkpedalen i nøytral stilling, sett spaken for kraftuttaket i av-stilling, stopp motoren og ta ut tenningsnøkkelen.
2. Åpne og koble fra låsehåndtakene som fester dekslene til toppen av klippeenheten. Fjern dekslene.
3. Løsne de to mutterne som holder lederullplaten på plass, og fjern den gamle remmen fra remskivene.
4. For å montere en ny rem, må girkassebasen fjernes. For å kunne gjøre det, må du fjerne de fire låseskruene og låsemutterne som fester girkassebasen.
5. Monter den nye remmen rundt girkasselederullen, spindelrullene, den faste lederullen og den justerbare lederullen (fig. 34).

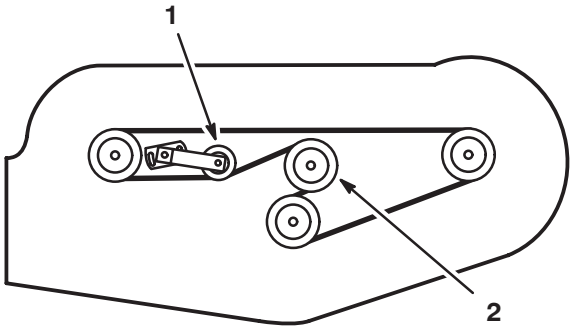

Figur 34

1. Justerbar lederull
2. Girkasselederull

6. Monter girkassebasen med låseskruene og låsemutterne.
7. Bruk en momentnøkkel til å justere spenningen på lederullen mot remmen. Se Justere lederullen, side 22.
8. Monter dekslene igjen, og fest låsehåndtakene.

Feilsøking

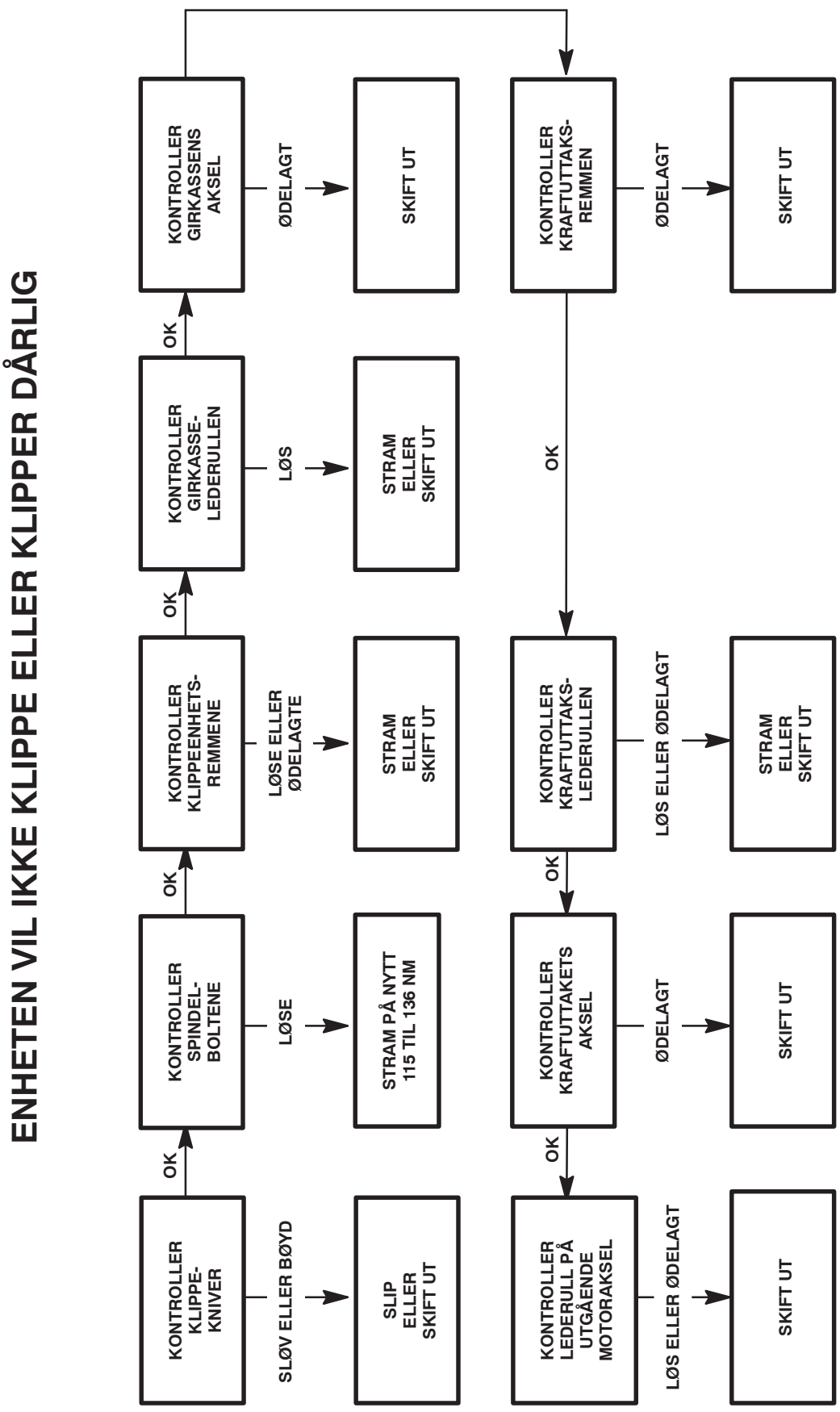
ENHETEN VIL IKKE KLIPPE ELLER KLIPPER DÅRLIG
KONTROLLER KLIPPE-KNIVER
SLØV ELLER BØYD
SLIP ELLER SKIFT UT
OK
KONTROLLER SPINDEL-BOLTENE
LØSE
STRAM PÅ NYTT 115 TIL 136 NM
OK
KONTROLLER KLIPPEENHETS-REMMENE
LØSE ELLER ØDELAGTE
STRAM ELLER SKIFT UT
OK
KONTROLLER GIRKASSE-LEDERULLEN
LØS
STRAM ELLER SKIFT UT
OK
KONTROLLER GIRKASSENS AKSEL
ØDELAGT
SKIFT UT
KONTROLLER LEDERULL PÅ UTGÅENDE MOTORAKSEL
LØS ELLER ØDELAGT
SKIFT UT
OK
KONTROLLER KRAFTUTTAKETS AKSEL
ØDELAGT
SKIFT UT
OK
KONTROLLER KRAFTUTTAKS-LEDERULLEN
LØS ELLER ØDELAGT
STRAM ELLER SKIFT UT
OK
KONTROLLER KRAFTUTTAKS-REMMEN
ØDELAGT
SKIFT UT

Toros generelle garanti for kommersielle produkter

To års begrenset garanti

Betingelser og inkluderte produkter

Toro Company og datterselskapet Toro Warranty Company, i henhold til en avtale mellom dem, garanterer i fellesskap at ditt kommersielle Toro–produkt (”produktet”) er uten feil i materialer eller håndverk i to år eller 1500 driftstimer*, avhengig av hva som inntreffer først. Der det finnes berettigede forhold, vil vi reparere produktet uten ekstra kostnad for deg, inkludert diagnose, arbeid, deler og transport. Denne garantien tar effekt på den dato som produktet leveres til kunden.

* Produkt utstyrt med timeteller

Instruksjoner for å innhente garantitjenester

Du er ansvarlig for å underrette distributøren eller den autoriserte forhandleren av kommersielle produkter om hvem du kjøpte produktet av, straks du tror at det foreligger et berettiget forhold.

Hvis du trenger hjelp med å finne en distributør eller autorisert forhandler av kommersielle produkter, eller hvis du har spørsmål ang. dine garantirettigheter eller –ansvar, kan du kontakte:

Toros serviceavdeling for kommersielle produkter
Toro Warranty Company
8111 Lyndale Avenue South
Bloomington, MN 55420-1196
952-888-8801 eller 800-982-2740
E-post: commercial.service@toro.com

Eierens ansvar

Som eier av produktet, er du ansvarlig for nødvendig vedlikehold og justeringer som beskrives i brukerhåndboken. Hvis du ikke utfører nødvendig vedlikehold og justeringer, kan dette føre til at garantien blir ugyldig.

Elementer og betingelser som ikke inkluderes

Ikke all produktsvikt eller feilfunksjon som finner sted i løpet av garantiperioden er et resultat av defekter i materialene eller håndverket. Denne uttrykkelige garantien dekker ikke følgende:

- Produktsvikt som er et resultat av at man ikke har brukt originale Toro-deler ved utskiftninger, eller fra installering og bruk av tilleggsutstyr eller tilbehør som ikke er godkjent
- Produktsvikt som er et resultat av at man ikke har utført nødvendig vedlikehold og/eller justeringer
- Produktsvikt som er et resultat av at man har brukt produktet på en grov, uaktsom eller uforsiktig måte
- Deler som anses som forbruksdeler, bortsett fra om de er defekte. Eksempler på deler som anses som forbruksdeler, eller som brukes opp, under normal drift av produktet, er, men er ikke begrenset til, blader, spoler, motstål, piper, tennplugger, styrehjul, dekk, filtre, remmer og enkelte sprøytedeler som diafragma, munnstykker og kontrollventiler osv.
- Feil som er et resultat av utenforliggende krefter. Elementer som anses å være utenforliggende krefter inkluderer, men er ikke begrenset til, vær, lagringsprosedyrer, bruk av kjølemidler som ikke er godkjent, smøremidler, tilsetningsmidler eller kjemikalier osv.
- Elementer som anses å være ”vanlig slitasje”. ”Vanlig slitasje” inkluderer, men er ikke begrenset til, skade på seter pga. slitasje eller slipevirkning, slitte, lakkerte overflater, oppskrapte merker eller vinduer osv.

Deler

Deler som skal skiftes ut som en del av nødvendig vedlikehold er garantert for perioden opp til tidspunktet for utskiftingen av delen.

Deler som skiftes ut under denne garantien blir eiendommen til Toro. Toro vil ta den siste avgjørelsen om å reparere eventuelle eksisterende deler eller montere eller erstatte den. Toro kan bruke fabrikkreparerte deler i stedet for nye deler for noen reparasjoner under denne garantien.

Generelle betingelser

Reparasjon av en autorisert Toro–distributør eller –forhandler er ditt eneste rettsmiddel under denne garantien.

Verken Toro Company eller Toro Warranty Company er ansvarlig for indirekte, tilfeldig eller betingede skader i forbindelse med bruk av Toro–produkter som dekkes av denne garantien, inkludert eventuelle kostnader eller utgifter med å erstatte utstyr eller tjenester i løpet av rimelige perioder med feilfunksjon eller ikke-bruk i påvente av fullføring av reparasjoner under denne garantien. Bortsett fra utslippsgarantien som det vises til nedenfor, hvis den gjelder, er det ingen andre uttrykkelige garantier. Alle impliserte garantier om salgbarhet og egnethet til bruk er begrenset til varigheten av denne uttrykkelig garantien.

Noen stater tillater ikke utelatelse av tilfeldige eller betingede skader eller begrensninger på hvor lenge en implisert garanti varer, så ovenfor nevnte utelatelse og begrensninger gjelder kanskje ikke for deg.

Denne garantien gir deg spesielle rettigheter i henhold til loven, og du kan kanskje også ha andre rettigheter som varierer fra stat til stat.

Merknad ang. motorgaranti: Systemet for utslippskontroll på ditt produkt dekkes kanskje også av en separat garanti som overholder kravene som ble etablert av det amerikanske Environmental Protection Agency (EPA) og/eller California Air Resources Board (CARB). Timebegrensningen som fastsettes ovenfor gjelder ikke for garantien for systemer for utslippskontroll. Se erklæringen om garantien for motorutslippskontroll som finnes i brukerhåndboken eller i motorprodusentens dokumentasjon for mer informasjon.

Land andre enn USA og Canada

Kunder som har kjøpt Toro–produkter som er eksportert fra USA eller Canada bør ta kontakt med sin Toro–distributør (forhandler) for å få garantipoliser for ditt land, provins eller stat. Hvis du av en noen grunn er misfornøyd med din forhandlers tjenester eller har vanskeligheter med å skaffe deg informasjon om garantien, ta kontakt med importøren av Toro–produktene. Hvis alt annet er resultatløst, kan du ta kontakt med Toro Warranty company.

Delenr. 374-0135 Rev. A