Form No. 3470-154 Rev D

TORO®

Count on it.

Kezelői kézikönyv

46 cm-es, 53 cm-es és 66 cm-es; 8 késes, 11 késes és 14 késes nyíróegység

Greensmaster® 1018, 1021 vagy 1026 vontatóegység

Modellsz. 04823—Sorszám 406000000 és ettől felfelé
Modellsz. 04824—Sorszám 409600000 és ettől felfelé
Modellsz. 04832—Sorszám 408000000 és ettől felfelé
Modellsz. 04833—Sorszám 410300000 és ettől felfelé
Modellsz. 04834—Sorszám 410000000 és ettől felfelé
Modellsz. 04842—Sorszám 410300000 és ettől felfelé
Modellsz. 04843—Sorszám 410300000 és ettől felfelé

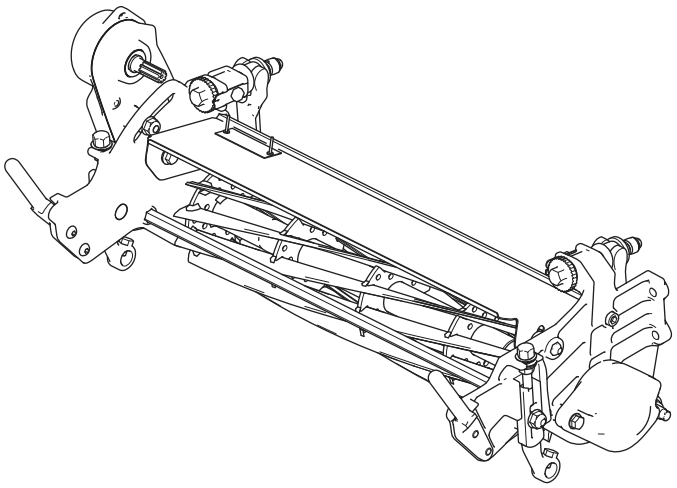

Regisztráljon a következő címen: www.Toro.com.
Az eredeti dokumentum fordítása (HU)

CE UK CA

3470-154

Jelen termék minden vonatkozó európai irányelvnek megfelel. A részletekért nézze át a kiadvány hátulján található Beépítési nyilatkozatot.

Bevezetés

Ez a nyíróegység a greenek gyepének és golfpályák kisebb pázsitjainak nyírására való. A termék nem rendeltetésszerű használata Önre és a közelben tartózkodókra nézve egyaránt veszélyes lehet.

Gondosan olvassa el ezt a tájékoztatót, hogy a termék megfelelő üzemeltetését és karbantartását elsajátítva elkerülje a sérüléseket, valamint a termék károsodását. Ön felelős a termék megfelelő és biztonságos üzemeltetéséért.

A www.Toro.com webhelyen további információk is találhatók, például munkavédelmi tanácsok, oktatóanyagok, tartozékokról szóló információk, segítség márkakereskedés kereséséhez, valamint a termékregisztráció is itt végezhető el.

Ha szervizre, eredeti Toro-alkatrészekre vagy további információkra van szüksége, forduljon hivatalos márkaszervizhez vagy a Toro-ügyfélszolgálathoz, és tartsa kéznél terméke típusszámát és gyári számát. Az Ábra 1 jelzi a típusszám és gyári szám helyét a terméken. Írja a számokat a megfelelő helyre.

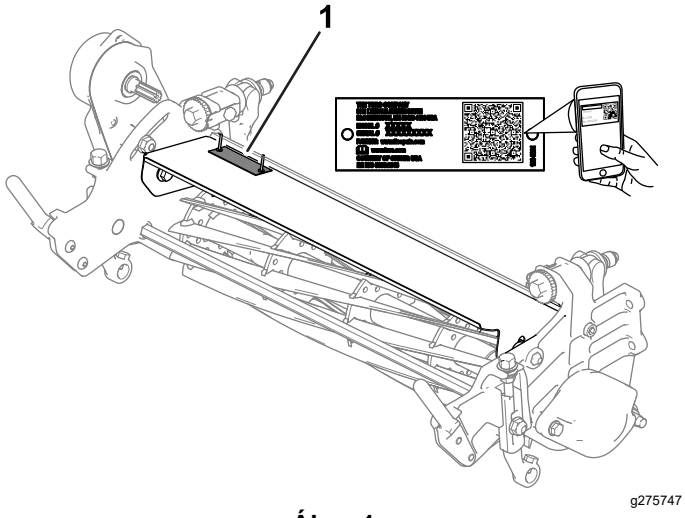

Ábra 1

1. Típus- és sorozatszámcímke helye

Modellsz. _____

Sorszám _____

Ez a kézikönyv meghatározza a lehetséges veszélyeket, és biztonsági figyelmeztető jelzéssel (Ábra 2) azonosított munkavédelmi üzeneteket tartalmaz. A jelzés olyan veszélyt jelez, amely súlyos sérülést vagy halált okozhat, amennyiben nem tartja be az ajánlott óvintézkedéseket.

g000502

Ábra 2

1. Biztonsági figyelmeztető jelzés

Ez a kézikönyv 2 szót használ az információ kiemelésére. A **Fontos** szó speciális műszaki információkra hívja fel a figyelmet, a **Megjegyzés** szó pedig külön figyelemre érdemes általános információkat emel ki.

Tartalom

Biztonság 3
- Általános óvintézkedések 3
- Nyíróegységekre vonatkozó óvintézkedések 3
- Késekkel kapcsolatos óvintézkedések 3
- Biztonsági és tájékoztató címkék 3

Felszerelés 5
- 1 Az első henger felszerelése 5
- 2 A nyíróegység felszerelése a vontatóegységre 5
- 3 A nyíróegység beállítása 5

Termékáttekintés 6
- Műszaki adatok 6
- Munkagépek és tartozékok 6

Üzemeltetés 7
- A nyíróegység beállítása 7
- A vágásmagasság beállítása 8
- Vágásmagasság- és fenékkés-kiválasztó táblázatok 10

Karbantartás 12
- A dob-hajtótengely zsírzási pontjának ellenőrzése 12
- A hengert meghajtó ékszíj feszességének beállítása 12
- A vágási sebesség beállítása 13
- A fűterelő lemez beállítása 14
- A fenékkés műszaki adatai 15
- A hengerkés műszaki adatai 18
- A nyíróegység fenése visszaforgatással 18

© 2025—The Toro® Company

8111 Lyndale Avenue South
Bloomington, MN 55420

Lépjen velünk kapcsolatba az alábbi címen: www.Toro.com.
Nyomtatás helye: USA

Minden jog fenntartva

Biztonság

Általános óvintézkedések

A termék levághatja a kezét és a lábát. A súlyos személyi sérülések elkerülése érdekében mindig kövesse a biztonsági előírásokat.

- Mielőtt elindítja a gépet, olvassa el és minden részletében értse meg a *kezelői kézikönyvet*.
- A gép használatát teljes odafigyeléssel végezze. Ne végezzen olyan tevékenységet, amely elvonhatja a figyelmét, különben személyi sérülés vagy anyagi kár lehet a következmény.
- Ne tegye a kezét vagy a lábát a gép mozgó alkatrészeinek közelébe.
- Ne használja a gépet, ha a védőburkolatok és egyéb védőelemek nincsenek a helyükön, és nem működnek.
- Ne tartózkodjon a kimeneti nyílások előtt.
- Tartsa távol a nézelődőket és a gyerekeket a működtetési területtől. Soha ne engedje, hogy a gépet gyerekek üzemeltessék.
- A kezelőállás elhagyása előtt végezze el az alábbiakat:
  - Parkolja le a gépet sík talajon.
  - Engedje le a nyíróegysége(ke)t.
  - Kapcsolja le a hajtásokat.
  - Húzza be a rögzítőféket (ha van).
  - Állítsa le a motort, és vegye ki az indítókulcsot.
  - Várja meg, amíg minden mozgó alkatrész megáll.

A gép nem megfelelő használata vagy karbantartása személyi sérüléshez vezethet. A lehetséges sérülések elkerülése érdekében kövesse a biztonsági útmutatóban leírtakat, és mindig ügyeljen a biztonsági figyelmeztető szimbólumra (⚠), amelynek jelentése lehet Figyelem, Vigyázat vagy Veszély – személyes biztonsági utasítások. Az utasítások be nem tartása személyi sérülést vagy halált okozhat.

Nyíróegységekre vonatkozó óvintézkedések

- A nyíróegység csak a vontatóegységre felszerelve minősül teljes gépnek. A gép biztonságos használatával kapcsolatos utasításokért olvassa el figyelmesen a vontatóegység *Kezelői kézikönyvét*.
- Állítsa meg a gépet, vegye ki a kulcsot (ha van), és várja meg, amíg minden mozgó alkatrész megáll, csak ezután ellenőrizze a munkaeszközt, amennyiben az nekiütközött valaminek, vagy a gép rendellenes rezgését észleli. Végezzen el minden szükséges javítást, mielőtt folytatná a munkát.
- Tartsa az összes részegységet megfelelő üzemállapotban, a kötőelemeket pedig kellően meghúzva. Cseréljen ki minden kopott vagy sérült matricát.
- Csak a Toro által jóváhagyott kiegészítőket, tartozékokat és pótalkatrészeket használja.

Késekkel kapcsolatos óvintézkedések

A kopott vagy sérült kés eltörhet, a letört darab pedig kirepülve súlyos, akár végzetes személyi sérülést is okozhat.

- Ellenőrizze rendszeresen a késeket kopás és sérülés szempontjából.
- Óvatosan járjon el a kések ellenőrzésekor. Burkolja be a késeket, vagy viseljen védőkesztyűt, és legyen óvatos a szervizelésükkor. A késeket csak cserélni vagy fenni szabad; tilos azokat kiegyenesíteni vagy hegeszteni.
- Többkéses gépeknél figyelembe kell venni, hogy egy kés forgatásakor a többi kés is forogni kezd.

Biztonsági és tájékoztató címkék

A biztonságra figyelmeztető és utasító feliratok a kezelő által jól látható helyen, a potenciális veszélyforrás közelében találhatók. A sérült vagy hiányzó feliratot (matricát) cserélje, illetve pótolja.

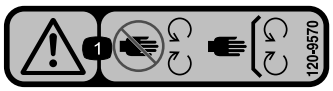

decal120-9570

120-9570

1. Figyelem! Ne érjen a mozgó alkatrészekhez, tartsa a védőelemeket a helyükön.

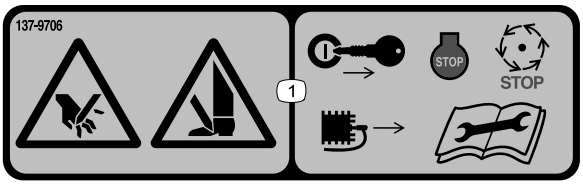

decal137-9706

137-9706

1. Kéz vagy láb el- és levágásának veszélye – állítsa le a motort, vegye ki az indítókulcsot, vagy válassza le a gyertyapipát, várja meg, amíg minden mozgó alkatrész megáll, és olvassa el a *Kezelői kézikönyvet*, mielőtt karbantartásba kezd.

Felszerelés

1

Az első henger felszerelése

Nincs szükség alkatrészre

Eljárás

A nyíróegységet elülső henger nélkül szállítják ki. Szerezze be a hengert a hivatalos Toro-márkakereskedőtől, és szerelje fel a nyíróegységre az alábbi módon:

1. Távolítsa el a vágásmagasság-állító karok egyikét a nyíróegység oldalsó lemezeihez rögzítő ekecsavart, alátétet és peremes anyát (Ábra 3).

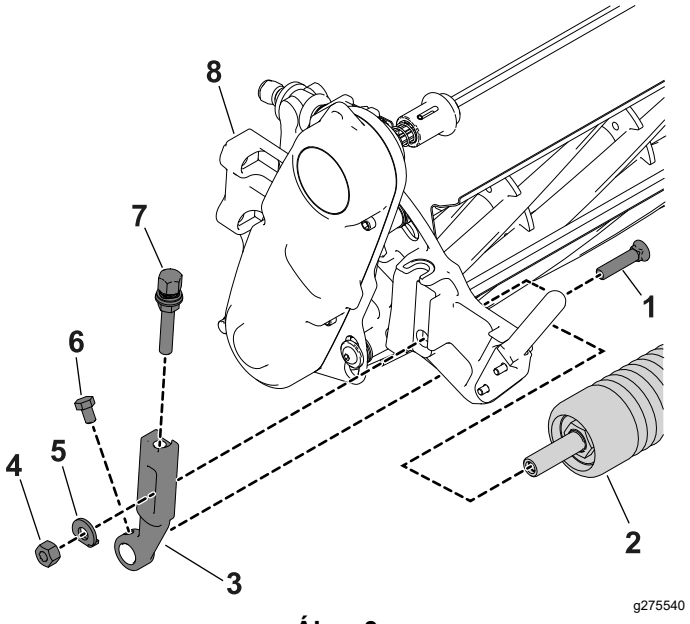

Ábra 3

1.	Ekecsavar	5.	Alátét
2.	Görgő	6.	Peremes anya
3.	Vágásmagasságkar	7.	Hengert rögzítő anya
4.	Állítócsavar	8.	Nyíróegység

2. Lazítsa meg a hengert rögzítő csavarokat a vágásmagasságkarokban.
3. Csúsztassa be a henger tengelyét a nyíróegység ellenkező oldali vágásmagasságkarjába.
4. Csúsztassa rá a vágásmagasságkart a henger tengelyére.
5. Rögzítse lazán a hengert a nyíróegységhez a vágásmagasságkarok és a korábban eltávolított kötőelemek segítségével.
6. Igazítsa középre a hengert a vágásmagasság-karokban.
7. Húzza meg a hengert rögzítő csavarokat.
8. Állítsa be a kívánt vágásmagasságot, majd húzza meg a vágásmagasságkart rögzítő kötőelemeket.

2

A nyíróegység felszerelése a vontatóegységre

Nincs szükség alkatrészre

Eljárás

Szerelje fel a nyíróegységet a vontatóegységre; az utasításokért olvassa el a vontatóegység *Kezelői kézikönyvét*.

3

A nyíróegység beállítása

Nincs szükség alkatrészre

Eljárás

1. A nyíróegységhez úgy férhet hozzá, ha leengedi a vontatóegység fogantyúját a talajra (Ábra 4).

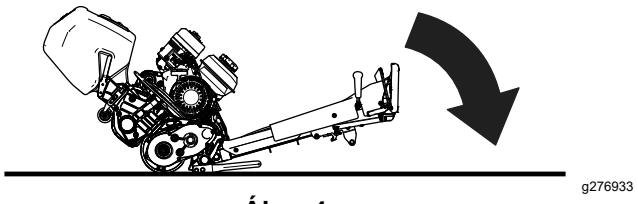

Ábra 4

2. A fenékkés beállítása a hengerkéshez; lásd: A fenékkés beállítása a hengerkéshez (oldal 8).
3. A vágásmagasság beállítása, lásd: A vágásmagasság beállítása (oldal 9).
4. A fűterelő lemez beállítása, lásd: A fűterelő lemez beállítása (oldal 14).

Termékáttekintés

Műszaki adatok

Vontatóegység kompatibilitás	Ezek a nyíróegységek a megfelelő méretű Greensmaster 1018, 1021 és 1026 vontatóegységekre szerelhetők fel.		
Vágásszélesség	**Típusjel 04823 és 04824**	**Típusjel 04832, 04833 és 04834**	**Típusjel 04842 és 04843**
	46 cm	53 cm	66 cm
Vágásmagasság	Az első henger helyzete 2 függőleges csavarral való módosításával állítható be, és 2 csavarral és anyával rögzíthető.		
Vágásmagasság-tartomány	**1,5–8 mm**	**6–16 mm**	**13–25,4 mm**
	A vontatóegység dobjának a helyzete az első beállításnál.	A vontatóegység dobjának a helyzete a hátsó beállításnál.	Állítsa be a vontatóegység dobjának a helyzetét a hátsó beállításnál, és szereljen fel 2 első, nagy vágásmagasság konzolt (cikksz. 99-4286).
Dobcsapágyak	Ez 2 zárt, rozsdamentes acél, mélyhornyú golyóscsapágy.		
Első henger	Az első henger átmérője 6,3 cm, és az ügyfél által választott különböző konfigurációkban kapható.		
Fenékkés	A gép alapból EdgeMax Microcut fenékkéssel rendelkezik. Fenékkések különböző konfigurációkban kaphatók. A fenékkést 11 csavar (Greensmaster 1018), 13 csavar (Greensmaster 1021) vagy 16 csavar (Greensmaster 1026) rögzíti a megmunkált, öntöttvas fenékkésrúdhoz.		
A fenékkés beállítása	A dob kétcsavaros beállítással rendelkezik, amelynek reteszelése minden indexelt pozícióban 0,018 mm fenékkés-elmozdulásnak felel meg.		
Fűterelő lemez	A fűterelő lemez segít eltávolítani a füvet a dobtól nedves körülmények esetén.		
Ellensúly	A nyíróegység súlyát a hajtáslánccal ellentétes oldalon felszerelt öntöttvas ellensúly egyensúlyozza ki.		
Nettó tömeg	**Típusjel 04823 és 04824**	**Típusjel 04832, 04833 és 04834**	**Típusjel 04842 és 04843**
	04823: 23 kg; 04824: 24 kg	04832: 24 kg; 04833: 25 kg; 04834: 26 kg	04842: 27 kg; 04843: 29 kg
Vágási sebesség	Lásd a vontatóegység *Kezelői kézikönyvét*.		

Munkagépek és tartozékok

A géphez a Toro által jóváhagyott munkagépek és tartozékok széles választéka kapható, amelyek javítják és bővítik a gép képességeit. A jóváhagyott tartozékok és adapterek listájáért forduljon hivatalos márkaszervizhez, hivatalos Toro-forgalmazóhoz, vagy látogasson el a www.Toro.com webhelyre.

Az optimális teljesítmény és a gép folyamatos tanúsított biztonsága érdekében csak eredeti Toro-pótalkatrészeket és -tartozékokat használjon. A más által gyártott pótalkatrészek és tartozékok használata veszélyes lehet, és emellett a jótállást is érvénytelenítheti.

Üzemeltetés

A művelet részletes utasításaival kapcsolatos további tájékoztatásért lásd a vontatóegység *Kezelői kézikönyvét*. A nyíróegység használata előtt mindennap állítsa be a fenékkést; lásd: A fenékkés naponta végzendő beállítása (oldal 7). A nyíróegység használata előtt greenen próbarendet nyírva ellenőrizze a vágás megfelelő minőségét.

A nyíróegység beállítása

A fenékkés-hengerkés kapcsolat beállítása

A fenékkés naponta végzendő beállítása

Ellenőrizze mindennap fűnyírás előtt vagy szükség szerint a fenékkés és a hengerkés megfelelő érintkezését. **Az eljárást akkor is végezze el, ha vágás minősége elfogadható.**

Megjegyzés: Az eljárás a vontatóegységre szerelt nyíróegységnél is elvégezhető.

1. Állítsa le a vontatóegység motorját.
2. A nyíróegységhez úgy férhet hozzá, ha leengedi a vontatóegység fogantyúját a talajra (Ábra 5).

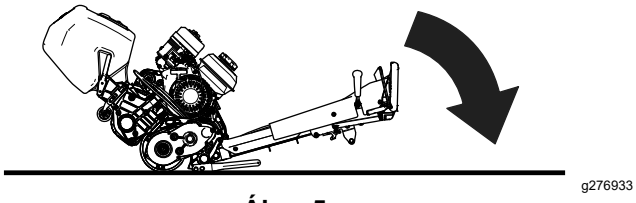

Ábra 5

3. Forgassa lassan a hengerkést hátrafelé, figyelve, hogy hozzáér-e az alsókés.
   - Ha észlelhetően nem ér hozzá, állítson a fenékkésen az alábbi módon
     A. Forgassa el jobbra a fenékkésrúd állítócsavarját (Ábra 6), egyszerre mindig csak 1 kattanásnyit, amíg érezni és hallani nem kezdi az enyhe érintkezést.

     Megjegyzés: A fenékkésrúd-állító csavar recés mechanikája a fenékkés minden 0,018 mm elmozdulásánál akadással rendelkezik.

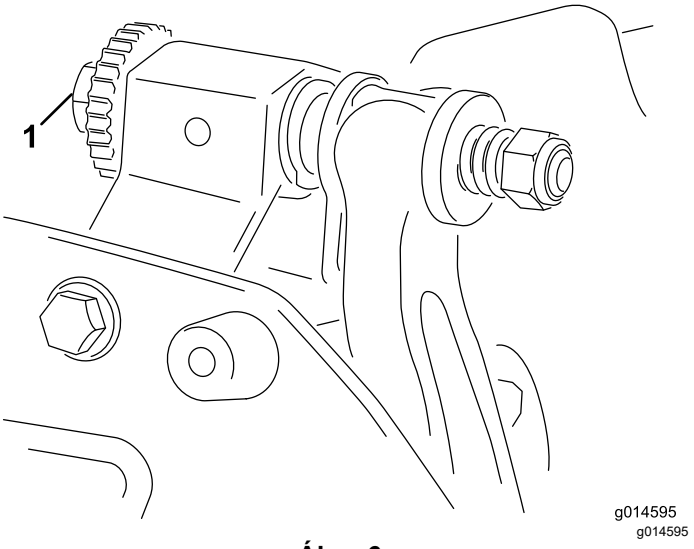

Ábra 6

1. Fenékkésrúd-állító csavar

     B. Helyezzen egy hosszú vágásiteljesítmény-ellenőrző papírcsíkot (Toro cikksz. 125-5610) a hengerkés és a fenékkés közé a fenékkésre merőlegesen (Ábra 8), majd forgassa el **lassan** előre a hengerkést; el kell vágnia a papírt; ha nem vágja el, ismételje addig az A és a B lépést, amíg el nem vágja.
   - Ha erős ellenállást/húzást észlel, akkor élezze meg vagy csiszolja be a fenékkés elejét, vagy köszörülje meg a nyíróegységet a precíziós vágáshoz szükséges élek eléréséhez (lásd: *Hengerkéses és forgókéses fűnyírók élezésének Toro-kézikönyve*, dok. sz. 09168SL).

Fontos: **Enyhe érintkezést mindig tapasztalnia kell. Ha az enyhe érintkezés nem áll fenn folyamatosan, a fenékkés és a hengerkés éleinek önélezése nem lesz kellő mértékű, és az élek hamar eltompulnak. Ha túl szoros beállítással dolgozik, a fenékkés és a hengerkés kopása felgyorsul, egyenetlen lesz a kopás és a vágásminőség is csökkenhet.**

Megjegyzés: Ahogy a hengerkések a fenékkéssel érintkeznek, egy idő múlva némi sorja jelenik meg a fenékkés teljes hosszában. Időről-időre húzzon végig egy reszelőt az elülső élen a sorja eltávolításához és a vágás javításához.

Hosszabb használat után a fenékkés két végén barázdák képződhetnek. A sima működés érdekében kerekítse le vagy reszelje síkba ezeket a barázdákat a fenékkés vágóélével.

A fenékkés beállítása a hengerkéshez

Alkalmazza ezt az eljárást a nyíróegység kezdeti beállításánál, valamint a hengerkés köszörülése, visszaforgatásos fenése vagy szétszerelése után. Ezt a beállítást **nem** kell mindennap elvégezni.

Megjegyzés: Az eljárás a vontatóegységre szerelt nyíróegységnél is elvégezhető.

1. Állítsa le a vontatóegység motorját.
2. A nyíróegységhez úgy férhet hozzá, ha leengedi a vontatóegység fogantyúját a talajra (Ábra 7).

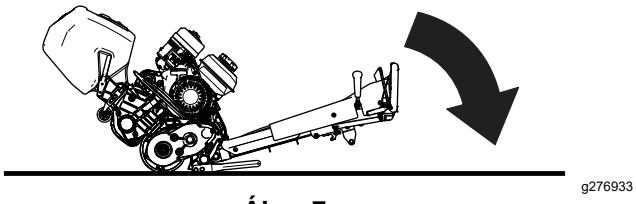

Ábra 7

3. Forgassa el úgy a hengerkést, hogy az egyik pengéje keresztezze a nyíróegység jobb szélén a fenékkést annak az első és a második csavarja között.
4. Tegyen egy azonosító jelzést a késre ott, ahol az keresztezi a fenékkés élét.

   Megjegyzés: Ez a későbbiekben megkönnyíti a beállítást.
5. Tegyen be egy 0,05 mm-es távtartólemezt (Toro cikksz. 140-5531) a kés és a fenékkés éle közé a 4 lépésben megjelölt pontnál.
6. Forgassa el a jobb oldali fenékkésrúd-állító csavart (Ábra 6) annyira, hogy enyhe ellenállást érezzen a távtartólemezen, amint azt oldalra elhúzza. Távolítsa el a távtartólemezt.
7. A nyíróegység bal oldalánál forgassa el lassan a hengerkést, hogy a legközelebbi kése az első és a második csavarfej között keresztezze a fenékkés élét.
8. Ismételje meg a 4–6. lépést a nyíróegység bal oldalánál és a bal oldali fenékkésrúd-állító csavarnál.
9. Ismételje az 5. és a 6. lépést, amíg enyhe nyomást nem érez a nyíróegység bal és jobb oldalának érintkezési pontján is.
10. A hengerkés és a fenékkés közti finom érintkezés létrehozásához forgassa el jobbra mindkét fenékkésrúd-állító csavart 3 kattanásnyit.

    Megjegyzés: A fenékkésrúd-állító csavar minden kattanása a fenékkés 0,018 mm-es elmozdulását eredményezi. **Ne húzza túl az állítócsavarokat.**

    Ha az állítócsavart jobbra forgatja, a fenékkés éle a hengerkéshez közelít. Ha az állítócsavart balra forgatja, a fenékkés éle távolodik a hengerkéstől.
11. Helyezzen el egy hosszú csík vágásiteljesítmény-ellenőrző papírt (Toro-cikksz. 125-5610) a hengerkés és a fenékkés között a fenékkéssel merőlegesen (Ábra 8), majd kezdje el **lassan** előreforgatni a hengerkést; el kell vágnia a papírt; ha nem vágja el, mindkét fenékkésrúd-állító csavart forgassa el jobbra 1 kattanásnyit, majd ismételje addig a lépést, amíg a kések el nem vágják a papírt.

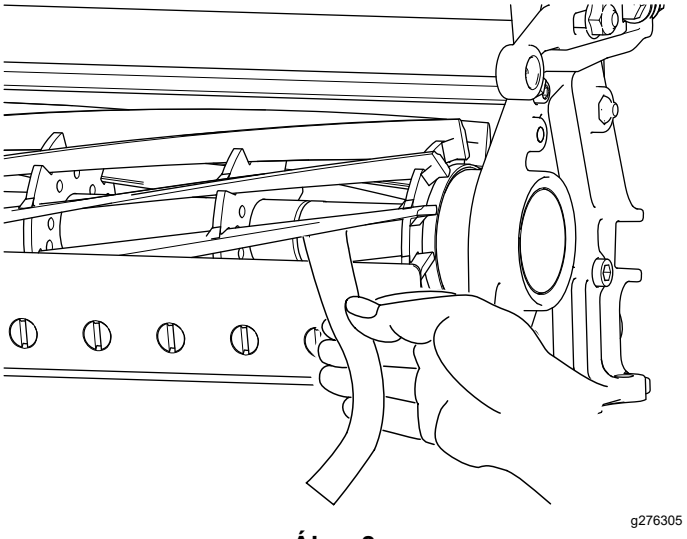

Ábra 8

Megjegyzés: Ha erős ellenállást/húzást észlel, akkor élezze meg vagy csiszolja be a fenékkés elejét, vagy köszörülje meg a nyíróegységet a precíziós vágáshoz szükséges élek eléréséhez (lásd: *Hengerkéses és forgókéses fűnyírók élezésének Toro-kézikönyve*, dok. sz. 09168SL).

A vágásmagasság beállítása

Állítsa be a vágásmagasságot a kívánt értékre vágásmagasság-kalibrálóléc segítségével, és szerelje fel a vágóegységet a kívánt vágásmagassághoz legjobban illeszkedő fenékkéssel; lásd: Vágásmagasság- és fenékkés-kiválasztó táblázatok (oldal 10).

A vágásmagasság-kalibrálóléc beállítása

A vágásmagasság beállítása előtt állítsa be a vágásmagasság-kalibrálólécet az alábbi módon:

1. Lazítsa meg az anyát a kalibrálólécen, és állítsa be az állítócsavart a kívánt vágásmagasságba (Ábra 9).

   Megjegyzés: A vágásmagasság a csavarfej alja és a kalibrálóléc felülete közötti távolság.

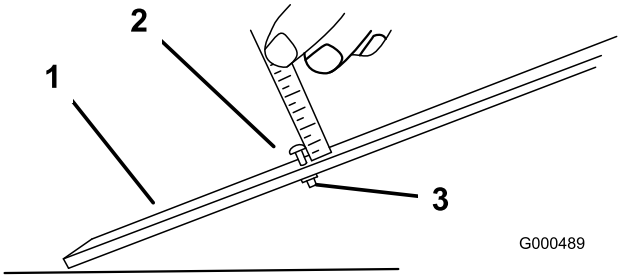

g000489

Ábra 9

1. Kalibrálóléc
2. Vágásmagasság-állító csavar
3. Anya

2. Húzza meg az anyát.

A vágásmagasság beállítása

1. Lazítsa meg a vágásmagasságkarokat a nyíróegység oldalsó lemezeihez rögzítő önbiztosító anyákat (Ábra 10).

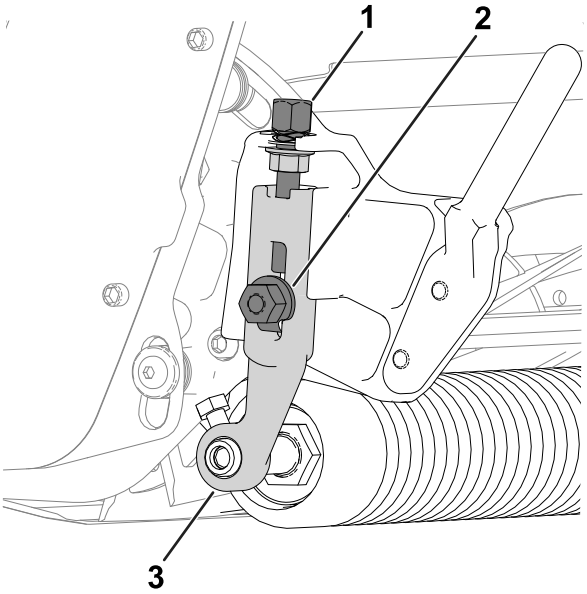

g276359

Ábra 10

1. Állítócsavar
2. Önzáró anya
3. Vágásmagasságkar

2. Akassza be a kalibrálóléc csavarfejét a fenékkés vágóélének jobb szélébe, a léc hátsó végét pedig fektesse fel a vonódob hátuljára (Ábra 11).

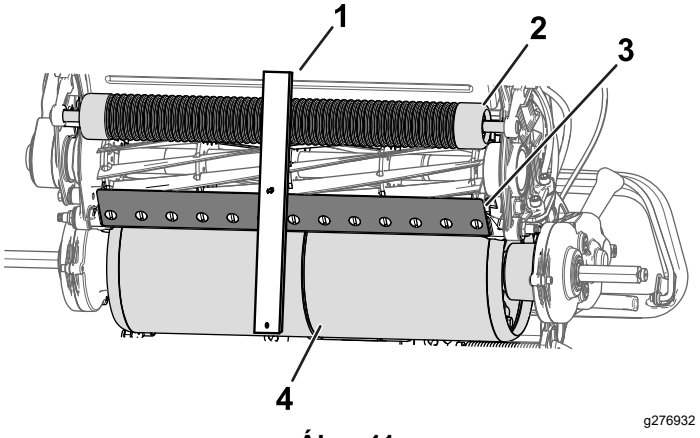

g276932

Ábra 11

1. Kalibrálóléc
2. Görgő
3. Fenékkés
4. Vonódob

3. Forgassa el úgy az állítócsavart, hogy a henger elérje a kalibrálóléc elejét.
4. Ismételje meg a 2. és a 3. lépést a bal oldalon.
5. A hengert a két végénél beállítva érje el, hogy a henger párhuzamos legyen a fenékkéssel.

   Fontos: **Megfelelő beállítás esetén a henger és a vonódob egyaránt hozzáér a kalibrálóléchez, a csavar pedig szorosan a fenékkéshez illeszkedik. Ezzel biztosítható, hogy a vágásmagasság a fenékkés két végénél azonos legyen.**

6. Húzza meg az anyákat a beállítás rögzítéséhez annyira, hogy az alátétnél megszűnjön a játék.
7. Ellenőrizze a vágásmagasság megfelelő értékét; szükség esetén ismételje meg az eljárást.

Vágásmagasság- és fenékkés-kiválasztó táblázatok

Vágásmagasság-táblázat			
Vágásmagasság (mm)	**Vágásmagasság (hüvelyk)**	**Dob helyzete**	**Univerzális gyepápoló**
1,5	0,062	F	I
3,2	0,125	F	I
4,8	0,188	F	I
6,4	0,250	F/R	I
9,5	0,312	F/R	I
9,5	0,375	R	I
12,7	0,500	R	I
15,9	0,625	R	N
19,1	0,750*	R	N
22,2	0,875*	R	N
25,4	1,000*	R	N
28,6	1,125*	R	N
30,2	1,188*	R	N
F: elülső dobhelyzet; greenhez ez a javasolt helyzet. R: hátsó dobhelyzet; tee-khez ez a javasolt helyzet. * 2 nagy vágásmagasság konzol (cikksz. 99-4286) szükséges.			

Az alábbi táblázatból állapítsa meg, hogy melyik fenékkés a legmegfelelőbb a kívánt vágásmagassághoz.

Fenékkés-/vágásmagasság-kiválasztó táblázat					
Fenékkés	**GR 18” cikksz.**	**GR 21” cikksz.**	**GR 26” cikksz.**	**Vágásmagasság**	**Felső köszörülési szög**
EdgeMax Micro-cut (alapfelszereltség: 04824, 04832, 04833, 04834)	117-1530	115-1880	139-4324	1,5–4,7 mm	3°
Micro-cut (választható)	98-7261	93-4362	112-9275	1,5–4,7 mm	3°
Micro-cut Extended (választható)	110-2300	108-4303	–	1,5–4,7 mm	7°
EdgeMax Micro-cut Short (választható)	139-4318	139-4320	139-4322	1,5–4,7 mm	3°
EdgeMax Tournament (alapfelszereltség: 04842, 04843)	115-1532	115-1881	117-1548	3,1–12,7 mm	3°
Tournament (választható)	98-7260	93-4263	94-5885	3,1–12,7 mm	3°
Tournament Extended (választható)	–	108-4302	–	3,1–12,7 mm	7°
EdgeMax Tournament Short (választható)	139-4319	139-4321	139-4323	3,1–12,7 mm	3°
Low-cut (választható)	110-2301	93-4321	93-9015	4,7–25,4 mm	3°
High-cut (választható)	–	94-6392	104-2646	7,9–25,4 mm	3°
EdgeMax Fairway (választható)	–	137-6092	–	9,5–25,4 mm	10°
Fairway (választható)	–	137-6097	107-8181	9,5–25,4 mm	10°

Megjegyzés: A kevésbé agresszív vágáshoz használjon meghosszabbított fenékkést, az agresszívebb vágáshoz pedig rövid fenékkést.

Karbantartás

Megjegyzés: A gép jobb és bal oldalát normál üzemeltetési helyzetben határozza meg.

A dob-hajtótengely zsírzási pontjának ellenőrzése

Szolgáltatásszünet: Évente

1. Távolítsa el a kötőelemeket, amik a dob-hajtás egységet az oldalsó lemezhez rögzítik (Ábra 12).

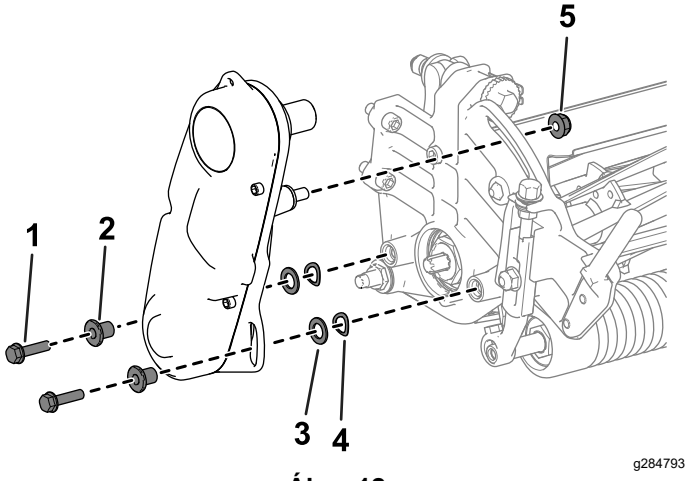

Ábra 12

1. Imbuszcsavar
2. Távtartó
3. Alátét
4. Rugós alátét
5. Anya

2. Távolítsa el a dob-hajtás egységet, a lapos alátéteket, a rugós alátéteket és a távtartókat az oldalsó lemezről (Ábra 12).
3. Ellenőrizze a dob hajtótengelyének a belsejét (Ábra 13), hogy mennyi zsír maradt benne.

   Ha nem lát elegendő mennyiségű zsírt, zsírozza meg a tengely bordáit és a bordás hüvelyt.

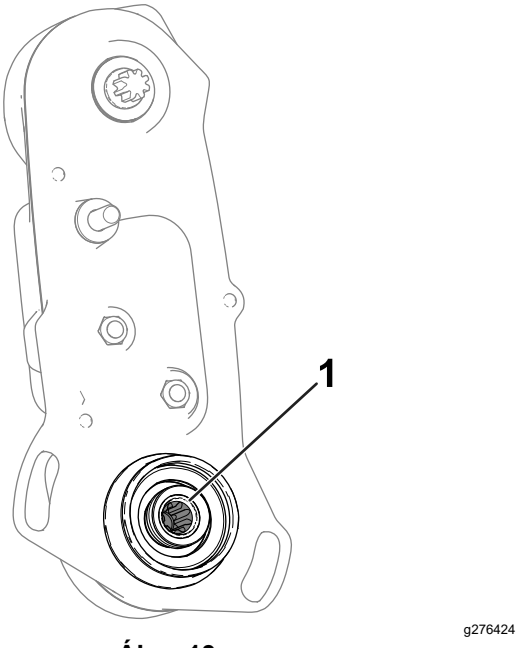

Ábra 13

1. Dob hajtótengely

4. Szerelje fel a dob-hajtás egységet a korábban eltávolított imbuszcsavarokkal, alátétekkel és távtartókkal az oldalsó lemezhez.
5. Szerelje fel a nyíróegységet a vontatóegységre; lásd a vontatóegység *Kezelői kézikönyvét*.

A hengert meghajtó ékszíj feszességének beállítása

Szolgáltatásszünet: Évente

1. Távolítsa el a burkolatot a dob-hajtás házáról az azt rögzítő 3 csavar kihajtásával.
2. Lazítsa meg a feszítőkar csavarját, majd fordítsa el a feszítőkart az ékszíj meglazításához.
3. Ingatechnológiát használó nyomatékkulcs segítségével fejtsen ki 6-7 Nm nyomatékot a felső feszítőkar belső csavarjára (Ábra 14).

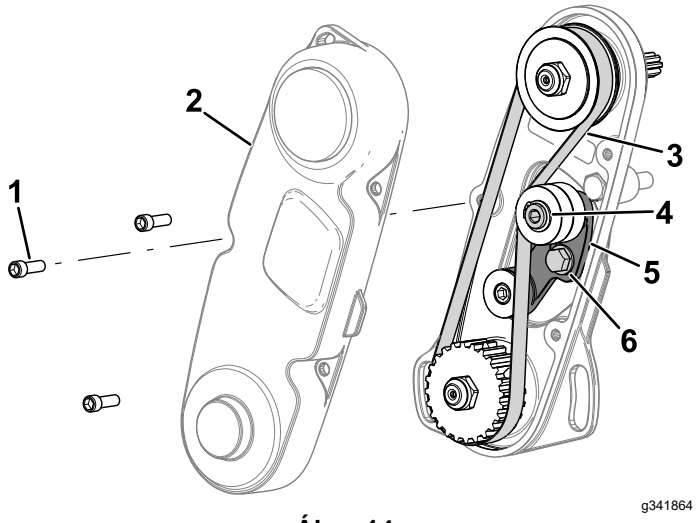

Ábra 14

1. Imbuszcsavar
2. Ékszíjburkolat
3. Ékszíj
4. Feszítőkar, belső hatlapú
5. Feszítőkar
6. Feszítőkar csavarja

4. Húzza meg a feszítőkar csavarját a feszítőkar rögzítéséhez.
5. Szerelje vissza a burkolatot a 3 megfelelő csavarral.

A vágási sebesség beállítása

A vágási sebességet az alábbi gépbeállítások befolyásolják:

- **A hengerkés fordulatszáma**: A hengerkés fordulatszáma lehet magas és alacsony; lásd a vontatóegység *Kezelői kézikönyvét*.
- **A hengerkés-hajtótárcsa helyzete**: A hengerkés-hajtótárcsák (22 fogas és 24 fogas) két helyzetbe állíthatók:
  - **MAGAS** helyzet: „A”, Ábra 15
  - **ALACSONY** helyzet: „B”, Ábra 15

  Megjegyzés: A hajtótárcsa gyárilag az ALACSONY helyzetben van.

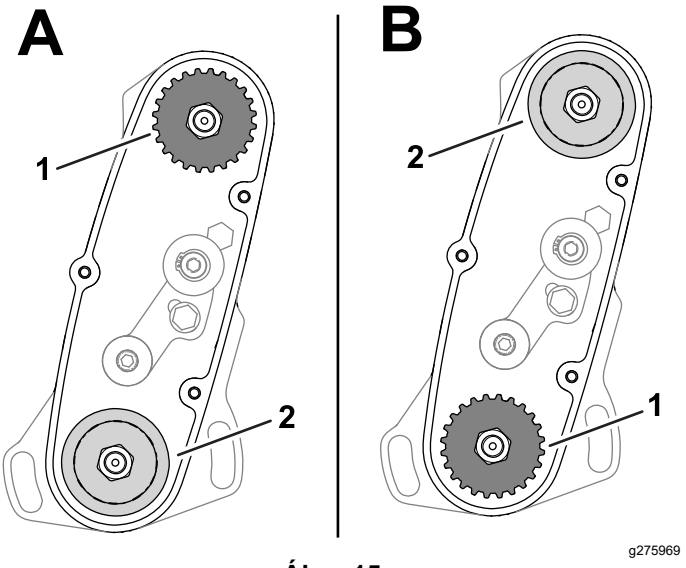

Ábra 15

1. Hajtótárcsa (24 fogas)
2. Hajtótárcsa (22 fogas)

A hajtótárcsák helyzetének beállításához tekintse meg a következő lépéseket:

1. Távolítsa el a szíjburkolatot, hogy hozzáférjen a bordásszíjhoz (Ábra 16).

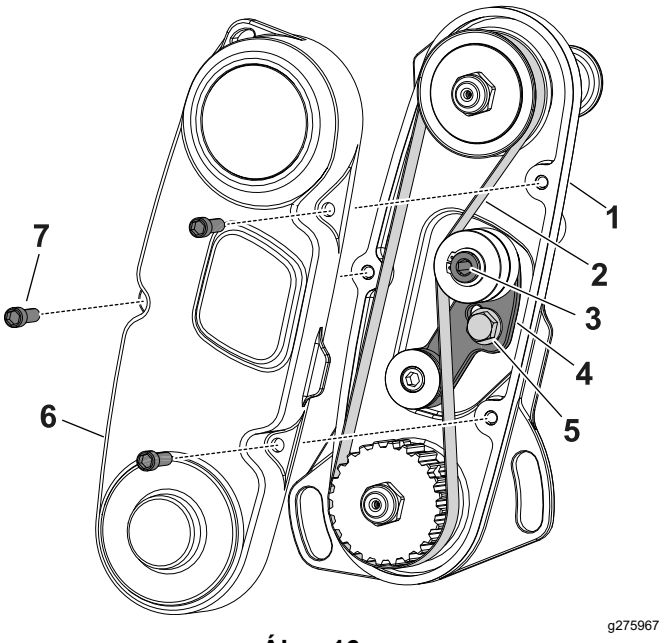

Ábra 16

1. Dob-hajtás egység háza
2. Ékszíj
3. Feszítőkar, belső hatlapú
4. Feszítőkar
5. Feszítőkar csavarja
6. Ékszíjburkolat
7. Imbuszcsavar

2. Lazítsa meg a feszítőkar csavarját, majd fordítsa el a feszítőkart (Ábra 16) az ékszíj meglazításához.
3. Távolítsa el az ékszíjat (Ábra 16).

4. Lazítsa meg az anyát a szíjtárcsákon, távolítsa el a szíjtárcsákat, és az anyák segítségével szerelje fel őket a kívánt konfigurációban.

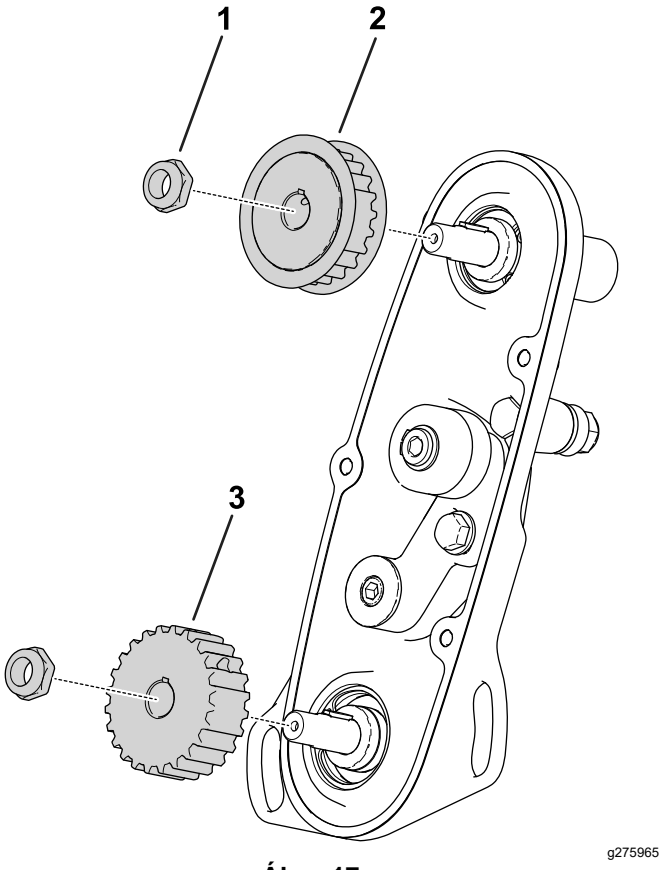

Ábra 17

1. Anya
2. Hajtótárcsa (22 fogas)
3. Hajtótárcsa (24 fogas)

5. Húzza meg a szíjtárcsaanyákat 37–45 Nm nyomatékkal
6. Szerelje fel a bordásszíjat, és állítsa be a szíjfeszességet 6–7 Nm nyomatékot kifejtve a belső hatlapú feszítőkarra, lásd Ábra 16.
7. Húzza meg a feszítőkar csavarját, és szerelje fel a szíjburkolatot.

A fűterelő lemez beállítása

Állítsa be a fűterelő lemezt az alábbi módon úgy, hogy a nyesedék megfelelően leváljon a hengerkésről:

Megjegyzés: A fűterelő lemez helyzete módosítható, hogy alkalmazkodhasson a gyepfeltételekhez. Állítsa közelebb a fűterelő lemezt a hengerkéshez, ha a gyep rendkívül száraz. Ha viszont a gyep nedves, a fűterelő lemezt távolabbra kell állítani a hengerkéstől. Az optimális teljesítmény biztosítása érdekében a fűterelő lemeznek párhuzamosan kell állnia a hengerkéssel. A beállítás végezze el azután, hogy a hengerkést megélezte hengerkésköszörűvel.

1. Lazítsa meg a fűterelő lemezt (Ábra 18) a nyíróegységhez rögzítő csavarokat.

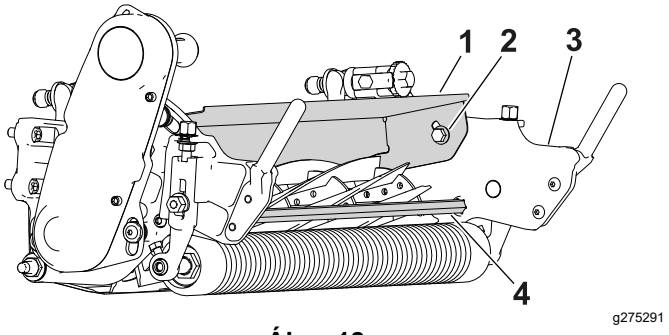

Ábra 18

1. Fűterelő lemez
2. Csavar (2)
3. Oldalsó lemez
4. Tartórúd

2. Illesszen egy 1,5 mm vastag hézagmérőt a hengerkés teteje és a fűterelő lemez közé, majd húzza meg a csavarokat.

   Fontos: **A fűterelő lemez és a hengerkés a teljes hosszon legyenek azonos távolságra egymástól.**

   Megjegyzés: Állítsa be a légrést a gyepfeltételekhez.

A fenékkés műszaki adatai

A fenékkés szervizelése

A fenékkésrúd és a hengerkés szervizelését csak megfelelően képzett szerelő végezze, nehogy károsodjon a hengerkés, a fenékkésrúd vagy a fenékkés. A legjobb megoldás, ha eljuttatja a nyíróegységet a hivatalos Toro-márkakereskedőhöz szervizelésre. A fenékkés szervizeléséhez szükséges teljes utasítással, célszerszámokkal és ábrákkal kapcsolatban lásd a vontatóegység *Szervizkézikönyvét*. Ha bármikor saját kezűleg kellene le- vagy felszerelnie a fenékkésrudat, alább megtalálja az utasításokat, amelyek egyben a fenékkés szervizelési előírásai is.

Fontos: **A fenékkés szervizelésekor kövesse mindig a *Szervizkézikönyvben* részletezett eljárásokat. A fenékkés nem megfelelő felszerelése és köszörülése a hengerkés, a fenékkésrúd vagy a fenékkés károsodásához vezethet.**

A fenékkésrúd/fenékkés szerelvény eltávolítása

1. A fenékkésrúd-állító csavart az óra járásával ellentétesen elforgatva távolítsa el a fenékkést a hengerkéstől (Ábra 19).

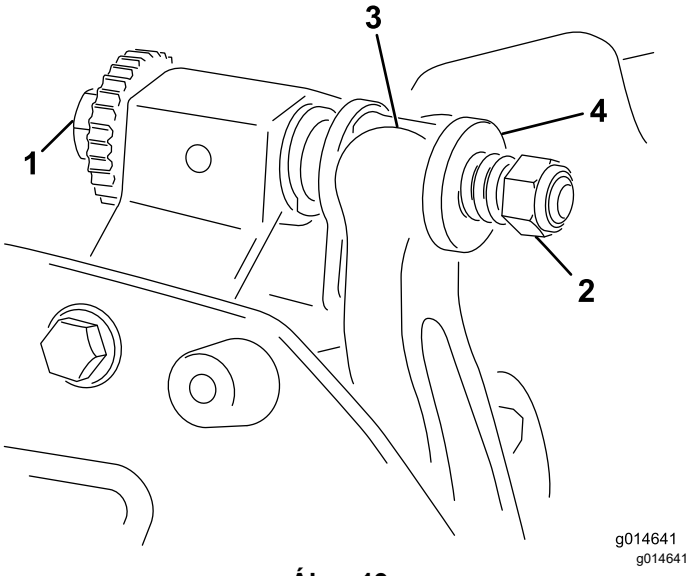

Ábra 19

1. Fenékkésrúd-állító csavar
2. Rugófeszítő anya
3. Fenékkésrúd
4. Alátét

2. Lazítson annyit a rugófeszítő anyán, hogy az alátét már ne szoruljon a fenékkésrúdnak (Ábra 19).
3. Lazítsa meg a fenékkésrúdcsavart rögzítő anyát a gép mindkét oldalán (Ábra 20).

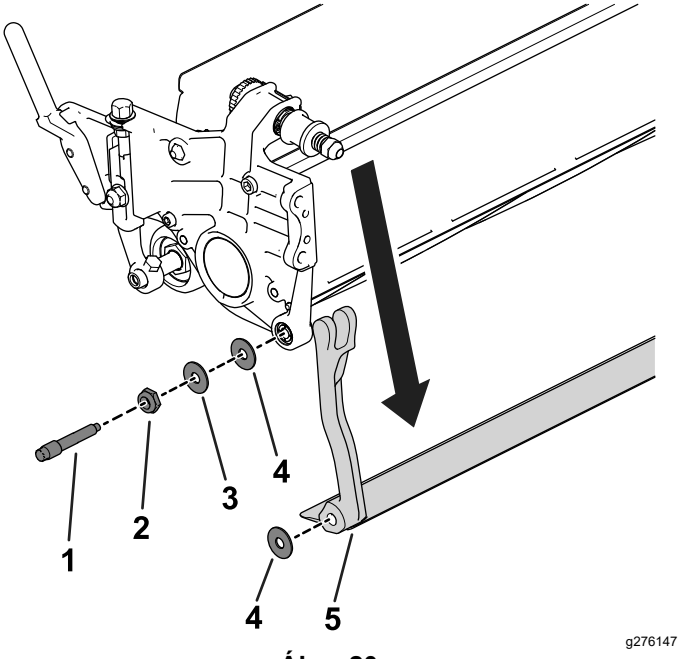

Ábra 20

1. Fenékkésrúdcsavar
2. Anya
3. Acél alátét
4. Műanyag alátét
5. Fenékkésrúd

4. Szerelje ki mindkét fenékkésrúdcsavart, hogy a fenékkésrúd lefelé húzva eltávolítható legyen a nyíróegységről (Ábra 20).

   Ügyeljen a 2 acél alátétre és az 1 műanyag alátétre a fenékkésrúd két oldalán (Ábra 20).
5. Távolítsa el a fenékkést a fenékkésrúdról az azt rögzítő összes csavar eltávolításával. Használjon dugókulcsot a fenékkéscsavar-szerszámmal (cikksz. TOR510880).

   Megjegyzés: A fenékkéscsavarok meglazításához mechanikus és pneumatikus ütvecsavarozót is használhat.

   Megjegyzés: A fenékkéseket és a csavarokat selejtezze.

Az új fenékkések felszerelése

1. Válasszon ki egy új fenékkést a Vágásmagasság- és fenékkés-kiválasztó táblázatok (oldal 10) alapján.
2. Távolítsa el a rozsdát és egyéb lerakódásokat a fenékkésről, és vonja be vékony réteg olajjal a felületét.

   Fontos: **Ne távolítsa el az öntvényanyagot a fenékkésrúdról. A fenékkés középen eleve homorú; ne köszörülje.**
3. Tisztítsa meg a fenékkésrúdban a meneteket.

4. Kenjen beragadásgátló pasztát az új fenékkéscsavarokra, majd szerelje fel a fenékkést a fenékkésrúdra.

Fontos: **Csak új fenékkéscsavarokat használjon.**

Megjegyzés: A csavarok mennyisége a fenékkés függvényében eltérő.

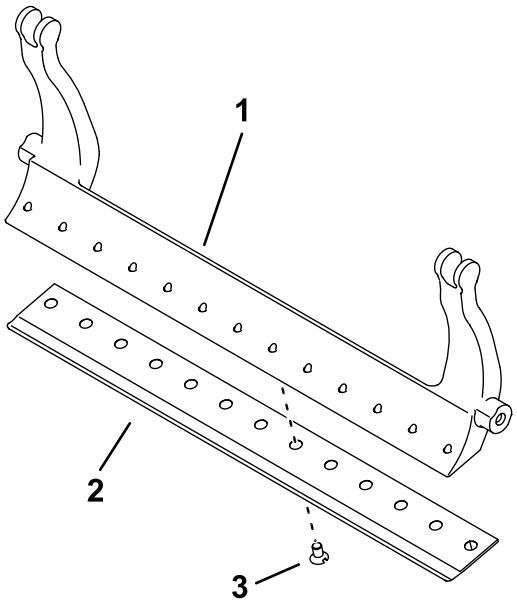

g557599

Ábra 21

Az ábrán a 13 csavaros fenékkés látható

1. Fenékkésrúd
2. Fenékkés
3. Csavar

5. Húzza meg a 2 külső csavart 1 N·m nyomatékkal.
6. A fenékkés közepétől kezdve húzza meg a csavarokat 25,9 +/– 1,4 Nm nyomatékkal.

Fontos: **Ne mechanikus vagy pneumatikus ütvecsavarozóval húzza meg a fenékkéscsavarokat.**

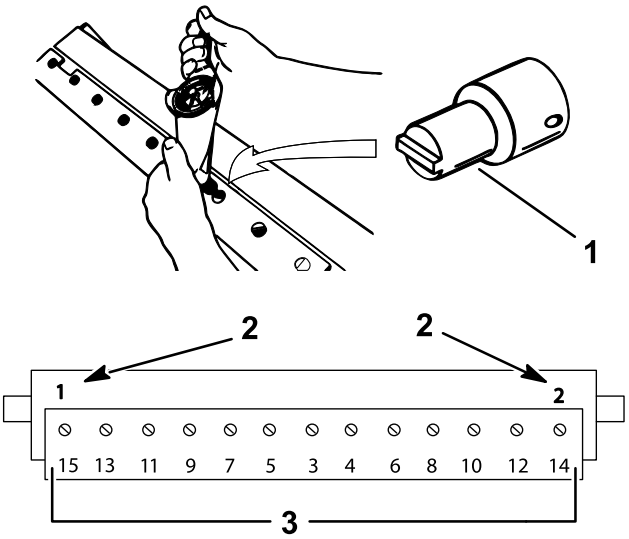

g255046

Ábra 22

1. Fenékkéscsavar szerszám (cikksz. TOR510880)
2. Szerelje be és húzza meg ezeket először 1 Nm nyomatékkal.
3. Húzza meg 25,9 +/– 1,4 Nm nyomatékkal.

7. Köszörülje meg az új fenékkést; lásd Fenékkés-köszörülési előírások (oldal 16).

Fenékkés-köszörülési előírások

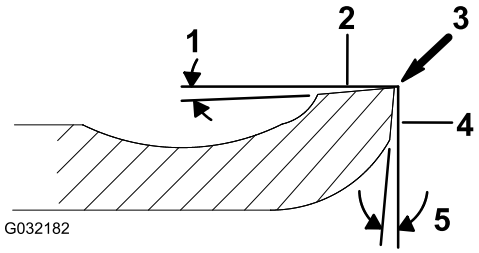

g032182

Ábra 23

1. Hátraköszörülési szög
2. Felső felület
3. Sorjaeltávolítás
4. Homlokfelület
5. Elülső szög

Fenékkés hátraköszörülési (felső) szöge	Lásd: Vágásmagasság- és fenékkés-kiválasztó táblázatok (oldal 10).
Elülső szögtartomány	13° – 17°
Fairway fenékkés elülső szöge	10°

A felső köszörülési szög ellenőrzése

A fenékkés élezésénél nagyon fontos a köszörülési szög szerepe.

A szögmérő (Toro-cikkszám: 131-6828) és a szögmérőtartó (Toro-cikkszám: 131-6829) segítségével ellenőrizheti a köszörült szöget, és helyesbítheti az esetleges pontatlanságot.

1. Helyezze a szögmérőt a fenékkés aljára a Ábra 24 szerint.

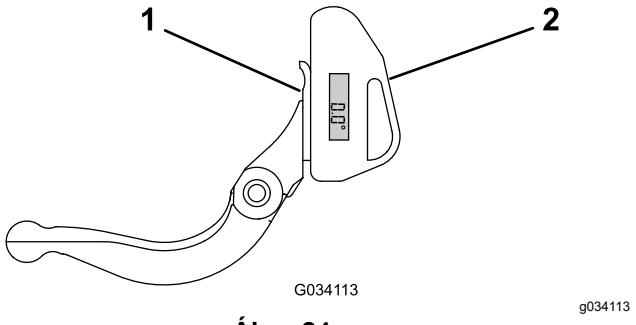

Ábra 24

1. Fenékkés (függőleges helyzetben)
2. Szögmérő

2. Nyomja meg a szögmérő nullázógombját.
3. Helyezze a szögmérőtartót a fenékkés aljára úgy, hogy a mágnes széle a fenékkés élére feküdjön fel (Ábra 25).

   Megjegyzés: A digitális kijelzőnek ugyanarról az oldalról kell láthatónak lennie, mint az 1. lépésnél.

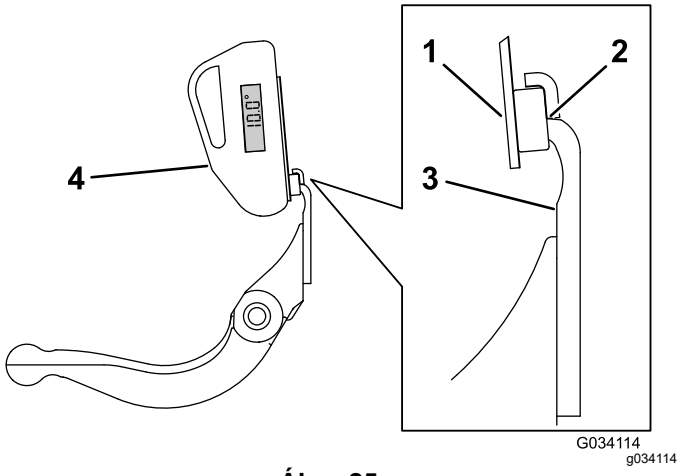

Ábra 25

1. Szögmérőtartó
2. A mágnes széle a fenékkés élére fekszik fel
3. Fenékkés
4. Szögmérő

4. Helyezze a szögmérőt a tartóra a Ábra 25 szerint.

   Megjegyzés: Ez az a szög, amelyet a köszörűgép hoz létre, és amely a javasolt értéktől legfeljebb 2°-kal térhet el.

A fenékkésrúd/fenékkés szerelvény felszerelése

1. Szerelje fel a fenékkésrúd/fenékkés szerelvényt az alátétek és a fenékkésrúd-beállító csavar közé illesztve (Ábra 19).

   Fontos: **Igazítsa középre a fenékkésrúd fülein lévő DPA-beállítókat a Ábra 26 szerint.**

   Ha a DPA-beállítók a fenékkésrúd fülei mellé vannak szerelve, az negatívan érintheti a fenékkés-hengerkés kapcsolatot.

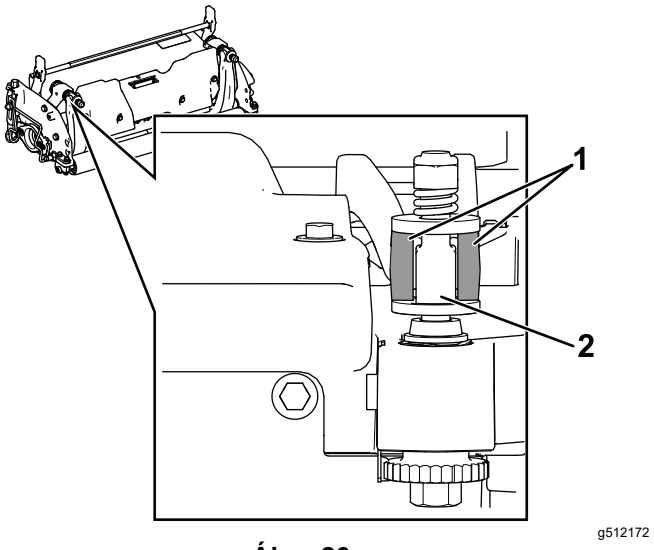

Ábra 26

1. Fenékkésrúd fülei
2. DPA-beállító

2. Rögzítse a fenékkésrudat az oldalsó lemezekhez a fenékkésrúdcsavarok (anyákkal a csavarokon) és az oldalanként 3 (összesen 6) alátét segítségével.
3. Tegyen nejlon alátétet az oldalsó lemez nyúlványának mindkét oldalára. Tegyen acél alátétet a nejlon alátétek külső oldalára (Ábra 27).
4. Húzza meg a fenékkésrúdcsavarokat 27–36 N·m nyomatékkal.
5. Húzza meg annyira a rögzítőanyákat, hogy megszűnjön az acél alátéteknél a játék, de kézzel még el tudja forgatni azokat. A belső alátéteknél hézag is lehet.

   Fontos: **Ne húzza meg túlságosan a rögzítőanyákat, mert meggörbíthetik az oldalsó lemezeket.**

6. Húzza meg a rugófeszítőanyát annyira, hogy a rugó teljesen összenyomódjon, majd engedjen vissza ½ menetet (Ábra 27).

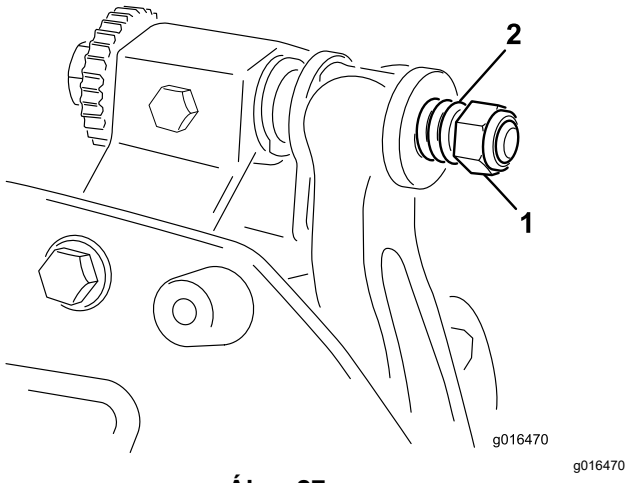

Ábra 27

1. Rugófeszítő anya
2. Rugó

7. A fenékkés beállítása a hengerkéshez; lásd: A fenékkés beállítása a hengerkéshez (oldal 8).

A hengerkés műszaki adatai

A hengerkés előkészítése köszörüléshez

1. A köszörülés megkezdése előtt győződjön meg arról, hogy a nyíróegység minden alkatrésze jó állapotban van, és javítsa ki az esetleges problémákat.
2. Kövesse a hengerkés-köszörű gyártójának utasításait, hogy a hengerkést az alábbi előírások szerint köszörülje meg.

Hengerkés-köszörülési előírások	
Új hengerkés átmérője	128,5 mm
Hengerkés szervizelési határértéke	114,3 mm
Kés hátraköszörülési szöge	30° ± 5°
Kés profilszélesség-tartománya	0,8–1,2 mm
Hengerkés letörésének szervizelési határértéke	0,25 mm

A hengerkés hátraköszörülése

Új hengerkésnél a profilszélesség 1,3–1,5 mm, a hátraköszörülési szög pedig 30°-os.

Ha a profilszélesség 3 mm-nél nagyobbra nő, végezze el az alábbi eljárást:

1. Végezzen 30°-os hátraköszörülést az összes hengerkéspengén, amíg ki nem alakul az 0,8 mm profilszélesség (Ábra 28).

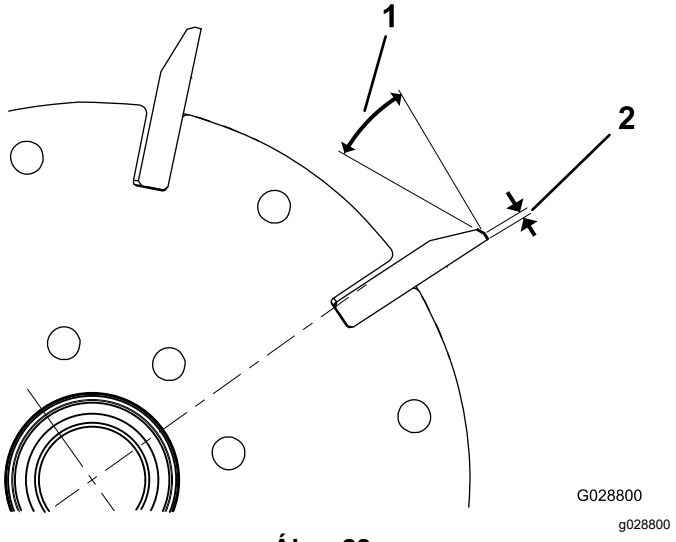

Ábra 28

1. 30°
2. 0,8 mm

2. Köszörülje meg forgatva a hengerkést, hogy az ütése < 0,025 mm legyen.

   Megjegyzés: Ettől a profilszélesség kissé megnő.
3. Állítsa be a nyíróegységet; lásd a nyíróegység *Kezelői kézikönyvét*.

Megjegyzés: A hengerkés és a fenékkés élességének minél hosszabb megőrzése érdekében – a hengerkés és/vagy a fenékkés megköszörülése után – 2 zöldterület lenyírását követően ellenőrizze újra a hengerkés és a fenékkés érintkezésének beállítását, és gondoskodjon arról, hogy minden sorját eltávolítson. A sorják helytelen érintkezési hézagot eredményezhetnek és ezért felgyorsíthatják a kopást.

A nyíróegység fenése visszaforgatással

A nyíróegység fenése visszaforgatással, használja a hozzáférési hátraköszörülő készletet (modellsz. 139-4342) vagy a hátraköszörülő készletet (modellsz. 04800); lásd a készlet használati utasítását a *felszerelési utasításban*. A készletek beszerzése kapcsán forduljon hivatalos Toro-forgalmazójához.

Beépítési nyilatkozat

A The Toro Company, 8111 Lyndale Ave. South, Bloomington, MN, USA kijelenti, hogy a következő berendezés(ek) megfelel(nek) a felsorolt ajánlásoknak, amennyiben telepítésük az adott Toro-modellekhez mellékelt utasítások szerint történt, a kapcsolódó megfelelőségi nyilatkozatban jelzett módon.

Modellsz.	Sorszám	Termékleírás	Számla leírása	Általános leírás	Irányelv
04823	406000000 és ettől felfelé	46 cm-es, 11 késes nyíróegység, Greensmaster 1018 fűnyíró	11-BLADE 18IN FIXED CUTTING UNIT	Fűnyíró	2000/14/EC 2006/42/EC
04824	409600000 és ettől felfelé	46 cm-es, 14 késes nyíróegység, Greensmaster 1018 fűnyíró	14-BLADE 18IN FIXED CUTTING UNIT	Fűnyíró	2000/14/EC 2006/42/EC
04832	408000000 és ettől felfelé	53 cm-es, 8 késes nyíróegység, Greensmaster 1021 fűnyíró	8-BLADE 21IN FIXED CUTTING UNIT	Fűnyíró	2000/14/EC 2006/42/EC
04833	410300000 és ettől felfelé	53 cm-es, 11 késes nyíróegység, Greensmaster 1021 fűnyíró	11-BLADE 21IN FIXED CUTTING UNIT	Fűnyíró	2000/14/EC 2006/42/EC
04834	410000000 és ettől felfelé	53 cm-es, 14 késes nyíróegység, Greensmaster 1021 fűnyíró	14-BLADE 21IN FIXED CUTTING UNIT	Fűnyíró	2000/14/EC 2006/42/EC
04842	410300000 és ettől felfelé	66 cm-es, 8 késes nyíróegység, Greensmaster 1026 fűnyíró	8-BLADE 26IN FIXED CUTTING UNIT	Fűnyíró	2000/14/EC 2006/42/EC
04843	410300000 és ettől felfelé	66 cm-es, 11 késes nyíróegység, Greensmaster 1026 fűnyíró	11-BLADE 26IN FIXED CUTTING UNIT	Fűnyíró	2000/14/EC 2006/42/EC

A kapcsolódó műszaki dokumentációt a 2006/42/EK ajánlás VII. mellékletének B része alapján állítottuk össze.

Vállaljuk, hogy a nemzeti hatóságok kérésére átadjuk a nem teljes géprészre vonatkozó információkat. Az átadás módja elektronikus adatátvitel lehet.

A gép nem helyezhető üzembe, amíg össze nem építették egy jóváhagyott Toro-modellel a jelzett kapcsolódó megfelelőségi nyilatkozat szerint és az összes utasításnak megfelelően, amelyek alapján megállapítható, hogy megfelel az összes vonatkozó irányelvnek.

Tanúsított:

Tom Langworthy
tervezési igazgató
8111 Lyndale Ave. South
Bloomington, MN 55420, USA
November 19, 2024

Hivatalos képviselő:

Marcel Dutrieux
Manager European Product Integrity
Toro Europe NV
Nijverheidsstraat 5
2260 Oevel
Belgium

UK Declaration of Incorporation

A The Toro Company, 8111 Lyndale Ave. South, Bloomington, MN, USA kijelenti, hogy a következő berendezés(ek) megfelel(nek) a felsorolt ajánlásoknak, amennyiben telepítésük az adott Toro-modellekhez mellékelt utasítások szerint történt, a kapcsolódó megfelelőségi nyilatkozatban jelzett módon.

Modellsz.	Sorszám	Termékleírás	Számla leírása	Általános leírás	Irányelv
04823	406000000 és ettől felfelé	46 cm-es, 11 késes nyíróegység, Greensmaster 1018 fűnyíró	11-BLADE 18IN FIXED CUTTING UNIT	Fűnyíró	S.I. 2001, 1701. sz., S.I. 2008, 1597. sz.
04824	409600000 és ettől felfelé	46 cm-es, 14 késes nyíróegység, Greensmaster 1018 fűnyíró	14-BLADE 18IN FIXED CUTTING UNIT	Fűnyíró	S.I. 2001, 1701. sz., S.I. 2008, 1597. sz.
04832	408000000 és ettől felfelé	53 cm-es, 8 késes nyíróegység, Greensmaster 1021 fűnyíró	8-BLADE 21IN FIXED CUTTING UNIT	Fűnyíró	S.I. 2001, 1701. sz., S.I. 2008, 1597. sz.
04833	410300000 és ettől felfelé	53 cm-es, 11 késes nyíróegység, Greensmaster 1021 fűnyíró	11-BLADE 21IN FIXED CUTTING UNIT	Fűnyíró	S.I. 2001, 1701. sz., S.I. 2008, 1597. sz.
04834	410000000 és ettől felfelé	53 cm-es, 14 késes nyíróegység, Greensmaster 1021 fűnyíró	14-BLADE 21IN FIXED CUTTING UNIT	Fűnyíró	S.I. 2001, 1701. sz., S.I. 2008, 1597. sz.
04842	410300000 és ettől felfelé	66 cm-es, 8 késes nyíróegység, Greensmaster 1026 fűnyíró	8-BLADE 26IN FIXED CUTTING UNIT	Fűnyíró	S.I. 2001, 1701. sz., S.I. 2008, 1597. sz.
04843	410300000 és ettől felfelé	66 cm-es, 11 késes nyíróegység, Greensmaster 1026 fűnyíró	11-BLADE 26IN FIXED CUTTING UNIT	Fűnyíró	S.I. 2001, 1701. sz., S.I. 2008, 1597. sz.

A kapcsolódó műszaki dokumentációt az S.I. 2008 No. 1597 irányelv Schedule 10 megfelelésre vonatkozó leírása alapján állítottuk össze.

Vállaljuk, hogy a nemzeti hatóságok kérésére átadjuk a nem teljes géprészre vonatkozó információkat. Az átadás módja elektronikus adatátvitel lehet.

A gép nem helyezhető üzembe, amíg nem építik össze jóváhagyott Toro-modellekkel a kapcsolódó Szabályozás szerint és összhangban minden utasítással, amelyek alapján megállapítható, hogy megfelel az összes vonatkozó irányelvnek.

This declaration has been issued under the sole responsibility of the manufacturer.
The object of the declaration is in conformity with relevant UK legislation.

Hivatalos képviselő:

Marcel Dutrieux
Manager European Product Integrity
Toro U.K. Limited
Spellbrook Lane West
Bishop's Stortford
CM23 4BU
United Kingdom

Tom Langworthy
tervezési igazgató
8111 Lyndale Ave. South
Bloomington, MN 55420, USA
November 19, 2024

EGK/Egyesült Királyság – adatvédelmi nyilatkozat

A Toro az alábbi módon használja fel az Ön személyes adatait

A The Toro Company („Toro”) tiszteletben tartja személyes adatainak bizalmasságát. Amikor megvásárolja valamelyik termékünket, birtokunkba kerülhet néhány személyes adata közvetlenül Öntől vagy a helyi Toro-vállalaton, illetve -kereskedőn keresztül. A Toro ezeket az információkat a szerződéses kötelezettségek teljesítése érdekében – például jótállás nyilvántartásba vételéhez, jótállási igény feldolgozása vagy termék visszahívása esetén történő kapcsolatfelvételhez és jogszerű üzleti célokra – használja fel, például vevői elégedettség mérésére, termékeink javítására vagy olyan termékinformációk biztosítására, amelyek érdekesek lehetnek az Ön számára. A Toro a fenti tevékenységek bármelyikével kapcsolatban megoszthatja az Ön adatait a Toro leányvállalataival, kapcsolt vállalkozásaival, kereskedőivel vagy más üzleti partnereivel. Személyes adatait akkor is nyilvánosságra hozhatjuk, ha a törvény ezt előírja, vagy ha vállalkozás eladásával, vásárlásával vagy egyesülésével kapcsolatban merül fel erre igény. Marketingcélokból soha nem adjuk ki az Ön személyes adatait más vállalat számára.

Személyes adatainak megőrzése

A Toro a személyes adatait addig őrzi meg, amíg az a fenti célokból fontos lehet, valamint a jogszabályi előírásoknak megfelelően. A hatályos megőrzési időszakkal kapcsolatban további tájékoztatásért írjon a következő címre: legal@toro.com.

A Toro biztonsággal kapcsolatos elkötelezettsége

Személyes adatait az Amerikai Egyesült Államokban vagy más olyan országban is feldolgozhatják, amely kevésbé szigorú adatvédelmi jogszabályokkal rendelkezik, mint a tartózkodási helye szerinti ország. Amikor adatait a tartózkodási helye szerinti országon kívülre továbbítjuk, jogilag megkövetelt lépéseket teszünk annak biztosítása céljából, hogy megfelelő intézkedések történjenek adatai védelme érdekében, valamint hogy azokat biztonságosan kezeljék.

Hozzáférés és helyesbítés

Önnek joga van személyes adatai kijavításához vagy felülvizsgálatához, illetve az adatok feldolgozásának tiltásához vagy korlátozásához. Ezek kapcsán írjon a legal@toro.com címre. Ha aggodalmai vannak azzal kapcsolatban, hogy a Toro miként kezeli az Ön adatait, bátran tegye fel a kérdéseit közvetlenül nekünk. Felhívjuk figyelmét, hogy az európai lakosoknak jogukban áll panaszt tenni az adatvédelmi hatóságnál.

A Toro-jótállás

Két év vagy 1500 üzemóra korlátozott jótállás

Feltételei és a hatálya alá tartozó termékek

A The Toro Company szavatolja, hogy az Ön kereskedelmi Toro-terméke („termék”) 2 évig vagy 1500 üzemórán* át (amelyik előbb következik be) mentes lesz az anyag- és gyártási hibáktól. Ez a jótállás alkalmazható valamennyi termékre a gyepszellőztetők kivételével (lásd e termékek külön jótállási nyilatkozatait). Ahol jótállási feltétel áll fenn, költségtérítés nélkül megjavítjuk Önnek a terméket, beleértve a diagnosztika, a munkadíj, az alkatrészek és a szállítás költségét. Ez a jótállás azzal a nappal kezdődik, amelyen a terméket az eredeti kiskereskedelmi vásárlóhoz kiszállították.
* Üzemóra-számlálóval felszerelt termék.

Utasítások a jótállási szolgáltatások eléréséhez

Ön felelős azon kereskedelmi termékforgalmazó vagy a jogosult kereskedelmi termékértékesítő értesítéséért, akitől a terméket megvásárolta, amint úgy gondolja, hogy jótállási feltétel áll fenn. Ha segítségre van szüksége egy kereskedelmi termékforgalmazó vagy jogosult kereskedelmi termékértékesítő telephelyének megállapításához, vagy kérdései vannak jótállási jogai vagy felelősségei tekintetében, a következő címen léphet velünk kapcsolatba:

Toro Commercial Products Service Department
8111 Lyndale Avenue South
Bloomington, MN 55420-1196

952–888–8801 vagy 800–952–2740
E-mail: commercial.warranty@toro.com

A tulajdonos felelőssége

A termék tulajdonosaként Ön felelős a *kezelői kézikönyvben* ismertetett szükséges karbantartások és beállítások végrehajtásáért. A jótállás nem terjed ki a termék szükséges karbantartásának és beállításainak elmulasztásából fakadó javításokra.

A jótállás feltételei és hatálya alá nem tartozó tételek

Nem minden, a jótállási időszak alatt előforduló termékhiba vagy hibás működés számít anyag- vagy gyártási hibának. Jelen jótállás nem vonatkozik a következőkre:

- Olyan termékhibák, amelyek a nem a Toro által gyártott pótalkatrészek használata vagy járulékos alkatrészek, illetve módosított, nem Toro márkájú tartozékok vagy termékek beszerelése vagy használata miatt következnek be.
- Olyan termékhibák, amelyeket a javasolt karbantartások vagy beállítások végrehajtásának elmulasztása eredményez.
- Olyan termékhibák, amelyek oka a termék nem rendeltetésszerű, hanyag vagy felelőtlen használata.
- A használat során elhasznált olyan alkatrészek, amelyek hibátlanok. Példák a termék normál üzemeltetése során elhasználódott vagy felhasznált alkatrészekre, a teljesség igénye nélkül: fékpofák és fékbetétek, tengelykapcsoló-betétek, kések, orsók, görgők és csapágyak (zárt vagy kenhető), alsókések, gyújtógyertyák, önbelálló kerekek és csapágyaik, gumiabroncsok, szűrők, szíjak és a permetező bizonyos alkatrészei, például membránok, fúvókák, áramlásmérők és visszacsapó szelepek.
- Külső hatásnak számít – a teljesség igénye nélkül – az időjárás, a tárolási mód, a szennyeződések, a nem engedélyezett üzemanyagok, hűtőfolyadékok, kenőanyagok, adalékanyagok, műtrágyák, víz és vegyi anyagok használata.
- A vonatkozó iparági szabványoknak nem megfelelő üzemanyagok (pl. benzin, gázolaj vagy biodízel) használata által okozott meghibásodások vagy teljesítményproblémák.
- Normál zaj, rezgés, elhasználódás és tönkremenetel. A normál „elhasználódás” körébe tartozik (a teljesség igénye nélkül): az ülések kopás és dörzsölés okozta károsodása, a lekopott festett felületek, az összekarcolt címkék és figyelőablakok.

Alkatrészek

Azok az alkatrészek, amelyek cseréjét előírt karbantartás keretében ütemezték, az ütemezett cseréig terjedő időszakra szavatoltak. Az e jótállás hatálya alatt kicserélt alkatrészekre az eredeti termékjótállás időtartama érvényes, és a Toro tulajdonává válnak. A Toro hozza meg a végső döntést bármely meglévő alkatrész vagy szerelvény javításáról vagy cseréjéről. A jótállás keretében végzett javításokhoz a Toro használhat utángyártott alkatrészeket.

Ciklusálló és lítiumionos akkumulátorokra vonatkozó jótállás

A mélyciklusú és a lítiumionos akkumulátorokra egy előírt összes kilowattóraérték vonatkozik, amelyet élettartamuk során szolgáltatni tudnak. Az üzemeltetési, újratöltési és karbantartási technikák a teljes akkumulátor-élettartamot meghosszabbíthatják vagy csökkenthetik. Mivel ebben a termékben az akkumulátorok elhasználódnak, az egyes töltések közötti időközökben a hasznos munka mennyisége lassan csökken, amíg az akkumulátor teljesen el nem használódik. A normál fogyasztás következtében elhasználódott akkumulátorok cseréje a terméktulajdonos felelőssége. Megjegyzés (csak lítiumionos akkumulátor esetén): további tájékoztatásért lásd az akkumulátorra adott jótállást.

Forgattyús tengelyre adott élettartam-garancia (csak ProStripe 02657 esetén)

Az eredeti berendezésként eredeti Toro dörzstárcsával és a motorindítást biztosító késfékező tengelykapcsolóval (egybeépített késfékező tengelykapcsoló [BBC] + dörzstárcsaegységgel) felszerelt ProStripe esetén az első vásárló számára a motor forgattyús tengelyének meggörbülésére élettartam-garanciát adunk, ha az üzemeltetést az előírt használati és karbantartási eljárások szerint végzi. A súrlódó alátétekkel, késfékező tengelykapcsolóval (BBC) és egyéb hasonló egységekkel szerelt gépekre a forgattyús tengelyre vonatkozó élettartam-garancia nem terjed ki.

Karbantartás a tulajdonos költségén

Motorbeállítás, kenés, tisztítás és fényezés, a szavatosság hatálya alá nem tartozó tételek cseréje, szűrők, hűtőfolyadék, az ajánlott karbantartás elvégzése és néhány normál, a Toro-termékek által igényelt szervizmunka a tulajdonos költségén végezhető el.

Általános feltételek

E jótállás időtartama alatt a hivatalos Toro-termékforgalmazó vagy -értékesítő által végzett javítás az egyedüli jogorvoslati lehetőség.

A The Toro Company nem vállal felelősséget a közvetett, előre nem látott vagy következményes károkért a jelen szavatosság hatálya alá tartozó Toro-termékek használatával kapcsolatban, beleértve a hibás működés vagy nem használat észszerű időtartamára biztosított helyettesítő berendezés vagy szolgáltatás bármely költségét és kiadását a jelen szavatosság hatálya alá tartozó, függőben lévő javítások befejezéséig. Az alább hivatkozott károsanyag-kibocsátási jótállást kivéve (ha az alkalmazható) nincs egyéb kifejezett jótállás. Az eladhatósággal és a használatra való alkalmassággal kapcsolatos minden beleértett szavatosság ezen kifejezett jótállás időtartamára korlátozódik.

Némely állam nem engedélyezi a véletlenszerű vagy következményes károk kizárását vagy a beleértett jótállás időtartamának korlátozását, ezért előfordulhat, hogy a fenti kizárások és korlátozások Önre nem vonatkoznak. A jelen jótállás egyedi törvény adta jogokkal ruházza fel Önt, és Ön rendelkezhet még egyéb, államonként változó jogokkal is.

Megjegyzés a károsanyag-kibocsátásra adott jótállásról

A termék károsanyag-kibocsátást szabályozó rendszerére külön jótállási nyilatkozat vonatkozhat, amely kielégíti az USA környezetvédelmi hivatala (EPA) vagy a levegő minőségére vonatkozó California Air Resources Board (CARB) jogszabály rendelkezéseit. A károsanyag-kibocsátást szabályozó rendszer jótállására a fent felsorolt üzemóra-korlátozások nem vonatkoznak. Olvassa el a motor károsanyag-kibocsátást szabályozó rendszerére vonatkozó jótállást, amely a termékhez mellékelve vagy a motor gyártója által biztosított dokumentációban található.

Az Amerikai Egyesült Államokon és Kanadán kívüli országok

Azok a vevők, akik az Amerikai Egyesült Államokból vagy Kanadából exportáltak Toro-terméket, a helyi Toro-márkakereskedőhöz fordulhatnak az adott országra vagy régióra vonatkozó garanciaszabályokért. Ha Ön bármilyen okból elégedetlen márkakereskedője szolgáltatásával, vagy nem tudja beszerezni a jótállásra vonatkozó információkat, forduljon a hivatalos Toro-szervizközponthoz.